5/1.23.1 НАСЛОВНА СТРАНА

	5. ПРОЈЕКАТ ТЕЛЕКОМУНИКАЦИОНИХ И СИГНАЛНИХ ИНСТАЛАЦИЈА
Инвеститор:	„Инфраструктура Железнице Србије“ а.д. Немањина 6/4, Београд
Наручилац:	Конзорцијум фирми: China Railway International Corporation Ltd. (CRIC) & China Communication Construction Company Ltd. (CCCC)
Објекат:	Пруга Београд - Суботица државна граница (Келебија), ДЕОНИЦА ПРУГЕ НОВИ САД - СУБОТИЦА - ДРЖАВНА ГРАНИЦА (КЕЛЕБИЈА), у Новом Саду, Кисачу, Степановићеву, Змајеву, Врбасу, Ловћенцу, Малом Иђошу, Бачкој Тополи, Жеднику, Наумовићеву и Суботици, К.О. Нови Сад I, К.О. Нови Сад IV, К.О. Кисач, К.О. Руменка, К.О. Степановићево, К.О. Ченеј, К.О. Бачко Добро Поље, К.О. Врбас, К.О. Врбас - град, К.О. Змајево, К.О. Куцура, К.О. Ловћенац, К.О. Мали Иђош, К.О. Фекетић, К.О. Бачка Топола, К.О. Бачка Топола - Град, К.О. Мали Београд, К.О. Биково, К.О. Доњи Град, К.О. Жедник, К.О. Нови Град, К.О. Палић, К.О. Стари Град, на катастарским парцелама према списку приложеном у Главној свесци 8. Сигнално - сигурносна и телекомуникациона опрема са припадајућим објектима на деоници Нови Сад - Суботица - државна граница
Врста техничке документације:	**ПИО -** Пројекат изведеног објекта
Назив и ознака дела пројекта:	**ПРОЈЕКАТ ТЕЛЕКОМУНИКАЦИОНИХ И СИГНАЛНИХ ИНСТАЛАЦИЈА 5/1.23 ОСИГУРАЊЕ ЖЕЛЕЗНИЧКЕ СТАНИЦЕ СУБОТИЦА**
За грађење / извођење радова:	Нова градња
Пројектант:	ИНСТИТУТ МИХАЈЛО ПУПИН ДОО БЕОГРАД, Волгина 15, 11060 Београд 351-02-03298/2020-09
Одговорно лице пројектанта:	Помоћник директора за финансије и сарадњу са привредом Жељко Стојковић, дипл.инж.ел.
Потпис:	Željko Stojković Digitally signed by Željko Stojković Date: 2024.09.23 15:14:32 +02'00'
Одговорни пројектант:	Ђорђе Максимовић, дипл.инж.ел. Лиценца број: 353 P422 17
Потпис:	Đorđe Maksimović Digitally signed by Đorđe Maksimović DN: C=RS, OID.2.5.4.97=VATRS-100008310, OID.2.5.4.97=MB:RS-07014694, O=INSTITUT MIHAJLO PUPIN d.o.o. Beograd, SERIALNUMBER=PNORS-0406984790011, SERIALNUMBER=CA:RS-69681, SN=Maksimović, G=Đorđe, CN=Đorđe Maksimović Reason: I am the author of this document Location: Belgrade Date: 2024-09-23 14:38:40
Број дела пројекта:	TS.700.255-5/1.23
Место и датум:	Београд, септембар 2024.

5/1.23.2. САДРЖАЈ ПРОЈЕКТА ОСИГУРАЊЕ ЖЕЛЕЗНИЧКЕ СТАНИЦЕ СУБОТИЦА

5/1.23.1.	Насловна страна
5/1.23.2.	Садржај
5/1.23.3.	Решење о одређивању одговорног пројектанта
5/1.23.4.	Изјава одговорног пројектанта
5/1.23.5.	Текстуална документација
5/1.23.5.1.	Табела измена
5/1.23.5.2.	Технички опис - опис измена
5/1.23.5.3.	Изведено стање
5/1.23.6.	Нумеричка документација
5/1.23.7.	Графичка документација
5/1.23.8.	Прилози

5/1.23.3. РЕШЕЊЕ О ИМЕНОВАЊУ ОДГОВОРНОГ ПРОЈЕКТАНТА

На основу члана 128. Закона о планирању и изградњи („Службени гласник РС”, бр. 72/09, 81/09 – исправка, 64/10 – УС, 24/11, 121/12, 42/13 – УС, 50/13 – УС, 98/13 – УС, 132/14, 145/14, 83/18, 31/19, 37/19 – др. закон, 9/20, 52/21 и 62/23) и одредби Правилника о садржини, начину и поступку израде и начину вршења контроле техничке документације према класи и намени објеката, као:

О Д Г О В О Р Н И   П Р О Ј Е К Т А Н Т

за израду **ПРОЈЕКТА ТЕЛЕКОМУНИКАЦИОНИХ И СИГНАЛНИХ ИНСТАЛАЦИЈА 5/1.23 Осигурање железничке станице Суботица**, који је део ПИО - Пројекат изведеног објекта (ПИО) за деоницу пруге Нови Сад – Суботица – државна граница (Келебија), на катастарским парцелама према списку приложеном у Главној свесци, одређује се:

Ђорђе Максимовић, дипл.инж.ел. ______________________ 353 P422 17

Пројектант:	ИНСТИТУТ МИХАЈЛО ПУПИН ДОО БЕОГРАД, Волгина 15, 11060 Београд
Одговорно лице/заступник:	Помоћник директора за финансије и сарадњу са привредом Жељко Стојковић, дипл.инж.ел.
Потпис:	
Број техничке документације:	TS.700.255-5/1.23
Место и датум:	Београд, септембар 2024.год.

5/1.23.4. ИЗЈАВА ОДГОВОРНОГ ПРОЈЕКТАНТА ПРОЈЕКТА

Одговорни пројектант **ПРОЈЕКАТ ТЕЛЕКОМУНИКАЦИОНИХ И СИГНАЛНИХ ИНСТАЛАЦИЈА 5/1.23 Осигурање железничке станице Суботица,** који је део ПИО - Пројекат изведеног објекта (ПИО) за деоницу пруге Нови Сад – Суботица – државна граница (Келебија), на катастарским парцелама према списку приложеном у Главној свесци:

Ђорђе Максимовић, дипл.инж.ел.

И З Ј А В Љ У Ј Е М

1. да измене у пројекту нису у супротности са локацијским условима: -бр. ROP-MSGI-7141-LOC-1/2020, Заводни број: 350-02-00109/2020-14 од 08.05.2020, -бр. ROP-MSGI-931-LOCA-3/2020, Заводни број: 350-02-00192/2020-14 од 29.05.2020; -бр. ROP-MSGI-28188-LOCAH-6/2021, Заводни број: 350-02-01883/2021-07 од 30.09.2021. год. и грађевинском дозволом -бр. ROP-MSGI-27315-CPI-2/2021, Заводни број: 351-02-03590/2021-07 од 26.10.2021.год., односно да не представљају измене у смислу члана 142. став 2. Закона које изискују измену грађевинске дозволе; 2. да је пројекат израђен у складу са Законом о планирању и изградњи, прописима, стандардима и нормативима из области изградње објеката и правилима струке; 3. да је пројекат израђен у свему у складу са начинима за обезбеђење испуњења основних захтева за објекат прописаних елаборатима и студијама. 4. да је пројекат у складу са изменама добијеним од стручног Надзора и Извођача радова

Одговорни пројектант:	Ђорђе Максимовић, дипл.инж.ел.
Број лиценце:	353 Р422 17
Потпис:	
Број техничке документације:	TS.700.255-5/1.23
Место и датум:	Београд, септембар 2024.год.

5/1.23.5. ТЕКСТУАЛНА ДОКУМЕНТАЦИЈА

5/1.23.5.1. ТАБЕЛА ИЗМЕНА

	5/1.23 Осигурање железничке станице Суботица				
Свеска ПЗИ	Свеска ПИО	Број измене	Назив измене	Опис Измене	Прилог / цртеж / допис
5/1.23	5/1.23	5/1.23-И1	Прилагођење скретница број 11 и 17 у станици Суботица	Померање сензора бројача осовина B.O.90, B.O.95, B.O.100 и B.O.109 и маневарских сигнала MP11 и MD17 за 20 m у смеру ниже стационаже	Измена приказана у цртежу: TS.700.255-5/1.23-C23. Позитивно мишљење Надзорног инжењера, писмо број: NAD-NSSB-JV CRIC-CCCC-1910 од 24.11.2023.
		5/1.23-И2	Инсталациони план за специјалне индикаторе у станици Суботица	Измена начина уградње индикатора правца на посебном стубу на излазним сигналима Ро3, Ро4, PTol, PTo2, PTo3, PTo4, PTo5, PTo6, PTo7, PTo8, PTo9, PTo10, PTo11, PTo12, PTo13, So3, So4, So5, So6 и So7	Измена приказана у цртежима: TS.700.255-5/1.23-C23 и TS.700.255-5/1.23-C29 Позитивно мишљење Надзорног инжењера, писмо број: NAD-NSSB-JV CRIC-CCCC-2300 од 05.03.2024.
		5/1.23-И3	Промена максималне дозвољене брзине преко скретница типа 49E1-215-6° у станици Суботица	Измена Табеле зависности за станицу Суботица, за вожње у скретање у колони „показивач брзине" мењају вредности „4" у „3", а у колони „допуштена брзина (km/h)" мењају вредност „40" у „35".	Измена приказана у цртежу: TS.700.255-5/1.23-C02 Позитивно мишљење Надзорног инжењера, писмо број: NAD-NSSB-JV-CRIC-CCCC-2329 од 12.03.2024.
		5/1.23-И4	Прилагођење локације сигнала Ro5 и MD30a у станици Суботица	Померање излазног сигнала Ro5 у km 176+538 и маневарског сигнала MD30a у km 176+540.	Измена приказана у цртежу: TS.700.255-5/1.23-C30 Предлог решења пројектанта, писмо број: CC/JV/NSSB/TEC/2024-219 од 31.07.2024.

		5/1.23-И5	Прилагођење локације ормара за грејање скретница ROGS36 и ROGS34 у станици Суботица	Померање ормара за грејање скретница ROGS36 и ROGS34 на локацију испред скретнице 35.	Измена приказана у цртежу: TS.700.255-5/1.23-C25 Предлог решења пројектанта, писмо број: CC/JV/NSSB/TEC/2024-191 од 08.07.2024.
		5/1.23-И6	Прилагођење локације сигнала Ro1 и MP24 у станици Суботица	Измена начина уградње сигнала Ro1 и MP24 на првом перону	Измена приказана у цртежу: TS.700.255-5/1.23-C30 Предлог решења пројектанта, писмо број: CC/JV/NSSB/TEC/2024-192 од 08.07.2024.
5/1.23	5/1.23	5/1.23-И7	Детаљно техничко решење које није дато у ПЗИ пројекту	Детаљна разрада техничког решења у смислу документовања специфичног начина повезивања опреме електронске поставнице, са свим потребним детаљима о ожичењу, начињу повезивања, специфичним називним карактеристикама неопходним за потребе будућег коришћења и одржавање сигнално-сигурносних уређаја у станици Суботица.	Детаљи примењеног техничког решења, којих нема у ПЗИ, дати су у новим цртежима: TS.700.255-5/1.23-C06, TS.700.255-5/1.23-C07, TS.700.255-5/1.23-C08, TS.700.255-5/1.23-C09, TS.700.255-5/1.23-C10, TS.700.255-5/1.23-C11, TS.700.255-5/1.23-C12, TS.700.255-5/1.23-C13, TS.700.255-5/1.23-C14, TS.700.255-5/1.23-C15, TS.700.255-5/1.23-C16, TS.700.255-5/1.23-C17, TS.700.255-5/1.23-C18, TS.700.255-5/1.23-C19, TS.700.255-5/1.23-C20, TS.700.255-5/1.23-C22, TS.700.255-5/1.23-C24 и TS.700.255-5/1.23-C28.

Табела број 1: Преглед измена у односу на Пројекат за извођење.

5/1.23.5.2. ТЕХНИЧКИ ОПИС - ОПИС ИЗМЕНА

У оквиру извођења радова на пројекту реконструкције, модернизације и изградње двоколосечне пруге Београд - Будимпешта, деоница Нови Сад - Суботица, радови на Осигурању железничке станице Суботица вршени су на основу Пројекта за извођење, ознака дела пројекта 5/1.23 Осигурање железничке станице Суботица, који је израдио China Railway Design Corporation Serbia Ogranak Beograd из Београда, број дела пројекта 2021-001-ЕЛЕ-5/1.23.

Током извођења поменутих радова, дошло до одступања од наведеног Пројекта за извођење, која нису у супротности са локацијским условима и грађевинском дозволом, односно не представљају измене у смислу члана 142. став 2. Закона које изискују измену грађевинске дозволе.

У претходном поглављу дат је табеларни преглед насталих измена, док ће у наставку бити дат текстуални опис насталих измена са свим неопходним детаљима.

5/1.23.5.2.1 Измена 5/1.23-И1: Прилагођење скретница број 11 и 17 у станици Суботица

Због недовољног простора за уградњу скретничких електропоставних справа на скретницама број 11 и 17 у станици Суботица извођач радова је тражио измену положаја поменутих скретница. На основу техничког решења израђеног од стране Саобраћајни Институт ЦИП из дописа број CC-JV-NSSB-TEC-2023-419, а који се односи на прилагођење положаја скретница број 11 и 17 у станици Суботица, извођач радова ангажован на подсистему сигнализација је израдио предлог техничког решења прилагођења спољашњих сигнално-сигурносних уређаја, што је достављено кроз допис број HDJV-NSSB-DES-IZS-2023-0416 од 14.11.2023. године, прилогу овог дописа је решење одговорног пројектанта за сигнално-сигурносне уређаје и допис број CC/JV/NSSB/TEC/2023-444 од 10.11.2023. године.

Надзорни инжењер је анализирао достављено техничко решење Извођача и доставио позитивно мишљење на Предлог техничког решења Извођача дописом број NAD-NSSB-JV CRIC-CCCC-1910 од 24.11.2023. године.

Настала измена се огледа у следећем:

(1) Бројаче осовина B.O.90, B.O.95, B.O.100 и B.O.109 треба померити 20 m у смеру ниже стационаже заједно са скретницама. Позиција бројача осовина B.O.103 остаје непромењена.

(2) Маневарске сигнале MP11 и MD17 заједно са сигналним кабловима, темељима сигнала и уземљењем треба померити 20 m у смеру ниже стационаже заједно са скретницама.

(3) 4 PEHD цеви које се постављају испод колосека треба померити 20 m у смеру ниже стационаже заједно са скретницама.

Настале измене су документоване у цртежу број TS.700.255-5/1.23-С23 (ПЗИ цртеж број 2021-001-ЕЛЕ-5/1.23-01) „Колосечна ситуација са спољним елементима осигурања, планом и трасом каблова (ситуациони цртеж)“.

5/1.23.5.2.2 Измена 5/1.23-И2: Инсталациони план за специјалне индикаторе у станици Суботица

Услед специфичне ситуације за потребом уградње два индикатора правца на независном PPr стубу, извођач радова ангажован на подсистему сигнализација је израдио предлог техничког решења прилагођења спољашњих сигнално-сигурносних уређаја, што је достављено кроз допис број HDJV-NSSB-DES-IZS-2024-0024 од 22.01.2023. године, заједно са одобрењем пројектанта за сигнално-сигурносне уређаје из дописа број CC/JV/NSSB/TEC/2024-063.

Надзорни инжењер је анализирао достављено техничко решење Извођача и доставио позитивно мишљење на Предлог техничког решења Извођача дописом број NAD-NSSB-JV CRIC-CCCC-2300 од 05.03.2024. године.

Настала измена се огледа у следећем:

(1) На излазним сигналима Ро3, Ро4, РТоl, РТо2, РТо3, РТо4, РТо5, РТо6, РТо7, РТо8, РТо9, РТо10, РТо11, РТо12 и РТо13 уграђени су један индикатор брзине и један индикатор правца на односном сигналном стубу, док је други показивач правца на уграђен на независном PPr стубу.

(2) На излазним сигналима Ѕо3, Ѕо4, Ѕо5, Ѕо6 и Ѕо7 уграђени су додатни показивач сигналног знака 78. „Полазак“ и један индикатор брзине на односном сигналном стубу, док су два показивача правца (потребно је приказати 3 или 4 знака) на уграђен на независном PPr стубу.

Настале измене су документоване у цртежу број TS.700.255-5/1.23-С23 (ПЗИ цртеж број 2021-001-ЕЛЕ-5/1.23-01) „Колосечна ситуација са спољним елементима осигурања, планом и трасом каблова (ситуациони цртеж)“, као и у цртежу број TS.700.255-5/1.23-С29 (техничко решење пројектанта на основу специфичног захтева извођача радова).

5/1.23.5.2.3 Измена 5/1.23-ИЗ: Промена максималне дозвољене брзине преко скретница типа 49Е1-215-6°, у станици Суботица

У станици Суботица према пројекту за извођење радова на горњем строју извршена је уградња скретница типа 49Е1-215-6°, произвођача скретница Vossloh. Према подацима произвођача скретници типа 49Е1-215-6°, максимална дозвољена брзина вожњи у скретање преко ове скретнице је 35 km/h. За ове вожње у скретање, потребно је у табели зависности изменити предвиђену максималну допуштену брзину возова, као и симбол који се приказује на индикатору брзине.

Дописом број HDJV-NSSB-DES-IZS-2024-0082 од 04.03.2024. године, Извођач радова је доставио Предлог техничког решења у вези са изменама табеле зависности и изменама на показивачима брзине у станици Суботица. У прилогу поменутог дописа је мишљење одговорног пројектанта за сигнално-сигурносне уређаје дата у допису број CC/JV/NSSB/TEC/2024-031 од 02.02.2024. године.

Надзорни инжењер је анализирао достављени допис са изменама у погледу највеће допуштене брзине за вожњу у скретање у станици Суботица и доставио позитивно мишљење на Предлог техничког решења Извођача у писму број NAD-NSSB-JV-CRIC-CCCC-2329 од 12.03.2024. године.

Настала измена се огледа у следећем:

(1) Измена Табеле зависности за станицу Суботица, за вожње возова у скретање преко скретница типа 49Е1-215-6°, у колони „ПОКАЗИВАЧ БРЗИНЕ" мењају се вредности „4" у „3", а у колони „ДОПУШТЕНА БРЗИНА (km/h)" мењају се вредности „40" у „35". Ова измена је документована у цртежу број TS.700.255-5/1.23-С02 (ПЗИ цртеж број 2021-001-ЕЛЕ-5/1.23-03) Табела зависности;

(2) Измена изгледа симбола који треба да покаже индикатор брзине. Индикатори брзине за вожњу у скретање треба да покажу симбол „3“ уместо симбол „4“.

5/1.23.5.2.4 Измена 5/1.23-И4: Прилагођење локације сигнала Ro5 и MD30a у станици Суботица

Услед специфичне ситуације на терену, и заклањања сигналних светиљки излазног сигнала Ro5 стубом контактне мреже, извођач радова ангажован на подсистему сигнализација је предложио померање излазног сигнала Ro5 и маневарског сигнала MD30a на локацију која обезбеђују минималну прописану видљивост сигнала.

Пројектант за Сигнално-сигурносне уређаје на основу мишљења пројектанта за саобраћајне струке, узевши у обзир детаље са градилишта, предложио је нове локација поменутих сигнала кроз допис број CC/JV/NSSB/TEC/2024-219 од 31.07.2024. године.

Настала измена се огледа у следећем:

(1) Излазни сигнал Ro5 је потребно уградити у *km* 176+538 уместо у *km* 176+527,

(2) Маневарски сигнал MD30a је потребно уградити у km 176+540 уместо у km176+529.

Настале измене су документоване у цртежу број TS.700.255-5/1.23-C30.

5/1.23.5.2.5 Измена 5/1.23-И5: Прилагођење локације ормара за грејање скретница ROGS36 и ROGS34 у станици Суботица

Према информацијама извођача радова са терена, примећено је да ормани за грејање скретница ROGS36 и ROGS34, који су пројектовани између 8. и 9. колосека, потенцијално улазе у слободни профил колосека.

Пројектант за Сигнално-сигурносне уређаје, узевши у обзир детаље са градилишта, предложио је нове локација поменутих ормана за грејање скретница кроз допис број CC/JV/NSSB/TEC/2024-191 од 08.07.2024. године.

Настала измена је документована у цртежу број TS.700.255-5/1.23-C25 (ПЗИ цртеж број 2021-001-ЕЛЕ-5/1.23-08) „Упрошћена колосечна ситуација са распоредом елемената, планом и трасом каблова за грејање скретница“.

5/1.23.5.2.6 Измена 5/1.23-И6: Прилагођење локације сигнала Ro1 и MP24 у станици Суботица

Услед специфичне ситуације на терену, где је део перона путничке станице Суботица претворен у део са жардињерама за цвеће пројектант за СС уређаје доставио је измењене цртеже за уградњу излазног сигнала Ro1 и маневарског сигнала MP24 дописом број CC/JV/NSSB/TEC/2024-192 од 08.07.2024. године.

Настала измена је документована у цртежу број TS.700.255-5/1.23-C30.

5/1.23.5.2.7 Измена 5/1.23-И7 Детаљно техничко решење које није дато у ПЗИ пројекту

Након одабира конкретног произвођача и типа опрема за сваки појединачни тип опреме која се уграђује, у складу са ПЗИ пројектом, извођач радова извршио је детаљну разраду техничког решења у односу на детаље дате кроз ПЗИ пројекат. У овом детаљном техничком решењу извршена је разрада техничког решења из ПЗИ пројекта у смислу документовања специфичног начина повезивања унутрашње и спољашње сигнално-сигурносне опреме, са свим потребним детаљима о ожичењу, начињу повезивања, специфичним називним карактеристикама њених подсклопова неопходним за потребе будућег коришћења и одржавање сигнално-сигурносних уређаја у станици Суботица.

Детаљи примењеног техничког решења, којих нема у ПЗИ, дати су у новим цртежима:

TS.700.255-5/1.23-C06, TS.700.255-5/1.23-C07, TS.700.255-5/1.23-C08, TS.700.255-5/1.23-C09, TS.700.255-5/1.23-C10, TS.700.255-5/1.23-C11, TS.700.255-5/1.23-C12, TS.700.255-5/1.23-C13, TS.700.255-5/1.23-C14, TS.700.255-5/1.23-C15, TS.700.255-5/1.23-C16, TS.700.255-5/1.23-C17, TS.700.255-5/1.23-C18, TS.700.255-5/1.23-C19, TS.700.255-5/1.23-C20, TS.700.255-5/1.23-C22, TS.700.255-5/1.23-C24 и TS.700.255-5/1.23-C28.

5/1.23.5.3. ИЗВЕДЕНО СТАЊЕ

5/1.2.5.3.1. ПРЕДМЕТ ПРОЈЕКТА

Овим пројектом изведеног објекта обрађен је начин осигурања железничке станице Суботица за рад у режиму пуног обостраног саобраћаја према станици Наумовићево, односно у режиму једноколосечне међустаничне зависности (једноколосечног саобраћаја) са станицама Хоргош, Сента, Александрово, Баја, Сомбор и Келебија.

Овај Пројекат изведеног објекта је израђен за потребе прибављања употребне дозволе, коришћења и одржавања објекта, у текстуалној документацији, поред података из члана 29. Правилника о садржини, начину и поступку израде и начину вршења контроле техничке документације према класи и намени објеката садржи и техничке описе са додатним подацима у односу на оне који су већ дефинисани пројектом за грађевинску дозволу и пројектом за извођење, а који се односе на: инсталације и уграђену опрему, описе места и специфичне начине њихове уградње и повезивања у јединствену целину.

Железничка станица Суботица је крајња станица на двоколосечној прузи Београд - Нови Сад - Суботица (- Kelebia - Budapest) и погранична станица за возове који саобраћају ка Мађарској. Управљање железничким саобраћајем возова се одвија путем сигналисаних возних и маневарских вожњи које се постављају са централне поставнице отправника возова - MMI уређаја. Железничка станица Суботица је опремљена са 13 улазних, 44 излазна сигнала, 14 светлосних показивача сигнални знак 78 "Полазак", 19 светлосних показивача правца на сигналном стубу, 27 светлосних показивача правца на посебном стубу, 49 светлосних показивача брзине, једним граничним-колосечним сигналом и 75 маневарских сигнала. Слободност свих станичних и просторних одсека контролише се са системом бројача осовина.

Пројекат изведеног објекта, 5/1.23 Осигурање железничке станице СУБОТИЦА урађен је на основу следећих докумената:

- Закон о планирању и изградњи („Сл. гласник РС", бр.72/09, 81/09-испр., 64/10 - одлука УС, 24/11, 121/12, 42/13 - одлука УС, 50/13 - одлука УС, 98/13 - одлука УС, 132/14, 145/14, 83/18, 31/19, 37/19- др. Закон, 9/20, 52/21 и 62/23;
- Правилник о садржини, начину и поступку израде и начину вршења контроле техничке документације према класи и намени објеката („Сл. гласник РС" бр. 96/2023);
- ПЗИ Пројекат за извођење, ознака дела пројекта 5/1.23 Осигурање железничке станице СУБОТИЦА, који је израдио China Railway Design Corporation Serbia Ogranak Beograd из Београда, број дела пројекта 2021-001-ЕЛЕ-5/1.23.
- Грађевински дневници вођени од стране извођача радова;
- Техничка документација произвођача појединачне врсте опреме.

5/1.2.5.3.2. ЗНАЧЕЊЕ КОРИШЋЕНИХ СКРАЋЕНИЦА

У наредној табели дат је преглед скраћеница које су коришћене у овој свесци пројекта.

Енглески акроним	Значење скраћенице на енглеском језику	Српски акроним	Значење скраћенице на српском језику
CTC	Centralized Traffic Control	ТК	Телекоманда саобраћаја
RBC	Radio Block Center	RBC	Радио блок центар
FEC	Field Equipment Controllers	-	Контролер спољашње опреме
ACC	Axle counter Control Cabinet	ACC	Удаљени ормар са опремом бројача осовина
OCC	Object Controller Cabinet	OCC	Удаљени ормар са објект контролерима
TSRS	Temporary Speed Restriction Server	-	Сервер за привремено ограничење брзине
CBI	Computer Based Interlocking system	ESSU	Електронски Сигнално-Сигурносни уређај
MMI	Man-Machine Interface	MMI	Човек-машина интерфејс
OTE	Optical Transmission Equipment	-	Опрема за оптички пренос
ETCS	European Train Control System	-	Европски систем за вођење возова
ODF	Optical Distribution Frame	-	Оптички разделни рам
CDF	Cable Distribution Frame	ЗКР	Завршни Кабловски Рам
PLC	Programmable Logic Controller	PLC	Програмабилни логички контролер
EEU	Electronic Execution Unit	-	Elektronska izvršna jedinica (kartica)
ASU	AC Signal Unit	-	Сигнална АС јединица
APU	AC Point Unit	-	Скретничка АС јединица
GIU	General Input Unit	-	Општа улазна јединица
GOU	General Output Unit	-	Општа излазна јединица
MT	Maintenance Machine	-	Радна станица службе одржавања
CPU	Central Processing Unit	-	Централна процесорска јединица
CIL	Computer Locking Layer	-	Рачунарски слој сигналне логике
AxC	Axle Counter	Б.О.	Бројач осовина

Табела број 2: Преглед коришћених скраћеница и њихово значење.

5/1.2.5.3.3. ТЕХНИЧКИ ИЗВЕШТАЈ

Станица Суботица је погранична станица отворена за превоз путника и робе. Према намени колосечних капацитета станица Суботица се може поделити на две функционалне целине капацитете Суботица Теретна и Суботица Путничка, међутим у техничком смислу припадају јединственом сигнално-сигурносном уређају.

Суботица теретна

За рад на пријему и отпреми теретних возова као и за прераду, формирање и ранжирању теретних возова, предвиђена је јединствена теретна станица, са специјализованим колосечним групама. У простору теретне станице смештени су депо, колска радионица и остала пратећа постројења.

Сви теретни возови из Мађарске који завршавају вожњу у станици Суботица, односно који се расформирају, примају се у пријемну - отпремну групу. Возови за Мађарску састављају се накупљањем кола на колосецима ранжирне станице. Састављени возови пребацују се маневарском вожњом у пријемну-отпремну групу. Транзитни возови који долазе у станицу Суботица теретна примају се у пријемну-отпремну групу.

Станица Суботица теретна саставља директне возове ка граничним прелазима у другим ранжирним станицама у Србији. Ова станица саставља деоничке и сабирне возове до Хоргоша, Сенте, Врбаса и Сомбора.

Новоизграђени колосечни капацитети у теретном делу станице укључени у осигурање СС уређајима станице Суботица су следећи:

- 1, 2, 3, 4. и 5. колосек: Пријемно - отпремни за међународне теретне возове,
- 6, 7, 8. и 9. колосек: Помоћни,
- 10, 11, 12. и 13. колосек: Пријемно - отпремни за унутрашње теретне возове.

Остали колосечни капацитети теретног дела станице обухватају следеће колосеке:

- 14, 15, 16, 17, 18, 19, 20, 21. и 22. колосек: Ранжирни
- 23. и 24. колосек: Манипулативни
- Колосеци деонице за контактну мрежу
- Нови Извлачњак
- Колосек са рампом за утовар и истовар праћених аутомобила

Ови колосеци нису укључени у осигурање сигнално-сигурносним уређајима у станици Суботица.

Суботица Путничка

Станица Суботица Путничка представља модерну и савремено опремљену путничку станицу чвора за међународни путнички саобраћај, унутрашњи међуградски саобраћај и за локални (приградски) путнички саобраћај.

У станици Суботица предвиђено је задржавање свих путнички возови. Транзитни путнички возови из правца Врбаса редовно треба да се примају на трећи, а изузетно на 4. колосек. У обрнутом смеру за ту намену треба користити 2. односно 1. колосек.

Регионални возови редовно треба да се примају и отпремају са 1. и 4, а по потреби са 2. и 3. колосека. Пријемно - отпремни колосеци за приградске возове са главне магистралне пруге су 1. и 4, а по потреби са 2. и 3.

Приградски возови са споредних пруга треба да отпочињу и завршавају вожњу на колосецима 5, 6 или 7. Возови који завршавају вожњу у Суботици, ако по реду вожње није одмах предвиђен повратак у супротном правцу, одлазе на гаржне колосеке 8, 9 или 10 одмах по изласку путника и откачивању кола за превоз праћених аутомобила (уколико их у свом саставу имају).

Новоизграђени колосечни капацитети у станици Суботица Путничка су следећи:

- 1. колосек: Резервни пријемно – отпремни и помоћни,
- 2. и 3. колосек: Главни пролазни,
- 4. колосек: Пријемно - отпремни за смер Врбас,
- 5. колосек: Пријемно - отпремни за смер Келебија,
- 6. и 7. колосек: Пријемно - отпремни за споредне пруге и пролаз теретних возова,
- 8, 9. и 10. колосек: Гаражни.

Контрола одсека у станичном реону и на отвореној прузи према станици Наумовићево извешће се преко електронских бројача осовина са распоредом који обезбеђује контролу свих одсека који учествују у задатом путу вожње. Пројектним решењем предвиђено је комплетно управљање саобраћајем на осигураним станичним капацитетима, као и на међустаничним растојањима са станичне поставнице (обим осигурања приказан је на одговарајућим цртежима у графичкој документацији).

Пројекат изведеног објекта - Осигурање железничке станице Суботица садржи потребне податке о уграђеним сигнално сигурносним уређајима, у смислу њихове микро-локације, начина уградње, начина повезивања у јединствену функционалну целину, конфигурације појединачних делова опреме као и осталих детаља неопходних за будуће коришћење и одржавање објекта. Општи технички описи уграђене сигнално-сигурносне опреме дати су у свесци 5/1.1. – ОПШТА СВЕСКА ПРОЈЕКТА ОСИГУРАЊА, број техничке документације IS.700.255-5/1.1.

У наставку је дат преглед опреме која је у оквиру радова на модернизацији пруге Београд - Суботица - државна граница (Келебија), на деоници пруге Нови Сад - Суботица уграђена у железничкој станици Суботица.

5/1.2.5.3.4. УНУТРАШЊИ СИГНАЛНО-СИГУРНОСНИ УРЕЂАЈИ

Железничка станица Суботица је опремљена савременим рачунарским сигнално-сигурносним уређајем - електронском поставницом (у даљем тексту ЕССУ) типа DS6-60, са централизованим постављањем скретница и аутоматским трасирањем, образовањем, блокирањем, контролом и разрешењем путева вожњи кроз станично подручје, произвођача China Railway Signal & Communication (CRSC) Co. Ltd из Народне републике Кине

Станични ЕССУ уређај користи рачунарску логику да приказује команде и стање скретница, колосечних одсека и станичних сигнала, да управља релевантним сигналима и скретницама, да управља возним и маневарским вожњама у станици. Електронска поставница DS6-60 користи 2 × (2 од 2) редундантну структуру, а све компоненте које се односе на обраду сигурносних информација су двоструко конфигурисане у складу са принципом „заштићено од квара“ и у случају настанка квара у једној тачки, настали квар неће утицати на сигуран рад овог система.

Унутрашњи део сигнално-сигурносног уређаја станице састоји се од:

- уређаја електронске поставнице,
- напојног уређаја за беспрекидно напајање СС уређаја,
- станичне командне поставнице у HMI технологији,
- унутрашње опреме за бројаче осовина (за све станичне и део просторних одсека),
- станичног ТК сателита,
- уређаја система за контролу возова ETCS level 2,
- станичних уређаја система за надзор рада и исправности сигналних уређаја (CSM),
- унутрашњег дела делимично централизованих електронских уређаја аутоматског пружног блока за део међустанично растојања Наумовићево – Суботица за рад у систему пуног обостраног саобраћаја, с тим да је и по редовном и по суседном колосеку режим аутоматског пружног блока који управља и контролише просторне сигнале P52, P62, P51 и P61 и просторне одсеке OpP4L и OpP4D,
- подручног рачунара (FEC) и одговарајућег интерфејса за размену информација и команди са будућим уређајем осигурања станице Александрово (који није предвиђен овим пројектом),
- подручног рачунара (FEC) и одговарајућег интерфејса за размену информација и команди са будућим уређајем осигурања станице Јавна Складишта (који није предвиђен овим пројектом),
- подручног рачунара (FEC) и одговарајућег интерфејса за размену информација и команди са будућим уређајем осигурања станице Биково (који није предвиђен овим пројектом),
- подручног рачунара (FEC) и одговарајућег интерфејса за размену информација и команди са будућим уређајем осигурања станице Шебешић (који није предвиђен овим пројектом),
- подручног рачунара (FEC) и одговарајућег интерфејса за размену информација и команди са будућим уређајем осигурања станице Суботица Фабрика (који није предвиђен овим пројектом).

Сви унутрашњи сигнално-сигурносни уређаји смештени су у постојећој адаптираној згради за СС и ТК уређаје која се налази са леве стране пруге у *km* 176+200 D. У приземљу зграде у просторији број 3 (релејна СС просторија) смештени су сви унутрашњи уређаји ЕССУ и напојни уређај за беспрекидно напајање, у приземљу у просторији број 6 смештене су акумулаторске батерије. На првом спрату, у просторији број 3 налази се канцеларија унутрашњег отправника возова, где су смештене радне станице отправника возова (HMI) за управљање СС уређајима.

Диспозиција унутрашње опреме у поменутим просторијама железничке станице Суботица, као и специфични начини међусобног повезивања делове опреме са потребним детаљима за одржавање СС уређаја дату су у графичком делу документације.

5/1.2.5.3.5. СПОЉАШЊИ СИГНАЛНО-СИГУРНОСНИ УРЕЂАЈИ

5/1.23.5.3.5.1 СИГНАЛИ

За давање сигналних знакова којима се дозвољава или забрањује кретање возова или маневарских уграђени су улазни, излазни, заштитни, гранични-колосечни и маневарски сигнали.

На свим излазним сигналима у путничком делу станице Суботица (Ro1, Ro2, Ro3, Ro4, Ro5, Ro6, Ro7, So1, So2, So3, So4, So5, So6 и Co7) уграђени су светлосни показивачи сигналног знака 78: "Полазак".

Узлазни сигнали Au91, Pu92, Pu94, Pu96, Pu98, Qu92, Qu94, Qu96, Qu98, Su93, Wu92 и Xu91, као и излазни сигнали Qo1, Qo2, Qo3, Qo4, Qo5, Qo6, Qo7, Qo8, Qo9, Qo10, Qo11, Qo12, Qo13, Ro4, Ro5, Po3, Po4, PTo1, PTo2, PTo3, PTo4, PTo5, PTo6, PTo7, PTo8, PTo9, PTo10, PTo11, PTo12, PTo13, Ro6, Ro7, So3, So4, So5, So6 и So7 опремљени су додатним светлосним показивачима брзине, који може да покаже симбол „3“. Преглед путева вожњи када се укључује индикатор брзине дат је у табали зависности у графичком делу документације.

Излазни сигнали Po1 и Po2 опремљени су додатним светлосним показивачи правца, где симбол „N“ означава вожње ка станици Нови Сад, док симбол „А“ означава вожње према станици Александрово.

Излазни сигнали Po4, PTo1, PTo2, PTo3, PTo4, PTo5, PTo6, PTo7, PTo8, PTo9, PTo10, PTo11, PTo12 и PTo13, опремљени су додатним светлосним показивачима правца уграђеним на сигналном стубу, где симбол „N“ означава вожње ка станици Нови Сад, док симбол „S“ означава вожње према станици Сента. Ови сигнали су такође опремљени и светлосним показивачима правца уграђеним на посебном стубу на 1m испред односног сигнала, где симбол „А“ означава вожње ка станици Александрово, док симбол „H“ означава вожње према станици Хоргош.

Излазни сигнали Ro6 и Ro7 опремљени су додатним светлосним показивачи правца, где симбол „P“ означава вожње ка путничком делу станицу (колосеци OKLa, OKDa, OKSa и OKHa), док симбол „T“ означава вожње према колском парку у теретном делу станице.

Излазни сигнали So3, So4, So5, So6 и So7 опремљени су додатним светлосним показивачима правца уграђеним н уграђеним на посебном стубу на 1m испред односног сигнала, где симбол „K“ означава вожње ка станици Келебија, симбол „O“ означава вожње према станици Ором (правац ка Сомбору), док симбол „B“ означава вожње ка станици Баја (будућа пруга ка Мађарској).

У теретном парку станице Суботица уграђени су следећи главни сигнали, посебни предсигнали и понављачи предсигналисања:

- Улазни сигнал из правца станице Наумовићево Pu92 у *km* 174+800 D на типском темељу S51, са десне стране пруге на 2,6m од осе десног колосека, са показивачем брзине и са црвено-белом плочом уочљивости,
- Улазни сигнал из правца станице Наумовићево Pu94 у *km* 174+800 D на типском темељу S51, са леве стране пруге на 2,6m од осе левог колосека, са показивачем брзине и са црвено-белом плочом уочљивости,
- Улазни сигнал из правца станице Сента Pu96 у *km* 174+800 D на типском темељу S51, са десне стране пруге на 2,6m од осе колосека, са показивачем брзине и са црвено-белом плочом уочљивости,

- Улазни сигнал из правца станице Хоргош Au91 у *km* 1+387,78 X на типском темељу S51, са десне стране пруге на 2,6m од осе колосека, са показивачем брзине и са црвено-белом плочом уочљивости,
- Улазни сигнал из правца станице Александрово Pu98 у *km* 174+686 D на типском темељу S51, са десне стране пруге на 2,6m од осе десног колосека, са показивачем брзине и са црвено-белом плочом уочљивости,
- Посебан предсигнал PPu96 у *km* 173+800 D на типском темељу S51, са десне стране пруге на 2,6m од осе колосека, са црно-белом плочом уочљивости,
- Посебан предсигнал PPu98 у *km* 1+396 A на типском темељу S51, са десне стране пруге на 2,6m од осе колосека, са црно-белом плочом уочљивости,
- Посебан предсигнал PAu91 у *km* 2+058 X на типском темељу S51, са десне стране пруге на 2,6m од осе колосека, са црно-белом плочом уочљивости,
- Излазни сигнал Po1 у *km* 175+179,56 D на типском темељу S31, са леве стране колосека на 2,3 m од осе тог колосека, са показивачем правца и са црвено-белом плочом уочљивости,
- Излазни сигнал Po2 у *km* 175+265,14 D на типском темељу S31, са леве стране колосека на 2,3 m од осе тог колосека, са показивачем правца и са црвено-белом плочом уочљивости,
- Излазни сигнал Po3 у *km* 175+177 D на типском темељу S31, са леве стране колосека на 2,3 m од осе тог колосека, са показивачем правца и показивачем брзине и са црвено-белом плочом уочљивости,
- Понављач предсигналисања PPPo3 у *km* 175+695 D на типском темељу S31, са леве стране колосека на 2,3 m од осе тог колосека, са црно-белом плочом уочљивости,
- Излазни сигнал Po4 у *km* 175+456,07 D на типском темељу S31, са леве стране колосека на 2,3 m од осе тог колосека, са показивачем правца и показивачем брзине и са црвено-белом плочом уочљивости,
- Понављач предсигналисања PPPo4 у *km* 175+830 D на типском темељу S31, са леве стране колосека на 2,3 m од осе тог колосека, са црно-белом плочом уочљивости,
- Излазни сигнал PTo1 у *km* 175+558,81 D на типском темељу S31, са леве стране првог колосека на 2,3 m од осе тог колосека, са показивачем правца и показивачем брзине и са црвено-белом плочом уочљивости,
- Излазни сигнал PTo2 у *km* 175+558,81 D на типском темељу S31, са леве стране другог колосека на 2,3 m од осе тог колосека, са показивачем правца и показивачем брзине и са црвено-белом плочом уочљивости,
- Излазни сигнал PTo3 у *km* 175+558,81 D на типском темељу S31, са десне стране трећег колосека на 2,3 m од осе тог колосека, са показивачем правца и показивачем брзине и са црвено-белом плочом уочљивости,
- Излазни сигнал PTo4 у *km* 175+603,54 D на типском темељу S31, са леве стране четвртог колосека на 2,3 m од осе тог колосека, са показивачем правца и показивачем брзине и са црвено-белом плочом уочљивости,
- Излазни сигнал PTo5 у *km* 175+603,54 D на типском темељу S31, са леве стране петог колосека на 2,3 m од осе тог колосека, са показивачем правца и показивачем брзине и са црвено-белом плочом уочљивости,

- Излазни сигнал PTo6 у *km* 175+669,72 D на типском темељу S31, са леве стране шестог колосека на 2,3 m од осе тог колосека, са показивачем правца и показивачем брзине и са црвено-белом плочом уочљивости,
- Излазни сигнал PTo7 у *km* 175+669 D на типском темељу S31, са леве стране седмог колосека на 2,3 m од осе тог колосека, са показивачем правца и показивачем брзине и са црвено-белом плочом уочљивости,
- Излазни сигнал PTo8 у *km* 175+632,39 D на типском темељу S31, са леве стране осмог колосека на 2,3 m од осе тог колосека, са показивачем правца и показивачем брзине и са црвено-белом плочом уочљивости,
- Излазни сигнал PTo9 у *km* 175+520,59 D на типском темељу S31, са леве стране деветог колосека на 2,3 m од осе тог колосека, са показивачем правца и показивачем брзине и са црвено-белом плочом уочљивости,
- Излазни сигнал PTo10 у *km* 175+519,50 D на типском темељу S31, са леве стране петог колосека на 2,3 m од осе тог колосека, са показивачем правца и показивачем брзине и са црвено-белом плочом уочљивости,
- Излазни сигнал PTo11 у *km* 175+518,51 D на типском темељу S31, са леве стране петог колосека на 2,3 m од осе тог колосека, са показивачем правца и показивачем брзине и са црвено-белом плочом уочљивости,
- Излазни сигнал PTo12 у *km* 175+541,21 D на типском темељу S31, са леве стране петог колосека на 2,3 m од осе тог колосека, са показивачем правца и показивачем брзине и са црвено-белом плочом уочљивости,
- Излазни сигнал PTo13 у *km* 175+540,02 D на типском темељу S31, са леве стране петог колосека на 2,3 m од осе тог колосека, са показивачем правца и показивачем брзине и са црвено-белом плочом уочљивости,
- Излазни сигнал Qo1 у *km* 176+363,10 D на типском темељу S31, са десне стране првог колосека на 2,3 m од осе тог колосека, са показивачем брзине и са црвено-белом плочом уочљивости,
- Излазни сигнал Qo2 у *km* 176+370,85 D на типском темељу S31, са десне стране другог колосека на 2,3 m од осе тог колосека, са показивачем брзине и са црвено-белом плочом уочљивости,
- Излазни сигнал Qo3 у *km* 176+359,87 D на типском темељу S31, са десне стране трећег колосека на 2,3 m од осе тог колосека, са показивачем брзине и са црвено-белом плочом уочљивости,
- Излазни сигнал Qo4 у *km* 176+327,71 D на типском темељу S31, са десне стране четвртог колосека на 2,3 m од осе тог колосека, са показивачем брзине и са црвено-белом плочом уочљивости,
- Излазни сигнал Qo5 у *km* 176+242,42 D на типском темељу S31, са десне стране петог колосека на 2,3 m од осе тог колосека, са показивачем брзине и са црвено-белом плочом уочљивости,
- Излазни сигнал Qo6 у *km* 175+917,70 D на типском темељу S31, са десне стране првог колосека на 2,3 m од осе тог колосека, са показивачем брзине и са црвено-белом плочом уочљивости,
- Излазни сигнал Qo7 у *km* 175+938,89 D на типском темељу S31, са десне стране другог колосека на 2,3 m од осе тог колосека, са показивачем брзине и са црвено-белом плочом уочљивости,

- Излазни сигнал Qo8 у *km* 175+939,71 D на типском темељу S31, са десне стране трећег колосека на 2,3 m од осе тог колосека, са показивачем брзине и са црвено-белом плочом уочљивости,
- Излазни сигнал Qo9 у *km* 176+013,72 D на типском темељу S31, са десне стране четвртог колосека на 2,3 m од осе тог колосека, са показивачем брзине и са црвено-белом плочом уочљивости,
- Излазни сигнал Qo10 у *km* 175+989 D на типском темељу S31, са десне стране петог колосека на 2,3 m од осе тог колосека, са показивачем брзине и са црвено-белом плочом уочљивости,
- Излазни сигнал Qo11 у *km* 176+016,73 D на типском темељу S31, са десне стране петог колосека на 2,3 m од осе тог колосека, са показивачем брзине и са црвено-белом плочом уочљивости,
- Излазни сигнал Qo12 у *km* 176+018,16 D на типском темељу S31, са десне стране петог колосека на 2,3 m од осе тог колосека, са показивачем брзине и са црвено-белом плочом уочљивости,
- Излазни сигнал Qo13 у *km* 176+019,76 D на типском темељу S31, са десне стране петог колосека на 2,3 m од осе тог колосека, са показивачем брзине и са црвено-белом плочом уочљивости.

У путничком делу станице Суботица уграђени су следећи главни сигнали, посебни предсигнали и понављачи предсигналисања:

- Улазни сигнал из правца станице Суботица Теретна Qu92 у *km* 175+830 D на типском темељу S51, са десне стране пруге на 2,6m од осе десног колосека, са показивачем брзине и са црвено-белом плочом уочљивости,
- Улазни сигнал из правца станице Суботица Теретна Qu94 у *km* 175+830 D на типском темељу S51, са леве стране пруге на 2,6m од осе левог колосека, са показивачем брзине и са црвено-белом плочом уочљивости,
- Улазни сигнал из правца станице Суботица Теретна Qu96 у *km* 176+081,88 D на типском темељу S51, са десне стране пруге на 2,6m од осе колосека, са показивачем брзине и са црвено-белом плочом уочљивости,
- Улазни сигнал из правца станице Суботица Теретна Qu98 у *km* 176+218,30 D на типском темељу S51, са десне стране пруге на 2,6m од осе десног колосека, са показивачем брзине и са црвено-белом плочом уочљивости,
- Понављач предсигналисања PPQu92 у *km* 175+546D на типском темељу S51, са леве стране пруге на 2,6m од осе колосека, са црно-белом плочом уочљивости,
- Понављач предсигналисања PPQu94 у *km* 175+546D на типском темељу S51, са леве стране пруге на 2,6m од осе колосека, са црно-белом плочом уочљивости,
- Понављач предсигналисања PPQu96 у *km* 175+695D на типском темељу S51, са леве стране пруге на 2,6m од осе колосека, са црно-белом плочом уочљивости,
- Понављач предсигналисања PPQu98 у *km* 175+830D на типском темељу S51, са леве стране пруге на 2,6m од осе колосека, са црно-белом плочом уочљивости,
- Улазни сигнал из правца станице Kelebia Su91 у *km* 177+880 D на типском темељу S51, са десне стране пруге на 2,6m од осе десног колосека, са црвено-белом плочом уочљивости,

- Улазни сигнал из правца станице Kelebia Su93 у *km* 177+880 D на типском темељу S51, са леве стране пруге на 2,6m од осе левог колосека, са показивачем брзине и са црвено-белом плочом уочљивости,
- Посебан предсигнал PSu91 у *km* 179+040 D на типском темељу S51, са десне стране пруге на 2,6m од осе десног колосека, са црвено-белом плочом уочљивости,
- Посебан предсигнал PSu93 у *km* 179+040 D на типском темељу S51, са леве стране пруге на 2,6m од осе левог колосека, са црвено-белом плочом уочљивости,
- Улазни сигнал из правца станице Сомбор Wu92 у *km* 130+778 (S) = 0+535,20 (B) на типском темељу S51, са десне стране пруге на 2,6m од осе колосека, са показивачем брзине и са црвено-белом плочом уочљивости,
- Улазни сигнал из правца станице Баја Xu91 у *km* 130+778 (S) = 0+535,20 (B) на типском темељу S51, са десне стране пруге на 2,6m од осе колосека, са показивачем брзине и са црвено-белом плочом уочљивости,
- Посебан предсигнал PWu92 у *km* 129+762,81 (S) = 1+555 (B) на типском темељу S51, са леве стране пруге на 2,6m од осе колосека, са црно-белом плочом уочљивости,
- Посебан предсигнал PXu91 у *km* 129+762,81 (S) = 1+555 (B) на типском темељу S51, са леве стране пруге на 2,6m од осе колосека, са црно-белом плочом уочљивости,
- Понављач предсигналисања PPXu91 у *km*130+458,81 (S) = 0+855 (B) на типском темељу S51, са леве стране пруге на 2,6m од осе колосека, са црно-белом плочом уочљивости,
- Понављач предсигналисања PPWu92 у *km* 130+458,81 (S) = 0+855 (B) на типском темељу S51, са леве стране пруге на 2,6m од осе колосека, са црно-белом плочом уочљивости,
- Излазни сигнал Ro1 у *km* 176+450,60 D на типском темељу S31, са десне стране првог колосека на 2,3 m од осе тог колосека, са показивачем поласка воза и са црвено-белом плочом уочљивости,
- Излазни сигнал Ro2 у *km* 176+432,38 D на типском темељу S31, са десне стране другог колосека на 2,3 m од осе тог колосека, са показивачем поласка воза и са црвено-белом плочом уочљивости,
- Излазни сигнал Ro3 у *km* 176+450,45 D на типском темељу S31, са десне стране трећег колосека на 2,3 m од осе тог колосека, са показивачем поласка воза и са црвено-белом плочом уочљивости,
- Излазни сигнал Ro4 у *km* 176+527,59 D на типском темељу S31, са десне стране четвртог колосека на 2,3 m од осе тог колосека, са показивачем брзине и поласка воза и са црвено-белом плочом уочљивости,
- Излазни сигнал Ro5 у *km* 176+538 D на типском темељу S31, са десне стране петог колосека на 2,3 m од осе тог колосека, са показивачем брзине и поласка воза и са црвено-белом плочом уочљивости,
- Излазни сигнал Ro6 у *km* 176+553,34 D на типском темељу S31, са десне стране шестог колосека на 2,3 m од осе тог колосека, са показивачем правца (на посебном стубу), брзине и поласка воза, као и са црвено-белом плочом уочљивости,
- Излазни сигнал Ro7 у *km* 176+626,10 D на типском темељу S31, са десне стране седмог колосека на 2,3 m од осе тог колосека, са показивачем правца (на посебном стубу), брзине и поласка воза, као и са црвено-белом плочом уочљивости,

- Излазни сигнал So1 у km 176+863,69 D на типском темељу S31, са десне стране првог колосека на 2,3 m од осе тог колосека, са показивачем брзине и поласка воза и са црвено-белом плочом уочљивости,
- Излазни сигнал So2 у km 176+863,69 D на типском темељу S31, са десне стране другог колосека на 2,3 m од осе тог колосека, са показивачем брзине и поласка воза и са црвено-белом плочом уочљивости,
- Излазни сигнал So3 у km 176+863,20 D на типском темељу S31, са десне стране трећег колосека на 2,3 m од осе тог колосека, са показивачем правца (на посебном стубу), брзине и поласка воза, као и са црвено-белом плочом уочљивости,
- Излазни сигнал So4 у km 176+836,97 D на типском темељу S31, са десне стране четвртог колосека на 2,3 m од осе тог колосека, са показивачем правца (на посебном стубу), брзине и поласка воза, као и са црвено-белом плочом уочљивости,
- Излазни сигнал So5 у km 176+836,97 на типском темељу S31, са десне стране петог колосека на 2,3 m од осе тог колосека, са показивачем правца (на посебном стубу), брзине и поласка воза, као и са црвено-белом плочом уочљивости,
- Излазни сигнал So6 у km 176+826,07 D на типском темељу S31, са десне стране шестог колосека на 2,3 m од осе тог колосека, са показивачем правца (на посебном стубу), брзине и поласка воза, као и са црвено-белом плочом уочљивости,
- Излазни сигнал So7 у km 176+827,17 D на типском темељу S31, са десне стране седмог колосека на 2,3 m од осе тог колосека, са показивачем правца (на посебном стубу), брзине и поласка воза, као и са црвено-белом плочом уочљивости,

План ожичења сигнала, као и план повезивања са унутрашњим уређајима дати су у графичком делу документације.

За управљање маневарским путевима вожње у станици Суботица теретна уграђен је гранични колосечни сигнал GKD1T на типском темељу S21, са десне стране пруге на 2,6m од осе припадајућег колосека, као и следећи маневарски сигнали: ML13tb, ML15tb, ML23tb, ML13ta, ML26t, ML31t, MD32t, ML32t, ML35t, MD35t, ML36t, ML37t, MD37t, ML38t, MD38t, MD39t, ML40t, MD40t, MD50t, ML49t, MD49t, MD52t, ML52t, MD53t, ML53t, ML55t и MP64t, сви маневарски сигнали су уграђени на типском темељу S11, на 2m од осе колосека и на стационажама датим у графичкој документацији.

За управљање маневарским путевима вожње у станици Суботица путничка уграђени су следећи маневарски сигнали: MP1, MD3, ML6, MP6, MP7, ML8, MD8, MD9a, MD9b, MP10, MP11, MP12, ML14, MD15b, ML16, MD17, ML21, MD21, MP24, MD24, MP25, ML30a, MD30a, MP34, MP39, MP47, MP49, MP53, MP54, ML57, MD57, ML62, ML63, MD64, ML65, MD66, MP68, MP77, MD83a, ML84a, ML85, MD85, MD87, MP86, MP87 и MP88, сви маневарски сигнали су уграђени на типском темељу S11, на 2m од осе колосека и на стационажама датим у графичкој документацији.

У графичкој документацији су наведени тачни километарски положаји наведених маневарских и граничних колосечних сигнала, план њиховог ожичења, као и план повезивања са унутрашњим уређајима.

У наредној табели дат је списак уграђених главних станичних сигнала и предсигнала у станици Суботица са прегледом опремљености сигнала са допунским сигналима и пружним membrane бализама система „Indusi-60”.

Сигнал		Допунски сигнали			Бализе	
Ознака	Тип	полазак	правац	брзина	1000/2000 Hz	500Hz
Au91	Улазни	-	-	Да	Да	Да
PAu91	Предсигнал	-	-	-	Да	-
Po1	Излазни	-	Да	-	Да	-
Po2	Излазни	-	Да	-	Да	-
Po3	Излазни	-	Да	Да	Да	-
Po4	Излазни	-	Да	Да	Да	Да
PPPo4	Понављач	-	-	-	-	-
PPu98	Предсигнал	-	-	-	Да	-
PSu91	Предсигнал	-	-	-	Да	-
PSu93	Предсигнал	-	-	-	Да	Да
PTo1	Излазни	-	Да	Да	Да	Да
PTo2	Излазни	-	Да	Да	Да	Да
PTo3	Излазни	-	Да	Да	Да	Да
PTo4	Излазни	-	Да	Да	Да	Да
PTo5	Излазни	-	Да	Да	Да	Да
PTo6	Излазни	-	Да	Да	Да	Да
PTo7	Излазни	-	Да	Да	Да	Да
PTo8	Излазни	-	Да	Да	Да	Да
PTo9	Излазни	-	Да	Да	Да	Да
PTo10	Излазни	-	Да	Да	Да	Да
PTo11	Излазни	-	Да	Да	Да	Да
PTo12	Излазни	-	Да	Да	Да	Да
PTo13	Излазни	-	Да	Да	Да	Да
Pu92	Улазни	-	-	Да	Да	Да
Pu94	Улазни	-	-	Да	Да	Да
Pu96	Улазни	-	-	Да	Да	Да
Pu98	Улазни	-	-	Да	Да	Да
PWu92	Предсигнал	-	-	-	Да	-
PXu91	Предсигнал	-	-	-	Да	-
Qo1	Излазни	-	-	Да	Да	Да
Qo2	Излазни	-	-	Да	Да	Да
Qo3	Излазни	-	-	Да	Да	Да
Qo4	Излазни	-	-	Да	Да	Да
Qo5	Излазни	-	-	Да	Да	Да
Qo6	Излазни	-	-	Да	Да	-
Qo7	Излазни	-	-	Да	Да	-
Qo8	Излазни	-	-	Да	Да	-
Qo9	Излазни	-	-	Да	Да	-
Qo10	Излазни	-	-	Да	Да	-
Qo11	Излазни	-	-	Да	Да	-

Qo12	Излазни	-	-	Да	Да	-
Qo13	Излазни	-	-	Да	Да	-
Qu92	Улазни	-	-	Да	Да	Да
Qu94	Улазни	-	-	Да	Да	-
Qu96	Улазни	-	-	Да	Да	Да
Qu98	Улазни	-	-	Да	Да	Да
Ro1	Излазни	Да	-	-	Да	Да
Ro2	Излазни	Да	-	-	Да	Да
Ro3	Излазни	Да	-	-	Да	Да
Ro4	Излазни	Да	-	Да	Да	-
Ro5	Излазни	Да	-	Да	Да	-
Ro6	Излазни	Да	Да	Да	Да	-
Ro7	Излазни	Да	Да	Да	Да	-
So1	Излазни	Да	-	-	Да	Да
So2	Излазни	Да	-	-	Да	Да
So3	Излазни	Да	Да	Да	Да	Да
So4	Излазни	Да	Да	Да	Да	-
So5	Излазни	Да	Да	Да	Да	-
So6	Излазни	Да	Да	Да	Да	-
So7	Излазни	Да	Да	Да	Да	-
Su91	Улазни	-	-	-	Да	-
Su93	Улазни	-	-	Да	Да	-
Wu92	Улазни	-	-	Да	Да	-
Xu91	Улазни	-	-	Да	Да	-
PPPo3	Понављач	-	-	-	-	-
PPQu92	Понављач	-	-	-	-	-
PPQu94	Понављач	-	-	-	-	-
PPQu96	Понављач	-	-	-	-	-
PPQu98	Понављач	-	-	-	-	-
PPu96	Предсигнал	-	-	-	Да	-
PPWu92	Понављач	-	-	-	-	-
PPXu91	Понављач	-	-	-	-	-

Табела број 3: Преглед опремљености главних сигнала са допунским сигналима и пружним бализама система „Indusi-60”.

5/1.23.5.3.5.2 СКРЕТНИЦЕ И ИСКЛИЗНИЦЕ

У станици Суботица су уграђене 94 просте скретнице, 12 енглеских скретница и 10 исклизница. Све скретнице и исклизнице су опремљене са скретничким електро-поставним справама за централизовано управљање типа ZDJ9-XS, произвођача China Railway Signal & Communication (CRSC) Co. Ltd из Народне републике Кине.

Све скретнице су опремљене скретничким ликовима, са могућношћу електричног осветљења ликова. Сигнални знаци које могу показивати скретнички сигнали су:

- сигнални знак 49: „Вожња у правац уз или низ језичак”,
- сигнални знак 50: „Вожња у скретање”.

5/1.23.5.3.5.3 ОДСЕЦИ

За контролу станичних одсека на у станици суботица уграђени су сензори точкова типа RSR123, произвођача Frauscher из Аустрије. Унутрашња опрема система бројача осовина типа FAdC R2 смештена је у релејној просторији.

План одсека као и план повезивања сензора бројача осовина дат је у графичкој документацији.

5/1.23.5.3.5.4 ПРУЖНИ АУТОСТОП УРЕЂАЈИ

У станици Суботица код свих главних сигнала и предсигнала уграђене су комбиноване пружне бализе 1000/2000 Hz произвођача Галеб ФСУ из Београда.

У станици Суботица је уграђено и 34 пружне бализе 500Hz на станичним улазним и излазним сигналима према табели број 3.

5/1.23.5.3.5.5 ГРЕЈАЊЕ СКРЕТНИЦА

Све скретнице на подручју станице Суботица су опремљене електричним грејачима. Уграђени грејачи скретница се напајају са посебних стубних трафостаница са контактне мреже 25/0,23kV одговарајуће снаге за покривање оптерећења грејача. Уграђено је укупно 10 стубних трафостаница за напајање система грејања скретница. Скретнице се у зависности од типа скретнице опремају са одређеним бројем типских грејача, произвођача China Railway Signal & Communication (CRSC) Co. Ltd из Народне републике Кине. Локација уградње разводних ормара, као и повезивање опреме система грејања скретница дати су у оквиру графичке документације.

5/1.23.5.3.5.6 СПОЉАШЊА ОПРЕМА ЗА ETCS НИВО 2

У књизи 5/2 (Пројекат опремања пруге европским системом за контролу возова /ETCS L2/ су дефинисана места уградње бализних група фиксних бализа. На цртежима планова каблова су приказани положаји фиксних бализних група које припадају систему контроле возова ETCS Ниво 2. Положаји фиксних бализних група су приказани и на одговарајућим цртежима у књизи 5/2.

ОДГОВОРНИ ПРОЈЕКТАНТ

Ђорђе Максимовић
Број лиценце: 352 P517 17

5/1.23.6. НУМЕРИЧКА ДОКУМЕНТАЦИЈА

Важи нумеричка документација из књиге ПЗИ 5/1.23 Осигурање железничке станице Суботица, број дела пројекта 2021-001-ЕЛЕ-5/1.23.

ОДГОВОРНИ ПРОЈЕКТАНТ

Ђорђе Максимовић

Број лиценце: 352 Р517 17

5/1.23.7. ГРАФИЧКА ДОКУМЕНТАЦИЈА

САДРЖАЈ ГРАФИЧКЕ ДОКУМЕНТАЦИЈЕ

Р.Бр.	Број цртежа	Назив цртежа	Веза са цртежом у ПЗИ или документом Извођача*
1.	TS.700.255-5/1.23-C01	План одсека са планом уземљења спољашњих елемената осигурања	2021-001-ЕЛЕ-5/1.23-02
2.	TS.700.255-5/1.23-C02	Табела зависности	2021-001-ЕЛЕ-5/1.23-03 5/1.23-ИЗ
3.	TS.700.255-5/1.23-C03	Изглед станичне поставнице у ММИ технологији	2021-001-ЕЛЕ-5/1.23-05
4.	TS.700.255-5/1.23-C04	Диспозиција унутрашњих уређаја у просторији електронске поставнице	2021-001-ЕЛЕ-5/1.23-06
5.	TS.700.255-5/1.23-C05	Принципијелна блок шема електронске поставнице	2021-001-ЕЛЕ-5/1.23-04
6.	TS.700.255-5/1.23-C06	Блок шема конфигурације модула у кабинетима електронске поставнице	2300-G3220522.12-01* 2300-G3220522.12-02*
7.	TS.700.255-5/1.23-C07	Блок шема конфигурације модула у универзалном сигналном кабинету	2300-G3220522.12-03*
8.	TS.700.255-5/1.23-C08	Блок шема конфигурације модула заштите од грмљавине у кабинету пренапонске заштите	2300-G3220522.12-04*
9.	TS.700.255-5/1.23-C09	Шематски дијаграм избора пренапонске заштите за сигналну опрему	2300-G3220522.12-12*
10.	TS.700.255-5/1.23-C10	План повезивања струјних кола сигналних светиљки и допунских сигнала	2300-G3220522.12-06*
11.	TS.700.255-5/1.23-C11	План повезивања струјних кола скретничких електро-поставних справа	2300-G3220522.12-07*
12.	TS.700.255-5/1.23-C12	План повезивања струјних кола сензора бројача осовина	2300-G3220522.12-08*
13.	TS.700.255-5/1.23-C13	План повезивања струјних кола за управљање пружним membership бализама система Indusi I-60	2300-G3220522.12-09*
14.	TS.700.255-5/1.23-C14	План повезивања струјних кола за контролу стања релеа за управљање пружним бализама система Indusi I-60	2300-G3220522.12-09*
15.	TS.700.255-5/1.23-C15	Шема повезивања контролера EEU I/O са напојним уређајем - пренос индикација стања напојног уређаја на ЕССУ	2300-G3220522.12-10*
16.	TS.700.255-5/1.23-C16	Шема повезивања напајања Универзалног сигналног кабинета (Z)	2300-G3220522.12-11*
17.	TS.700.255-5/1.23-C17	Шема повезивања EEU контролера за скретнице са Универзалним сигналним кабинетом	2300-G3220522.12-13*

18.	TS.700.255-5/1.23-C18	План повезивања контролера EEU на реглете кабинета за заштиту од грмљавине - Завршни кабловски рам	2300-G3220522.12-15*
19.	TS.700.255-5/1.23-C19	Детаљан план повезивања контаката релеа у групи релеа LSBJ на терминалу Z-10 универзалног сигналног кабинета	2300-G3220522.12-16*
20.	TS.700.255-5/1.23-C20	Преглед повезивања потрошача на напојном уређају	JX0471.00.00-SRB-Subotica*
21.	TS.700.255-5/1.23-C21	Принципијелна блок шема напојног уређаја	2021-001-ЕЛЕ-5/1.23-07
22.	TS.700.255-5/1.23-C22	Интелигентни панелни система за напајање сигнално-сигурносних уређаја PKX1 - ожичење кабинета напојног уређаја	JX0471.00.00-SRB-Subotica*
23.	TS.700.255-5/1.23-C23	Колосечна ситуација са спољним елементима осигурања, планом и трасом каблова (ситуациони цртеж)	2021-001-ЕЛЕ-5/1.23-01 5/1.23-И1, 5/1.23-И2
24.	TS.700.255-5/1.23-C24	План повезивања каблова у кабловским разделним ормарима	2300-G3220522.12-18*
25.	TS.700.255-5/1.23-C25	Упрошћена колосечна ситуација са распоредом елемената, планом и трасом каблова за грејање скретница	2021-001-ЕЛЕ-5/1.23-08 5/1.23-И5
26.	TS.700.255-5/1.23-C26	Блок шема система за грејање скретница са планом повезивања каблова	2021-001-ЕЛЕ-5/1.23-09
27.	TS.700.255-5/1.23-C27	Прорачун система грејања скретница	2021-001-ЕЛЕ-5/1.23-10
28.	TS.700.255-5/1.23-C28	Типски цртеж ранжирног ормара за повезивање грејача скретница - РОГЗ, са планом унутрашњег ожичења	Техничка документација извођача радова CRSC
29.	TS.700.255-5/1.23-C29	Типски цртеж изгледа и начина уградње посебног стуба са два показивача правца	5/1.23-И2: Техничко решење пројектанта из дописа CC/JV/NSSB/TEC/2024-063
30.	TS.700.255-5/1.23-C30	Начин уградње сигнала у станици Суботица након измене решења из пројекта ПЗИ	5/1.23-И4, 5/1.23-И6: Техничко решење пројектанта из дописа CC/JV/NSSB/TEC/2024-219

СТАНИЦА СУБОТИЦА ТЕРЕТНА
STATION SUBOTICA FREIGHT

СТАНИЦА СУБОТИЦА ПУТНИЧКА
STATION SUBOTICA PASSENGER

VOZNE VOŽNJE U ZONI TERETNOG DELA STANICE I PROLAZNIH KOLOSEKA
TRAIN MOVEMENTS IN ZONE OF THE FREIGHT STATION AND PASSING THROUGH TRACKS

prolazne vožnje passing through routes	P2-Q2-1, P2-Q2-2, P2-Q2-3.1, P2-Q2-3.2, P2-Q2-4, P2-Q2-5, P2-Q2-6, P2-Q2-7.1, P2-Q2-7.2, P2-Q6-3.1, P2-Q6-3.2, P2-Q6-4, P2-Q6-5, P2-Q6-6, P2-Q6-7.1, P2-Q6-7.2, P2-Q8-4, P2-Q8-5, P2-Q8-6, P2-Q8-7.1, P2-Q8-7.2, P2-Qo1-6, P2-Qo1-7.1, P2-Qo1-7.2, P2-Qo2-6, P2-Qo2-7.1, P2-Qo2-7.2, P2-Qo3-6, P2-Qo3-7.1, P2-Qo3-7.2, P2-Qo4-6, P2-Qo4-7.1, P2-Qo4-7.2, P2-Qo5-6, P2-Qo5-7.1, P2-Qo5-7.2, P2-Qo6-6, P2-Qo6-7.1, P2-Qo6-7.2, P2-Qo7-6, P2-Qo7-7.1, P2-Qo7-7.2, P2-Qo8-6, P2-Qo8-7.1, P2-Qo8-7.2, P2-Qo9-6, P2-Qo9-7.1, P2-Qo9-7.2, P2-Qo10-6, P2-Qo10-7.1, P2-Qo10-7.2, P2-Qo11-6, P2-Qo11-7.1, P2-Qo11-7.2, P2-Qo12-6, P2-Qo12-7.1, P2-Qo12-7.2, P2-Qo13-6, P2-Qo13-7.1, P2-Qo13-7.2 P4-Q4-1, P4-Q4-2, P4-Q4-3.1, P4-Q4-3.2, P4-Q4-4, P4-Q4-5, P4-Q4-6, P4-Q4-7.1, P4-Q4-7.2, P4-Q2-1, P4-Q2-2, P4-Q2-3.1, P4-Q2-3.2, P4-Q2-4, P4-Q2-5, P4-Q2-6, P4-Q2-7.1, P4-Q2-7.2, P4-Q6-3.1, P4-Q6-3.2, P4-Q6-4, P4-Q6-5, P4-Q6-6, P4-Q6-7.1, P4-Q6-7.2, P4-Q8-4, P4-Q8-5, P4-Q8-6, P4-Q8-7.1, P4-Q8-7.2, P4-Qo1-6, P4-Qo1-7.1, P4-Qo1-7.2, P4-Qo2-6, P4-Qo2-7.1, P4-Qo2-7.2, P4-Qo3-6, P4-Qo3-7.1, P4-Qo3-7.2, P4-Qo4-6, P4-Qo4-7.1, P4-Qo4-7.2, P4-Qo5-6, P4-Qo5-7.1, P4-Qo5-7.2, P4-Qo6-6, P4-Qo6-7.1, P4-Qo6-7.2, P4-Qo7-6, P4-Qo7-7.1, P4-Qo7-7.2, P4-Qo8-6, P4-Qo8-7.1, P4-Qo8-7.2, P4-Qo9-6, P4-Qo9-7.1, P4-Qo9-7.2, P4-Qo10-6, P4-Qo10-7.1, P4-Qo10-7.2, P4-Qo11-6, P4-Qo11-7.1, P4-Qo11-7.2, P4-Qo12-6, P4-Qo12-7.1, P4-Qo12-7.2, P4-Qo13-6, P4-Qo13-7.1, P4-Qo13-7.2 P6-Q6-3.1, P6-Q6-3.2, P6-Q6-4, P6-Q6-5, P6-Q6-6, P6-Q6-7.1, P6-Q6-7.2, P6-Q8-4, P6-Q8-5, P6-Q8-6, P6-Q8-7.1, P6-Q8-7.2, P6-Qo1-6, P6-Qo1-7.1, P6-Qo1-7.2, P6-Qo2-6, P6-Qo2-7.1, P6-Qo2-7.2, P6-Qo3-6, P6-Qo3-7.1, P6-Qo3-7.2, P6-Qo4-6, P6-Qo4-7.1, P6-Qo4-7.2, P6-Qo5-6, P6-Qo5-7.1, P6-Qo5-7.2, P6-Qo6-6, P6-Qo6-7.1, P6-Qo6-7.2, P6-Qo7-6, P6-Qo7-7.1, P6-Qo7-7.2, P6-Qo8-6, P6-Qo8-7.1, P6-Qo8-7.2, P6-Qo9-6, P6-Qo9-7.1, P6-Qo9-7.2, P6-Qo10-6, P6-Qo10-7.1, P6-Qo10-7.2, P6-Qo11-6, P6-Qo11-7.1, P6-Qo11-7.2, P6-Qo12-6, P6-Qo12-7.1, P6-Qo12-7.2, P6-Qo13-6, P6-Qo13-7.1, P6-Qo13-7.2 P8-Q4-1, P8-Q4-2, P8-Q4-3.1, P8-Q4-3.2, P8-Q4-4, P8-Q4-5, P8-Q4-6, P8-Q4-7.1, P8-Q4-7.2, P8-Q2-1, P8-Q2-2, P8-Q2-3.1, P8-Q2-3.2, P8-Q2-4, P8-Q2-5, P8-Q2-6, P8-Q2-7.1, P8-Q2-7.2, P8-Q6-3, P8-Q6-4, P8-Q6-5, P8-Q6-6, P8-Q6-7.1, P8-Q6-7.2, P8-Q8-4, P8-Q8-5, P8-Q8-6, P8-Q8-7.1, P8-Q8-7.2, P8-Qo1-6, P8-Qo1-7.1, P8-Qo1-7.2, P8-Qo2-6, P8-Qo2-7.1, P8-Qo2-7.2, P8-Qo3-6, P8-Qo3-7.1, P8-Qo3-7.2, P8-Qo4-6, P8-Qo4-7.1, P8-Qo4-7.2, P8-Qo5-6, P8-Qo5-7.1, P8-Qo5-7.2, P8-Qo6-6, P8-Qo6-7.1, P8-Qo6-7.2, P8-Qo7-6, P8-Qo7-7.1, P8-Qo7-7.2, P8-Qo8-6, P8-Qo8-7.1, P8-Qo8-7.2, P8-Qo9-6, P8-Qo9-7.1, P8-Qo9-7.2, P8-Qo10-6, P8-Qo10-7.1, P8-Qo10-7.2, P8-Qo11-6, P8-Qo11-7.1, P8-Qo11-7.2, P8-Qo12-6, P8-Qo12-7.1, P8-Qo12-7.2, P8-Qo13-6, P8-Qo13-7.1, P8-Qo13-7.2 A1-Q8-4, A1-Q8-5, A1-Q8-6, A1-Q8-7.1, A1-Q8-7.2, A1-Qo1-6, A1-Qo1-7.1, A1-Qo1-7.2, A1-Qo2-6, A1-Qo2-7.1, A1-Qo2-7.2, A1-Qo3-6, A1-Qo3-7.1, A1-Qo3-7.2, A1-Qo4-6, A1-Qo4-7.1, A1-Qo4-7.2, A1-Qo5-6, A1-Qo5-7.1, A1-Qo5-7.2, A1-Qo6-6, A1-Qo6-7.1, A1-Qo6-7.2, A1-Qo7-6, A1-Qo7-7.1, A1-Qo7-7.2, A1-Qo8-6, A1-Qo8-7.1, A1-Qo8-7.2, A1-Qo9-6, A1-Qo9-7.1, A1-Qo9-7.2, A1-Qo10-6, A1-Qo10-7.1, A1-Qo10-7.2, A1-Qo11-6, A1-Qo11-7.1, A1-Qo11-7.2, A1-Qo12-6, A1-Qo12-7.1, A1-Qo12-7.2, A1-Qo13-6, A1-Qo13-7.1, A1-Qo13-7.2
ulazne vožnje entry routes	P2-Q2, P2-Q6, P2-Q8, P2-Qo1.1, P2-Qo1.2, P2-Qo2.1, P2-Qo2.2, P2-Qo3.1, P2-Qo3.2, P2-Qo4.1, P2-Qo4.2, P2-Qo5.1, P2-Qo5.2, P2-Qo6.1, P2-Qo6.2, P2-Qo7.1, P2-Qo7.2, P2-Qo8.1, P2-Qo8.2, P2-Qo9.1, P2-Qo9.2, P2-Qo10.1, P2-Qo10.2, P2-Qo11.1, P2-Qo11.2, P2-Qo12.1, P2-Qo12.2, P2-Qo13.1, P2-Qo13.2 P4-Q4, P4-Q2, P4-Q6, P4-Q8, P4-Qo1.1, P4-Qo1.2, P4-Qo2.1, P4-Qo2.2, P4-Qo3.1, P4-Qo3.2, P4-Qo4.1, P4-Qo4.2, P4-Qo5.1, P4-Qo5.2, P4-Qo6.1, P4-Qo6.2, P4-Qo7.1, P4-Qo7.2, P4-Qo8.1, P4-Qo8.2, P4-Qo9.1, P4-Qo9.2, P4-Qo10.1, P4-Qo10.2, P4-Qo11.1, P4-Qo11.2, P4-Qo12.1, P4-Qo12.2, P4-Qo13.1, P4-Qo13.2 P6-Q6, P6-Q8, P6-Qo1.1, P6-Qo1.2, P6-Qo2.1, P6-Qo2.2, P6-Qo3.1, P6-Qo3.2, P6-Qo4.1, P6-Qo4.2, P6-Qo5.1, P6-Qo5.2, P6-Qo6.1, P6-Qo6.2, P6-Qo7.1, P6-Qo7.2, P6-Qo8.1, P6-Qo8.2, P6-Qo9.1, P6-Qo9.2, P6-Qo10.1, P6-Qo10.2, P6-Qo11.1, P6-Qo11.2, P6-Qo12.1, P6-Qo12.2, P6-Qo13.1, P6-Qo13.2 P8-Q4, P8-Q2, P8-Q6, P8-Q8, P8-Qo1.1, Po8-Qo1.2, P8-Qo2.1, P8-Qo2.2, P8-Qo3.1, P8-Qo3.2, P8-Qo4.1, P8-Qo4.2, P8-Qo5.1, P8-Qo5.2, P8-Qo6.1, P8-Qo6.2, P8-Qo7.1, P8-Qo7.2, P8-Qo8.1, P8-Qo8.2, P8-Qo9.1, P8-Qo9.2, P8-Qo10.1, P8-Qo10.2, P8-Qo11.1, P8-Qo11.2, P8-Qo12.1, P8-Qo12.2, P8-Qo13.1, P8-Qo13.2 A1-Q8, A1-Qo1.1, A1-Qo1.2, A1-Qo2.1, A1-Qo2.2, A1-Qo3.1, A1-Qo3.2, A1-Qo4.1, A1-Qo4.2, A1-Qo5.1, A1-Qo5.2, , A1-Qo6.1, A1-Qo6.2, A1-Qo7.1, A1-Qo7.2, A1-Qo8.1, A1-Qo8.2, A1-Qo9.1, A1-Qo9.2, A1-Qo10.1, A1-Qo10.2, A1-Qo11.1, A1-Qo11.2, A1-Qo12.1, A1-Qo12.2, A1-Qo13.1, A1-Qo13.2
izlazne vožnje exit routes	Po2-P2, Po3-P2, Po4-P2, PTo1-P2, PTo2-P2, PTo3-P2, PTo4-P2, PTo5-P2, PTo6-P2, PTo7-P2, PTo8-P2, PTo9-P2, PTo10-P2, PTo11-P2, PTo12-P2, PTo13-P2 Po1-P4, Po2-P4, Po3-P4, Po4-P4, PTo1-P4, PTo2-P4, PTo3-P4, PTo4-P4, PTo5-P4, PTo6-P4, PTo7-P4, PTo8-P4, PTo9-P4, PTo10-P4, PTo11-P4, PTo12-P4, PTo13-P4 Po3-P6, Po4-P6, PTo1-P6, PTo2-P6, PTo3-P6, PTo4-P6, PTo5-P6, PTo6-P6, PTo7-P6, PTo8-P6, PTo9-P6, PTo10-P6, PTo11-P6, PTo12-P6, PTo13-P6 Po1-P8, Po2-P8, Po3-P8, Po4-P8, PTo1-P8, PTo2-P8, PTo3-P8, PTo4-P8, PTo5-P8, PTo6-P8, PTo7-P8, PTo8-P8, PTo9-P8, PTo10-P8, PTo11-P8, PTo12-P8, PTo13-P8 Po4-A1, PTo1-A1, PTo2-A1, PTo3-A1, PTo4-A1, PTo5-A1, PTo6-A1, PTo7-A1, PTo8-A1, PTo9-A1, PTo10-A1, PTo11-A1, PTo12-A1, PTo13-A1
vožnje na pozivni signal call-on routes	PP2-Q2, PP2-Q6, PP2-Q8, PP2-Qo1, PP2-Qo2, PP2-Qo3, PP2-Qo4, PP2-Qo5, PP2-Qo6, PP2-Qo7, PP2-Qo8, PP2-Qo9, PP2-Qo10, PP2-Qo11, PP2-Qo12, PP2-Qo13 PP4-Q4, PP4-Q2, PP4-Q6, PP4-Q8, PP4-Qo1, PP4-Qo2, PP4-Qo3, PP4-Qo4, PP4-Qo5, PP4-Qo6, PP4-Qo7, PP4-Qo8, PP4-Qo9, PP4-Qo10, PP4-Qo11, PP4-Qo12, PP4-Qo13 PP6-Q6, PP6-Q8, PP6-Qo1, PP6-Qo2, PP6-Qo3, PP6-Qo4, PP6-Qo5, PP6-GKL30T, PP6-GKD27T, PP6-GKL27T, PP6-GKL28T, PP8-Q4, PP8-Q2, PP8-Q6, PP8-Q8, PP8-Qo1, PP8-Qo2, PP8-Qo3, PP8-Qo4, PP8-Qo5, PP8-Qo6, PP8-Qo7, PP8-Qo8, PP8-Qo9, PP8-Qo10, PP8-Qo11, PP8-Qo12, PP8-Qo13 PA1-Q8, PA1-Qo1, PA1-Qo2, PA1-Qo3, PA1-Qo4, PA1-Qo5, PA1-Qo6, PA1-Qo7, PA1-Qo8, PA1-Qo9, PA1-Qo10, PA1-Qo11, PA1-Qo12, PA1-Qo13

LEGENDA: / LEGEND:

prolazne vožnje	passing through routes
ulazne vožnje	entry routes
izlazne vožnje	exit routes
vožnje na pozivni signal	call-on routes
put pretrčavanja	overlap
manevarske vožnje	shunting routes

VOZNE VOŽNJE 1
TRAFFIC ROUTES 1

SUBOTICA

VOZNE VOŽNJE U ZONI PUTNIČKOG DELA STANICE
TRAIN MOVEMENTS IN ZONE OF THE PASSENGER STATION

prolazne vožnje passing through routes	Q2-1-S1, Q2-1-S3, Q2-2-S1, Q2-2-S3, Q2-3-S1.1, Q2-3-S1.2, Q2-3-S1.3, Q2-3-S1.4, Q2-3-S3.1, Q2-3-S3.2, Q2-3-S3.3, Q2-3-S3.4, Q2-3-S3.5, Q2-3-S3.6, Q2-3-W2.1, Q2-3-W2.2, Q2-3-X1.1, Q2-3-X1.2, Q2-4-S1.1, Q2-4-S1.2, Q2-4-S3.1, Q2-4-S3.2, Q2-4-S3.3, Q2-4-S3.4, Q2-4-W2.1, Q2-4-W2.2, Q2-4-X1.1, Q2-4-X1.2, Q2-5-S1.1, Q2-5-S1.2, Q2-5-S3.1, Q2-5-S3.2, Q2-5-S3.3, Q2-5-S3.4, Q2-5-W2.1, Q2-5-W2.2, Q2-5-X1.1, Q2-5-X1.2, Q2-6-S1.1, Q2-6-S1.2, Q2-6-S3.1, Q2-6-S3.2, Q2-6-S3.3, Q2-6-W2.1, Q2-6-W2.2, Q2-6-X1, Q2-7-S1, Q2-7-S3, Q2-7-W2, Q2-7-X1, Q4-1-S1, Q4-1-S3, Q4-2-S1.1, Q2-4-S1.2, Q4-2-S3.1, Q4-2-S3.2, Q4-3-S1.1, Q4-3-S1.2, Q4-3-S1.3, Q4-3-S1.4, Q4-3-S1.5, Q4-3-S1.6, Q4-3-S3.1, Q4-3-S3.2, Q4-3-S3.3, Q4-3-S3.4, Q4-3-S3.5, Q4-3-S3.6, Q4-3-S3.7, Q4-3-S3.8, Q4-3-S3.9, Q4-3-W2.1, Q4-3-W2.2, Q4-3-W2.3, Q4-3-X1.1, Q4-3-X1.2, Q4-3-X1.3, Q4-4-S1.1, Q4-4-S1.2, Q4-4-S3.1, Q4-4-S3.2, Q4-4-S3.3, Q4-4-S3.4, Q4-4-W2.1, Q4-4-W2.2, Q4-4-X1.1, Q4-4-X1.2, Q4-5-S1.1, Q4-5-S1.2, Q4-5-S3.1, Q4-5-S3.2, Q4-5-S3.3, Q4-5-S3.4, Q4-5-W2.1, Q4-5-W2.2, Q4-5-X1.1, Q4-5-X1.2, Q4-6-S1, Q4-6-S3.1, Q4-6-S3.2, Q4-6-S3.3, Q4-6-W2.1, Q4-6-W2.2, Q4-6-X1, Q4-7-S1, Q4-7-S3, Q4-7-W2, Q4-7-X1, Q6-3-S1.1, Q6-3-S1.2, Q6-3-S3.1, Q6-3-S3.2, Q6-3-S3.3, Q6-3-W2, Q6-3-X1, Q6-4-S1.1, Q6-4-S1.2, Q6-4-S3.1, Q6-4-S3.2, Q6-4-S3.3, Q6-4-S3.4, Q6-4-W2.1, Q6-4-W2.2, Q6-4-X1.1, Q6-4-X1.2, Q6-5-S1.1, Q6-5-S1.2, Q6-5-S3.1, Q6-5-S3.2, Q6-5-S3.3, Q6-5-S3.4, Q6-5-W2.1, Q6-5-W2.2, Q6-5-X1.1, Q6-5-X1.2, Q6-6-S1, Q6-6-S3.1, Q6-6-S3.2, Q6-6-S3.3, Q6-6-W2.1, Q6-6-W2.2, Q6-6-X1, Q6-7-S1, Q6-7-S3, Q6-7-W2, Q6-7-X1, Q8-4-S1, Q8-4-S3.1, Q8-4-S3.2, Q8-4-W2, Q8-4-X1, Q8-5-S1, Q8-5-S3.1, Q8-5-S3.2, Q8-5-W2, Q8-5-X1, Q8-6-S1, Q8-6-S3.1, Q8-6-S3.2, Q8-6-S3.3, Q8-6-W2.1, Q8-6-W2.2, Q8-6-X1, Q8-7-S1, Q8-7-S3, Q8-7-W2, Q8-7-X1, Qo1-6-S1, Qo1-6-S3.1, Qo1-6-S3.2, Qo1-6-S3.3, Qo1-6-W2.1, Qo1-6-W2.2, Qo1-6-X1, Qo1-7-S1, Qo1-7-S3, Qo1-7-W2, Qo1-7-X1, Qo2-6-S1, Qo2-6-S3.1, Qo2-6-S3.2, Qo2-6-S3.3, Qo2-6-W2.1, Qo2-6-W2.2, Qo2-6-X1, Qo2-7-S1, Qo2-7-S3, Qo2-7-W2, Qo2-7-X1, Qo3-6-S1, Qo3-6-S3.1, Qo3-6-S3.2, Qo3-6-S3.3, Qo3-6-W2.1, Qo3-6-W2.2, Qo3-6-X1, Qo3-7-S1.1, Qo3-7-S1.2, Qo3-7-S3.1, Qo3-7-S3.2, Qo3-7-W2.1,Qo3-7-W2.2, Qo3-7-X1.1, Qo3-7-X1.2, Qo4-6-S1, Qo4-6-S3.1, Qo4-6-S3.2, Qo4-6-S3.3, Qo4-6-W2.1, Qo4-6-W2.2, Qo4-6-X1, Qo4-7-S1, Qo4-7-S3, Qo4-7-W2, Qo4-7-X1, Qo5-6-S1, Qo5-6-S3.1, Qo5-6-S3.2, Qo5-6-S3.3, Qo5-6-W2.1, Qo5-6-W2.2, Qo5-6-X1, Qo5-7-S1, Qo5-7-S3, Qo5-7-W2, Qo5-7-X1, Qo6-6-S1, Qo6-6-S3.1, Qo6-6-S3.2, Qo6-6-S3.3, Qo6-6-W2.1, Qo6-6-W2.2, Qo6-6-X1, Qo6-7-S1, Qo6-7-S3, Qo6-7-W2, Qo6-7-X1, Qo7-6-S1, Qo7-6-S3.1, Qo7-6-S3.2, Qo7-6-S3.3, Qo7-6-W2.1, Qo7-6-W2.2, Qo7-6-X1, Qo7-7-S1, Qo7-7-S3, Qo7-7-W2, Qo7-7-X1, Qo8-6-S1, Qo8-6-S3.1, Qo8-6-S3.2, Qo8-6-S3.3, Qo8-6-W2.1, Qo8-6-W2.2, Qo8-6-X1, Qo8-7-S1, Qo8-7-S3, Qo8-7-W2, Qo8-7-X1, Qo9-6-S1, Qo9-6-S3.1, Qo9-6-S3.2, Qo9-6-S3.3, Qo9-6-W2.1, Qo9-6-W2.2, Qo9-6-X1, Qo9-7-S1, Qo9-7-S3, Qo9-7-W2, Qo9-7-X1, Qo10-6-S1, Qo10-6-S3.1, Qo10-6-S3.2, Qo10-6-S3.3, Qo10-6-W2.1, Qo10-6-W2.2, Qo10-6-X1, Qo10-7-S1, Qo10-7-S3, Qo10-7-W2, Qo10-7-X1 Qo11-6-S1, Qo11-6-S3.1, Qo11-6-S3.2, Qo11-6-S3.3, Qo11-6-W2.1, Qo11-6-W2.2, Qo11-6-X1, Qo11-7-S1, Qo11-7-S3, Qo11-7-W2, Qo11-7-X1, Qo12-6-S1, Qo12-6-S3.1, Qo12-6-S3.2, Qo12-6-S3.3, Qo12-6-W2.1, Qo12-6-W2.2, Qo12-6-X1, Qo12-7-S1, Qo12-7-S3, Qo12-7-W2, Qo12-7-X1, Qo13-6-S1, Qo13-6-S3.1, Qo13-6-S3.2, Qo13-6-S3.3, Qo13-6-W2.1, Qo13-6-W2.2, Qo13-6-X1, Qo13-7-S1, Qo13-7-S3, Qo13-7-W2, Qo13-7-X1
ulazne vožnje entry routes	Q2-1, Q2-2, Q2-3.1, Q2-3.2, Q2-3.3, Q2-3.4, Q2-4.1, Q2-4.2, Q2-5.1, Q2-5.2, Q2-6, Q2-7.1, Q2-7.2, Q4-1, Q4-2.1, Q4-2.2, Q4-3.1, Q4-3.2, Q4-3.3, Q4-3.4, Q4-3.5, Q4-3.6, Q4-4.1, Q4-4.2, Q4-5.1, Q4-5.2, Q4-6, Q4-7.1, Q4-7.2, Q6-3.1, Q6-3.2, Q6-4.1, Q6-4.2, Q6-5.1, Q6-5.2, Q6-6, Q6-7.1, Q6-7.2, Q8-4, Q8-5, Q8-6, Q8-7.1, Q8-7.2, Qo1-6, Qo1-7.1, Qo1-7.2, Qo2-6, Qo2-7.1, Qo2-7.2, Qo3-6, Qo3-7.1, Qo3-7.2, Qo3-7.3, Qo3-7.4, Qo4-6, Qo4-7.1, Qo4-7.2, Qo5-6, Qo5-7.1, Qo5-7.2, Qo6-6, Qo6-7.1, Qo6-7.2, Qo7-6, Qo7-7.1, Qo7-7.2, Qo8-6, Qo8-7.1, Qo8-7.2, Qo9-6, Qo9-7.1, Qo9-7.2, Qo10-6, Qo10-7.1, Qo10-7.2, Qo11-6, Qo11-7.1, Qo11-7.2 Qo12-6, Qo12-7.1, Qo12-7.2 Qo13-6, Qo13-7.1, Qo13-7.2
vožnje na pozivni signal call-on routes	PQ2-1, PQ2-2, PQ2-3.1, PQ2-3.2, PQ2-4.1, PQ2-4.2, PQ2-5.1, PQ2-5.2, PQ2-6, PQ2-7, PQ4-1, PQ4-2.1, PQ4-2.2, PQ4-3.1, PQ4-3.2, PQ4-3.3, PQ4-4.1, PQ4-4.2, PQ4-5.1, PQ4-5.2, PQ4-6, PQ4-7, PQ6-3, PQ6-4.1, PQ6-4.2, PQ6-5.1, PQ6-5.2, PQ6-6, PQ6-7, PQ8-4, PQ8-5, PQ8-6, PQ8-7

Лист: 01 од 50
Sheet: 01 of 50

Пројектант / Designer:
Институт Михајло Пупин доо
Волгина 15, 11000 Београд
www.pupin.rs

Инвеститор / Investor:
Инфраструктура железнице Србије а.д.
Немањина 6, 11000 Београд
www.infrazs.rs

Извођач / Contractor: Конзорцијум / Joint Venture:
China Railway International Co., Ltd.
Serbia Ogranak Beograd
Rajka Mitića 8, 11000 Beograd
China Communication Construction Co.Ltd.
Serbia Ogranak Beograd-Savski Venac
Paje Adamova 2, 11000 Beograd

Подизвођач / Subcontractor:
CRSC International Co., LTD.
Ogranak Beograd,
Omladinskih brigada 21, 11070 Novi Beograd

Објекат / Project:
Пруга Београд - Суботица - државна граница (Келебија), ДЕОНИЦА ПРУГЕ НОВИ САД - СУБОТИЦА - ДРЖАВНА ГРАНИЦА (КЕЛЕБИЈА), у Новом Саду, Кисачу, Степановићеву, Змајеву, Врбасу, Ловћенцу, Малом Иђошу, Бачкој Тополи, Жеднику, Наумовићеву и Суботици, у катастарским општинама наведеним на насловној страни техничке документације и на катастарским парцелама према списку приложеном у Главној свесци /

Belgrade - Subotica - State border (Kelebija) railway line, SECTION NOVI SAD - SUBOTICA STATE BORDER (KELEBIJA), at Novi Sad, Kisač, Stepanovićevo, Zmajevo, Vrbas, Lovćenac, Mali Idjoš, Bačka Topola, Žednik, Naumovićevo and Subotica, in cadastral municipalities listed on the cover page of this Design, on cadastral plots listed in General Volume

Врста техничке документације / Technical documentation type:
ПИО/ABD Пројекат изведеног објекта / As-built Design

Ознака и назив дела Пројекта / Designation and name of the part of design:
5/1.23 Осигурање железничке станице Суботица / Signalling/interlocking systems in Subotica railway station

Назив цртежа / Drawing name:
Табела зависности / Table of dependencies

Одговорни пројектант / Responsible designer:
Ђорђе Максимовић, дипл.инж.ел.
Број лиценце / License number: 353 P422 17

Сарадници / Associates:
Владимир Бошковић, инж.маш.
Марко Ралић, дипл.ел.инж.

Број Пројекта / Design number:	Датум / Date:	Размера / Scale:	Број цртежа / Drawing number:
TC.700.255-5/1.23	Септембар / September 2024.	-	TS.700.255-5/1.23-C02

VOZNE VOŽNJE U ZONI PUTNIČKOG DELA STANICE TRAIN MOVEMENTS IN ZONE OF THE PASSENGER STATION	
prolazne vožnje passing through routes	S1-1-Po1, S1-1-Po2, S1-2-Po1.1, S1-2-Po1.2, S1-2-Po2, S1-3-Po1.1, S1-3-Po1.2, S1-3-Po1.3, S1-3-Po1.4, S1-3-Po1.5, S1-3-Po1.6, S1-3-Po2.1, S1-3-Po2.2, S1-3-Po2.3, S1-3-Po2.4, S1-3-Po3.1, S1-3-Po3.2, S1-3-Po3.3, S1-3-Po3.4, S1-4-Po1.1, S1-4-Po1.2, S1-4-Po2.1, S1-4-Po2.2, S1-4-Po3.1, S1-4-Po3.2, S1-4-Po3.3, S1-4-Po3.4, S1-4-Po4, S1-5-Po1.1, S1-5-Po1.2, S1-5-Po2.1, S1-5-Po2.2, S1-5-Po3.1, S1-5-Po3.2, S1-5-Po3.3, S1-5-Po3.4, S1-5-Po4, S1-6-Po1, S1-6-Po2, S1-6-Po3.1, S1-6-Po3.2, S1-6-Po4, S1-6-PTo1, S1-6-PTo2, S1-6-PTo3, S1-6-PTo4, S1-6-PTo5, S1-6-PTo6, S1-6-PTo7, S1-6-PTo8, S1-6-PTo9, S1-6-PTo10, S1-6-PTo11, S1-6-PTo12, S1-6-PTo13, S1-7-Po1, S1-7-Po2, S1-7-Po3.1, S1-7.Po3.2, S1-7-Po4, S1-7-PTo1, S1-7-PTo2, S1-7-PTo3, S1-7-PTo4, S1-7-PTo5, S1-7-PTo6, S1-7-PTo7, S1-7-PTo8, S1-7-PTo9, S1-7-PTo10, S1-7-PTo11, S1-7-PTo12, S1-7-PTo13 S3-1-Po1, S3-1-Po2, S3-2-Po1.1, S3-2-Po1.2, S3-2-Po2, S3-3-Po1.1, S3-3-Po1.2, S3-3-Po1.3, S3-3-Po1.4, S3-3-Po1.5, S3-3-Po1.6, S3-3-Po1.7, S3-3-Po1.8, S3-3-Po1.9, S3-3-Po2.1, S3-3-Po2.2, S3-3-Po2.3, S3-3-Po2.4, S3-3-Po2.5, S3-3-Po2.6, S3-3-Po3.1, S3-3-Po3.2, S3-3-Po3.3, S3-3-Po3.4, S3-3-Po3.5, S3-3-Po3.6, S3-4-Po1.1, S3-4-Po1.2, S3-4-Po1.3, S3-4-Po1.4, S3-4-Po2.1, S3-4-Po2.2, S3-4-Po2.3, S3-4-Po2.4, S3-4-Po3.1, S3-4-Po3.2, S3-4-Po3.3, S3-4-Po3.4, S3-4-Po3.5, S3-4-Po3.6, S3-4-Po3.7, S3-4-Po3.8, S3-4-Po4.1, S3-4-Po4.2, S3-5-Po1.1, S3-5-Po1.2, S3-5-Po1.3, S3-5-Po1.4, S3-5-Po2.1, S3-5-Po2.2, S3-5-Po2.3, S3-5-Po2.4, S3-5-Po3.1, S3-5-Po3.2, S3-5-Po3.3, S3-5-Po3.4, S3-5-Po3.5, S3-5-Po3.6, S3-5-Po3.7, S3-5-Po3.8, S3-5-Po4.1, S3-5-Po4.2, S3-6-Po1.1, S3-6-Po1.2, S3-6-Po1.3, S3-6-Po2.1, S3-6-Po2.2, S3-6-Po2.3, S3-6-Po3.1, S3-6-Po3.2, S3-6-Po3.3, S3-6-Po3.4, S3-6-Po3.5, S3-6-Po3.6, S3-6-Po4.1, S3-6-Po4.2, S3-6-Po4.3, S3-6-PTo1.1, S3-6-PTo1.2, S3-6-PTo1.3, S3-6-PTo2.1, S3-6-PTo2.2, S3-6-PTo2.3, S3-6-PTo3.1, S3-6-PTo3.2, S3-6-PTo3.3, S3-6-PTo4.1, S3-6-PTo4.2, S3-6-PTo4.3, S3-6-PTo5.1, S3-6-PTo5.2, S3-6-PTo5.3, S3-6-PTo6.1, S3-6-PTo6.2, S3-6-PTo6.3, S3-6-PTo7.1, S3-6-PTo7.2, S3-6-PTo7.3, S3-6-PTo8.1, S3-6-PTo8.2, S3-6-PTo8.3, S3-6-PTo9.1, S3-6-PTo9.2, S3-6-PTo9.3, S3-6-PTo10.1, S3-6-PTo10.2, S3-6-PTo10.3, S3-6-PTo11.1, S3-6-PTo10.2, S3-6-PTo10.3, S3-6-PTo11.1, S3-6-PTo11.2, S3-6-PTo11.3,S3-6-PTo12.1, S3-6-PTo12.2, S3-6-PTo12.3, S3-6-PTo13.1, S3-6-PTo13.2, S3-6-PTo13.3 S3-7-Po1.1, S3-7-Po1.2, S3-7-Po2.1, S3-7-Po2.2, S3-7-Po3.1, S3-7-Po3.2, S3-7-Po3.3, S3-7-Po3.4, S3-7-Po4.1, S3-7-Po4.2, S3-7-PTo1.1, S3-7-PTo1.2, S3-7-PTo2.1, S3-7-PTo2.2, S3-7-PTo3.1, S3-7-PTo3.2, S3-7-PTo3.3, S3-7-PTo3.4, S3-7-PTo4.1, S3-7-PTo4.2, S3-7-PTo5.1, S3-7-PTo5.2, S3-7-PTo6.1, S3-7-PTo6.2, S3-7-PTo6.3, S3-7-PTo7.1, S3-7-PTo7.2, S3-7-PTo7.3, S3-7-PTo8.1, S3-7-PTo8.2, S3-7-PTo8.3, S3-7-PTo9.1, S3-7-PTo9.2, S3-7-PTo9.3, S3-7-PTo10.1, S3-7-PTo10.2, S3-7-PTo10.3, S3-7-PTo11.1, S3-7-PTo10.2, S3-7-PTo10.3, S3-7-PTo11.1, S3-7-PTo11.2, S3-7-PTo11.3,S3-7-PTo12.1, S3-7-PTo12.2, S3-7-PTo12.3, S3-7-PTo13.1, S3-7-PTo13.2, S3-7-PTo13.3 W2-3-Po1.1, W2-3-Po1.2, W2-3-Po1.3, W2-3-Po2.1, W2-3-Po2.2, W2-3-Po3.1, W2-3-Po3.2, W2-4-Po1.1, W2-4-Po1.2, W2-4-Po2.1, W2-4-Po2.2, W2-4-Po3.1, W2-4-Po3.2, W2-4-Po3.3, W2-4-Po3.4, W2-4-Po4, W2-5-Po1.1, W2-5-Po1.2, W2-5-Po2.1, W2-5-Po2.2, W2-5-Po3.1, W2-5-Po3.2, W2-5-Po3.3, W2-5-Po3.4, W2-5-Po4, W2-6-Po1.1, W2-6-Po1.2, W2-6-Po2.1, W2-6-Po2.2, W2-6-Po3.1, W2-6-Po3.2, W2-6-Po3.3, W2-6-Po3.4, W2-6-Po4.1, W2-6-Po4.2, W2-6-PTo1.1, W2-6-PTo1.2, W2-6-PTo2.1, W2-6-PTo2.2, W2-6-PTo3.1, W2-6-PTo3.2, W2-6-PTo4.1, W2-6-PTo4.2, W2-6-PTo5.1, W2-6-PTo5.2, W2-6-PTo7.1, W2-6-PTo7.2, W2-6-PTo8.1, W2-6-PTo8.2, W2-6-PTo9.1, W2-6-PTo9.2, W2-6-PTo10.1, W2-6-PTo10.2, W2-6-PTo11.1, W2-6-PTo11.2, W2-6-PTo12.1, W2-6-PTo12.2, W2-6-PTo13.1, W2-6-PTo13.2 W2-7-Po1, W2-7-Po2, W2-7-Po3.1, W2-7-Po3.2, W2-7-Po4, W2-7-PTo1, W2-7-PTo2, W2-7-PTo3.1, W2-7-PTo3.2, W2-7-PTo4, W2-7-PTo5, W2-7-PTo6, W2-7-PTo7, W2-7-PTo8, W2-7-PTo9, W2-7-PTo10, W2-7-PTo11, W2-7-PTo12, W2-7-PTo13 X1-3-Po1.1, X1-3-Po1.2, X1-3-Po1.3, X1-3-Po2.1, X1-3-Po2.2, X1-3-Po3.1, X1-3-Po3.2, X1-4-Po1.1, X1-4-Po1.2, X1-4-Po2.1, X1-4-Po2.2, X1-4-Po3.1, X1-4-Po3.2, X1-4-Po3.3, X1-4-Po3.4, X1-4-Po4, X1-5-Po1.1, X1-5-Po1.2, X1-5-Po2.1, X1-5-Po2.2, X1-5-Po3.1, X1-5-Po3.2, X1-5-Po3.3, X1-5-Po3.4, X1-5-Po4, X1-6-Po1, X1-6-Po2, X1-6-Po3.1, X1-6-Po3.2, X1-6-Po4, X1-6-PTo1, X1-6-PTo2, X1-6-PTo3, X1-6-PTo4, X1-6-PTo5, X1-6-PTo6, X1-6-PTo7, X1-6-PTo8, X1-6-PTo9, X1-6-PTo10, X1-6-PTo11, X1-6-PTo12, X1-6-PTo13, X1-7-Po1, X1-7-Po2, X1-7-Po3.1, X1-7-Po3.2, X1-7-Po4, X1-7-PTo1, X1-7-PTo2, X1-7-PTo3.1, X1-7-PTo3.2, X1-7-PTo4, X1-7-PTo5, X1-7-PTo6, X1-7-PTo7, X1-7-PTo8, X1-7-PTo9, X1-7-PTo10, X1-7-PTo11, X1-7-PTo12, X1-7-PTo13
ulazne vožnje entry routes	S1-1, S1-2, S1-3.1, S1-3.2, S1-3.3, S1-3.4, S1-4.1, S1-4.2, S1-5.1, S1-5.2, S1-6.1, S1-6.2, S1-6.3, S1-7.1, S1-7.2, S3-1, S3-2, S3-3.1, S3-3.2, S3-3.3, S3-3.4, S3-3.5, S3-3.6, S3-4.1, S3-4.2, S3-4.3, S3-4.4, S3-5.1, S3-5.2, S3-5.3, S3-5.4, S3-6.1, S3-6.2, S3-6.3, S3-6.4, S3-6.5, S3-6.6, S3-6.7, S3-6.8, S3-6.9, S3-7.1, S3-7.2, S3-7.3, S3-7.4, W2-3.1, W2-3.2, W2-4.1, W2-4.2, W2-5.1, W2-5.2, W2-6.1, W2-6.2, W2-6.3, W2-6.4, W2-6.5, W2-6.6, W2-7.1, W2-7.2, X1-3.1, X1-3.2, X1-4.1, X1-4.2, X1-5.1, X1-5.2, X1-6.1, X1-6.2, X1-6.3, X1-7.1, X1-7.2
izlazne vožnje exit routes	1-S1, 2-S1, 3-S1.1, 3-S1.2, 4-S1, 5-S1, 6-S1, 7-S1, 1-S3, 2-S3, 3-S3.1, 3-S3.2, 3-S3.3, 4-S3.1, 4-S3.2, 5-S3.1, 5-S3.2, 6-S3.1, 6-S3.2, 6-S3.3, 7-S3, 3-W2, 4-W2, 5-W2, 6-W2.1, 6-W2.2, 7-W2, 3-X1, 4-X1, 5-X1, 6-X1, 7-X1
vožnje na pozivni signal call-on routes	PS1-1, PS1-2, PS1-3.1, PS1-3.2, PS1-4, PS1-5, PS1-6, PS1-7, PS3-1, PS3-2, PS3-3.1, PS3-3.2, PS3-3.3, PS3-4.1, PS3-4.2, PS3-5.1, PS3-5.2, PS3-6.1, PS3-6.2, PS3-6.3, PS3-7.1, PS3-7.2, PW2-3, PW2-4, PW2-5, PW2-6.1, PW2-6.2, PW2-7, PX1-3, PX1-4, PX1-5, PX1-6, PX1-7

VOZNE VOŽNJE U ZONI TERETNOG DELA STANICE I PROLAZNIH KOLOSEKA TRAIN MOVEMENTS IN ZONE OF THE FREIGHT STATION AND PASSING THROUGH TRACKS	
prolazne vožnje passing through routes	1-Po1-P8, 1-Po1-P4, 1-Po2-P8, 1-Po2-P4, 1-Po2-P2, 2-Po1-P8.1, 2-Po1-P8.2, 2-Po1-P4.1, 2-Po1-P4.2, 2-Po2-P8, 2-Po2-P4, 2-Po2-P2, 3-Po1-P8.1, 3-Po1-P8.2, 3-Po1-P8.3, 3-Po1-P4.1, 3-Po1-P4.2, 3-Po1-P4.3, 3-Po2-P8.1, 3-Po2-P8.2, 3-Po2-P4.1, 3-Po2-P4.2, 3-Po2-P2.1, 3-Po2-P2.2, 3-Po3-P8, 3-Po3-P4, 3-Po3-P2, 3-Po3-P6, 4-Po1-P8.1, 4-Po1-P8.2, 4-Po1-P4.1, 4-Po1-P4.2, 4-Po2-P8.1, 4-Po2-P8.2, 4-Po2-P4.1, 4-Po2-P4.2, 4-Po2-P2.1, 4-Po2-P2.2, 4-Po3-P8.1, 4-Po3-P8.2, 4-Po3-P4.1, 4-Po3-P4.2, 4-Po3-P2.1, 4-Po3-P2.2, 4-Po3-P6.1, 4-Po3-P6.2, 4-Po4-P8, 4-Po4-P4, 4-Po4-P2, 4-Po4-P6, 4-Po4-A1, 5-Po1-P8.1, 5-Po1-P8.2, 5-Po1-P4.1, 5-Po1-P4.2, 5-Po2-P8.1, 5-Po2-P8.2, 5-Po2-P4.1, 5-Po2-P4.2, 5-Po2-P2.1, 5-Po2-P2.2, 5-Po3-P8.1, 5-Po3-P8.2, 5-Po3-P4.1, 5-Po3-P4.2, 5-Po3-P2.1, 5-Po3-P2.2, 5-Po3-P6.1, 5-Po3-P6.2, 5-Po4-P8, 5-Po4-P4, 5-Po4-P2, 5-Po4-P6, 5-Po4-A1, 6-Po1-P8, 6-Po1-P4, 6-Po2-P8, 6-Po2-P4, 6-Po2-P2, 6-Po3-P8, 6-Po3-P4, 6-Po3-P2, 6-Po3-P6, 6-Po4-P8, 6-Po4-P4, 6-Po4-P2, 6-Po4-P6, 6-Po4-A1, 6-PTo1-P8, 6-PTo1-P4, 6-PTo1-P2, 6-PTo1-P6, 6-PTo1-A1, 6-PTo2-P8, 6-PTo2-P4, 6-PTo2-P2, 6-PTo2-P6, 6-PTo2-A1, 6-PTo3-P8, 6-PTo3-P4, 6-PTo3-P2, 6-PTo3-P6, 6-PTo3-A1, 6-PTo4-P8, 6-PTo4-P4, 6-PTo4-P2, 6-PTo4-P6, 6-PTo4-A1, 6-PTo5-P8, 6-PTo5-P4, 6-PTo5-P2, 6-PTo5-P6, 6-PTo5-A1, 7-Po1-P8, 7-Po1-P4, 7-Po2-P8, 7-Po2-P4, 7-Po2-P2, 7-Po3-P8, 7-Po3-P4, 7-Po3-P2, 7-Po3-P6, 7-Po4-P8, 7-Po4-P4, 7-Po4-P2, 7-Po4-P6, 7-Po4-A1, 7-PTo1-P8, 7-PTo1-P4, 7-PTo1-P2, 7-PTo1-P6, 7-PTo1-A1, 7-PTo2-P8, 7-PTo2-P4, 7-PTo2-P2, 7-PTo2-P6, 7-PTo2-A1, 7-PTo3-P8.1, 7-PTo3-P8.2, 7-PTo3-P4.1, 7-PTo3-P4.2, 7-PTo3-P2.1, 7-PTo3-P2.2, 7-PTo3-P6.1, 7-PTo3-P6.2, 7-PTo3-A1.1, 7-PTo3-A1.2, 7-PTo4-P8, 7-PTo4-P4, 7-PTo4-P2, 7-PTo4-P6, 7-PTo4-A1, 7-PTo5-P8, 7-PTo5-P4, 7-PTo5-P2, 7-PTo5-P6, 7-PTo5-A1 7-PTo5-P8, 7-PTo5-P4, 7-PTo5-P2, 7-PTo5-P6, 7-PTo5-A1, 7-PTo6-P8, 7-PTo6-P4, 7-PTo6-P2, 7-PTo6-P6, 7-PTo6-A1, 7-PTo7-P8, 7-PTo7-P4, 7-PTo7-P2, 7-PTo7-P6, 7-PTo7-A1, 7-PTo8-P8, 7-PTo8-P4, 7-PTo8-P2, 7-PTo8-P6, 7-PTo8-A1, 7-PTo9-P8, 7-PTo9-P4, 7-PTo9-P2, 7-PTo9-P6, 7-PTo9-A1, 7-PTo10-P8, 7-PTo10-P4, 7-PTo10-P2, 7-PTo10-P6, 7-PTo10-A1, 7-PTo11-P8, 7-PTo11-P4, 7-PTo11-P2, 7-PTo11-P6, 7-PTo11-A1, 7-PTo12-P8, 7-PTo12-P4, 7-PTo12-P2, 7-PTo12-P6, 7-PTo12-A1, 7-PTo13-P8, 7-PTo13-P4, 7-PTo13-P2, 7-PTo13-P6, 7-PTo13-A1,
ulazne vožnje entry routes	1-Po1, 1-Po2, 2-Po1.1, 2-Po1.2, 2-Po2, 3-Po1.1, 3-Po1.2, 3-Po1.3, 3-Po2.1, 3-Po2.2, 3-Po3.1, 3-Po3.2, 4-Po1.1, 4-Po1.2, 4-Po2.1, 4-Po2.2, 4-Po3.1, 4-Po3.2, 4-Po3.3, 4-Po3.4, 4-Po4, 5-Po1.1, 5-Po1.2, 5-Po2.1, 5-Po2.2, 5-Po3.1, 5-Po3.2, 5-Po3.3, 5-Po3.4, 5-Po4, 6-Po1, 6-Po2, 6-Po3.1, 6-Po3.2, 6-Po4, 6-PTo1, 6-PTo2, 6-PTo3, 6-PTo4, 6-PTo5, 6-PTo6, 6-PTo7, 6-PTo8, 6-PTo9, 6-PTo10, 6-PTo11, 6-PTo12, 6-PTo13 7-Po1, 7-Po2, 7-Po3.1, 7-Po3.2, 7-Po4, 7-PTo1, 7-PTo2, 7-PTo3.1, 7-PTo3.2, 7-PTo4, 7-PTo5, 7-PTo6, 7-PTo7, 7-PTo8, 7-PTo9, 7-PTo10, 7-PTo11, 7-PTo12, 7-PTo13

VOZNE VOŽNJE 2
TRAFFIC ROUTES 2

LEGENDA:	LEGEND:
prolazne vožnje	passing through routes
ulazne vožnje	entry routes
izlazne vožnje	exit routes
vožnje na pozivni signal	call-on routes
put pretrčavanja	overlap
manevarske vožnje	shunting routes

Лист: 02 од 50
Sheet: 02 of 50

Пројектант / Designer:
Институт Михајло Пупин доо
Волгина 15, 11000 Београд
www.pupin.rs

Инвеститор / Investor:
Инфраструктура железнице Србије а.д.
Немањина 6, 11000 Београд
www.infrazs.rs

Извођач / Contractor: Конзорцијум / Joint Venture:
China Railway International Co., Ltd.
Serbia Ogranak Beograd
Rajka Mitića 8, 11000 Beograd
China Communication Construction Co.Ltd.
Serbia Ogranak Beograd-Savski Venac
Paje Adamova 2, 11000 Beograd

Подизвођач / Subcontractor:
CRSC International Co., LTD.
Ogranak Beograd,
Omladinskih brigada 21, 11070 Novi Beograd

Објекат / Project:
Пруга Београд - Суботица - државна граница (Келебија), ДЕОНИЦА ПРУГЕ НОВИ САД - СУБОТИЦА - ДРЖАВНА ГРАНИЦА (КЕЛЕБИЈА), у Новом Саду, Кисачу, Степановићеву, Змајеву, Врбасу, Ловћенцу, Малом Иђошу, Бачкој Тополи, Жеднику, Наумовићеву и Суботици, у катастарским општинама наведеним на насловној страни техничке документације и на катастарским парцелама према списку приложеном у Главној свесци /

Belgrade - Subotica - State border (Kelebija) railway line, SECTION NOVI SAD - SUBOTICA STATE BORDER (KELEBIJA), at Novi Sad, Kisač, Stepanovićevo, Zmajevo, Vrbas, Lovćenac, Mali Idjoš, Bačka Topola, Žednik, Naumovićevo and Subotica, in cadastral municipalities listed on the cover page of this Design, on cadastral plots listed in General Volume

Врста техничке документације / Technical documentation type:
ПИО/ABD Пројекат изведеног објекта / As-built Design

Ознака и назив дела Пројекта / Designation and name of the part of design:
5/1.23 Осигурање железничке станице Суботица / Signalling/interlocking systems in Subotica railway station

Назив цртежа / Drawing name:
Табела зависности /
Table of dependencies

Одговорни пројектант / Responsible designer:
Ђорђе Максимовић, дипл.инж.ел.
Број лиценце / License number: 353 P422 17

Сарадници / Associates:
Владимир Бошковић, инж.маш.
Марко Ралић, дипл.ел.инж.

Број Пројекта / Design number:	Датум / Date:	Размера / Scale:	Број цртежа / Drawing number:
ТС.700.255-5/1.23	Септембар / September 2024.	-	TS.700.255-5/1.23-C02

MANEVARSKE VOŽNJE 1
SHUNTING ROUTES 1

SUBOTICA

MANEVARSKE VOŽNJE STRANA "P" (u smeru rasta stacionaže) SHUNTING MOVEMENTS, SIDE "P" (increasing mileage direction)	
manevarske vožnje shunting routes	GKD1t-(T1)MD21, GKD1t-(T2)ML21, GKD1t-(T3)MP12, GKD1t-(T4)MD15b, GKD1t-(T5)MD9b, GKD1t-(T6)50t, GKD1t-(T7)MD49t, GKD1t-(T8)Ml49t, GKD1t-(T9)ML55t, GKD1t-(T10)MD52t, GKD1t-(T11)ML52t, GKD1t-(T12)MD53t, GKD1t-(T13)ML53t ML13tb-(T1)MD21, ML13tb-(T2)ML21, ML13tb-(T3)MP12, ML13tb-(T4)MD15b, ML13tb-(T5)MD9b, ML13tb-(T6)50t, ML13tb-(T7)MD49t, ML13tb-(T8)Ml49t, ML13tb-(T9)ML55t, ML13tb-(T10)MD52t, ML13tb-(T11)ML52t, ML13tb-(T12)MD53t, ML13tb-(T13)ML53t ML15tb-(T1)MD21, ML15tb-(T2)ML21, ML15tb-(T3)MP12, ML15tb-(T4)MD15b, ML15tb-(T5)MD9b, ML15tb-(T6)50t, ML15tb-(T7)MD49t, ML15tb-(T8)Ml49t, ML15tb-(T9)ML55t, ML15tb-(T10)MD52t, ML15tb-(T11)ML52t, ML15tb-(T12)MD53t, ML15tb-(T13)ML53t ML23tb-(T1)MD21, ML23tb-(T2)ML21, ML23tb-(T3)MP12, ML23tb-(T4)MD15b, ML23tb-(T5)MD9b, ML23tb-(T6)50t, ML23tb-(T7)MD49t, ML23tb-(T8)Ml49t, ML23tb-(T9)ML55t, ML23tb-(T10)MD52t, ML23tb-(T11)ML52t, ML23tb-(T12)MD53t, ML23tb-(T13)ML53t

MANEVARSKE VOŽNJE STRANA "Q-R" (u smeru rasta stacionaže) SHUNTING MOVEMENTS, SIDE "Q-R" (increasing mileage direction)	
manevarske vožnje shunting routes	MP1-MD17, MP1-MP10, MP1-MP11, MD3-MD17,MD3-MP10,MD3-MP11 ML6-MP10 MD24-(1)MP54 MD17-(1)MP54 MP11-(2)ML62, MP11-(3)MP53 MP10-(3)MP53, MP10-(4)MD57.1, MP10-(4)MD57.2, MP10-(5)ML57, MP10-(6)MP47, MP10-(7)MP49 ML16-(4)MD57, ML16-(5)ML57, ML16-(6)MP47,ML16-(7)MP49 MD21-(6)MP47, MD21-(7)ML49 ML21-(6)MP47, ML21-(7)ML49 MP12-(6)MP47, MP12-(7)ML49 MD9b-(6)MP47, MD9b-(7)ML49, MD9b-MD9a MD50t-(6)MP47, MD50t-(7)ML49, MD50t-MD9a, MD50t-ML8, MD50t-MD8 MD49t-(6)MP47, MD49t-(7)ML49, MD49t-MD9a, MD49t-ML8, MD49t-MD8 ML49t-(6)MP47, ML49t-(7)ML49, ML49t-MD9a, ML49t-ML8, ML49t-MD8 ML55t-(6)MP47, ML55t-(7)ML49, ML55t-MD9a, ML55t-ML8, ML55t-MD8 MD52t-(6)MP47, MD52t-(7)ML49, MD52t-MD9a, MD52t-ML8, MD52t-MD8 ML52t-(6)MP47, ML52t-(7)ML49, ML52t-MD9a, ML52t-ML8, ML52t-MD8 MD53t-(6)MP47, MD53t-(7)ML49, MD53t-MD9a, MD53t-ML8, MD53t-MD8 ML53t-(6)MP47, ML53t-(7)ML49, ML53t-MD9a, ML53t-ML8, ML53t-MD8 MP64t-(6)MP47, MP64t-(7)ML49, MP64t-MD9a, MP64t-ML8, MP64t-MD8

MANEVARSKE VOŽNJE STRANA "S" (u smeru rasta stacionaže) SHUNTING MOVEMENTS, SIDE "S" (increasing mileage direction)	
manevarske vožnje shunting routes	MD66-MP66 MP54-MP66, MP54-MD87, MP54-S3 ML62-MD87, MP54-S3 MD87-S1 MD64-S1, MD64-S3, MP53-S1.1, MP53-S1.2, MP53-S3.1, MP53-S3.2, MP53-S3.3, MP53-W2, MP53-X1, MP53-MP86 MD57-S1, MD57-S3.1, MD57-S3.2, MD57-W2, MD57-X1, MD57-MP82, ML57-S1, ML57-S3.1, ML57-S3.2, ML57-W2, ML57-X1, ML57-MP82, MP47-S1, MP47-S3.1, MP47-S3.2, MP47-W2, MP47-X1, MP47-MP77,MP47-MD85,MP47-MP86 MP49-S1, MP49-S3.1, MP49-S3.2, MP49-W2, MP49-X1, MP49-MP77,MP49-MD85,MP49-MP86 ML63-MD85 MP77-S3, MP77-W2, MP77-X1, MP77-MP86 MD85-MP86 ML85-MP86

Лист: 03 од 50
Sheet: 03 of 50

Пројектант / Designer:
Институт Михајло Пупин доо
Волгина 15, 11000 Београд
www.pupin.rs

Извођач / Contractor: Конзорцијум / Joint Venture:
China Railway International Co., Ltd.
Serbia Ogranak Beograd
Rajka Mitića 8, 11000 Beograd
China Communication Construction Co.Ltd.
Serbia Ogranak Beograd-Savski Venac
Paje Adamova 2, 11000 Beograd

Инвеститор / Investor:
Инфраструктура железнице Србије а.д.
Немањина 6, 11000 Београд
www.infrazs.rs

Подизвођач / Subcontractor:
CRSC International Co., LTD.
Ogranak Beograd,
Omladinskih brigada 21, 11070 Novi Beograd

Објекат / Project:
Пруга Београд - Суботица - државна граница (Келебија), ДЕОНИЦА ПРУГЕ НОВИ САД - СУБОТИЦА - ДРЖАВНА ГРАНИЦА (КЕЛЕБИЈА), у Новом Саду, Кисачу, Степановићеву, Змајеву, Врбасу, Ловћенцу, Малом Иђошу, Бачкој Тополи, Једнику, Наумовићеву и Суботици, у катастарским општинама наведеним на насловној страни техничке документације и на катастарским парцелама према списку приложеном у Главној свесци /

Belgrade - Subotica - State border (Kelebija) railway line, SECTION NOVI SAD - SUBOTICA STATE BORDER (KELEBIJA), at Novi Sad, Kisač, Stepanovićevo, Zmajevo, Vrbas, Lovćenac, Mali Idjoš, Bačka Topola, Žednik, Naumovićevo and Subotica, in cadastral municipalities listed on the cover page of this Design, on cadastral plots listed in General Volume

Врста техничке документације / Technical documentation type:
ПИО/ABD Пројекат изведеног објекта / As-built Design

Ознака и назив дела Пројекта / Designation and name of the part of design:
5/1.23 Осигурање железничке станице Суботица / Signalling/interlocking systems in Subotica railway station

Назив цртежа / Drawing name:
Табела зависности / Table of dependencies

Одговорни пројектант / Responsible designer:
Ђорђе Максимовић, дипл.инж.ел.
Број лиценце / License number: 353 P422 17

Сарадници / Associates:
Владимир Бошковић, инж.маш.
Марко Ралић, дипл.ел.инж.

Број Пројекта / Design number:	Датум / Date:	Размера / Scale:	Број цртежа / Drawing number:
TC.700.255-5/1.23	Септембар / September 2024.	-	TS.700.255-5/1.23-C02

MANEVARSKE VOŽNJE 2
SHUNTING ROUTES 2

SUBOTICA

MANEVARSKE VOŽNJE STRANA "P" (u smeru opadanja stacionaže) SHUNTING MOVEMENTS, SIDE "P" (decreasing mileage direction)	
manevarske vožnje shunting routes	ML13t-GKD1t, ML13t-ML13tb ML26t-GKD1t, ML26t-ML13tb, ML26t-ML15tb ML37t-GKD1t, ML37t-ML13tb, ML37t-ML15tb, ML37t-ML23tb, MD37t-GKD1t, MD37t-ML13tb, MD37t-ML15tb, MD37t-ML23tb, ML36t-GKD1t, ML36t-ML13tb, ML36t-ML15tb, ML36t-ML23tb, ML38t-GKD1t, ML38t-ML13tb, ML38t-ML15tb, ML38t-ML23tb, MD38t-GKD1t, MD38t-ML13tb, MD38t-ML15tb, MD38t-ML23tb, ML40t-GKD1t, ML40t-ML13tb, ML40t-ML15tb, ML40t-ML23tb, MD40t-GKD1t, MD40t-ML13tb, MD40t-ML15tb, MD40t-ML23tb, MD39t-GKD1t, MD39t-ML13tb, MD39t-ML15tb, MD39t-ML23tb ML32t-GKD1t, ML32t-ML13tb, ML32t-ML15tb, ML32t-ML23tb, MD32t-GKD1t, MD32t-ML13tb, MD32t-ML15tb, MD32t-ML23tb, ML31t-GKD1t, ML31t-ML13tb, ML31t-ML15tb, ML31t-ML23tb, ML35t-GKD1t, ML35t-ML13tb, ML53t-ML15tb, ML35t-ML23tb, MD35t-GKD1t, MD35t-ML13tb, MD35t-ML15tb, MD35t-ML23tb

MANEVARSKE VOŽNJE STRANA "R-Q" (u smeru opadanja stacionaže) SHUNTING MOVEMENTS, SIDE "R-Q" (decreasing mileage direction)	
manevarske vožnje shunting routes	MP24-MD24, MP24-MD3, MP24-MP1, MP24-MP7 MP7-MD3, MP7-MP1.1, MP7-MP1.2 ML14-MP7 MP25-MP7, MP25-MP6, MP6-MP1, MP6-ML6, ML30a-MP6.1, ML30a-MP6.2, ML30a-ML16, MD30a-MP6.1, MD30a-MP6.2, MD30a-ML16, MP34-MP6.1, MP34-MP6.2, MP34-ML16, MP34-(T1)MD21, MP34-(T2)ML21, MP34-(T3)MP12, MP34-(T4)MD15b, MP34-(T5)MD9b, MP34-(6)MD50t, MP34-(7)MD49t, MP34-(8)ML49t, MP34-(9)ML55t, MP34-(10)MD52t, MP34-(11)ML52t, MP34-(12)MD53t, MP34-(13)ML53t MP39-MP6.1, MP39-MP6.2, MP39-ML16, MP39-(T1)MD21, MP39-(T2)ML21, MP39-(T3)MP12.1, MP39-(T3)MP12.2, MP39-(T4)MD15b.1, MP39-(T4)MD15b.2, MP39-(T5)MD9b, MP39-(6)MD50t, MP39-(7)MD49t, MP39-(8)ML49t, MP39-(9)ML55t, MP39-(10)MD52t, MP39-(11)ML52t, MP39-(12)MD53t, MP39-(13)ML53t MD9a-(T5)MD9b, MD9a-(6)MD50t, MD9a-(7)MD49t, MD9a-(8)ML49t, MD9a-(9)ML55t, MD9a-(10)MD52t, MD9a-(11)ML52t, MD9a-(12)MD53t, MD9a-(13)ML53t, MD9a-MP64t ML8-(T5)MD9b, ML8-(6)MD50t, ML8-(7)MD49t, ML8-(8)ML49t, ML8-(9)ML55t, ML8-(10)MD52t, ML8-(11)ML52t, ML8-(12)MD53t, ML8-(13)ML53t, ML8-MP64t MD8-(T5)MD9b, MD8-(6)MD50t, MD8-(7)MD49t, MD8-(8)ML49t, MD8-(9)ML55t, MD8-(10)MD52t, MD8-(11)ML52t, MD8-(12)MD53t, MD8-(13)ML53t, MD8-MP64t

MANEVARSKE VOŽNJE STRANA "S" (u smeru opadanja stacionaže) SHUNTING MOVEMENTS, SIDE "S" (decreasing mileage direction)	
manevarske vožnje shunting routes	MP66-MD66, MP66-(1)MP24 ML65-(1)MP24, ML65-(2)ML14 MP87-(1)MP24, MP87-(2)ML14, MP87-MD64, MP87-(3)MP25.1,MP87-(3)MP25.2, MP87-(4)ML30a, MP87-(5)MD30a, MP87-(6)MP34, MP87-(7)MP39 MP88-(1)MP24, MP88-(2)ML14, MP88-MD64, MP88-(3)MP25.1, MP88-(3)MP25.2, MP88-(3)MP25.3, MP88-(4)ML30a, MP88-(5)MD30a, MP88-(6)MP34.1, MP88-(6)MP34.2, MP88-(7)MP39.1, MP88-(7)MP39.2, MP88-MP68 MD83a-(3)MP25, MD83a-(4)ML30a, MD83a-(5)MD30a, MD83a-(6)MP34, MD83a-(7)MP39, MD83a-MP68 ML84a-(3)MP25, ML84a-(4)ML30a, ML84a-(5)MD30a, ML84a-(6)MP34, ML84a-(7)MP39, ML84a-MP68 MP86-(3)MP25, MP86-(4)ML30a, MP86-(5)MD30a, MP86-(6)MP34, MP86-(7)MP39, MP86-MP68, MP86-MP63, MP86-ML85 MP68-(6)MP34.1, MP68-(6)MP34.2, MP68-(7)MP39.1, MP68-(7)MP39.2, MP63-(6)MP34, MP63-(7)MP39, MP63-ML63

Лист: 04 од 50
Sheet: 04 of 50

Пројектант / Designer:
Институт Михајло Пупин доо
Волгина 15, 11000 Београд
www.pupin.rs

Инвеститор / Investor:
Инфраструктура железнице Србије а.д.
Немањина 6, 11000 Београд
www.infrazs.rs

Извођач / Contractor: Конзорцијум / Joint Venture:
China Railway International Co., Ltd.
Serbia Ogranak Beograd
Rajka Mitića 8, 11000 Beograd
China Communication Construction Co.Ltd.
Serbia Ogranak Beograd-Savski Venac
Paje Adamova 2, 11000 Beograd

Подизвођач / Subcontractor:
CRSC International Co., LTD.
Ogranak Beograd,
Omladinskih brigada 21, 11070 Novi Beograd

Објекат / Project:
Пруга Београд - Суботица - државна граница (Келебија), ДЕОНИЦА ПРУГЕ НОВИ САД - СУБОТИЦА - ДРЖАВНА ГРАНИЦА (КЕЛЕБИЈА), у Новом Саду, Кисачу, Степановићеву, Змајеву, Врбасу, Ловћенцу, Малом Иђошу, Бачкој Тополи, Жеднику, Наумовићеву и Суботици, у катастарским општинама наведеним на насловној страни техничке документације и на катастарским парцелама према списку приложеном у Главној свесци /

Belgrade - Subotica - State border (Kelebija) railway line, SECTION NOVI SAD - SUBOTICA STATE BORDER (KELEBIJA), at Novi Sad, Kisač, Stepanovićevo, Zmajevo, Vrbas, Lovćenac, Mali Idjoš, Bačka Topola, Žednik, Naumovićevo and Subotica, in cadastral municipalities listed on the cover page of this Design, on cadastral plots listed in General Volume

Врста техничке документације / Technical documentation type:
ПИО/ABD Пројекат изведеног објекта / As-built Design

Ознака и назив дела Пројекта / Designation and name of the part of design:
5/1.23 Осигурање железничке станице Суботица / Signalling/interlocking systems in Subotica railway station

Назив цртежа / Drawing name:
Табела зависности /
Table of dependencies

Одговорни пројектант / Responsible designer:
Ђорђе Максимовић, дипл.инж.ел.
Број лиценце / License number: 353 P422 17

Сарадници / Associates:
Владимир Бошковић, инж.маш.
Марко Ралић, дипл.ел.инж.

Број Пројекта / Design number:	Датум / Date:	Размера / Scale:	Број цртежа / Drawing number:
TC.700.255-5/1.23	Септембар / September 2024.	-	TS.700.255-5/1.23-C02

Л Е Г Е Н Д А:

ГЛАВНИ СИГНАЛИ		Сигнални знак 4: "Стој"
		Сигнални знак 5а: "Слободно", очекуј "Слободно" или "Опрезно"
		Сигнални знак 6: "Опрезно", очекуј "Стој"
		Сигнални знак 7: "Слободно, очекуј ограничење брзине"
		Сигнални знак 8: "Ограничена брзина", очекуј "Стој"
		Сигнални знак 9: "Ограничена брзина", очекуј "Слободно" или "Опрезно"
		Сигнални знак 10: "Ограничена брзина, очекуј ограничење брзине"
		Сигнални знак 12а: "Опрезан улазак у станицу са 10km/h"
ПРИВОЛА		Остварени смер приволе између станица
	3	Показивач брзине
	B	Показивач правца
МАНЕВ. СИГ.		Гранични колосечни сигнал - сигнални знак 25: "Вожња забрањена"
		Гранични колосечни сигнал - сигнални знак 26: "Вожња дозвољена"
		Маневарски сигнал - сигнални знак 27: "Маневрисање забрањено"
		Маневарски сигнал - сигнални знак 28: "Маневрисање слободно"

LEGEND:

MAIN SIGNALS		Signal aspect 4: Stop
		Signal aspect 5a: Proceed, expect Proceed or Caution
		Signal aspect 6: Caution, expect Stop
		Signal aspect 7: Proceed, expect speed limit
		Signal aspect 8: Speed limit, expect Stop
		Signal aspect 9: Speed limit, expect Proceed or Caution
		Signal aspect 10: Speed limit, expect Speed limit
		Signal aspect 12a: Entry with 10km/h
CONSENT		Consent direction
INDICATOR	3	Speed limitation to 30 kph
	B	Route to the side "B"
SHUNTING SIGNALS		Track limit signal - Signal aspect 25: "Driving forbidden"
		Track limit signal - Signal aspect 26: "Driving permitted"
		Shunting signal - Signal aspect 27: "Shunting forbidden"
		Shunting signal - Signal aspect 28: "Shunting permitted"

POINT СКРЕТНИЦА	SECTION WHEN OCCUPIED DISABLES POINT'S OPERATION ОДСЕЦИ ЧИЈЕ ЗАУЗЕЋЕ ОНЕМОГУЋАВА ПРЕКРЕТАЊЕ СКРЕТНИЦЕ
S1t	OS1t, OS2t
S2t	OS1t, OS2t
S4t	OS4t, OS5t
S5t	OS4t, OS5t
S8t	OS8t, OS9t
S9t	OS8t, OS9t
S13ta	OS13t
S13tb	OS13t
S15ta	OS15t
S15tb	OS15t
S23ta	OS23t
S23tb	OS23t
S26t	OS26t, OS15t
S27t	OS27t, OS23t
S29t	OS29t, OS23t
S31t	OS31t, OS29t
S32t	OS32t, OS29t
S34ta	OS34t
S34tb	OS34t
S35t	OS35t, OS31t
S36t	OS36t, OS34t
S37t	OS37t, OS34t
S38t	OS38t, OS34t
S39t	OS39t
S40t	OS40t, OS39t
S49t	OS49t, OS50t
S50t	OS50t, OS55t
S52t	OS52t, OS57t
S53t	OS53t, OS57t

POINT СКРЕТНИЦА	SECTION WHEN OCCUPIED DISABLES POINT'S OPERATION ОДСЕЦИ ЧИЈЕ ЗАУЗЕЋЕ ОНЕМОГУЋАВА ПРЕКРЕТАЊЕ СКРЕТНИЦЕ
S55t	OS55t, OS60t
S57t	OS57t, OS60t
S60t	OS60t
S63t	OS63t,OS66t; OS60t
S64t	OS64t
S65t	OS65t, OS8
S66t	OS66t, OS9
S1	OS1
S2	OS2, OS4
S3	OS3, OS5
S4	OS2, OS4
S5	OS3, OS5
S6	OS6
S8	OS8; OS64t,65t,UKR1
S9a	OS9
S9b	OS9
S10	OS10
S11	OS11
S12	OS12,22
S13	OS13, OS10
S14	OS14, OS11
S15a	OS15,23,UKR2
S15b	OS15,23,UKR2
S16	OS16
S17	OS17, OS24
S19	OS19,29,UKR3; OS16
S20	OS20,30; OS13
S21	OS21; OS28,35,UKR4
S22	OS12,22; OS28,35,UKR4

POINT СКРЕТНИЦА	SECTION WHEN OCCUPIED DISABLES POINT'S OPERATION ОДСЕЦИ ЧИЈЕ ЗАУЗЕЋЕ ОНЕМОГУЋАВА ПРЕКРЕТАЊЕ СКРЕТНИЦЕ
S23	OS23, OK4b(T)
S24	OS24
S25	OS25
S28a	OS28,35,UKR4
S28b	OS28,35,UKR4
S29a	OS19,29,UKR3
S29b	OS19,29,UKR3
S30a	OS20,30
S30b	OS20,30
S34	OS34
S35	OS28,35,UKR4; OS39
S39	OS39
S47	OS47,59
S49	OS49,56,UKR5
S53	OS53
S54	OS54
S56a	OS49,56,UKR5
S56b	OS49,56,UKR5
S57	OS57, OS61
S59	OS47,59; OS61
S60	OS60; OS47,59
S61	OS61, OS67
S62	OS62, OS65
S63	OS63
S64	OS64, OS74
S65	OS62, OS65
S66	OS66
S67	OS67, OS70
S68	OS68

POINT СКРЕТНИЦА	SECTION WHEN OCCUPIED DISABLES POINT'S OPERATION ОДСЕЦИ ЧИЈЕ ЗАУЗЕЋЕ ОНЕМОГУЋАВА ПРЕКРЕТАЊЕ СКРЕТНИЦЕ
S70	OS70, OS67
S74	OS74, OS81
S76	OS76,83; OS70
S77	OS77,84,UKR6
S81	OS81, OS82
S82	OS81, OS82
S83a	OS76,83
S83b	OS76,83
S84a	OS77,84,UKR6
S84b	OS77,84,UKR6
S85	OS85
S86	OS86
S87	OS87
S88	OS88

ОДСЕК ПРИБЛИЖАВАЊА (АКТИВИРАЊЕ ТАЈМЕРА ЗА ПРИСИЛНО РАЗРЕШЕЊЕ УЛАЗНЕ ВОЖЊЕ) APPROACH SECTION (ACTIVATION OF TIMER RELATED TO FORCED RELEASE OF ENTRY ROUTE)	ОДСЕЦИ КОЈИ ФОРМИРАЈУ ОДСЕК ПРИБЛИЖАВАЊА ИСПРЕД УЛАЗНОГ СИГНАЛА (ЗАУЗЕЋЕ МА КОЈЕГ ОД ЊИХ ПРЕДСТАВЉА ЗАУЗЕЋЕ ОДСЕКА ПРИБЛИЖАВАЊА) SECTIONS WHICH FORM APPROACH SECTION IN FRONT OF ENTRY SIGNAL (OCCUPATION OF ANY OF THESE SECTIONS REPRESENTS OCCUPATION OF APPROACH SECTION)	ДОДАТНИ УСЛОВ ADDITIONAL CONDITION
APP-P2	OpP2D; OpP3D; OpP4D	
APP-P4	OpP2L; OpP3L; OpP4L	
APP-P6	OnP6	
APP-P8	OnP8	
APP-A1	OnA1	
APP-S1	MoS/L	
APP-S3	MoS/D	
APP-W2	OnW1	
APP-X1	OnX1	

* НАКОН РАЗРЕШЕЊА ВОЖЊЕ НЕОПХОДНО ЈЕ ДА СВИ НАВЕДЕНИ ОДСЕЦИ БУДУ ОСЛОБОЂЕНИ
* AFTER RELEASE OF ROUTE, ALL MENTIONED SECTIONES SHALL BE FREE

ADDITIONAL DEPENDANCY POINT/DERAILER

ДОДАТНА ЗАВИСНОСТ ПОЛОЖАЈА СКРЕТНИЦА/ИСКЛИЗНИЦА	
S1t / ISK1t	
S23tb / ISK2t	
S64t / ISK3t	
S3 / ISK1	
S8 / ISK2	
S8 / ISK3	
S9a / ISK4	
S24 / ISK5	
S63 / ISK6	
S85 / ISK7	

Лист: 05 од 50
Sheet: 05 of 50

Пројектант / Designer:
Институт Михајло Пупин доо
Волгина 15, 11000 Београд
www.pupin.rs

Инвеститор / Investor:
Инфраструктура железнице Србије а.д.
Немањина 6, 11000 Београд
www.infrazs.rs

Извођач / Contractor: Конзорцијум / Joint Venture:
China Railway International Co., Ltd.
Serbia Ogranak Beograd
Rajka Mitića 8, 11000 Beograd
China Communication Construction Co.Ltd.
Serbia Ogranak Beograd-Savski Venac
Paje Adamova 2, 11000 Beograd

Подизвођач / Subcontractor:
CRSC International Co., LTD.
Ogranak Beograd,
Omladinskih brigada 21, 11070 Novi Beograd

Објекат / Project:
Пруга Београд - Суботица - државна граница (Келебија), ДЕОНИЦА ПРУГЕ НОВИ САД - СУБОТИЦА - ДРЖАВНА ГРАНИЦА (КЕЛЕБИЈА), у Новом Саду, Кисачу, Степановићеву, Змајеву, Врбасу, Ловћенцу, Малом Иђошу, Бачкој Тополи, Жеднику, Наумовићеву и Суботици, у катастарским општинама наведеним на насловној страни техничке документације и на катастарским парцелама према списку приложеном у Главној свесци /

Belgrade - Subotica - State border (Kelebija) railway line, SECTION NOVI SAD - SUBOTICA STATE BORDER (KELEBIJA), at Novi Sad, Kisač, Stepanovićevo, Zmajevo, Vrbas, Lovćenac, Mali Idjoš, Bačka Topola, Žednik, Naumovićevo and Subotica, in cadastral municipalities listed on the cover page of this Design, on cadastral plots listed in General Volume

Врста техничке документације / Technical documentation type:
ПИО/ABD Пројекат изведеног објекта / As-built Design

Ознака и назив дела Пројекта / Designation and name of the part of design:
5/1.23 Осигурање железничке станице Суботица / Signalling/interlocking systems in Subotica railway station

Назив цртежа / Drawing name:
Табела зависности /
Table of dependencies

Одговорни пројектант / Responsible designer:
Ђорђе Максимовић, дипл.инж.ел.
Број лиценце / License number: 353 P422 17

Сарадници / Associates:
Владимир Бошковић, инж.маш.
Марко Ралић, дипл.ел.инж.

Број Пројекта / Design number:	Датум / Date:	Размера / Scale:	Број цртежа / Drawing number:
TC.700.255-5/1.23	Септембар / September 2024.	-	TS.700.255-5/1.23-C02

1	2	3	4			5				6	7	8	9	10		11	12		13	14	15		16	17	18		19	20	21	22	23	24		25
											УСЛОВИ ЗА ПОСТАВЉАЊЕ И ОДРЖАВАЊЕ ПУТА ВОЖЊЕ																УСЛОВИ ЗА ПОТПУНО РАЗРЕШЕЊЕ ПУТА ВОЖЊЕ							
Р. бр. вожње	ГЛАВНЕ СМЕР ВОЖЊЕ	ОЗНАКА ВОЖЊЕ	КОМАНДЕ ЗА ПУТЕВЕ ВОЖЊЕ СА ЕЛЕКТРОНСКЕ ПОСТАВНИЦЕ (тастатура или миш) старт	циљ	РИЗИЧНА ФУНКЦИЈА	ПОЈАМ НА СИГНАЛУ	ГРАНИЧНИ КОЛОС. И МАНЕВАРСКИ СИГНАЛИ У ПУТУ ВОЖЊЕ	ПОКАЗИВАЧ ПРАВЦА	ПОКАЗИВАЧ БРЗИНЕ	ДОПУШТЕНА БРЗИНА (km/h)	ДОДАТНИ УСЛОВИ	СКРЕТНИЦЕ У ПУТУ ВОЖЊЕ	СКРЕТНИЦЕ У ПУТУ ПРЕТРЧАВАЊА	СКРЕТНИЦЕ У БОЧНОЈ ЗАШТИТИ пута вожње	пута претрч.	ЗАВИСНОСТ СА ПП	ОДСЕК ЗА ОБАРАЊЕ СИГНАЛА стартни сигнал (заузимањем одсека)	међусигнал (ослобађањем одсека)	ОДСЕЦИ У ПУТУ ВОЖЊЕ	ОДСЕЦИ У ПУТУ ПРЕТРЧАВ.	ОДСЕЦИ У БОЧНОЈ ЗАШТИТИ пута вожње	пута претрч.	АПБ ИЛИ МЕЂУСТАНИЧ. ОДСЕК	СМЕР ПРИВОЛЕ	СИГНАЛИ ЧИЈИ СЕ ПОЈАМ МОРА КОНТРОЛИСАТИ: ДА БУДЕ "СТОЈ"	ДА НЕ БУДЕ ТАМАН	ПРИНУДНО РАЗРЕШЕЊЕ СИГНАЛ МОРА БИТИ НА СТОЈ	БЕЗ ВРЕМ. КАШЊЕЊА	ВРЕМЕ КАШЊЕЊА	ВОЗНО РАЗРЕШЕЊЕ - ОДСЕК КОЈИ РАЗРЕШАВА У ПУТУ ВОЖЊЕ	У ПУТУ ПРЕТРЧАВАЊА	У БОЧНОЈ ЗАШТИТИ пута вожње	пута претрч.	РАЗРЕШЕЊЕ ЗАВИСНОСТИ СА ПП

* КОЛОНА 4: Додатна опција (подмени) старта пута вожње из разлога разликовања пута вожње.

** КОЛОНА 4: Додатна опција подменија циља пута вожње из разлога разликовања пута претрчавања.

* COLUMN 4: Additional option (in submenu) of start of the route for the reason of making difference between similar routes.

** COLUMN 4: Additional option (in submenu) of end of the route for the reason of making difference between overlaps.

☐ КОЛОНА 13, КОЛОНА 18: уоквирени су елементи које није могуће трајно контролисати али их је потребно проверити у тренутку постављања пута вожње.

☐ COLUMNS 13,18: elements that can't be permanently controlled, but should be checked before setting the route

☐ This symbol means the elements that can not be permanently controlled, but should be checked before setting the route or give the proceed aspect

HOME ROUTES (STATE BORDER - KELEBIJA)

1	2	3	4			5				6	7	8	9	10		11	12		13	14	15		16	17	18		19	20	21	22	23	24		25
											CONDITIONS FOR SETTING AND LOCKING OF THE TRAFFIC ROUTE																CONDITIONS FOR ROUTE RELEASE, OR PART OF THE ROUTE							
Nr. of route	ROUTE DIRECTION	ROUTE LABEL	TRAIN ROUTE COMMANDS FROM HMI START	END	RISKY FUNCTION	SIGNAL ASPECT	TRACK LIMIT AND SHUNTING SIGNALS IN TRAIN ROUTE	ROUTE INDICATOR	SPEED INDICATOR	ALLOWED SPEED (km/h)	ADDITIONAL CONDITIONS	POINTS AND DERAILERS IN THE ROUTE	POINTS AND DERAILERS IN THE OVERLAP	POINTS AND DERAILERS IN FLANK PROTECTION OF ROUTE	OF OVERLAP	LEVEL CROSS. DEPENDENCY	SECTIONS FOR SIGNAL RELEASE START SIGNAL (OCCUPIED THE TARGET SECTION)	INTERMEDIATE SIGNAL (CLEAR THE TARGET SECTION)	SECTIONS IN THE ROUTE	SECTIONS IN THE OVERLAP	SECTIONS IN THE FLANK PROTECTION OF ROUTE	OF OVERLAP	AB OR INTERSTATION SECTION	CONSENT DIRECTION	SIGNALS TO BE CONTROLLED ON "STOP"	NOT TO BE DARK	FORCED RELEASE SIGNAL MUST BE ON STOP	WITHOUT DELAY WHEN SECTION IS FREE	DELAY TIME WHEN SECTION IS OCCUPIED	RELEASE BY TRAIN - CORRESPONDING SECTIONS IN THE ROUTE	IN THE OVERLAP	IN THE FLANK PROTECTION OF ROUTE	OF OVERLAP	RELEASE OF LEV.CROSS. DEPENDENCY
1	1P track	S1-1.1	Su91	Ro1 (PP S17+)	/	Su91 ⊗/⊙ if Ro1 ●; Su91 ⊗/○ if Ro1 ⊙ or ○ or ⊗; Su91 ⊗/⊗ if Ro1 ⊗/○ or ⊗/⊙ or ⊗/⊗	MP87 ○ ML65 ○	/	/	50	/	S54-; S62-; S65+; S87+	S17+; S24+	S66+; S74+; S82+	S11+; ISK5+	/	OuS1	MP87 - OuS1; ML65 - OK2b(P)	OK1(P); OS54; OS62: OS65; OK2b(P); OS87; OuS1	OKLc; OS17; OS24	-	-	-	-	MD17; So1; So2; [Su91;] MP54; ML62; MD87	Qu94; MP1; MD3	Su91	if APP-S1 clear	240s (APP-S1 occupied) 90s (if train entered route)	OS54	OS54 + 90"	OS54	OS54 + 90"	/
2	1P track	S1-1.2	Su91	Ro1 (PP S17-)	/	Su91 ⊗/⊙ if Ro1 ●; Su91 ⊗/○ if Ro1 ⊙ or ○ or ⊗; Su91 ⊗/⊗ if Ro1 ⊗/○ or ⊗/⊙ or ⊗/⊗	MP87 ○ ML65 ○	/	/	50	/	S54-; S62-; S65+; S87+	S11-; S17-; S24+	S66+; S74+; S82+	ISK5+; S25-	/	OuS1	MP87 - OuS1; ML65 - OK2b(P)	OK1(P); OS54; OS62: OS65; OK2b(P); OS87; OuS1	OKDc; OS11; OS17; OS24	-	OS14	-	-	Ro2; MD17; MP11; ML14; So1; So2; [Su91;] MP54; ML62; MD87	Qu94; Qu92; MP1; MD3	Su91	if APP-S1 clear	240s (APP-S1 occupied) 90s (if train entered route)	OS54	OS54 + 90"	OS54	OS54 + 90"	/
3	2P track	S1-2	Su91	Ro2	/	Su91 ⊙ if Ro2 ●; Su91 ○ if Ro2 ⊙ or ○ or ⊗; Su91 ⊗ if Ro2 ⊗/○ or ⊗/⊙ or ⊗/⊗	MP87 ○	/	/	max.	/	S62+; S65+; S87+	S11+; S14+	S54+; S74+; S82+	S17+; S25-	/	OuS1	MP87 - OuS1	OK2a(P); OS62: OS65; OK2b(P); OS87; OuS1	OKDc; OS11; OS14	-	-	-	-	MP11; So2; [Su91;] ML62; MD87	Qu94; Qu92; MP1; MD3	Su91	if APP-S1 clear	240s (APP-S1 occupied) 90s (if train entered route)	OS62	OS62 + 90"	OS62	OS62 + 90"	/
4	3P track (81-70)	S1-3.1	Su91	Ro3 (PP S14)	/	Su91 ⊗/⊙ if Ro3 ●; Su91 ⊗/⊗ if Ro3 ⊗/○ or ⊗/⊙ or ⊗/⊗	MP87 ○	/	/	50	/	S53+; S61+; S67+; S70-; S81-; S82-; S87-	S11+; S14-; S25+	S60-; S84b+; S83b-; S88-; S54+	S17+; S13-	/	OuS1	MP87 - OuS1	OK3(P); OS53; OS61; OS67; OS70; OS81; OS82; OS87; OuS1	OKDc; OS11; OS14; OS25	OS57; OS62; OS65; OK2b(P); OS74; OS64	-	-	-	Ro2; MP11; ML14; So2; So3; So4; So5; [Su91;] ML62; MD87; MD64; MP53; MD57; ML57;	Qu94; Qu92; MP1; MD3;	Su91	if APP-S1 clear	240s (APP-S1 occupied) 90s (if train entered route)	OS53	OS53 + 90"	OS53	OS53 + 90"	/
5	3P track (64-53)	S1-3.2	Su91	Ro3 (PP S14)	/	Su91 ⊗/⊙ if Ro3 ●; Su91 ⊗/⊗ if Ro3 ⊗/○ or ⊗/⊙ or ⊗/⊗	MP87 ○	/	/	50	/	S53-; S64-; S74+; S81+; S82-; S87-	S11+; S14-; S25+	S61-; S70+; S88-; S54+	S17+; S13-	/	OuS1	MP87 - OuS1	OK3(P); OS53; OS64; OS74; OS81; OS82; OS87; OuS1	OKDc; OS11; OS14; OS25	OS62; OS65; OK2b(P)	-	-	-	Ro2; MP11; ML14; So2; So3; [Su91;] ML62; MD87; MD64; MP53;	Qu94; Qu92; MP1; MD3;	Su91	if APP-S1 clear	240s (APP-S1 occupied) 90s (if train entered route)	OS53	OS53 + 90"	OS53	OS53 + 90"	/
6	3P track (81-70)	S1-3.3	Su91	Ro3 (PP S13)	/	Su91 ⊗/⊙ if Ro3 ●; Su91 ⊗/⊗ if Ro3 ⊗/○ or ⊗/⊙ or ⊗/⊗	MP87 ○	/	/	50	/	S53+; S61+; S67+; S70-; S81-; S82-; S87-	S10+; S13+; S25-	S60-; S84b+; S83b-; S88-; S54+	S16-; S14+ S29b+; S30b+	/	OuS1	MP87 - OuS1	OK3(P); OS53; OS61; OS67; OS70; OS81; OS82; OS87; OuS1	OKSc; OS10; OS13; OS25	OS57; OS62; OS65; OK2b(P); OS74; OS64	-	-	-	Qu96; ML6; MP10; So2; So3; So4; So5; [Su91;] ML62; MD87; MD64; MP53; MD57; ML57;	Qu94; Qu92; MP1	Su91	if APP-S1 clear	240s (APP-S1 occupied) 90s (if train entered route)	OS53	OS53 + 90"	OS53	OS53 + 90"	/
7	3P track (64-53)	S1-3.4	Su91	Ro3 (PP S13)	/	Su91 ⊗/⊙ if Ro3 ●; Su91 ⊗/⊗ if Ro3 ⊗/○ or ⊗/⊙ or ⊗/⊗	MP87 ○	/	/	50	/	S53-; S64-; S74+; S81+; S82-; S87-	S10+; S13+; S25-	S61-; S70+; S88-; S54+	S16-; S14+; S29b+; S30b+	/	OuS1	MP87 - OuS1	OK3(P); OS53; OS64; OS74; OS81; OS82; OS87; OuS1	OKSc; OS10; OS13; OS25	OS62; OS65; OK2b(P)	-	-	-	Qu96; ML6; MP10; So2; So3; [Su91;] ML62; MD87; MD64; MP53;	Qu94; Qu92; MP1	Su91	if APP-S1 clear	240s (APP-S1 occupied) 90s (if train entered route)	OS53	OS53 + 90"	OS53	OS53 + 90"	/
8	4P track	S1-4.1	Su91	Ro4 (PP S10)	/	Su91 ⊗/⊙ if Ro4 ●; Su91 ⊗/⊗ if Ro4 ⊗/○ or ⊗/⊙ or ⊗/⊗	MP87 ○	/	/	50	/	S57-; S61-; S67+; S70-; S81-; S82-; S87-	S10+; S13-; S20+; S30b-; S30a+	S60-; S84b+; S83b-; S88-; S54+	S16-; S19+; S29b+; S25+	/	OuS1	MP87 - OuS1	OK4(P); OS57; OS61; OS67; OS70; OS81; OS82; OS87; OuS1	OKSc; OS10; OS13; OS20,30	OS62; OS65; OK2b(P); OS74; OS64; OS53	-	-	-	Ro5; Qu96; MD30a; ML6; MP10; So2; So3; So4; So5; [Su91;] ML62; MD87; MD64; MP53; MD57; ML57	Qu94; Qu92; MP1	Su91	if APP-S1 clear	240s (APP-S1 occupied) 90s (if train entered route)	OS57	OS57 + 90"	OS57	OS57 + 90"	/
9	4P track	S1-4.2	Su91	Ro4 (PP S19)	/	Su91 ⊗/⊙ if Ro4 ●; Su91 ⊗/⊗ if Ro4 ⊗/○ or ⊗/⊙ or ⊗/⊗	MP87 ○	/	/	50	/	S57-; S61-; S67+; S70-; S81-; S82-; S87-	S19-; S30b+; S30a+	S60-; S84b+; S83b-; S88-; S54+	S13+; S34-; S35+	/	OuS1	MP87 - OuS1	OK4(P); OS57; OS61; OS67; OS70; OS81; OS82; OS87; OuS1	OS19,29,UKR3; OS20,30	OS62; OS65; OK2b(P); OS74; OS64; OS53	-	-	-	Ro5; Qu98; MD30a; ML16; So2; So3; So4; So5; [Su91;] ML62; MD87; MD64; MP53; MD57; ML57	Qu94; Qu92; Qu96; MP1; ML6; MP10	Su91	if APP-S1 clear	240s (APP-S1 occupied) 90s (if train entered route)	OS57	OS57 + 90"	OS57	OS57 + 90"	/
10	5P track	S1-5.1	Su91	Ro5 (PP S10)	/	Su91 ⊗/⊙ if Ro5 ●; Su91 ⊗/⊗ if Ro5 ⊗/○ or ⊗/⊙ or ⊗/⊗	MP87 ○	/	/	50	/	S57+; S61-; S67+; S70-; S81-; S82-; S87-	S10+; S13-; S20+; S30b-; S30a-	S60-; S84b+; S83b-; S88-; S54+	S16-; S19+; S29b+; S25+	/	OuS1	MP87 - OuS1	OK5(P); OS57; OS61; OS67; OS70; OS81; OS82; OS87; OuS1	OKSc; OS10; OS13; OS20,30	OS62; OS65; OK2b(P); OS74; OS64; OS53	-	-	-	Ro4; Qu96; ML30a; ML6; MP10; So2; So3; So4; So5; [Su91;] ML62; MD87; MD64; MP53; MD57; ML57	Qu94; Qu92; MP1	Su91	if APP-S1 clear	240s (APP-S1 occupied) 90s (if train entered route)	OS57	OS57 + 90"	OS57	OS57 + 90"	/
11	5P track	S1-5.2	Su91	Ro5 (PP S19)	/	Su91 ⊗/⊙ if Ro5 ●; Su91 ⊗/⊗ if Ro5 ⊗/○ or ⊗/⊙ or ⊗/⊗	MP87 ○	/	/	50	/	S57+; S61-; S67+; S70-; S81-; S82-; S87-	S19-; S30b+; S30a-	S60-; S84b+; S83b-; S88-; S54+	S13+; S34-; S35+	/	OuS1	MP87 - OuS1	OK5(P); OS57; OS61; OS67; OS70; OS81; OS82; OS87; OuS1	OS19,29,UKR3; OS20,30	OS62; OS65; OK2b(P); OS74; OS64; OS53	-	-	-	Ro4; Qu98; ML30a; ML16; So2; So3; So4; So5; [Su91;] ML62; MD87; MD64; MP53; MD57; ML57	Qu94; Qu92; Qu96; MP1; ML6; MP10	Su91	if APP-S1 clear	240s (APP-S1 occupied) 90s (if train entered route)	OS57	OS57 + 90"	OS57	OS57 + 90"	/
12	6P track	S1-6.1	Su91	Ro6 (PP V21)	/	Su91 ⊗/⊙ if Ro6 ●; Su91 ⊗/⊗ if Ro6 ⊗/○ or ⊗/⊙ or ⊗/⊗	MP87 ○	/	/	50	/	S47+; S59+; S60+; S67-; S70-; S81-; S82-; S87-	S28b-; S28a+; S34-	S49+; S56b+; S68-; S84b+; S83b-; S88-; S54+	S19-; S20+; S12-; S15a+; S39+	/	OuS1	MP87 - OuS1	OK6a(P); OS47,59; OS60; OS67; OS70; OS81; OS82; OS87; OuS1	OS28,35,UKR4; OS34; OS21	OS62; OS65; OK2b(P); OS74; OS64; OS53; OS61; OS57	-	-	-	Qo1; Qo2; MD21; ML21 So2; So3; So4; So5; So6; [Su91;] ML62; MD87; MD64; MP53; MD57; ML57; MP47	-	Su91	if APP-S1 clear	240s (APP-S1 occupied) 90s (if train entered route)	OS47,59	OS47,59 + 90"	OS47,59	OS47,59 + 90"	/
13	6P track	S1-6.2	Su91	Ro6 (PP V22)	/	Su91 ⊗/⊙ if Ro6 ●; Su91 ⊗/⊗ if Ro6 ⊗/○ or ⊗/⊙ or ⊗/⊗	MP87 ○	/	/	50	/	S47+; S59+; S60+; S67-; S70-; S81-; S82-; S87-	S28b+; S28a+; S34-	S49+; S56b+; S68-; S84b+; S83b-; S88-; S54+	S19-; S20+; S39+	/	OuS1	MP87 - OuS1	OK6a(P); OS47,59; OS60; OS67; OS70; OS81; OS82; OS87; OuS1	OS28,35,UKR4; OS34; OS12,22	OS62; OS65; OK2b(P); OS74; OS64; OS53; OS61; OS57	OS21	-	-	Qo1; Qo2; MD21; ML21; So2; So3; So4; So5; So6; [Su91;] ML62; MD87; MD64; MP53; MD57; ML57; MP47	Qo3; Qo4; Qo5; Qo6; Qo7; Qo8; Qo9; Qo10; Qo11; Qo12; Qo13; MP12; MD15b; MD9b; MP64t; MD50t; MD49t; ML49t; ML55t; MD52t; ML52t; MD53t; ML53t	Su91	if APP-S1 clear	240s (APP-S1 occupied) 90s (if train entered route)	OS47,59	OS47,59 + 90"	OS47,59	OS47,59 + 90"	/
14	7P track	S1-7.1	Su91	Ro7 (PP S15b+)	/	Su91 ⊗/⊙ if Ro7 ●; Su91 ⊗/⊗ if Ro7 ⊗/○ or ⊗/⊙ or ⊗/⊗	MP87 ○	/	/	50	/	S49+; S59-; S60+; S67-; S70-; S81-; S82-; S87-	S15b+; S15a+; S23+; S39+	S63+; S86+; S54+	S9a+; S12+; S22+; S28a+; S29a+	/	OuS1	MP87 - OuS1	OK7(P); OS49,56, UKR5; OS47,59; OS60; OS67; OS70; OS81; OS82; OS87; OuS1	OS15,23,UKR2; OK4b(T); OS39	OS68; OKX(P); OS77,84,UKR6; OS74; OS76,83; OS88; OuX1; OuW1; OuS3; OK2b(P) OS57; OS61; OS53; OS64; OS62; OS65	-	-	-	Qo4; MD15b; So2; So3; So4; So5; So6; So7; [Su91;] Su93; Wu92; Xu91; ML62; MD87; MD64; MP53; MD57; ML57; MP47; MP49; MP68; MP88; MD83a; ML84a	-	Su91	if APP-S1 clear	240s (APP-S1 occupied) 90s (if train entered route)	OS49,56,UKR5	OS49,56,UKR5 + 90"	OS49,56,UKR5	OS49,56,UKR5 + 90"	/
15	7P track	S1-7.2	Su91	Ro7 (PP S15b-)	/	Su91 ⊗/⊙ if Ro7 ●; Su91 ⊗/⊗ if Ro7 ⊗/○ or ⊗/⊙ or ⊗/⊗	MP87 ○	/	/	50	/	S49+; S59-; S60+; S67-; S70-; S81-; S82-; S87-	S15b-; S15a+; S23+; S39+	S63+; S86+; S54+	S12+; S22+; S28a+; S29a+	/	OuS1	MP87 - OuS1	OK7(P); OS49,56, UKR5; OS47,59; OS60; OS67; OS70; OS81; OS82; OS87; OuS1	OS15,23,UKR2; OK4b(T); OS39	OS68; OKX(P); OS77,84,UKR6; OS74; OS76,83; OS88; OuX1; OuW1; OuS3; OK2b(P) OS57; OS61; OS53; OS64; OS62; OS65	-	-	-	Qo4; Qo5; Qo6; Qo7; Qo8; Q09; Qo10; Qo11; Qo12; Qo13; So2; So3; So4; So5; So6; Su9[1; Su93]; Wu92; Xu91; ML62; MD87; MD64; MP53; MD57; ML57; MP47; MP49; MP68; MP88; MD83a; ML84a	MD15b; MD9b; MD50t; MD49t; ML49t; ML55t; MD52t; ML52t; MD53t; ML53t;	Su91	if APP-S1 clear	240s (APP-S1 occupied) 90s (if train entered route)	OS49,56,UKR5	OS49,56,UKR5 + 90"	OS49,56,UKR5	OS49,56,UKR5 + 90"	/

Пројектант / Designer: Институт Михајло Пупин доо, Волгина 15, 11000 Београд, www.pupin.rs

Извођач / Contractor: Конзорцијум / Joint Venture: China Railway International Co., Ltd. Serbia Ogranak Beograd, Rajka Mitića 8, 11000 Beograd; China Communication Construction Co.Ltd. Serbia Ogranak Beograd-Savski Venac, Paje Adamova 2, 11000 Beograd

Инвеститор / Investor: Инфраструктура железнице Србије а.д., Немањина 6, 11000 Београд, www.infrazs.rs

Подизвођач / Subcontractor: CRSC International Co., LTD. Ogranak Beograd, Omladinskih brigada 21, 11070 Novi Beograd

Објекат / Project:
Пруга Београд - Суботица - државна граница (Келебија), ДЕОНИЦА ПРУГЕ НОВИ САД - СУБОТИЦА - ДРЖАВНА ГРАНИЦА (КЕЛЕБИЈА), у Новом Саду, Кисачу, Степановићеву, Змајеву, Врбасу, Ловћенцу, Малом Иђошу, Бачкој Тополи, Жеднику, Наумовићеву и Суботици, у катастарским општинама наведеним на насловној страни техничке документације и на катастарским парцелама према списку приложеном у Главној свесци /

Belgrade - Subotica - State border (Kelebija) railway line, SECTION NOVI SAD - SUBOTICA STATE BORDER (KELEBIJA), at Novi Sad, Kisač, Stepanovićevo, Zmajevo, Vrbas, Lovćenac, Mali Idjoš, Bačka Topola, Žednik, Naumovićevo and Subotica, in cadastral municipalities listed on the cover page of this Design, on cadastral plots listed in General Volume

Врста техничке документације / Technical documentation type:
ПИО/ABD Пројекат изведеног објекта / As-built Design

Ознака и назив дела Пројекта / Designation and name of the part of design:
5/1.23 Осигурање железничке станице Суботица / Signalling/interlocking systems in Subotica railway station

Назив цртежа / Drawing name:
Табела зависности /
Table of dependencies

Одговорни пројектант / Responsible designer: Ђорђе Максимовић, дипл.инж.ел.
Број лиценце / License number: 353 P422 17

Сарадници / Associates: Владимир Бошковић, инж.маш.; Марко Ралић, дипл.ел.инж.

Број Пројекта / Design number:	Датум / Date:	Размера / Scale:	Број цртежа / Drawing number:
TC.700.255-5/1.23	Септембар / September 2024.	-	TS.700.255-5/1.23-C02

1	2	3	4			5				6	7	8	9	10		11	12		13	14	15		16	17	18		19	20		21 22	23	24		25
Р. бр. вожње	ГЛАВНЕ СМЕР ВОЖЊЕ	ОЗНАКА ВОЖЊЕ	КОМАНДЕ ЗА ПУТЕВЕ ВОЖЊЕ СА ЕЛЕКТРОНСКЕ ПОСТАВНИЦЕ (тастатура или миш) старт	циљ	РИЗИЧНА ФУНКЦИЈА	ПОЈАМ НА СИГНАЛУ	ГРАНИЧНИ КОЛОС. И МАНЕВАРСКИ СИГНАЛИ У ПУТУ ВОЖЊЕ	ПОКАЗИВАЧ ПРАВЦА	ПОКАЗИВАЧ БРЗИНЕ	ДОПУШТЕНА БРЗИНА (km/h)	ДОДАТНИ УСЛОВИ	УСЛОВИ ЗА ПОСТАВЉАЊЕ И ОДРЖАВАЊЕ ПУТА ВОЖЊЕ: СКРЕТНИЦЕ У ПУТУ ВОЖЊЕ	СКРЕТНИЦЕ У ПУТУ ПРЕТРЧАВАЊА	СКРЕТНИЦЕ У БОЧНОЈ ЗАШТИТИ: пута вожње	пута претрч.	ЗАВИСНОСТ СА ПП	ОДСЕК ЗА ОБАРАЊЕ СИГНАЛА: стартни сигнал (заузимањем одсека)	међусигнал (ослобађањем одсека)	ОДСЕЦИ У ПУТУ ВОЖЊЕ	ОДСЕЦИ У ПУТУ ПРЕТРЧАВ.	ОДСЕЦИ У БОЧНОЈ ЗАШТИТИ: пута вожње	пута претрч.	АПБ ИЛИ МЕЂУСТАНИЧ. ОДСЕК	СМЕР ПРИВОЛЕ	СИГНАЛИ ЧИЈИ СЕ ПОЈАМ МОРА КОНТРОЛИСАТИ: ДА БУДЕ "СТОЈ"	ДА НЕ БУДЕ ТАМАН	УСЛОВИ ЗА ПОТПУНО РАЗРЕШЕЊЕ ПУТА ВОЖЊЕ: ПРИНУДНО РАЗРЕШЕЊЕ: СИГНАЛ МОРА БИТИ НА СТОЈ	БЕЗ ВРЕМ. КАШЊЕЊА	ВРЕМЕ КАШЊЕЊА	ВОЗНО РАЗРЕШЕЊЕ - ОДСЕК КОЈИ РАЗРЕШАВА: У ПУТУ ВОЖЊЕ	У ПУТУ ПРЕТРЧАВАЊА	У БОЧНОЈ ЗАШТИТИ: пута вожње	пута претрч.	РАЗРЕШЕЊЕ ЗАВИСНОСТИ СА ПП

* КОЛОНА 4: Додатна опција (подмени) старта пута вожње из разлога разликовања пута вожње.

** КОЛОНА 4: Додатна опција подменија циља пута вожње из разлога разликовања пута претрчавања.

* COLUMN 4: Additional option (in submenu) of start of the route for the reason of making difference between similar routes.

** COLUMN 4: Additional option (in submenu) of end of the route for the reason of making difference between overlaps.

[ ] КОЛОНА 13, КОЛОНА 18: уоквирени су елементи које није могуће трајно контролисати али их је потребно проверити у тренутку постављања пута вожње.

[ ] COLUMNS 13,18: elements that can't be permanently controlled, but should be checked before setting the route

[ ] This symbol means the elements that can not be permanently controlled, but should be checked before setting the route or give the proceed aspect

HOME ROUTES (STATE BORDER - KELEBIJA)

1 Nr. of route	2 ROUTE DIRECTION	3 ROUTE LABEL	4 TRAIN ROUTE COMMANDS FROM HMI: START	END	RISKY FUNCTION	5 SIGNAL ASPECT	TRACK LIMIT AND SHUNTING SIGNALS IN TRAIN ROUTE	ROUTE INDICATOR	SPEED INDICATOR	6 ALLOWED SPEED (km/h)	7 ADDITIONAL CONDITIONS	8 POINTS AND DERAILERS IN THE ROUTE	9 POINTS AND DERAILERS IN THE OVERLAP	10 POINTS AND DERAILERS IN FLANK PROTECTION: OF ROUTE	OF OVERLAP	11 LEVEL CROSS. DEPENDENCY	12 SECTIONS FOR SIGNAL RELEASE: START SIGNAL (OCCUPIED THE TARGET SECTION)	INTERMEDIATE SIGNAL (CLEAR THE TARGET SECTION)
16	1P track	S3-1.1	Su93	Ro1 (PP S17+)		Su93 Ro1 if / Su93 Ro1 if or or / Su93 Ro1 if or or	MP88		-	50		S54-; S62-; S65-; S74-; S81+; S82+; S88+	S17+; S24+	S66+; S53+; S70+; S83a+	S11+; ISK5+		OuS3	MP88 - OuS3
17	1P track	S3-1.1	Su93	Ro1 (PP S17-)		Su93 Ro1 if / Su93 Ro1 if or or / Su93 Ro1 if or or	MP88		-	50		S54-; S62-; S65-; S74-; S81+; S82+; S88+	S11-; S17-; S24+	S66+; S53+; S70+; S83a+	ISK5+; S25-		OuS3	MP88 - OuS3
18	2P track	S3-2	Su93	Ro2		Su93 Ro2 if / Su93 Ro2 if or or / Su93 Ro2 if or or	MP88		-	50		S62+; S65-; S74-; S81+; S82+; S88+	S11+; S14+	S54+; S53+; S70+; S83a+	S17+; S25-		OuS3	MP88 - OuS3
19	3P track (88-83)	S3-3.1	Su93	Ro3 (PP S14)		Su93 Ro3 if / Su93 Ro3 if or or	MP88		3	35		S53+; S61+; S67+; S70+; S76+; S83b+; S83a-; S88-	S11+; S14-; S25+	S60-; S77+; S84b+; S64+; S81+; S82-	S17+; S13-		OuS3	MP88 - OuS3
20	3P track (81-70)	S3-3.2	Su93	Ro3 (PP S14)		Su93 Ro3 if / Su93 Ro3 if or or	MP88		-	50		S53+; S61+; S67+; S70-; S81-; S82+; S88+	S11+; S14-; S25+	S60-; S83a+; S83b-; S84b+; S65+; S87+	S17+; S13-		OuS3	MP88 - OuS3
21	3P track (64-53)	S3-3.3	Su93	Ro3 (PP S14)		Su93 Ro3 if / Su93 Ro3 if or or	MP88		-	50		S53-; S64-; S74+; S81+; S82+; S88+	S11+; S14-; S25+	S61-; S70+; S65+; S87+; S83a+	S17+; S13-		OuS3	MP88 - OuS3
23	3P track (88-83)	S3-3.4	Su93	Ro3 (PP S13)		Su93 Ro3 if / Su93 Ro3 if or or	MP88		3	35		S53+; S61+; S67+; S70+; S76+; S83b+; S83a-; S88-	S10+; S13+; S25-	S60-; S77+; S84b+; S64+; S81+; S82-	S16-; S14+; S29b+; S30b+		OuS3	MP88 - OuS3
24	3P track (81-70)	S3-3.5	Su93	Ro3 (PP S13)		Su93 Ro3 if / Su93 Ro3 if or or	MP88		-	50		S53+; S61+; S67+; S70-; S81-; S82+; S88+	S10+; S13+; S25-	S60-; S83a+; S83b-; S84b+; S65+; S87+	S16-; S14+ S29b+; S30b+		OuS3	MP88 - OuS3
25	3P track (64-53)	S3-3.6	Su93	Ro3 (PP S13)		Su93 Ro3 if / Su93 Ro3 if or or	MP88		-	50		S53-; S64-; S74+; S81+; S82+; S88+	S10+; S13+; S25-	S61-; S70+; S65+; S87+; S83a+	S16-; S14+; S29b+; S30b+		OuS3	MP88 - OuS3
26	4P track (88-83)	S3-4.1	Su93	Ro4 (PP S10)		Su93 Ro4 if / Su93 Ro4 if or or	MP88		3	35		S57-; S61-; S67+; S70+; S76+; S83b+; S83a-; S88-	S10+; S13-; S20+; S30b-; S30a+	S53-; S60-; S81+; S84b+; S77+; S82-	S16-; S25+; S29b+; S19+		OuS3	MP88 - OuS3
27	4P track (81-70)	S3-4.2	Su93	Ro4 (PP S10)		Su93 Ro4 if / Su93 Ro4 if or or	MP88		-	50		S57-; S61-; S67+; S70-; S81-; S82+; S88+	S10+; S13-; S20+; S30b-; S30a+	S60-; S83a+; S83b-; S84b+; S65+; S87+	S16-; S25+; S29b+; S19+		OuS3	MP88 - OuS3
28	4P track (88-83)	S3-4.3	Su93	Ro4 (PP S19)		Su93 Ro4 if / Su93 Ro4 if or or	MP88		3	35		S57-; S61-; S67+; S70+; S76+; S83b+; S83a-; S88-	S19-; S30b+; S30a+	S53-; S60-; S81+; S84b+; S77+; S82-	S13+; S34-; S35+		OuS3	MP88 - OuS3
29	4P track (81-70)	S3-4.4	Su93	Ro4 (PP S19)		Su93 Ro4 if / Su93 Ro4 if or or	MP88		-	50		S57-; S61-; S67+; S70-; S81-; S82+; S88+	S19-; S30b+; S30a+	S60-; S83a+; S83b-; S84b+; S65+; S87+	S13+; S34-; S35+		OuS3	MP88 - OuS3
30	5P track (88-83)	S3-5.1	Su93	Ro5 (PP S10)		Su93 Ro5 if / Su93 Ro5 if or or	MP88		3	35		S57+; S61-; S67+; S70+; S76+; S83b+; S83a-; S88-	S10+; S13-; S20+; S30b-; S30a+	S53-; S60-; S81+; S84b+; S77+; S82-	S16-; S25+; S29b+; S19+		OuS3	MP88 - OuS3
31	5P track (81-70)	S3-5.2	Su93	Ro5 (PP S10)		Su93 Ro5 if / Su93 Ro5 if or or	MP88		-	50		S57+; S61-; S67+; S70-; S81-; S82+; S88+	S10+; S13-; S20+; S30b-; S30a+	S60-; S83a+; S83b-; S84b+; S65+; S87+	S16-; S25+; S29b+; S19+		OuS3	MP88 - OuS3
32	5P track (88-83)	S3-5.3	Su93	Ro5 (PP S19)		Su93 Ro5 if / Su93 Ro5 if or or	MP88		3	35		S57+; S61-; S67+; S70+; S76+; S83b+; S83a-; S88-	S19-; S30b+; S30a+	S53-; S60-; S81+; S84b+; S77+; S82-	S13+; S34-; S35+		OuS3	MP88 - OuS3
33	5P track (81-70)	S3-5.4	Su93	Ro5 (PP S19)		Su93 Ro5 if / Su93 Ro5 if or or	MP88		-	50		S57+; S61-; S67+; S70-; S81-; S82+; S88+	S19-; S30b+; S30a+	S60-; S83a+; S83b-; S84b+; S65+; S87+	S13+; S34-; S35+		OuS3	MP88 - OuS3
34	6P track (88-83-67)	S3-6.1	Su93	Ro6 (PP V21)		Su93 Ro6 if / Su93 Ro6 if or or	MP88		3	35		S47+; S59+; S60+; S67-; S70+; S76+; S83b+; S83a-; S88-	S28b-; S28a+; S34-	S49-; S56b+; S53-; S81+; S82-; S77+; S84b+; S68-	S19-; S20+; S15a+; S39+		OuS3	MP88 - OuS3
35	6P track (88-83-60)	S3-6.2	Su93	Ro6 (PP V21)		Su93 Ro6 if / Su93 Ro6 if or or	MP88 MP68		-	50		S47+; S59+; S60-; S68+; S77-; S83b-; S83a-; S88-	S28b-; S28a+; S34-	S67+; S70-; S82-; S49-; S56b+; S56a-; S86+	S19-; S20+; S15a+; S39+		OuS3	MP88 - OuS3; MP68 - OKX(P)
36	6P track (81-70)	S3-6.3	Su93	Ro6 (PP V21)		Su93 Ro6 if / Su93 Ro6 if or or	MP88		-	50		S47+; S59+; S60+; S67-; S70-; S81-; S82+; S88+	S28b-; S28a+; S34-	S49-; S56b+; S68-; S84b+; S83b-; S83a+; S65+; S87+	S19-; S20+; S15a+; S39+		OuS3	MP88 - OuS3
37	6P track (88-83-67)	S3-6.4	Su93	Ro6 (PP V22)		Su93 Ro6 if / Su93 Ro6 if or or	MP88		3	35		S47+; S59+; S60+; S67-; S70+; S76+; S83b+; S83a-; S88-	S28b+; S28a+; S34-	S49-; S56b+; S53-; S81+; S82-; S77+; S84b+; S68-	S19-; S20+; S39+		OuS3	MP88 - OuS3
38	6P track (88-83-60)	S3-6.5	Su93	Ro6 (PP V22)		Su93 Ro6 if / Su93 Ro6 if or or	MP88 MP68		-	50		S47+; S59+; S60-; S68+; S77-; S83b-; S83a-; S88-	S28b+; S28a+; S34-	S67+; S70-; S82-; S49-; S56b+; S56a-; S86+	S19-; S20+; S39+		OuS3	MP88 - OuS3; MP68 - OKX(P)
39	6P track (81-70)	S3-6.6	Su93	Ro6 (PP V22)		Su93 Ro6 if / Su93 Ro6 if or or	MP88		-	50		S47+; S59+; S60+; S67-; S70-; S81-; S82+; S88+	S28b+; S28a+; S34-	S49-; S56b+; S68-; S84b+; S83b-; S83a+; S65+; S87+	S19-; S20+; S39+		OuS3	MP88 - OuS3
40	7P track (49-)	S3-7.1	Su93	Ro7 (PP S15b+)		Su93 Ro7 if / Su93 Ro7 if or or	MP88 MP68		-	50		S49-; S56b+; S56a+; S68-; S77-; S83b-; S83a-; S88-	S15b+; S15a+; S23+; S39+	S47+; S59+; S60+; S70-; S82-; S63+; S86+	S9a+; S12+; S22+; S28a+; S29a+		OuS3	MP88 - OuS3; MP68 - OKX(P)
41	7P track (49+, 60-)	S3-7.2	Su93	Ro7 (PP S15b+)		Su93 Ro7 if / Su93 Ro7 if or or	MP88 MP68		-	50		S49+; S59-; S60-; S68+; S77-; S83b-; S83a-; S88-	S15b+; S15a+; S23+; S39+	S67+; S70-; S82-; S63+; S86+	S9a+; S12+; S22+; S28a+; S29a+		OuS3	MP88 - OuS3; MP68 - OKX(P)
42	7P track (49+,60+,70+)	S3-7.3	Su93	Ro7 (PP S15b+)		Su93 Ro7 if / Su93 Ro7 if or or	MP88		3	35		S49+; S59-; S60+; S67-; S70+; S76+; S83b+; S83a-; S88-	S15b+; S15a+; S23+; S39+	S53-; S81+; S82-; S63+; S86+	S9a+; S12+; S22+; S28a+; S29a+		OuS3	MP88 - OuS3
43	7P track (49+,60+,70-)	S3-7.4	Su93	Ro7 (PP S15b+)		Su93 Ro7 if / Su93 Ro7 if or or	MP88		-	50		S49+; S59-; S60+; S67-; S70-; S81-; S82+; S88+	S15b+; S15a+; S23+; S39+	S65+; S87+; S63+; S86+	S9a+; S12+; S22+; S28a+; S29a+		OuS3	MP88 - OuS3
48	7P track (49-)	S3-7.5	Su93	Ro7 (PP S15b-)		Su93 Ro7 if / Su93 Ro7 if or or	MP88 MP68		-	50		S49-; S56b+; S56a+; S68-; S77-; S83b-; S83a-; S88-	S15b-; S15a+; S23+; S39+	S47+; S59+; S60+; S70-; S82-; S63+; S86+	S12+; S22+; S28a+; S29a+		OuS3	MP88 - OuS3; MP68 - OKX(P)
49	7P track (49+, 60-)	S3-7.6	Su93	Ro7 (PP S15b-)		Su93 Ro7 if / Su93 Ro7 if or or	MP88 MP68		-	50		S49+; S59-; S60-; S68+; S77-; S83b-; S83a-; S88-	S15b-; S15a+; S23+; S39+	S67+; S70-; S82-; S63+; S86+	S12+; S22+; S28a+; S29a+		OuS3	MP88 - OuS3; MP68 - OKX(P)
50	7P track (49+,60+,70+)	S3-7.7	Su93	Ro7 (PP S15b-)		Su93 Ro7 if / Su93 Ro7 if or or	MP88		3	35		S49+; S59-; S60+; S67-; S70+; S76+; S83b+; S83a-; S88-	S15b-; S15a+; S23+; S39+	S53-; S81+; S82-; S63+; S86+	S12+; S22+; S28a+; S29a+		OuS3	MP88 - OuS3
51	7P track (49+,60+,70-)	S3-7.8	Su93	Ro7 (PP S15b-)		Su93 Ro7 if / Su93 Ro7 if or or	MP88		-	50		S49+; S59-; S60+; S67-; S70-; S81-; S82+; S88+	S15b-; S15a+; S23+; S39+	S65+; S87+; S63+; S86+	S12+; S22+; S28a+; S29a+		OuS3	MP88 - OuS3

Nr. of route	13 SECTIONS IN THE ROUTE	14 SECTIONS IN THE OVERLAP	15 SECTIONS IN THE FLANK PROTECTION: OF ROUTE	OF OVERLAP	16 AB OR INTERSTATION SECTION	17 CONSENT DIRECTION	18 SIGNALS TO BE CONTROLLED: ON "STOP"	NOT TO BE DARK	19 FORCED RELEASE: SIGNAL MUST BE ON STOP	20 WITHOUT DELAY WHEN SECTION IS FREE	21 DELAY TIME WHEN SECTION IS OCCUPIED	22 RELEASE BY TRAIN - CORRESPONDING SECTIONS: IN THE ROUTE	23 IN THE OVERLAP	24 IN THE FLANK PROTECTION: OF ROUTE	OF OVERLAP	25 RELEASE OF LEV.CROSS. DEPENDENCY
16	OK1(P); OS54; OS62: OS65; OS74; OS81; OS82; OS88; OuS3	OKLc; OS17; OS24	OS64; OK2b(P); OS87; OuS1	-	-	-	MD17; So1; So2; Su91; Su93; MP54; ML62; MD64; ML65	Qu94; MP1; MD3	Su93	if APP-S3 clear	240s (APP-S3 occupied) / 90s (if train entered route)	OS54	OS54 + 90"	OS54	OS54 + 90"	
17	OK1(P); OS54; OS62: OS65; OS74; OS81; OS82; OS88; OuS3	OKDc; OS11; OS17; OS24	OS64; OK2b(P); OS87; OuS1	OS14	-	-	Ro2; MD17; MP11; ML14; So1; So2; Su91; Su93; MP54; ML62; MD64; ML65	Qu94; Qu92; MP1; MD3	Su93	if APP-S3 clear	240s (APP-S3 occupied) / 90s (if train entered route)	OS54	OS54 + 90"	OS54	OS54 + 90"	
18	OK2a(P); OS62: OS65; OS74; OS81; OS82; Os88; OuS3	OKDc; OS11; OS14	OS64; OK2b(P); OS87; OuS1	-	-	-	MP11; So2; Su91; Su93; ML62; MD64; ML65	Qu94; Qu92; MP1; MD3	Su93	if APP-S3 clear	240s (APP-S3 occupied) / 90s (if train entered route)	OS62	OS62 + 90"	OS62	OS62 + 90"	
19	OK3(P); OS53; OS61; OS67; OS70; OS76,83; OS88; OuS3	OKDc; OS11; OS14; OS25	OS57; OuW1	-	-	-	Ro2; MP11; ML14; So3; So4; So5; Wu92; Su93; MP53; MD57; ML57; MD83a	Qu94; Qu92; MP1; MD3;	Su93	if APP-S3 clear	240s (APP-S3 occupied) / 90s (if train entered route)	OS53	OS53 + 90"	OS53	OS53 + 90"	
20	OK3(P); OS53; OS61; OS67; OS70; OS81; OS82; OS88; OuS3	OKDc; OS11; OS14; OS25	OS57; OS64; OS74	-	-	-	Ro2; MP11; ML14; So3; So4; So5; Su93; MD64; MP53; MD57; ML57	Qu94; Qu92; MP1; MD3;	Su93	if APP-S3 clear	240s (APP-S3 occupied) / 90s (if train entered route)	OS53	OS53 + 90"	OS53	OS53 + 90"	
21	OK3(P); OS53; OS64; OS74; OS81; OS82; OS88; OuS3	OKDc; OS11; OS14; OS25	-	-	-	-	Ro2; MP11; ML14; So3; Su93; MD64; MP53	Qu94; Qu92; MP1; MD3;	Su93	if APP-S3 clear	240s (APP-S3 occupied) / 90s (if train entered route)	OS53	OS53 + 90"	OS53	OS53 + 90"	
23	OK3(P); OS53; OS61; OS67; OS70; OS76,83; OS88; OuS3	OKSc; OS10; OS13; OS25	OS57; OuW1	-	-	-	Qu96; ML6; MP10; So3; So4; So5; Wu92; Su93; MP53; MD57; ML57; MD83a	Qu94; Qu92; MP1	Su93	if APP-S3 clear	240s (APP-S3 occupied) / 90s (if train entered route)	OS53	OS53 + 90"	OS53	OS53 + 90"	
24	OK3(P); OS53; OS61; OS67; OS70; OS81; OS82; OS88; OuS3	OKSc; OS10; OS13; OS25	OS57; OS64; OS74;	-	-	-	Qu96; ML6; MP10; So3; So4; So5; Su93; MD64; MP53; MD57; ML57	Qu94; Qu92; MP1	Su93	if APP-S3 clear	240s (APP-S3 occupied) / 90s (if train entered route)	OS53	OS53 + 90"	OS53	OS53 + 90"	
25	OK3(P); OS53; OS64; OS74; OS81; OS82; OS88; OuS3	OKSc; OS10; OS13; OS25	-	-	-	-	Qu96; ML6; MP10; So3; Su93; MD64; MP53	Qu94; Qu92; MP1	Su93	if APP-S3 clear	240s (APP-S3 occupied) / 90s (if train entered route)	OS53	OS53 + 90"	OS53	OS53 + 90"	
26	OK4(P); OS57; OS61; OS67; OS70; OS76,83; OS88; OuS3	OKSc; OS10; OS13; OS20,30	OuW1	-	-	-	Ro5; Qu96; MD30a; MP10; So4; So5; Wu92; Su93; MD57; ML57; MD83a	Qu94; Qu92; MP1	Su93	if APP-S3 clear	240s (APP-S3 occupied) / 90s (if train entered route)	OS57	OS57 + 90"	OS57	OS57 + 90"	
27	OK4(P); OS57; OS61; OS67; OS70; OS81; OS82; OS88; OuS3	OKSc; OS10; OS13; OS20,30	OS53; OS64; OS74	-	-	-	Ro5; Qu96; MD30a; MP10; So3; So4; So5; Su93; MP53; MD64; MD57; ML57	Qu94; Qu92; MP1	Su93	if APP-S3 clear	240s (APP-S3 occupied) / 90s (if train entered route)	OS57	OS57 + 90"	OS57	OS57 + 90"	
28	OK4(P); OS57; OS61; OS67; OS70; OS76,83; OS88; OuS3	OS19,29,UKR3; OS20,30	OuW1	-	-	-	Ro5; Qu98; MD30a; ML16; So4; So5; Wu92; Su93; MD57; ML57; MD83a	Qu94; Qu92; Qu96; MP1; ML6; MP10	Su93	if APP-S3 clear	240s (APP-S3 occupied) / 90s (if train entered route)	OS57	OS57 + 90"	OS57	OS57 + 90"	
29	OK4(P); OS57; OS61; OS67; OS70; OS81; OS82; OS88; OuS3	OS19,29,UK3; OS20,30	OS53; OS64; OS74	-	-	-	Ro5; Qu96; MD30a; ML16; So3; So4; So5; Su93; MP53; MD64; MD57; ML57	Qu94; Qu92; Qu96; MP1; ML6; MP10	Su93	if APP-S3 clear	240s (APP-S3 occupied) / 90s (if train entered route)	OS57	OS57 + 90"	OS57	OS57 + 90"	
30	OK5(P); OS57; OS61; OS67; OS70; OS76,83; OS88; OuS3	OKSc; OS10; OS13; OS20,30	OuW1	-	-	-	Ro4; Qu96; ML30a; MP10; So4; So5; Wu92; Su93; MD57; ML57; MD83a	Qu94; Qu92; MP1	Su93	if APP-S3 clear	240s (APP-S3 occupied) / 90s (if train entered route)	OS57	OS57 + 90"	OS57	OS57 + 90"	
31	OK5(P); OS57; OS61; OS67; OS70; OS81; OS82; OS88; OuS3	OKSc; OS10; OS13; OS20,30	OS53; OS64; OS74	-	-	-	Ro4; Qu96; ML30a; MP10; So3; So4; So5; Su93; MP53; MD64; MD57; ML57	Qu94; Qu92; MP1	Su93	if APP-S3 clear	240s (APP-S3 occupied) / 90s (if train entered route)	OS57	OS57 + 90"	OS57	OS57 + 90"	
32	OK5(P); OS57; OS61; OS67; OS70; OS76,83; OS88; OuS3	OS19,29,UKR3; OS20,30	OuW1	-	-	-	Ro4; Qu98; ML30a; ML16; So4; So5; Wu92; Su93; MD57; ML57; MD83a	Qu94; Qu92; Qu96; MP1; ML6; MP10	Su93	if APP-S3 clear	240s (APP-S3 occupied) / 90s (if train entered route)	OS57	OS57 + 90"	OS57	OS57 + 90"	
33	OK5(P); OS57; OS61; OS67; OS70; OS81; OS82; OS88; OuS3	OS19,29,UKR3; OS20,30	OS53; OS64; OS74	-	-	-	Ro4; Qu96; ML30a; ML16; So3; So4; So5; Su93; MP53; MD64; MD57; ML57	Qu94; Qu92; Qu96; MP1; ML6; MP10	Su93	if APP-S3 clear	240s (APP-S3 occupied) / 90s (if train entered route)	OS57	OS57 + 90"	OS57	OS57 + 90"	
34	OK6a(P); OS47,59; OS60; OS67; OS70; OS76,83; OS88; OuS3	OS21; OS34; OS25,35,UKR4	OS57; OS61; OuW1	-	-	-	Qo1; Qo2; MD21; ML21; So4; So5; So6; Wu92; Su93; MD57; ML57; MP47; MD83a	-	Su93	if APP-S3 clear	240s (APP-S3 occupied) / 90s (if train entered route)	OS47,59	OS47,59 + 90"	OS47,59	OS47,59 + 90"	
35	OK6a(P); OS47,59; OS60; OS68; OKX(P); OS77,84,UKR6; OS76,83; OS88; OuS3	OS21; OS34; OS25,35,UKR4	OuW1; OuX1	-	-	-	Qo1; Qo2; MD21; ML21 So6; So7; Wu92; Xu91; Su93; MP47; MP77; MD83a; ML84a	-	Su93	if APP-S3 clear	240s (APP-S3 occupied) / 90s (if train entered route)	OS47,59	OS47,59 + 90"	OS47,59	OS47,59 + 90"	
36	OK6a(P); OS47,59; OS60; OS67; OS70; OS81; OS82; OS88; OuS3	OS21; Os34; OS25,35,UKR4	OS74; OS64; OS53; OS61; OS57;	-	-	-	Qo1; Qo2; MD21; ML21; So3; So4; So5; So6; Su93; MD64; MP53; MD57; ML57; MP47	-	Su93	if APP-S3 clear	240s (APP-S3 occupied) / 90s (if train entered route)	OS47,59	OS47,59 + 90"	OS47,59	OS47,59 + 90"	
37	OK6a(P); OS47,59; OS60; OS67; OS70; OS76,83; OS88; OuS3	OS12,22; OS34; OS25,35,UKR4	OS57; OS61; OuW1	OS21	-	-	Qo1; Qo2; MD21; ML21; So4; So5; So6; Wu92; Su93; MD57; ML57; MP47; MD83a	Qo3; Qo4; Qo5; Qo6; Qo7; Qo8; Qo9; Qo10; Qo11; Qo12; Qo13; MP12; MD15b; MD9b; MP64t; MD50t; MD49t; ML49t; ML55t; MD52t; ML52t; MD53t; ML53t	Su93	if APP-S3 clear	240s (APP-S3 occupied) / 90s (if train entered route)	OS47,59	OS47,59 + 90"	OS47,59	OS47,59 + 90"	
38	OK6a(P); OS47,59; OS60; OS68; OKX(P); OS77,84,UKR6; OS76,83; OS88; OuS3	OS12,22; OS34; OS25,35,UKR4	OuW1; OuX1	OS21	-	-	Qo1; Qo2; MD21; ML21; So6; So7; Wu92; Xu91; Su93; MP47; MP77; MD83a; ML84a	Qo3; Qo4; Qo5; Qo6; Qo7; Qo8; Qo9; Qo10; Qo11; Qo12; Qo13; MP12; MD15b; MD9b; MP64t; MD50t; MD49t; ML49t; ML55t; MD52t; ML52t; MD53t; ML53t	Su93	if APP-S3 clear	240s (APP-S3 occupied) / 90s (if train entered route)	OS47,59	OS47,59 + 90"	OS47,59	OS47,59 + 90"	
39	OK6a(P); OS47,59; OS60; OS67; OS70; OS81; OS82; OS88; OuS3	OS12,22; Os34; OS25,35,UKR4	OS74; OS64; OS53; OS61; OS57;	OS21	-	-	Qo1; Qo2; MD21; ML21; So3; So4; So5; So6; Su93; MD64; MP53; MD57; ML57; MP47	Qo3; Qo4; Qo5; Qo6; Qo7; Qo8; Qo9; Qo10; Qo11; Qo12; Qo13; MP12; MD15b; MD9b; MP64t; MD50t; MD49t; ML49t; ML55t; MD52t; ML52t; MD53t; ML53t	Su93	if APP-S3 clear	240s (APP-S3 occupied) / 90s (if train entered route)	OS47,59	OS47,59 + 90"	OS47,59	OS47,59 + 90"	
40	OK7(P); OS49,56,UKR5; OS68; OKX(P); OS77,84,UKR6; OS76,83; OS88; OuS3	OS15,23,UKR2; OK4b(T); OS39	OuW1; OuX1	-	-	-	Qo4; MD15b; So7; Wu92; Xu91; Su93; MP49; MP77; MD83a; ML84a	-	Su93	if APP-S3 clear	240s (APP-S3 occupied) / 90s (if train entered route)	OS49,56,UKR5	OS49,56,UKR5 + 90"	OS49,56,UKR5	OS49,56,UKR5 + 90"	
41	OK7(P); OS49,56,UKR5; OS47,59; OS60; OS68; OKX(P); OS77,84,UKR6; OS76,83; OS88; OuS3	OS15,23,UKR2; OK4b(T); OS39	OuW1; OuX1	-	-	-	Qo4; MD15b; So7; So6; Wu92; Xu91; Su93; MP49; MP47; MP77; MD83a; ML84a	-	Su93	if APP-S3 clear	240s (APP-S3 occupied) / 90s (if train entered route)	OS49,56,UKR5	OS49,56,UKR5 + 90"	OS49,56,UKR5	OS49,56,UKR5 + 90"	
42	OK7(P); OS49,56,UKR5; OS47,59; OS60; OS67; OS70; OS76,83; OS88; OuS3	OS15,23,UKR2; OK4b(T); OS39	OS57; OS61; OS68; OKX(P); OS77,84,UKR6; OuW1; OuX1	-	-	-	Qo4; MD15b; So7; So6; So5; So4; Wu92; Xu91; Su93; MP49; MP47; ML57; MD57; MP68; MD83a; ML84a	-	Su93	if APP-S3 clear	240s (APP-S3 occupied) / 90s (if train entered route)	OS49,56,UKR5	OS49,56,UKR5 + 90"	OS49,56,UKR5	OS49,56,UKR5 + 90"	
43	OK7(P); OS49,56,UKR5; OS47,59; OS60; OS67; OS70; OS81; OS82; OS88; OuS3	OS15,23,UKR2; OK4b(T); OS39	OS57; OS61; OS53; OS64; OS74; OS68; OKX(P); OS77,84,UKR6; OS76,83; OuW1; OuX1	-	-	-	Qo4; MD15b; So7; So6; So5; So4; So3; Wu92; Xu91; Su93; MP49; MP47; ML57; MD57; MP53; MD64; MP68; MD83a; ML84a	-	Su93	if APP-S3 clear	240s (APP-S3 occupied) / 90s (if train entered route)	OS49,56,UKR5	OS49,56,UKR5 + 90"	OS49,56,UKR5	OS49,56,UKR5 + 90"	
48	OK7(P); OS49,56,UKR5; OS68; OKX(P); OS77,84,UKR6; OS76,83; OS88; OuS3	OS15,23,UKR2; OK4b(T); OS39	OuW1; OuX1	-	-	-	Qo4; Qo5; Qo6; Qo7; Qo8; Qo9; Qo10; Qo11; Qo12; Qo13; So7; Wu92; Xu91; Su93; MP49; MP77; MD83a; ML84a	MD15b; MD9b; MD50t; MD49t; ML49t; ML55t; MD52t; ML52t; MD53t; ML53t;	Su93	if APP-S3 clear	240s (APP-S3 occupied) / 90s (if train entered route)	OS49,56,UKR5	OS49,56,UKR5 + 90"	OS49,56,UKR5	OS49,56,UKR5 + 90"	
49	OK7(P); OS49,56,UKR5; OS47,59; OS60; OS68; OKX(P); OS77,84,UKR6; OS76,83; OS88; OuS3	OS15,23,UKR2; OK4b(T); OS39	OuW1; OuX1	-	-	-	Qo4; Qo5; Qo6; Qo7; Qo8; Qo9; Qo10; Qo11; Qo12; Qo13; So7; So6; Wu92; Xu91; Su93; MP49; MP47; MP77; MD83a; ML84a	MD15b; MD9b; MD50t; MD49t; ML49t; ML55t; MD52t; ML52t; MD53t; ML53t;	Su93	if APP-S3 clear	240s (APP-S3 occupied) / 90s (if train entered route)	OS49,56,UKR5	OS49,56,UKR5 + 90"	OS49,56,UKR5	OS49,56,UKR5 + 90"	
50	OK7(P); OS49,56,UKR5; OS47,59; OS60; OS67; OS70; OS76,83; OS88; OuS3	OS15,23,UKR2; OK4b(T); OS39	OS57; OS61; OS68; OKX(P); OS77,84,UKR6; OuW1; OuX1	-	-	-	Qo4; Qo5; Qo6; Qo7; Qo8; Qo9; Qo10; Qo11; Qo12; Qo13; So7; So6; So5; So4; Wu92; Xu91; Su93; MP49; MP47; ML57; MD57; MP68; MD83a; ML84a	MD15b; MD9b; MD50t; MD49t; ML49t; ML55t; MD52t; ML52t; MD53t; ML53t;	Su93	if APP-S3 clear	240s (APP-S3 occupied) / 90s (if train entered route)	OS49,56,UKR5	OS49,56,UKR5 + 90"	OS49,56,UKR5	OS49,56,UKR5 + 90"	
51	OK7(P); OS49,56,UKR5; OS47,59; OS60; OS67; OS70; OS81; OS82; OS88; OuS3	OS15,23,UKR2; OK4b(T); OS39	OS57; OS61; OS53; OS64; OS74; OS68; OKX(P); OS77,84,UKR6; OS76,83; OuW1; OuX1	-	-	-	Qo4; Qo5; Qo6; Qo7; Qo8; Qo9; Qo10; Qo11; Qo12; Qo13; So7; So6; So5; So4; So3; Wu92; Xu91; Su93; MP49; MP47; ML57; MD57; MP53; MD64; MP68; MD83a; ML84a	MD15b; MD9b; MD50t; MD49t; ML49t; ML55t; MD52t; ML52t; MD53t; ML53t;	Su93	if APP-S3 clear	240s (APP-S3 occupied) / 90s (if train entered route)	OS49,56,UKR5	OS49,56,UKR5 + 90"	OS49,56,UKR5	OS49,56,UKR5 + 90"	

Ђорђе Максимовић дипл. инж. ел. 353 P422 17 ОДГОВОРНИ ПРОЈЕКТАНТ

Лист: 07 од 50
Sheet: 07 of 50

Пројектант / Designer:
Институт Михајло Пупин доо
Волгина 15, 11000 Београд
www.pupin.rs

Извођач / Contractor: Конзорцијум / Joint Venture:
China Railway International Co., Ltd.
Serbia Ogranak Beograd
Rajka Mitića 8, 11000 Beograd
China Communication Construction Co.Ltd.
Serbia Ogranak Beograd-Savski Venac
Paje Adamova 2, 11000 Beograd

Инвеститор / Investor:
Инфраструктура железнице Србије а.д.
Немањина 6, 11000 Београд
www.infrazs.rs

Подизвођач / Subcontractor:
CRSC International Co., LTD.
Ogranak Beograd,
Omladinskih brigada 21, 11070 Novi Beograd

Објекат / Project:
Пруга Београд - Суботица - државна граница (Келебија), ДЕОНИЦА ПРУГЕ НОВИ САД - СУБОТИЦА - ДРЖАВНА ГРАНИЦА (КЕЛЕБИЈА), у Новом Саду, Кисачу, Степановићеву, Змајеву, Врбасу, Ловћенцу, Малом Иђошу, Бачкој Тополи, Жеднику, Наумовићеву и Суботици, у катастарским општинама наведеним на насловној страни техничке документације и на катастарским парцелама према списку приложеном у Главној свесци /

Belgrade - Subotica - State border (Kelebija) railway line, SECTION NOVI SAD - SUBOTICA STATE BORDER (KELEBIJA), at Novi Sad, Kisač, Stepanovićevo, Zmajevo, Vrbas, Lovćenac, Mali Idjoš, Bačka Topola, Žednik, Naumovićevo and Subotica, in cadastral municipalities listed on the cover page of this Design, on cadastral plots listed in General Volume

Врста техничке документације / Technical documentation type:
ПИО/ABD Пројекат изведеног објекта / As-built Design

Ознака и назив дела Пројекта / Designation and name of the part of design:
5/1.23 Осигурање железничке станице Суботица / Signalling/interlocking systems in Subotica railway station

Назив цртежа / Drawing name:
Табела зависности /
Table of dependencies

Одговорни пројектант / Responsible designer:
Ђорђе Максимовић, дипл.инж.ел.
Број лиценце / License number: 353 P422 17

Сарадници / Associates:
Владимир Бошковић, инж.маш.
Марко Ралић, дипл.ел.инж.

Број Пројекта / Design number:	Датум / Date:	Размера / Scale:	Број цртежа / Drawing number:
TC.700.255-5/1.23	Септембар / September 2024.	-	TS.700.255-5/1.23-C02

1	2	3	4			5				6	7	8	9	10		11	12		13	14	15		16	17	18		19	20	21	22	23	24		25
											УСЛОВИ ЗА ПОСТАВЉАЊЕ И ОДРЖАВАЊЕ ПУТА ВОЖЊЕ																УСЛОВИ ЗА ПОТПУНО РАЗРЕШЕЊЕ ПУТА ВОЖЊЕ							
Р. бр. вожње	ГЛАВНЕ СМЕР ВОЖЊЕ	ОЗНАКА ВОЖЊЕ	КОМАНДЕ ЗА ПУТЕВЕ ВОЖЊЕ СА ЕЛЕКТРОНСКЕ ПОСТАВНИЦЕ (тастатура или миш) старт	циљ	РИЗИЧНА ФУНКЦИЈА	ПОЈАМ НА СИГНАЛУ	ГРАНИЧНИ КОЛОС. И МАНЕВАРСКИ СИГНАЛИ У ПУТУ ВОЖЊЕ	ПОКАЗИВАЧ ПРАВЦА	ПОКАЗИВАЧ БРЗИНЕ	ДОПУШТЕНА БРЗИНА (km/h)	ДОДАТНИ УСЛОВИ	СКРЕТНИЦЕ У ПУТУ ВОЖЊЕ	СКРЕТНИЦЕ У ПУТУ ПРЕТРЧАВАЊА	СКРЕТНИЦЕ У БОЧНОЈ ЗАШТИТИ пута вожње	пута претрч.	ЗАВИСНОСТ СА ПП	ОДСЕК ЗА ОБАРАЊЕ СИГНАЛА стартни сигнал (заузимањем одсека)	међусигнал (ослобађањем одсека)	ОДСЕЦИ У ПУТУ ВОЖЊЕ	ОДСЕЦИ У ПУТУ ПРЕТРЧАВ.	ОДСЕЦИ У БОЧНОЈ ЗАШТИТИ пута вожње	пута претрч.	АПБ ИЛИ МЕЂУСТАНИЧ. ОДСЕК	СМЕР ПРИВОЛЕ	СИГНАЛИ ЧИЈИ СЕ ПОЈАМ МОРА КОНТРОЛИСАТИ: ДА БУДЕ "СТОЈ"	ДА НЕ БУДЕ ТАМАН	ПРИНУДНО РАЗРЕШЕЊЕ СИГНАЛ МОРА БИТИ НА СТОЈ	БЕЗ ВРЕМ. КАШЊЕЊА	ВРЕМЕ КАШЊЕЊА	ВОЗНО РАЗРЕШЕЊЕ - ОДСЕК КОЈИ РАЗРЕШАВА У ПУТУ ВОЖЊЕ	У ПУТУ ПРЕТРЧАВАЊА	У БОЧНОЈ ЗАШТИТИ пута вожње	пута претрч.	РАЗРЕШЕЊЕ ЗАВИСНОСТИ СА ПП

* КОЛОНА 4: Додатна опција (подмени) старта пута вожње из разлога разликовања пута вожње.

** КОЛОНА 4: Додатна опција подменија циља пута вожње из разлога разликовања пута претрчавања.

* COLUMN 4: Additional option (in submenu) of start of the route for the reason of making difference between similar routes.

** COLUMN 4: Additional option (in submenu) of end of the route for the reason of making difference between overlaps.

☐ КОЛОНА 13, КОЛОНА 18: уоквирени су елементи које није могуће трајно контролисати али их је потребно проверити у тренутку постављања пута вожње.

☐ COLUMNS 13,18: elements that can't be permanently controlled, but should be checked before setting the route

☐ This symbol means the elements that can not be permanently controlled, but should be checked before setting the route or give the proceed aspect

1		2	3	4			5				6	7	8	9	10		11	12		13	14	15		16	17	18		19	20	21	22	23	24		25
												CONDITIONS FOR SETTING AND LOCKING OF THE TRAFFIC ROUTE																CONDITIONS FOR ROUTE RELEASE, OR PART OF THE ROUTE							
Nr. of route		ROUTE DIRECTION	ROUTE LABEL	TRAIN ROUTE COMMANDS FROM HMI START	END	RISKY FUNCTION	SIGNAL ASPECT	TRACK LIMIT AND SHUNTING SIGNALS IN TRAIN ROUTE	ROUTE INDICATOR	SPEED INDICATOR	ALLOWED SPEED (km/h)	ADDITIONAL CONDITIONS	POINTS AND DERAILERS IN THE ROUTE	POINTS AND DERAILERS IN THE OVERLAP	POINTS AND DERAILERS IN FLANK PROTECTION OF ROUTE	OF OVERLAP	LEVEL CROSS. DEPENDENCY	SECTIONS FOR SIGNAL RELEASE START SIGNAL (OCCUPIED THE TARGET SECTION)	INTERMEDIATE SIGNAL (CLEAR THE TARGET SECTION)	SECTIONS IN THE ROUTE	SECTIONS IN THE OVERLAP	SECTIONS IN THE FLANK PROTECTION OF ROUTE	OF OVERLAP	AB OR INTERSTATION SECTION	CONSENT DIRECTION	SIGNALS TO BE CONTROLLED ON "STOP"	NOT TO BE DARK	FORCED RELEASE SIGNAL MUST BE ON STOP	WITHOUT DELAY WHEN SECTION IS FREE	DELAY TIME WHEN SECTION IS OCCUPIED	RELEASE BY TRAIN - CORRESPONDING SECTIONS IN THE ROUTE	IN THE OVERLAP	IN THE FLANK PROTECTION OF ROUTE	OF OVERLAP	RELEASE OF LEV.CROSS. DEPENDENCY
52		3P track	W2-3.1	Wu92	Ro3 (PP S14)		Wu92 Ro3: ⊙ if ●; Wu92 Ro3: ◌ if ⊗ or ⊗ or ⊗	MD83a ○		-	max.		S53+; S61+; S67+; S70+; S76+; S83b+; S83a+	S11+; S14-; S25+	S64+; S81+; S88+; S60-; S77+; S84b+	S17+; S13-		OuW1	MD83a - OuW1	OK3(P); OS53; OS61; OS67; OS70; OS76,83; OuW1	OKDc; OS11; OS14; OS25	OS57	-	-	-	Ro2; MP11; ML14; So3; So4; So5; [Wu92;] MP53; MD57; ML57	Qu94; Qu92; MP1; MD3	Wu92	if APP-W2 clear	240s (APP-W2 occupied) 90s (if train entered route)	OS53	OS53 + 90"	OS53	OS53 + 90"	
53		3P track	W2-3.2	Wu92	Ro3 (PP S13)		Wu92 Ro3: ⊙ if ●; Wu92 Ro3: ◌ if ⊗ or ⊗ or ⊗	MD83a ○		-	max.		S53+; S61+; S67+; S70+; S76+; S83b+; S83a+	S10+; S13+; S25-	S64+; S81+; S88+; S60-; S77+; S84b+	S16-; S29b+; S30b+; S14+		OuW1	MD83a - OuW1	OK3(P); OS53; OS61; OS67; OS70; OS76,83; OuW1	OKSc; OS10; OS13; OS25	OS57	-	-	-	Qu96; ML6; MP10; So3; So4; So5; [Wu92;] MP53; MD57; ML57	Qu94; Qu92; MP1	Wu92	if APP-W2 clear	240s (APP-W2 occupied) 90s (if train entered route)	OS53	OS53 + 90"	OS53	OS53 + 90"	
54		4P track	W2-4.1	Wu92	Ro4 (PP S10)		Wu92 Ro4: ⊗ ⊙ if ●; Wu92 Ro4: ⊗ ◌ if ⊗ or ⊗ or ⊗	MD83a ○		-	50		S57-; S61-; S67+; S70+; S76+; S83b+; S83a+	S10+; S13-; S20+; S30b-; S30a+	S53-; S81+; S88+; S60-; S77+; S84b+	S16-; S25+; S19+; S29b+		OuW1	MD83a - OuW1	OK4(P); OS57; OS61; OS67; OS70; OS76,83; OuW1	OKSc; OS10; OS13; OS20,30	-	-	-	-	Ro5; Qu96; MD30a; MP10; ML6; So4; So5; [Wu92;] MD57; ML57	Qu94; Qu92; MP1	Wu92	if APP-W2 clear	240s (APP-W2 occupied) 90s (if train entered route)	OS57	OS57 + 90"	OS57	OS57 + 90"	
55		4P track	W2-4.2	Wu92	Ro4 (PP S19)		Wu92 Ro4: ⊗ ⊙ if ●; Wu92 Ro4: ⊗ ◌ if ⊗ or ⊗ or ⊗	MD83a ○		-	50		S57-; S61-; S67+; S70+; S76+; S83b+; S83a+	S19-; S30b+; S30a+	S53-; S81+; S88+; S60-; S77+; S84b+	S13+; S34-; S35+		OuW1	MD83a - OuW1	OK4(P); OS57; OS61; OS67; OS70; OS76,83; OuW1	OS19,29,UKR3; OS20,30	-	-	-	-	Ro5; Qu98; MD30a; ML16; So4; So5; [Wu92;] MD57; ML57	Qu94; Qu92; Qu96; MP1; ML6; MP10	Wu92	if APP-W2 clear	240s (APP-W2 occupied) 90s (if train entered route)	OS57	OS57 + 90"	OS57	OS57 + 90"	
56		5P track	W2-5.1	Wu92	Ro5 (PP S10)		Wu92 Ro5: ⊗ ⊙ if ●; Wu92 Ro5: ⊗ ◌ if ⊗ or ⊗ or ⊗	MD83a ○		-	50		S57+; S61-; S67+; S70+; S76+; S83b+; S83a+	S10+; S13-; S20+; S30b-; S30a-	S53-; S81+; S88+; S60-; S77+; S84b+	S16-; S25+; S19+; S29b+		OuW1	MD83a - OuW1	OK5(P); OS57; OS61; OS67; OS70; OS76,83; OuW1	OKSc; OS10; OS13; OS20,30	-	-	-	-	Ro4; Qu96; ML30a; MP10; ML6; So3; So4; [Wu92;] MD57; ML57	Qu94; Qu92; MP1	Wu92	if APP-W2 clear	240s (APP-W2 occupied) 90s (if train entered route)	OS57	OS57 + 90"	OS57	OS57 + 90"	
57		5P track	W2-5.2	Wu92	Ro5 (PP S19)		Wu92 Ro5: ⊗ ⊙ if ●; Wu92 Ro5: ⊗ ◌ if ⊗ or ⊗ or ⊗	MD83a ○		-	50		S57+; S61-; S67+; S70+; S76+; S83b+; S83a+	S19-; S30b+; S30a-	S53-; S81+; S88+; S60-; S77+; S84b+	S13+; S34-; S35+		OuW1	MD83a - OuW1	OK5(P); OS57; OS61; OS67; OS70; OS76,83; OuW1	OS19,29,UKR3; OS20,30	-	-	-	-	Ro4; Qu98; ML30a; ML16; So4; So5; [Wu92;] MD57; ML57	Qu94; Qu92; Qu96; MP1; ML6; MP10	Wu92	if APP-W2 clear	240s (APP-W2 occupied) 90s (if train entered route)	OS57	OS57 + 90"	OS57	OS57 + 90"	
58	HOME ROUTES (SOMBOR)	6P track (60-67)	W2-6.1	Wu92	Ro6 (PP V21)		Wu92 Ro6: ⊗ ⊙ if ●; Wu92 Ro6: ⊗ ◌ if ⊗ or ⊗ or ⊗	MD83a ○		-	50		S47+; S59+; S60+; S67-; S70+; S76+; S83b+; S83a+	S28b-; S28a+; S34-	S53-; S81+; S88+; S49-; S56b+; S68-; S77+; S84b+	S19-; S20+; S12-; S15a+; S39+		OuW1	MD83a - OuW1	OK6a(P); OS47,59; OS60; OS67; OS70; OS76,83; OuW1	OS28,35,UKR4; OS21; OS34	OS57; OS61	-	-	-	Qo1; Qo2; MD21; ML21; So6; So5; So4; [Wu92;] MP47; ML57; MD57	-	Wu92	if APP-W2 clear	240s (APP-W2 occupied) 90s (if train entered route)	OS47,59	OS47,59 + 90"	OS47,59	OS47,59 + 90"	
59	HOME ROUTES (SOMBOR)	6P track (60-68)	W2-6.2	Wu92	Ro6 (PP V21)		Wu92 Ro6: ⊗ ⊙ if ●; Wu92 Ro6: ⊗ ◌ if ⊗ or ⊗ or ⊗	MD83a ○ MP68 ○		3	35		S47+; S59+; S60-; S68+; S77-; S83b-; S83a+	S28b-; S28a+; S34-	S67+; S70-; S88+; S63+; S86+	S19-; S20+; S12-; S15a+; S39+		OuW1	MD83a - OuW1 MP68 - OKX(P)	OK6a(P); OS47,59; OS60; OS68; OKX(P); OS77,84, UKR6; OS76,83; OuW1	OS28,35,UKR4; OS21; OS34	OuX1	-	-	-	Qo1; Qo2; MD21; ML21; So6; Xu91; [Wu92;] MP47; MP77; ML84a	-	Wu92	if APP-W2 clear	240s (APP-W2 occupied) 90s (if train entered route)	OS47,59	OS47,59 + 90"	OS47,59	OS47,59 + 90"	
60	HOME ROUTES (SOMBOR)	6P track (56-68)	W2-6.3	Wu92	Ro6 (PP V21)		Wu92 Ro6: ⊗ ⊙ if ●; Wu92 Ro6: ⊗ ◌ if ⊗ or ⊗ or ⊗	MD83a ○ MP68 ○		3	35		S47-; S56b-; S56a+; S68-; S77-; S83b-; S83a+	S28b-; S28a+; S34-	S67+; S70-; S88+; S63+; S86+	S19-; S20+; S12-; S15a+; S39+		OuW1	MD83a - OuW1 MP68 - OKX(P)	OK6a(P); OS47,59; OS49,56, UKR5; OS68; OKX(P); OS77,84,UKR6; OS76,83; OuW1	OS28,35,UKR4; OS21; OS34	OS60; OuX1	-	-	-	Qo1; Qo2; MD21; ML21; So6; So7; Xu91; [Wu92;] MP47; MP49; MP77; ML84a	-	Wu92	if APP-W2 clear	240s (APP-W2 occupied) 90s (if train entered route)	OS47,59	OS47,59 + 90"	OS47,59	OS47,59 + 90"	
61	HOME ROUTES (SOMBOR)	6P track (60-67)	W2-6.4	Wu92	Ro6 (PP V22)		Wu92 Ro6: ⊗ ⊙ if ●; Wu92 Ro6: ⊗ ◌ if ⊗ or ⊗ or ⊗	MD83a ○		-	50		S47+; S59+; S60+; S67-; S70+; S76+; S83b+; S83a+	S28b+; S28a+; S34-	S53-; S81+; S88+; S49-; S56b+; S68-; S77+; S84b+	S19-; S20+; S39+		OuW1	MD83a - OuW1	OK6a(P); OS47,59; OS60; OS67; OS70; OS76,83; OuW1	OS28,35,UKR4; OS12,22; OS34	OS57; OS61	OS21	-	-	Qo1; Qo2; MD21; ML21; So6; So5; So4; [Wu92;] MP47; ML57; MD57	Qo3; Qo4; Qo5; Qo6; Qo7; Qo8; Qo9; Qo10; Qo11; Qo12; Qo13; MD15b; MD9b; MP64t; MD50t; MD49t; ML49t; ML55t; MD52t; ML52t; MD53t; ML53t	Wu92	if APP-W2 clear	240s (APP-W2 occupied) 90s (if train entered route)	OS47,59	OS47,59 + 90"	OS47,59	OS47,59 + 90"	
62	HOME ROUTES (SOMBOR)	6P track (60-68)	W2-6.5	Wu92	Ro6 (PP V22)		Wu92 Ro6: ⊗ ⊙ if ●; Wu92 Ro6: ⊗ ◌ if ⊗ or ⊗ or ⊗	MD83a ○ MP68 ○		3	35		S47+; S59+; S60-; S68+; S77-; S83b-; S83a+	S28b+; S28a+; S34-	S67+; S70-; S88+; S63+; S86+	S19-; S20+; S39+		OuW1	MD83a - OuW1 MP68 - OKX(P)	OK6a(P); OS47,59; OS60; OS68; OKX(P); OS77,84, UKR6; OS76,83; OuW1	OS28,35,UKR4; OS12,22; OS34	OuX1	OS21	-	-	Qo1; Qo2; MD21; ML21; So6; Xu91; [Wu92;] MP47; MP77; ML84a	Qo3; Qo4; Qo5; Qo6; Qo7; Qo8; Qo9; Qo10; Qo11; Qo12; Qo13; MD15b; MD9b; MP64t; MD50t; MD49t; ML49t; ML55t; MD52t; ML52t; MD53t; ML53t	Wu92	if APP-W2 clear	240s (APP-W2 occupied) 90s (if train entered route)	OS47,59	OS47,59 + 90"	OS47,59	OS47,59 + 90"	
63	HOME ROUTES (SOMBOR)	6P track (56-68)	W2-6.6	Wu92	Ro6 (PP V22)		Wu92 Ro6: ⊗ ⊙ if ●; Wu92 Ro6: ⊗ ◌ if ⊗ or ⊗ or ⊗	MD83a ○ MP68 ○		3	35		S47-; S56b-; S56a+; S68-; S77-; S83b-; S83a+	S28b+; S28a+; S34-	S67+; S70-; S88+; S63+; S86+	S19-; S20+; S39+		OuW1	MD83a - OuW1 MP68 - OKX(P)	OK6a(P); OS47,59; OS49,56, UKR5; OS68; OKX(P); OS77,84,UKR6; OS76,83; OuW1	OS28,35,UKR4; OS12,22; OS34	OS60; OuX1	OS21	-	-	Qo1; Qo2; MD21; ML21; So6; So7; Xu91; [Wu92;] MP47; MP49; MP77; ML84a	Qo3; Qo4; Qo5; Qo6; Qo7; Qo8; Qo9; Qo10; Qo11; Qo12; Qo13; MD15b; MD9b; MP64t; MD50t; MD49t; ML49t; ML55t; MD52t; ML52t; MD53t; ML53t	Wu92	if APP-W2 clear	240s (APP-W2 occupied) 90s (if train entered route)	OS47,59	OS47,59 + 90"	OS47,59	OS47,59 + 90"	
64	HOME ROUTES (SOMBOR)	7P track (60-67)	W2-7.1	Wu92	Ro7 (PP S15b+)		Wu92 Ro7: ⊗ ⊙ if ●; Wu92 Ro7: ⊗ ◌ if ⊗ or ⊗ or ⊗	MD83a ○		-	50		S49+; S59-; S60+; S67-; S70+; S76+; S83b+; S83a+	S15b+; S15a+; S23+; S39+	S53-; S81+; S88+; S63+; S86+	S9a+; S12+; S22+; S28a+; S29a+		OuW1	MD83a - OuW1	OK7(P); OS49,56,UKR5; OS47,59; OS60; OS67; OS70; OS76,83; OuW1	OS15,23,UKR2; OK4b(T); OS39	OS57; OS61; OS68; OKX(P); OS77,84,UKR6; OuX1	-	-	-	Qo4; MD15b; So7; So6; So5; So4; Xu91; [Wu92;] MP49; MP47; ML57; MD57; MP68	-	Wu92	if APP-W2 clear	240s (APP-W2 occupied) 90s (if train entered route)	OS49,56,UKR5	OS49,56,UKR5 + 90"	OS49,56,UKR5	OS49,56,UKR5 + 90"	
65	HOME ROUTES (SOMBOR)	7P track (60-68)	W2-7.2	Wu92	Ro7 (PP S15b+)		Wu92 Ro7: ⊗ ⊙ if ●; Wu92 Ro7: ⊗ ◌ if ⊗ or ⊗ or ⊗	MD83a ○ MP68 ○		3	35		S49+; S59-; S60-; S68+; S77-; S83b-; S83a+	S15b+; S15a+; S23+; S39+	S67+; S70-; S88+; S63+; S86+	S9a+; S12+; S22+; S28a+; S29a+		OuW1	MD83a - OuW1 MP68 - OKX(P)	OK7(P); OS49,56,UKR5; OS47,59; OS60; OS68; OKX(P); OS77,84,UKR6; OS76,83; OuW1	OS15,23,UKR2; OK4b(T); OS39	OuX1	-	-	-	Qo4; MD15b; So7; So6; Xu91; [Wu92;] MP49; MP47; MP77; ML84a	-	Wu92	if APP-W2 clear	240s (APP-W2 occupied) 90s (if train entered route)	OS49,56,UKR5	OS49,56,UKR5 + 90"	OS49,56,UKR5	OS49,56,UKR5 + 90"	
66	HOME ROUTES (SOMBOR)	7P track (56-68)	W2-7.3	Wu92	Ro7 (PP S15b+)		Wu92 Ro7: ⊗ ⊙ if ●; Wu92 Ro7: ⊗ ◌ if ⊗ or ⊗ or ⊗	MD83a ○ MP68 ○		3	35		S49-; S56b+; S56a+; S68-; S77-; S83b-; S83a+	S15b+; S15a+; S23+; S39+	S47+; S59+; S60+; S70-; S88+; S63+; S86+	S9a+; S12+; S22+; S28a+; S29a+		OuW1	MD83a - OuW1 MP68 - OKX(P)	OK7(P); OS49,56,UKR5; OS68; OKX(P); OS77,84,UKR6; OS76,83; OuW1	OS15,23,UKR2; OK4b(T); OS39	OuX1	-	-	-	Qo4; MD15b; So7; Xu91; [Wu92;] MP49; MP77; ML84a	-	Wu92	if APP-W2 clear	240s (APP-W2 occupied) 90s (if train entered route)	OS49,56,UKR5	OS49,56,UKR5 + 90"	OS49,56,UKR5	OS49,56,UKR5 + 90"	
67	HOME ROUTES (SOMBOR)	7P track (60-67)	W2-7.4	Wu92	Ro7 (PP S15b-)		Wu92 Ro7: ⊗ ⊙ if ●; Wu92 Ro7: ⊗ ◌ if ⊗ or ⊗ or ⊗	MD83a ○		-	50		S49+; S59-; S60+; S67-; S70+; S76+; S83b+; S83a+	S15b-; S15a+; S23+; S39+	S53-; S81+; S88+; S63+; S86+	S12+; S22+; S28a+; S29a+		OuW1	MD83a - OuW1	OK7(P); OS49,56,UKR5; OS47,59; OS60; OS67; OS70; OS76,83; OuW1	OS15,23,UKR2; OK4b(T); OS39	OS57; OS61; OS68; OKX(P); OS77,84,UKR6; OuX1	-	-	-	Qo4; Qo5; Qo6; Qo7; Qo8; Qo9; Qo10; Qo11; Qo12; Qo13; So7; So6; So5; So4; Xu91; [Wu92;] MP49; MP47; ML57; MD57; MP68	MD15b; MD9b; MD50t; MD49t; ML49t; ML55t; MD52t; ML52t; MD53t; ML53t;	Wu92	if APP-W2 clear	240s (APP-W2 occupied) 90s (if train entered route)	OS49,56,UKR5	OS49,56,UKR5 + 90"	OS49,56,UKR5	OS49,56,UKR5 + 90"	
68	HOME ROUTES (SOMBOR)	7P track (60-68)	W2-7.5	Wu92	Ro7 (PP S15b-)		Wu92 Ro7: ⊗ ⊙ if ●; Wu92 Ro7: ⊗ ◌ if ⊗ or ⊗ or ⊗	MD83a ○ MP68 ○		3	35		S49+; S59-; S60-; S68+; S77-; S83b-; S83a+	S15b-; S15a+; S23+; S39+	S67+; S70-; S88+; S63+; S86+	S12+; S22+; S28a+; S29a+		OuW1	MD83a - OuW1 MP68 - OKX(P)	OK7(P); OS49,56,UKR5; OS47,59; OS60; OS68; OKX(P); OS77,84,UKR6; OS76,83; OuW1	OS15,23,UKR2; OK4b(T); OS39	OuX1	-	-	-	Qo4; Qo5; Qo6; Qo7; Qo8; Qo9; Qo10; Qo11; Qo12; Qo13; So7; So6; Xu91; [Wu92;] MP49; MP47; MP77; ML84a	MD15b; MD9b; MD50t; MD49t; ML49t; ML55t; MD52t; ML52t; MD53t; ML53t;	Wu92	if APP-W2 clear	240s (APP-W2 occupied) 90s (if train entered route)	OS49,56,UKR5	OS49,56,UKR5 + 90"	OS49,56,UKR5	OS49,56,UKR5 + 90"	
69	HOME ROUTES (SOMBOR)	7P track (56-68)	W2-7.6	Wu92	Ro7 (PP S15b-)		Wu92 Ro7: ⊗ ⊙ if ●; Wu92 Ro7: ⊗ ◌ if ⊗ or ⊗ or ⊗	MD83a ○ MP68 ○		3	35		S49-; S56b+; S56a+; S68-; S77-; S83b-; S83a+	S15b-; S15a+; S23+; S39+	S47+; S59+; S60+; S70-; S88+; S63+; S86+	S12+; S22+; S28a+; S29a+		OuW1	MD83a - OuW1 MP68 - OKX(P)	OK7(P); OS49,56,UKR5; OS68; OKX(P); OS77,84,UKR6; OS76,83; OuW1	OS15,23,UKR2; OK4b(T); OS39	OuX1	-	-	-	Qo4; Qo5; Qo6; Qo7; Qo8; Qo9; Qo10; Qo11; Qo12; Qo13; So7; Xu91; [Wu92;] MP49; MP77; ML84a	MD15b; MD9b; MD50t; MD49t; ML49t; ML55t; MD52t; ML52t; MD53t; ML53t;	Wu92	if APP-W2 clear	240s (APP-W2 occupied) 90s (if train entered route)	OS49,56,UKR5	OS49,56,UKR5 + 90"	OS49,56,UKR5	OS49,56,UKR5 + 90"	

Пројектант / Designer:
Институт Михајло Пупин доо
Волгина 15, 11000 Београд
www.pupin.rs

Инвеститор / Investor:
Инфраструктура железнице Србије а.д.
Немањина 6, 11000 Београд
www.infrazs.rs

Извођач / Contractor: Конзорцијум / Joint Venture:
China Railway International Co., Ltd.
Serbia Ogranak Beograd
Rajka Mitića 8, 11000 Beograd
China Communication Construction Co.Ltd.
Serbia Ogranak Beograd-Savski Venac
Paje Adamova 2, 11000 Beograd

Подизвођач / Subcontractor:
CRSC International Co., LTD.
Ogranak Beograd,
Omladinskih brigada 21, 11070 Novi Beograd

Објекат / Project:
Пруга Београд - Суботица - државна граница (Келебија), ДЕОНИЦА ПРУГЕ НОВИ САД - СУБОТИЦА - ДРЖАВНА ГРАНИЦА (КЕЛЕБИЈА), у Новом Саду, Кисачу, Степановићеву, Змајеву, Врбасу, Ловћенцу, Малом Иђошу, Бачкој Тополи, Жеднику, Наумовићеву и Суботици, у катастарским општинама наведеним на насловној страни техничке документације и на катастарским парцелама према списку приложеном у Главној свесци /

Belgrade - Subotica - State border (Kelebija) railway line, SECTION NOVI SAD - SUBOTICA STATE BORDER (KELEBIJA), at Novi Sad, Kisač, Stepanovićevo, Zmajevo, Vrbas, Lovćenac, Mali Idjoš, Bačka Topola, Žednik, Naumovićevo and Subotica, in cadastral municipalities listed on the cover page of this Design, on cadastral plots listed in General Volume

Врста техничке документације / Technical documentation type:
ПИО/ABD Пројекат изведеног објекта / As-built Design

Ознака и назив дела Пројекта / Designation and name of the part of design:
5/1.23 Осигурање железничке станице Суботица / Signalling/interlocking systems in Subotica railway station

Назив цртежа / Drawing name:
Табела зависности /
Table of dependencies

Одговорни пројектант / Responsible designer:
Ђорђе Максимовић, дипл.инж.ел.
Број лиценце / License number: 353 P422 17

Сарадници / Associates:
Владимир Бошковић, инж.маш.
Марко Ралић, дипл.ел.инж.

Број Пројекта / Design number: TC.700.255-5/1.23
Датум / Date: Септембар / September 2024.
Размера / Scale: -
Број цртежа / Drawing number: TS.700.255-5/1.23-C02

1	2	3	4			5				6	7	8	9	10		11
Р. бр. вожње	ГЛАВНЕ СМЕР ВОЖЊЕ	ОЗНАКА ВОЖЊЕ	КОМАНДЕ ЗА ПУТЕВЕ ВОЖЊЕ СА ЕЛЕКТРОНСКЕ ПОСТАВНИЦЕ (тастатура или миш) старт	циљ	РИЗИЧНА ФУНКЦИЈА	ПОЈАМ НА СИГНАЛУ	ГРАНИЧНИ КОЛОС. И МАНЕВАРСКИ СИГНАЛИ У ПУТУ ВОЖЊЕ	ПОКАЗИВАЧ ПРАВЦА	ПОКАЗИВАЧ БРЗИНЕ	ДОПУШТЕНА БРЗИНА (km/h)	ДОДАТНИ УСЛОВИ	СКРЕТНИЦЕ У ПУТУ ВОЖЊЕ	СКРЕТНИЦЕ У ПУТУ ПРЕТРЧАВАЊА	СКРЕТНИЦЕ У БОЧНОЈ ЗАШТИТИ пута вожње	пута претрч.	ЗАВИСНОСТ СА ПП

12		13	14	15		16	17	18		19	20	21	22	23	24		25
ОДСЕК ЗА ОБАРАЊЕ СИГНАЛА стартни сигнал (заузимањем одсека)	међусигнал (ослобађањем одсека)	ОДСЕЦИ У ПУТУ ВОЖЊЕ	ОДСЕЦИ У ПУТУ ПРЕТРЧАВ.	ОДСЕЦИ У БОЧНОЈ ЗАШТИТИ пута вожње	пута претрч.	АПБ ИЛИ МЕЂУСТАНИЧ. ОДСЕК	СМЕР ПРИВОЛЕ	СИГНАЛИ ЧИЈИ СЕ ПОЈАМ МОРА КОНТРОЛИСАТИ: ДА БУДЕ "СТОЈ"	ДА НЕ БУДЕ ТАМАН	ПРИНУДНО РАЗРЕШЕЊЕ СИГНАЛ МОРА БИТИ НА СТОЈ	БЕЗ ВРЕМ. КАШЊЕЊА	ВРЕМЕ КАШЊЕЊА	ВОЗНО РАЗРЕШЕЊЕ - ОДСЕК КОЈИ РАЗРЕШАВА У ПУТУ ВОЖЊЕ	У ПУТУ ПРЕТРЧАВАЊА	У БОЧНОЈ ЗАШТИТИ пута вожње	пута претрч.	РАЗРЕШЕЊЕ ЗАВИСНОСТИ СА ПП

УСЛОВИ ЗА ПОСТАВЉАЊЕ И ОДРЖАВАЊЕ ПУТА ВОЖЊЕ (columns 7–18); УСЛОВИ ЗА ПОТПУНО РАЗРЕШЕЊЕ ПУТА ВОЖЊЕ (columns 19–25)

* КОЛОНА 4: Додатна опција (подмени) старта пута вожње из разлога разликовања пута вожње.

** КОЛОНА 4: Додатна опција подменија циља пута вожње из разлога разликовања пута претрчавања.

* COLUMN 4: Additional option (in submenu) of start of the route for the reason of making difference between similar routes.

** COLUMN 4: Additional option (in submenu) of end of the route for the reason of making difference between overlaps.

☐ КОЛОНА 13, КОЛОНА 18: уоквирени су елементи које није могуће трајно контролисати али их је потребно проверити у тренутку постављања пута вожње.

☐ COLUMNS 13,18: elements that can't be permanently controlled, but should be checked before setting the route

☐ This symbol means the elements that can not be permanently controlled, but should be checked before setting the route or give the proceed aspect

1 Nr. of route		2 ROUTE DIRECTION	3 ROUTE LABEL	4 TRAIN ROUTE COMMANDS FROM HMI START	END	RISKY FUNCTION	5 SIGNAL ASPECT	TRACK LIMIT AND SHUNTING SIGNALS IN TRAIN ROUTE	ROUTE INDICATOR	SPEED INDICATOR	6 ALLOWED SPEED (km/h)	7 ADDITIONAL CONDITIONS	8 POINTS AND DERAILERS IN THE ROUTE	9 POINTS AND DERAILERS IN THE OVERLAP	10 POINTS AND DERAILERS IN FLANK PROTECTION OF ROUTE	OF OVERLAP	11 LEVEL CROSS. DEPENDENCY
70		3P track	X1-3.1	Xu91	Ro3 (PP S14)	/	Xu91 ◉ if Ro3 ●; Xu91 ◉ if Ro3 ◉ or ◉ or ◉	ML84a ○	/	3	35	/	S53+; S61+; S67+; S70+; S76-; S84b-; S84a+	S11+; S14-; S25+	S64+; S81+; S88+; S47-; S49-; S56a-; S86+	S17+; S13-	/
71		3P track	X1-3.2	Xu91	Ro3 (PP S13)	/	Xu91 ◉ if Ro3 ●; Xu91 ◉ if Ro3 ◉ or ◉ or ◉	ML84a ○	/	3	35	/	S53+; S61+; S67+; S70+; S76-; S84b-; S84a+	S10+; S13+; S25-	S64+; S81+; S88+; S47-; S49-; S56a-; S86+	S16-; S14+; S29b+; S30b+	/
72		4P track	X1-4.1	Xu91	Ro4 (PP S10)	/	Xu91 ◉ if Ro4 ●; Xu91 ◉ if Ro4 ◉ or ◉ or ◉	ML84a ○	/	3	35	/	S57-; S61-; S67+; S70+; S76-; S84b-; S84a+	S10+; S13-; S20+; S30b-; S30a+	S53-; S81+; S88+; S47-; S49-; S56a-; S86+	S16-; S25+; S29b+; S19+	/
73		4P track	X1-4.2	Xu91	Ro4 (PP S19)	/	Xu91 ◉ if Ro4 ●; Xu91 ◉ if Ro4 ◉ or ◉ or ◉	ML84a ○	/	3	35	/	S57-; S61-; S67+; S70+; S76-; S84b-; S84a+	S19-; S30b+; S30a+	S53-; S81+; S88+; S47-; S49-; S56a-; S86+	S13+; S34-; S35+	/
74		5P track	X1-5.1	Xu91	Ro5 (PP S10)	/	Xu91 ◉ if Ro5 ●; Xu91 ◉ if Ro5 ◉ or ◉ or ◉	ML84a ○	/	3	35	/	S57+; S61-; S67+; S70+; S76-; S84b-; S84a+	S10+; S13-; S20+; S30b-; S30a-	S53-; S81+; S88+; S47-; S49-; S56a-; S86+	S16-; S25+; S19+; S29b+	/
75		5P track	X1-5.2	Xu91	Ro5 (PP S19)	/	Xu91 ◉ if Ro5 ●; Xu91 ◉ if Ro5 ◉ or ◉ or ◉	ML84a ○	/	3	35	/	S57+; S61-; S67+; S70+; S76-; S84b-; S84a+	S19-; S30b+; S30a-	S53-; S81+; S88+; S47-; S49-; S56a-; S86+	S13+; S34-; S35+	/
76	HOME ROUTES (STATE BORDER - BAJA)	6P track (60-67)	X1-6.1	Xu91	Ro6 (PP V21)	/	Xu91 ◉ if Ro6 ●; Xu91 ◉ if Ro6 ◉ or ◉ or ◉	ML84a ○	/	3	35	/	S47+; S59+; S60+; S67-; S70+; S76-; S84b-; S84a+	S28b-; S28a+; S34-	S53-; S81+; S88+; S49-; S56a-; S86+; S56b+	S19-; S20+; S12-; S15a+; S39+	/
77		6P track (60-68)	X1-6.2	Xu91	Ro6 (PP V21)	/	Xu91 ◉ if Ro6 ●; Xu91 ◉ if Ro6 ◉ or ◉ or ◉	ML84a ○ MP68 ○	/	-	50	/	S47+; S59+; S60-; S68+; S77+; S84b+; S84a+	S28b-; S28a+; S34-	S67+; S76+; S83b+; S49-; S56a-; S86+; S56b+	S19-; S20+; S12-; S15a+; S39+	/
78		6P track (56-68)	X1-6.3	Xu91	Ro6 (PP V21)	/	Xu91 ◉ if Ro6 ●; Xu91 ◉ if Ro6 ◉ or ◉ or ◉	ML84a ○ MP68 ○	/	-	50	/	S47-; S56b-; S56a+; S68-; S77+; S84b+; S84a+	S28b-; S28a+; S34-	S67+; S76+; S83b+; S63+; S86+	S19-; S20+; S12-; S15a+; S39+	/
79		6P track (60-67)	X1-6.4	Xu91	Ro6 (PP V22)	/	Xu91 ◉ if Ro6 ●; Xu91 ◉ if Ro6 ◉ or ◉ or ◉	ML84a ○	/	3	35	/	S47+; S59+; S60+; S67-; S70+; S76-; S84b-; S84a+	S28b+; S28a+; S34-	S53-; S81+; S88+; S49-; S56a-; S86+ S56b+	S19-; S20+; S39+	/
80		6P track (60-68)	X1-6.5	Xu91	Ro6 (PP V22)	/	Xu91 ◉ if Ro6 ●; Xu91 ◉ if Ro6 ◉ or ◉ or ◉	ML84a ○ MP68 ○	/	-	50	/	S47+; S59+; S60-; S68+; S77+; S84b+; S84a+	S28b+; S28a+; S34-	S67+; S76+; S83b+; S49-; S56a-; S86+; S56b+	S19-; S20+; S39+	/
81		6P track (56-68)	X1-6.6	Xu91	Ro6 (PP V22)	/	Xu91 ◉ if Ro6 ●; Xu91 ◉ if Ro6 ◉ or ◉ or ◉	ML84a ○ MP68 ○	/	-	50	/	S47-; S56b-; S56a+; S68-; S77+; S84b+; S84a+	S28b+; S28a+; S34-	S67+; S70-; S88+; S63+; S86+	S19-; S20+; S39+	/
82		7P track (60-67)	X1-7.1	Xu91	Ro7 (PP S15b+)	/	Xu91 ◉ if Ro7 ●; Xu91 ◉ if Ro7 ◉ or ◉ or ◉	ML84a ○	/	3	35	/	S49+; S59-; S60+; S67-; S70+; S76-; S84b-; S84a+	S15b+; S15a+; S23+; S39+	S53-; S81+; S88+; S63+; S86+	S9a+; S12+; S22+; S28a+; S29a+	/
83		7P track (60-68)	X1-7.2	Xu91	Ro7 (PP S15b+)	/	Xu91 ◉ if Ro7 ●; Xu91 ◉ if Ro7 ◉ or ◉ or ◉	ML84a ○ MP68 ○	/	-	50	/	S49+; S59-; S60-; S68+; S77+; S84b+; S84a+	S15b+; S15a+; S23+; S39+	S67+; S76+; S83b+; S63+; S86+	S9a+; S12+; S22+; S28a+; S29a+	/
84		7P track (56-68)	X1-7.3	Xu91	Ro7 (PP S15b+)	/	Xu91 ◉ if Ro7 ●; Xu91 ◉ if Ro7 ◉ or ◉ or ◉	ML84a ○ MP68 ○	/	-	50	/	S49-; S56b+-; S56a+-; S68-; S77+; S84b+; S84a+	S15b+; S15a+; S23+; S39+	S47+; S59+; S60+; S76+; S83b+; S63+; S86+	S9a+; S12+; S22+; S28a+; S29a+	/
85		7P track (60-67)	X1-7.4	Xu91	Ro7 (PP S15b-)	/	Xu91 ◉ if Ro7 ●; Xu91 ◉ if Ro7 ◉ or ◉ or ◉	ML84a ○	/	3	35	/	S49+; S59-; S60+; S67-; S70+; S76-; S84b-; S84a+	S15b-; S15a+; S23+; S39+	S53-; S81+; S88+; S63+; S86+	S12+; S22+; S28a+; S29a+	/
86		7P track (60-68)	X1-7.5	Xu91	Ro7 (PP S15b-)	/	Xu91 ◉ if Ro7 ●; Xu91 ◉ if Ro7 ◉ or ◉ or ◉	ML84a ○ MP68 ○	/	-	50	/	S49+; S59-; S60-; S68+; S77+; S84b+; S84a+	S15b-; S15a+; S23+; S39+	S67+; S76+; S83b+; S63+; S86+	S12+; S22+; S28a+; S29a+	/
87		7P track (56-68)	X1-7.6	Xu91	Ro7 (PP S15b-)	/	Xu91 ◉ if Ro7 ●; Xu91 ◉ if Ro7 ◉ or ◉ or ◉	ML84a ○ MP68 ○	/	-	50	/	S49-; S56b+-; S56a+-; S68-; S77+; S84b+; S84a+	S15b-; S15a+; S23+; S39+	S47+; S59+; S60+; S76+; S83b+; S63+; S86+	S12+; S22+; S28a+; S29a+	/

CONDITIONS FOR SETTING AND LOCKING OF THE TRAFFIC ROUTE (columns 7–18); CONDITIONS FOR ROUTE RELEASE, OR PART OF THE ROUTE (columns 19–25)

1 Nr. of route	12 SECTIONS FOR SIGNAL RELEASE START SIGNAL (OCCUPIED THE TARGET SECTION)	INTERMEDIATE SIGNAL (CLEAR THE TARGET SECTION)	13 SECTIONS IN THE ROUTE	14 SECTIONS IN THE OVERLAP	15 SECTIONS IN THE FLANK PROTECTION OF ROUTE	OF OVERLAP	16 AB OR INTERSTATION SECTION	17 CONSENT DIRECTION	18 SIGNALS TO BE CONTROLLED ON "STOP"	NOT TO BE DARK	19 FORCED RELEASE SIGNAL MUST BE ON STOP	20 WITHOUT DELAY WHEN SECTION IS FREE	21 DELAY TIME WHEN SECTION IS OCCUPIED	22 RELEASE BY TRAIN - CORRESPONDING SECTIONS IN THE ROUTE	23 IN THE OVERLAP	24 IN THE FLANK PROTECTION OF ROUTE	OF OVERLAP	25 RELEASE OF LEV.CROSS. DEPENDENCY
70	OuX1	ML84a - OuX1	OK3(P); OS53; OS61; OS67; OS70; OS76,83; OS77,84,UKR6; OuX1	OKDc; OS11; OS14; OS25	OS60; OS68; OKX(P); OuW1; OS57	-	-	-	Ro2; MP11; ML14; So3; So4; So5; Wu92; [Xu91;] MP53; MD57; ML57; MP77; MD83a	Qu94; Qu92; MP1; MD3	Xu91	if APP-X1 clear	240s (APP-X1 occupied) 90s (if train entered route)	OS53	OS53 + 90"	OS53	OS53 + 90"	/
71	OuX1	ML84a - OuX1	OK3(P); OS53; OS61; OS67; OS70; OS76,83; OS77,84,UKR6; OuX1	OKSc; OS10; OS13; OS25	OS60; OS68; OKX(P); OuW1; OS57	-	-	-	Qu96; ML6; MP10; So3; So4; So5; Wu92; [Xu91;] MP53; MD57; ML57; MP77; MD83a	Qu94; Qu92; MP1	Xu91	if APP-X1 clear	240s (APP-X1 occupied) 90s (if train entered route)	OS53	OS53 + 90"	OS53	OS53 + 90"	/
72	OuX1	ML84a - OuX1	OK4(P); OS57; OS61; OS67; OS70; OS76,83; OS77,84,UKR6; OuX1	OKSc; OS10; OS13; OS20,30	OS60; OS68; OKX(P); OuW1	-	-	-	Ro5; Qu96; MD30a; MP10; ML6; So4; So5; Wu92; [Xu91;] MD57; ML57; MP77; MD83a	Qu94; Qu92; MP1	Xu91	if APP-X1 clear	240s (APP-X1 occupied) 90s (if train entered route)	OS57	OS57 + 90"	OS57	OS57 + 90"	/
73	OuX1	ML84a - OuX1	OK4(P); OS57; OS61; OS67; OS70; OS76,83; OS77,84,UKR6; OuX1	OS19,29,UKR3; OS20,30	OS60; OS68; OKX(P); OuW1	-	-	-	Ro5; Qu98; MD30a; ML16; So4; So5; Wu92; [Xu91;] MD57; ML57; MP77; MD83a	Qu94; Qu92; Qu96; MP1; ML6; MP10	Xu91	if APP-X1 clear	240s (APP-X1 occupied) 90s (if train entered route)	OS57	OS57 + 90"	OS57	OS57 + 90"	/
74	OuX1	ML84a - OuX1	OK5(P); OS57; OS61; OS67; OS70; OS76,83; OS77,84,UKR6; OuX1	OKSc; OS10; OS13; OS20,30	OS60; OS68; OKX(P); OuW1	-	-	-	Ro4; Qu96; ML30a; MP10; ML6; So4; So5; Wu92; [Xu91;] MD57; ML57; MP77; MD83a	Qu94; Qu92; MP1	Xu91	if APP-X1 clear	240s (APP-X1 occupied) 90s (if train entered route)	OS57	OS57 + 90"	OS57	OS57 + 90"	/
75	OuX1	ML84a - OuX1	OK5(P); OS57; OS61; OS67; OS70; OS76,83; OS77,84,UKR6; OuX1	OS19,29,UKR3; OS20,30	OS60; OS68; OKX(P); OuW1	-	-	-	Ro4; Qu98; ML30a; ML16; So4; So5; Wu92; [Xu91;] MD57; ML57; MP77; MD83a	Qu94; Qu92; Qu96; MP1; ML6; MP10	Xu91	if APP-X1 clear	240s (APP-X1 occupied) 90s (if train entered route)	OS57	OS57 + 90"	OS57	OS57 + 90"	/
76	OuX1	ML84a - OuX1	OK6a(P); OS47,59; OS60; OS67; OS70; OS76,83; OS77,84,UKR6; OuX1	OS28,35,UKR4; OS21; OS34	OS57; OS61; OuW1; Os68; OKX(P)	-	-	-	Qo1; Qo2; MD21; ML21; So6; So5; So4; Wu92; [Xu91;] MP47; ML57; MD57; MP68; MP77; MD83a	-	Xu91	if APP-X1 clear	240s (APP-X1 occupied) 90s (if train entered route)	OS47,59	OS47,59 + 90"	OS47,59	OS47,59 + 90"	/
77	OuX1	ML84a - OuX1 MP68 - OKX(P)	OK6a(P); OS47,59; OS60; OS68; OKX(P); OS77,84,UKR6; OuX1	OS28,35,UKR4; OS21; OS34	-	-	-	-	Qo1; Qo2; MD21; ML21; So6; [Xu91;] MP47; MP77	-	Xu91	if APP-X1 clear	240s (APP-X1 occupied) 90s (if train entered route)	OS47,59	OS47,59 + 90"	OS47,59	OS47,59 + 90"	/
78	OuX1	ML84a - OuX1 MP68 - OKX(P)	OK6a(P); OS47,59; OS49,56, UKR5; OS68; OKX(P); OS77,84,UKR6; OuX1	OS28,35,UKR4; OS21; OS34	OS60	-	-	-	Qo1; Qo2; MD21; ML21; So6; So7; [Xu91;] MP47; MP49; MP77	-	Xu91	if APP-X1 clear	240s (APP-X1 occupied) 90s (if train entered route)	OS47,59	OS47,59 + 90"	OS47,59	OS47,59 + 90"	/
79	OuX1	ML84a - OuX1	OK6a(P); OS47,59; OS60; OS67; OS70; OS76,83; OS77,84,UKR6; OuX1	OS28,35,UKR4; OS12,22; OS34	OS57; OS61; OuW1; OS68; OKX(P)	OS21	-	-	Qo1; Qo2; MD21; ML21; So6; So5; So4; Wu92; [Xu91;] MP47; ML57; MD57; MP68; MP77; MD83a	Qo3; Qo4; Qo5; Qo6; Qo7; Qo8; Qo9; Qo10; Qo11; Qo12; Qo13; MP12; MD15b; MD9b; MP64t; MD50t; MD49t; ML49t; ML55t; MD52t; ML52t; MD53t; ML53t	Xu91	if APP-X1 clear	240s (APP-X1 occupied) 90s (if train entered route)	OS47,59	OS47,59 + 90"	OS47,59	OS47,59 + 90"	/
80	OuX1	ML84a - OuX1 MP68 - OKX(P)	OK6a(P); OS47,59; OS60; OS68; OKX(P); OS77,84,UKR6; OuX1	OS28,35,UKR4; OS12,22; OS34	-	OS21	-	-	Qo1; Qo2; MD21; ML21; So6; [Xu91;] MP47; MP77	Qo3; Qo4; Qo5; Qo6; Qo7; Qo8; Qo9; Qo10; Qo11; Qo12; Qo13; MP12; MD15b; MD9b; MP64t; MD50t; MD49t; ML49t; ML55t; MD52t; ML52t; MD53t; ML53t	Xu91	if APP-X1 clear	240s (APP-X1 occupied) 90s (if train entered route)	OS47,59	OS47,59 + 90"	OS47,59	OS47,59 + 90"	/
81	OuX1	ML84a - OuX1 MP68 - OKX(P)	OK6a(P); OS47,59; OS49,56, UKR5; OS68; OKX(P); OS77,84,UKR6; OuX1	OS28,35,UKR4; OS12,22; OS34	OS60	OS21	-	-	Qo1; Qo2; MD21; ML21; So6; So7; [Xu91;] MP47; MP49; MP77	Qo3; Qo4; Qo5; Qo6; Qo7; Qo8; Qo9; Qo10; Qo11; Qo12; Qo13; MP12; MD15b; MD9b; MP64t; MD50t; MD49t; ML49t; ML55t; MD52t; ML52t; MD53t; ML53t	Xu91	if APP-X1 clear	240s (APP-X1 occupied) 90s (if train entered route)	OS47,59	OS47,59 + 90"	OS47,59	OS47,59 + 90"	/
82	OuX1	ML84a - OuX1	OK7(P); OS49,56, UKR5; OS47,59; OS60; OS67; OS70; OS76,83; OS77,84,UKR6; OuX1	OS39;	OS68; OKX(P); OuW1; OS57; OS61	OK4b(T); OS39; OS15,23,UKR2	-	-	Qo4; MD15b; So7; So6; So5; So4; Wu92; [Xu91;] MP49; MP47; ML57; MD57; MP77; MP68; MD83a	-	Xu91	if APP-X1 clear	240s (APP-X1 occupied) 90s (if train entered route)	OS49,56,UKR5	OS49,56,UKR5 + 90"	OS49,56,UKR5	OS49,56,UKR5 + 90"	/
83	OuX1	ML84a - OuX1 MP68 - OKX(P)	OK7(P); OS49,56, UKR5; OS47,59; OS60; OS68; OKX(P); OS77,84,UKR6; OuX1	OS39;	-	OK4b(T); OS39; OS15,23,UKR2	-	-	Qo4; MD15b; So6; So7; [Xu91;] MP47; MP49; MP77	-	Xu91	if APP-X1 clear	240s (APP-X1 occupied) 90s (if train entered route)	OS49,56,UKR5	OS49,56,UKR5 + 90"	OS49,56,UKR5	OS49,56,UKR5 + 90"	/
84	OuX1	ML84a - OuX1 MP68 - OKX(P)	OK7(P); OS49,56, UKR5; OS68; OKX(P); OS77,84,UKR6; OuX1	OS39;	-	OK4b(T); OS39; OS15,23,UKR2	-	-	Qo4; MD15b; So7; [Xu91;] MP49; MP77	-	Xu91	if APP-X1 clear	240s (APP-X1 occupied) 90s (if train entered route)	OS49,56,UKR5	OS49,56,UKR5 + 90"	OS49,56,UKR5	OS49,56,UKR5 + 90"	/
85	OuX1	ML84a - OuX1	OK7(P); OS49,56, UKR5; OS47,59; OS60; OS67; OS70; OS76,83; OS77,84,UKR6; OuX1	OS39;	OS68; OKX(P); OuW1; OS57; OS61	OK4b(T); OS39; OS15,23,UKR2	-	-	Qo4; Qo5; Qo6; Qo7; Qo8; Qo9; Qo10; Qo11; Qo12; Qo13; So7; So6; So5; So4; Wu92; [Xu91;] MP49; MP47; ML57; MD57; MD77; MP68; MD83a	MD15b; MD9b; MD50t; MD49t; ML49t; ML55t; MD52t; ML52t; MD53t; ML53t;	Xu91	if APP-X1 clear	240s (APP-X1 occupied) 90s (if train entered route)	OS49,56,UKR5	OS49,56,UKR5 + 90"	OS49,56,UKR5	OS49,56,UKR5 + 90"	/
86	OuX1	ML84a - OuX1 MP68 - OKX(P)	OK7(P); OS49,56, UKR5; OS47,59; OS60; OS68; OKX(P); OS77,84,UKR6; OuX1	OS39;	-	OK4b(T); OS39; OS15,23,UKR2	-	-	Qo4; Qo5; Qo6; Qo7; Qo8; Qo9; Qo10; Qo11; Qo12; Qo13; So6; So7; [Xu91;] MP47; MP49; MP77	MD15b; MD9b; MD50t; MD49t; ML49t; ML55t; MD52t; ML52t; MD53t; ML53t;	Xu91	if APP-X1 clear	240s (APP-X1 occupied) 90s (if train entered route)	OS49,56,UKR5	OS49,56,UKR5 + 90"	OS49,56,UKR5	OS49,56,UKR5 + 90"	/
87	OuX1	ML84a - OuX1 MP68 - OKX(P)	OK7(P); OS49,56, UKR5; OS68; OKX(P); OS77,84,UKR6; OuX1	OS39;	-	OK4b(T); OS39; OS15,23,UKR2	-	-	Qo4; Qo5; Qo6; Qo7; Qo8; Qo9; Qo10; Qo11; Qo12; Qo13; So7; [Xu91;] MP49; MP77	MD15b; MD9b; MD50t; MD49t; ML49t; ML55t; MD52t; ML52t; MD53t; ML53t;	Xu91	if APP-X1 clear	240s (APP-X1 occupied) 90s (if train entered route)	OS49,56,UKR5	OS49,56,UKR5 + 90"	OS49,56,UKR5	OS49,56,UKR5 + 90"	/

Пројектант / Designer: Институт Михајло Пупин доо, Волгина 15, 11000 Београд, www.pupin.rs

Извођач / Contractor: Конзорцијум / Joint Venture: China Railway International Co., Ltd. Serbia Ogranak Beograd, Rajka Mitića 8, 11000 Beograd; China Communication Construction Co.Ltd. Serbia Ogranak Beograd-Savski Venac, Paje Adamova 2, 11000 Beograd

Инвеститор / Investor: Инфраструктура железнице Србије а.д., Немањина 6, 11000 Београд, www.infrazs.rs

Подизвођач / Subcontractor: CRSC International Co., LTD. Ogranak Beograd, Omladinskih brigada 21, 11070 Novi Beograd

Објекат / Project: Пруга Београд - Суботица - државна граница (Келебија), ДЕОНИЦА ПРУГЕ НОВИ САД - СУБОТИЦА - ДРЖАВНА ГРАНИЦА (КЕЛЕБИЈА), у Новом Саду, Кисачу, Степановићеву, Змајеву, Врбасу, Ловћенцу, Малом Иђошу, Бачкој Тополи, Жеднику, Наумовићеву и Суботици, у катастарским општинама наведеним на насловној страни техничке документације и на катастарским парцелама према списку приложеном у Главној свесци /

Belgrade - Subotica - State border (Kelebija) railway line, SECTION NOVI SAD - SUBOTICA STATE BORDER (KELEBIJA), at Novi Sad, Kisač, Stepanovićevo, Zmajevo, Vrbas, Lovćenac, Mali Idjoš, Bačka Topola, Žednik, Naumovićevo and Subotica, in cadastral municipalities listed on the cover page of this Design, on cadastral plots listed in General Volume

Врста техничке документације / Technical documentation type: ПИО/ABD Пројекат изведеног објекта / As-built Design

Ознака и назив дела Пројекта / Designation and name of the part of design: 5/1.23 Осигурање железничке станице Суботица / Signalling/interlocking systems in Subotica railway station

Назив цртежа / Drawing name: Табела зависности / Table of dependencies

Одговорни пројектант / Responsible designer: Ђорђе Максимовић, дипл.инж.ел.

Број лиценце / License number: 353 P422 17

Сарадници / Associates: Владимир Бошковић, инж.маш.; Марко Ралић, дипл.ел.инж.

Број Пројекта / Design number: TC.700.255-5/1.23 | Датум / Date: Септембар / September 2024. | Размера / Scale: - | Број цртежа / Drawing number: TS.700.255-5/1.23-C02

1	2		3	4			5				6	7	8	9	10		11	12		13	14	15		16	17	18		19	20		21 22	23	24		25
												УСЛОВИ ЗА ПОСТАВЉАЊЕ И ОДРЖАВАЊЕ ПУТА ВОЖЊЕ																УСЛОВИ ЗА ПОТПУНО РАЗРЕШЕЊЕ ПУТА ВОЖЊЕ							
Р. бр. вожње	ГЛАВНЕ СМЕР ВОЖЊЕ		ОЗНАКА ВОЖЊЕ	КОМАНДЕ ЗА ПУТЕВЕ ВОЖЊЕ СА ЕЛЕКТРОНСКЕ ПОСТАВНИЦЕ (тастатура или миш) старт	циљ	РИЗИЧНА ФУНКЦИЈА	ПОЈАМ НА СИГНАЛУ	ГРАНИЧНИ КОЛОС. И МАНЕВАРСКИ СИГНАЛИ У ПУТУ ВОЖЊЕ	ПОКАЗИВАЧ ПРАВЦА	ПОКАЗИВАЧ БРЗИНЕ	ДОПУШТЕНА БРЗИНА (km/h)	ДОДАТНИ УСЛОВИ	СКРЕТНИЦЕ У ПУТУ ВОЖЊЕ	СКРЕТНИЦЕ У ПУТУ ПРЕТРЧАВАЊА	СКРЕТНИЦЕ У БОЧНОЈ ЗАШТИТИ пута вожње	пута претрч.	ЗАВИСНОСТ СА ПП	ОДСЕК ЗА ОБАРАЊЕ СИГНАЛА стартни сигнал (заузимањем одсека)	међусигнал (ослобађањем одсека)	ОДСЕЦИ У ПУТУ ВОЖЊЕ	ОДСЕЦИ У ПУТУ ПРЕТРЧАВ.	ОДСЕЦИ У БОЧНОЈ ЗАШТИТИ пута вожње	пута претрч.	АПБ ИЛИ МЕЂУСТАНИЧ. ОДСЕК	СМЕР ПРИВОЛЕ	СИГНАЛИ ЧИЈИ СЕ ПОЈАМ МОРА КОНТРОЛИСАТИ: ДА БУДЕ "СТОЈ"	ДА НЕ БУДЕ ТАМАН	ПРИНУДНО РАЗРЕШЕЊЕ СИГНАЛ МОРА БИТИ НА СТОЈ	БЕЗ ВРЕМ. КАШЊЕЊА	ВРЕМЕ КАШЊЕЊА	ВОЗНО РАЗРЕШЕЊЕ - ОДСЕК КОЈИ РАЗРЕШАВА У ПУТУ ВОЖЊЕ	У ПУТУ ПРЕТРЧАВАЊА	У БОЧНОЈ ЗАШТИТИ пута вожње	пута претрч.	РАЗРЕШЕЊЕ ЗАВИСНОСТИ СА ПП

* КОЛОНА 4: Додатна опција (подмени) старта пута вожње из разлога разликовања пута вожње.

** КОЛОНА 4: Додатна опција подменија циља пута вожње из разлога разликовања пута претрчавања.

* COLUMN 4: Additional option (in submenu) of start of the route for the reason of making difference between similar routes.

** COLUMN 4: Additional option (in submenu) of end of the route for the reason of making difference between overlaps.

☐ КОЛОНА 13, КОЛОНА 18: уоквирени су елементи које није могуће трајно контролисати али их је потребно проверити у тренутку постављања пута вожње.

☐ COLUMNS 13,18: elements that can't be permanently controlled, but should be checked before setting the route

1	2		3	4			5				6	7	8	9	10		11	12		13	14	15		16	17	18		19	20	21	22	23	24		25
												CONDITIONS FOR SETTING AND LOCKING OF THE TRAFFIC ROUTE																CONDITIONS FOR ROUTE RELEASE, OR PART OF THE ROUTE							
Nr. of route	ROUTE DIRECTION		ROUTE LABEL	TRAIN ROUTE COMMANDS FROM HMI START	END	RISKY FUNCTION	SIGNAL ASPECT	TRACK LIMIT AND SHUNTING SIGNALS IN TRAIN ROUTE	ROUTE INDICATOR	SPEED INDICATOR	ALLOWED SPEED (km/h)	ADDITIONAL CONDITIONS	POINTS AND DERAILERS IN THE ROUTE	POINTS AND DERAILERS IN THE OVERLAP	POINTS AND DERAILERS IN FLANK PROTECTION OF ROUTE	OF OVERLAP	LEVEL CROSS. DEPENDENCY	SECTIONS FOR SIGNAL RELEASE START SIGNAL (OCCUPIED THE TARGET SECTION)	INTERMEDIATE SIGNAL (CLEAR THE TARGET SECTION)	SECTIONS IN THE ROUTE	SECTIONS IN THE OVERLAP	SECTIONS IN THE FLANK PROTECTION OF ROUTE	OF OVERLAP	AB OR INTERSTATION SECTION	CONSENT DIRECTION	SIGNALS TO BE CONTROLLED ON "STOP"	NOT TO BE DARK	FORCED RELEASE SIGNAL MUST BE ON STOP	WITHOUT DELAY WHEN SECTION IS FREE	DELAY TIME WHEN SECTION IS OCCUPIED	RELEASE BY TRAIN - CORRESPONDING SECTIONS IN THE ROUTE	IN THE OVERLAP	IN THE FLANK PROTECTION OF ROUTE	OF OVERLAP	RELEASE OF LEV.CROSS. DEPENDENCY
☐ This symbol means the elements that can not be permanently controlled, but should be checked before setting the route or give the proceed aspect																																			
88	HOME ROUTES (STATE BORDER - KELEBIJA) - CALLING ON	1P track	PS1-1	Su91	Ro1		Su91 ● When the train occupied: ⊗ MoS/L	MP87 ○ ML65 ○			10		S54-; S62-; S65+; S87+	-	S66+; S74+; S82+	-		OuS1	MP87 - OuS1; ML65 - OK2b(P)	-	-	-	-	-	-	MD17; MD24; So1; So2; [Su91]; MP54; ML62; MD87	Qu94; Qu92; MP1; MD3; MP11	Su91	If call-on was set directly	180" if call-on is tranfered from train route	OS54	-	OS54	-	
89		2P track	PS1-2	Su91	Ro2		Su91 ● When the train occupied: ⊗ MoS/L	MP87 ○ ML65 ○			10		S62+; S65+; S87+	-	S54+; S74+; S82+	-		OuS1	MP87 - OuS1; ML65 - OK2b(P)	-	-	-	-	-	-	So2; [Su91]; ML62; MD87	Qu94; Qu92; MP1; MD3; MP11	Su91	If call-on was set directly	180" if call-on is tranfered from train route	OS62	-	OS62	-	
90		3P track (81-70)	PS1-3.1	Su91	Ro3		Su91 ● When the train occupied: ⊗ MoS/L	MP87 ○			10		S53+; S61+; S67+; S70-; S81-; S82-; S87-	-	S60-; S84b+; S83b-; S88-; S54+	-		OuS1	MP87 - OuS1	-	-	OS57; OS62; OS65; OK2b(P); OS74; OS64	-	-	-	So2; So3; So4; So5; [Su91]; ML62; MD87; MD64; MP53; MD57; ML57;	Qu94; Qu92; Qu96; MP1; MD3; ML6; MP10; MP11	Su91	If call-on was set directly	180" if call-on is tranfered from train route	OS53	-	OS53	-	
91		3P track (64-53)	PS1-3.2	Su91	Ro3		Su91 ● When the train occupied: ⊗ MoS/L	MP87 ○			10		S53-; S64-; S74+; S81+; S82-; S87-	-	S61-; S70+; S88-; S54+	-		OuS1	MP87 - OuS1	-	-	OS62; OS65; OK2b(P)	-	-	-	So2; So3; [Su91]; ML62; MD87; MD64; MP53;	Qu94; Qu92; Qu96; MP1; MD3; ML6; MP10; MP11	Su91	If call-on was set directly	180" if call-on is tranfered from train route	OS53	-	OS53	-	
92		4P track	PS1-4	Su91	Ro4		Su91 ● When the train occupied: ⊗ MoS/L	MP87 ○			10		S57-; S61-; S67+; S70-; S81-; S82-; S87-	-	S60-; S84b+; S83b-; S88-; S54+	-		OuS1	MP87 - OuS1	-	-	OS62; OS65; OK2b(P); OS74; OS64; OS53	-	-	-	So2; So3; So4; So5; [Su91]; ML62; MD87; MD64; MP53; MD57; ML57	Qu94; Qu92; Qu96; Qu98; MP1; ML6; MP10; ML16	Su91	If call-on was set directly	180" if call-on is tranfered from train route	OS57	-	OS57	-	
93		5P track	PS1-5	Su91	Ro5		Su91 ● When the train occupied: ⊗ MoS/L	MP87 ○			10		S57+; S61-; S67+; S70-; S81-; S82-; S87-	-	S60-; S84b+; S83b-; S88-; S54+	-		OuS1	MP87 - OuS1	-	-	OS62; OS65; OK2b(P); OS74; OS64; OS53	-	-	-	So2; So3; So4; So5; [Su91]; ML62; MD87; MD64; MP53; MD57; ML57	Qu94; Qu92; Qu96; Qu98; MP1; ML6; MP10; ML16	Su91	If call-on was set directly	180" if call-on is tranfered from train route	OS57	-	OS57	-	
94		6P track	PS1-6	Su91	Ro6		Su91 ● When the train occupied: ⊗ MoS/L	MP87 ○			10		S47+; S59+; S60+; S67-; S70-; S81-; S82-; S87-	-	S49+; S56b+; S68-; S84b+; S83b-; S88-; S54+	-		OuS1	MP87 - OuS1	-	-	OS62; OS65; OK2b(P); OS74; OS64; OS53; OS61; OS57	-	-	-	So2; So3; So4; So5; So6; [Su91]; ML62; MD87; MD64; MP53; MD57; ML57; MP47	Qu94; Qu92; Qu96; Qu98; Qo1; Qo2; Qo3; Qo4; Qo5; Qo6; Qo7; Qo8; Qo9; Qo10; Qo11; Qo12; Qo13; MP1; ML6; MP10; ML16; MD21; ML21; MP12; MD15b; MD9b; MD50t; MD49t; ML49t; ML55t; MD52t; ML52t; MD53t; ML53t	Su91	If call-on was set directly	180" if call-on is tranfered from train route	OS47,59	-	OS47,59	-	
95		7P track	PS1-7	Su91	Ro7		Su91 ● When the train occupied: ⊗ MoS/L	MP87 ○			10		S49+; S59-; S60+; S67-; S70-; S81-; S82-; S87-	-	S63+; S86+; S54+	-		OuS1	MP87 - OuS1	-	-	OS68; OKX(P); OS77,84,UKR6; OS74; OS76,83; OS88; OuX1; OuW1; OuS3; OK2b(P) OS57; OS61; OS53; OS64; OS62; OS65	-	-	-	So2; So3; So4; So5; So6; [Su91] Su93; Wu92; Xu91; ML62; MD87; MD64; MP53; MD57; ML57; MP47; MP49; MP68; MP88; MD83a; ML84a	Qu94; Qu92; Qu96; Qu98; Qo1; Qo2; Qo3; Qo4; Qo5; Qo6; Qo7; Qo8; Qo9; Qo10; Qo11; Qo12; Qo13; MP1; ML6; MP10; ML16; MD21; ML21; MP12; MD15b; MD9b; MD50t; MD49t; ML49t; ML55t; MD52t; ML52t; MD53t; ML53t	Su91	If call-on was set directly	180" if call-on is tranfered from train route	OS49,56,UKR5	-	OS49,56,UKR5	-	
96	HOME ROUTES (STATE BORDER - KELEBIJA) - CALLING ON	1P track	PS3-1	Su93	Ro1		Su93 ● When the train occupied: ⊗ MoS/D	MP88 ○		-	10		S54-; S62-; S65-; S74-; S81+; S82+; S88+	-	S66+; S53+; S70+; S83a+	-		OuS3	MP88 - OuS3	-	-	OS64; OK2b(P); OS87; OuS1	-	-	-	MD17; MD24; So1; So2; Su91; [Su93;] MP54; ML62; MD64; ML65; MP87	Qu94; Qu92; MP1; MD3; MP11	Su93	If call-on was set directly	180" if call-on is tranfered from train route	OS54	-	OS54	-	
97		2P track	PS3-2	Su93	Ro2		Su93 ● When the train occupied: ⊗ MoS/D	MP88 ○		-	10		S62+; S65-; S74-; S81+; S82+; S88+	-	S54+; S53+; S70+; S83a+	-		OuS3	MP88 - OuS3	-	-	OS64; OK2b(P); OS87; OuS1	-	-	-	So2; Su91; [Su93]; ML62; MD64; ML65; MP87	Qu94; Qu92; MP1; MD3; MP11	Su93	If call-on was set directly	180" if call-on is tranfered from train route	OS62	-	OS62	-	
98		3P track (88-83)	PS3-3.1	Su93	Ro3		Su93 ● When the train occupied: ⊗ MoS/D	MP88 ○		-	10		S53+; S61+; S67+; S70+; S76+; S83b+; S83a-; S88-	-	S60-; S77+; S84b+; S64+; S81+; S82-	-		OuS3	MP88 - OuS3	-	-	OS57; OuW1	-	-	-	So3; So4; So5; Wu92; [Su93]; MP53; MD57; ML57; MD83a	Qu94; Qu92; Qu96; MP1; MD3; ML6; MP10; MP11	Su93	If call-on was set directly	180" if call-on is tranfered from train route	OS53	-	OS53	-	
99		3P track (81-70)	PS3-3.2	Su93	Ro3		Su93 ● When the train occupied: ⊗ MoS/D	MP88 ○		-	10		S53+; S61+; S67+; S70-; S81-; S82+; S88+	-	S60-; S83a+; S83b-; S84b+; S65+; S87+	-		OuS3	MP88 - OuS3	-	-	OS57; OS64; OS74	-	-	-	So3; So4; So5; [Su93]; MD64; MP53; MD57; ML57	Qu94; Qu92; Qu96; MP1; MD3; ML6; MP10; MP11	Su93	If call-on was set directly	180" if call-on is tranfered from train route	OS53	-	OS53	-	
100		3P track (64-53)	PS3-3.3	Su93	Ro3		Su93 ● When the train occupied: ⊗ MoS/D	MP88 ○		-	10		S53-; S64-; S74+; S81+; S82+; S88+	-	S61-; S70+; S65+; S87+; S83a+	-		OuS3	MP88 - OuS3	-	-	-	-	-	-	So3; [Su93]; MD64; MP53	Qu94; Qu92; Qu96; MP1; MD3; ML6; MP10; MP11	Su93	If call-on was set directly	180" if call-on is tranfered from train route	OS53	-	OS53	-	
101		4P track (88-83)	PS3-4.1	Su93	Ro4		Su93 ● When the train occupied: ⊗ MoS/D	MP88 ○		-	10		S57-; S61-; S67+; S70+; S76+; S83b+; S83a-; S88-	-	S53-; S60-; S81+; S84b+; S77+; S82-	-		OuS3	MP88 - OuS3	-	-	OuW1	-	-	-	So4; So5; Wu92; [Su93]; MD57; ML57; MD83a	Qu94; Qu92; Qu96; Qu98; MP1; ML6; MP10; ML16	Su93	If call-on was set directly	180" if call-on is tranfered from train route	OS57	-	OS57	-	
102		4P track (81-70)	PS3-4.2	Su93	Ro4		Su93 ● When the train occupied: ⊗ MoS/D	MP88 ○		-	10		S57-; S61-; S67+; S70-; S81-; S82+; S88+	-	S60-; S83a+; S83b-; S84b+; S65+; S87+	-		OuS3	MP88 - OuS3	-	-	OS53; OS64; OS74	-	-	-	So3; So4; So5; [Su93]; MP53; MD64; MD57; ML57	Qu94; Qu92; Qu96; Qu98; MP1; ML6; MP10; ML16	Su93	If call-on was set directly	180" if call-on is tranfered from train route	OS57	-	OS57	-	
103		5P track (88-83)	PS3-5.1	Su93	Ro5		Su93 ● When the train occupied: ⊗ MoS/D	MP88 ○		-	10		S57+; S61-; S67+; S70+; S76+; S83b+; S83a-; S88-	-	S53-; S60-; S81+; S84b+; S77+; S82-	-		OuS3	MP88 - OuS3	-	-	OuW1	-	-	-	So4; So5; Wu92; [Su93]; MD57; ML57; MD83a	Qu94; Qu92; Qu96; Qu98; MP1; ML6; MP10; ML16	Su93	If call-on was set directly	180" if call-on is tranfered from train route	OS57	-	OS57	-	
104		5P track (81-70)	PS3-5.2	Su93	Ro5		Su93 ● When the train occupied: ⊗ MoS/D	MP88 ○		-	10		S57+; S61-; S67+; S70-; S81-; S82+; S88+	-	S60-; S83a+; S83b-; S84b+; S65+; S87+	-		OuS3	MP88 - OuS3	-	-	OS53; OS64; OS74	-	-	-	So3; So4; So5; [Su93]; MP53; MD64; MD57; ML57	Qu94; Qu92; Qu96; Qu98; MP1; ML6; MP10; ML16	Su93	If call-on was set directly	180" if call-on is tranfered from train route	OS57	-	OS57	-	
105		6P track (88-83-67)	PS3-6.1	Su93	Ro6		Su93 ● When the train occupied: ⊗ MoS/D	MP88 ○		-	10		S47+; S59+; S60+; S67-; S70+; S76+; S83b+; S83a-; S88-	-	S49-; S56b+; S53-; S81+; S82-; S77+; S84b+; S68-	-		OuS3	MP88 - OuS3	-	-	OS57; OS61; OuW1	-	-	-	So4; So5; So6; Wu92; [Su93]; MD57; ML57; MP47; MD83a	Qu94; Qu92; Qu96; Qu98; Qo1; Qo2; Qo3; Qo4; Qo5; Qo6; Qo7; Qo8; Qo9; Qo10; Qo11; Qo12; Qo13; MP1; ML6; MP10; ML16; MD21; ML21; MP12; MD15b; MD9b; MD50t; MD49t; ML49t; ML55t; MD52t; ML52t; MD53t; ML53t	Su93	If call-on was set directly	180" if call-on is tranfered from train route	OS47,59	-	OS47,59	-	
106		6P track (88-83-60)	PS3-6.2	Su93	Ro6		Su93 ● When the train occupied: ⊗ MoS/D	MP88 ○ MP68 ○		-	10		S47+; S59+; S60-; S68+; S77-; S83b-; S83a-; S88-	-	S67+; S70-; S82-; S49-; S56b+; S56a-; S86+	-		OuS3	MP88 - OuS3; MP68 - OKX(P)	-	-	OuW1; OuX1	-	-	-	So6; Wu92; Xu91; [Su93]; MP47; MP77; MD83a; ML84a	Qu94; Qu92; Qu96; Qu98; Qo1; Qo2; Qo3; Qo4; Qo5; Qo6; Qo7; Qo8; Qo9; Qo10; Qo11; Qo12; Qo13; MP1; ML6; MP10; ML16; MD21; ML21; MP12; MD15b; MD9b; MD50t; MD49t; ML49t; ML55t; MD52t; ML52t; MD53t; ML53t	Su93	If call-on was set directly	180" if call-on is tranfered from train route	OS47,59	-	OS47,59	-	
107		6P track (81-70)	PS3-6.3	Su93	Ro6		Su93 ● When the train occupied: ⊗ MoS/D	MP88 ○		-	10		S47+; S59+; S60+; S67-; S70-; S81-; S82+; S88+	-	S49-; S56b+; S68-; S84b+; S83b-; S83a+; S65+; S87+	-		OuS3	MP88 - OuS3	-	-	OS74; OS64; OS53; OS61; OS57;	-	-	-	So3; So4; So5; So6; [Su93]; MD64; MP53; MD57; ML57; MP47	Qu94; Qu92; Qu96; Qu98; Qo1; Qo2; Qo3; Qo4; Qo5; Qo6; Qo7; Qo8; Qo9; Qo10; Qo11; Qo12; Qo13; MP1; ML6; MP10; ML16; MD21; ML21; MP12; MD15b; MD9b; MD50t; MD49t; ML49t; ML55t; MD52t; ML52t; MD53t; ML53t	Su93	If call-on was set directly	180" if call-on is tranfered from train route	OS47,59	-	OS47,59	-	
108		7P track (49-)	PS3-7.1	Su93	Ro7		Su93 ● When the train occupied: ⊗ MoS/D	MP88 ○ MP68 ○		-	10		S49-; S56b+; S56a+; S68-; S77-; S83b-; S83a-; S88-	-	S47+; S59+; S60+; S70-; S82-; S63+; S86+	-		OuS3	MP88 - OuS3; MP68 - OKX(P)	-	-	OuW1; OuX1	-	-	-	So7; Wu92; Xu91; [Su93]; MP49; MP77; MD83a; ML84a	Qu94; Qu92; Qu96; Qu98; Qo1; Qo2; Qo3; Qo4; Qo5; Qo6; Qo7; Qo8; Qo9; Qo10; Qo11; Qo12; Qo13; MP1; ML6; MP10; ML16; MD21; ML21; MP12; MD15b; MD9b; MD50t; MD49t; ML49t; ML55t; MD52t; ML52t; MD53t; ML53t	Su93	If call-on was set directly	180" if call-on is tranfered from train route	OS49,56,UKR5	-	OS49,56,UKR5	-	
109		7P track (49+, 60-)	PS3-7.2	Su93	Ro7		Su93 ● When the train occupied: ⊗ MoS/D	MP88 ○ MP68 ○		-	10		S49+; S59-; S60-; S68+; S77-; S83b-; S83a-; S88-	-	S67+; S70-; S82-; S63+; S86+	-		OuS3	MP88 - OuS3 MP68 - OKX(P)	-	-	OuW1; OuX1	-	-	-	So7; So6; Wu92; Xu91; [Su93]; MP49; MP47; MP77; MD83a; ML84a	Qu94; Qu92; Qu96; Qu98; Qo1; Qo2; Qo3; Qo4; Qo5; Qo6; Qo7; Qo8; Qo9; Qo10; Qo11; Qo12; Qo13; MP1; ML6; MP10; ML16; MD21; ML21; MP12; MD15b; MD9b; MD50t; MD49t; ML49t; ML55t; MD52t; ML52t; MD53t; ML53t	Su93	If call-on was set directly	180" if call-on is tranfered from train route	OS49,56,UKR5	-	OS49,56,UKR5	-	
110		7P track (49+,60+,70+)	PS3-7.3	Su93	Ro7		Su93 ● When the train occupied: ⊗ MoS/D	MP88 ○		-	10		S49+; S59-; S60+; S67-; S70+; S76+; S83b+; S83a-; S88-	-	S53-; S81+; S82-; S63+; S86+	-		OuS3	MP88 - OuS3	-	-	OS57; OS61; OS68; OKX(P); OS77,84,UKR6; OuW1; OuX1	-	-	-	So7; So6; So5; So4; Wu92; Xu91; [Su93]; MP49; MP47; ML57; MD57; MP68; MD83a; ML84a	Qu94; Qu92; Qu96; Qu98; Qo1; Qo2; Qo3; Qo4; Qo5; Qo6; Qo7; Qo8; Qo9; Qo10; Qo11; Qo12; Qo13; MP1; ML6; MP10; ML16; MD21; ML21; MP12; MD15b; MD9b; MD50t; MD49t; ML49t; ML55t; MD52t; ML52t; MD53t; ML53t	Su93	If call-on was set directly	180" if call-on is tranfered from train route	OS49,56,UKR5	-	OS49,56,UKR5	-	
111		7P track (49+,60+,70-)	PS3-7.4	Su93	Ro7		Su93 ● When the train occupied: ⊗ MoS/D	MP88 ○		-	10		S49+; S59-; S60+; S67-; S70-; S81-; S82+; S88+	-	S65+; S87+; S63+; S86+	-		OuS3	MP88 - OuS3	-	-	OS57; OS61; OS53; OS64; OS74; OS68; OKX(P); OS77,84,UKR6; OS76,83; OuW1; OuX1	-	-	-	So7; So6; So5; So4; So3; Wu92; Xu91; [Su93]; MP49; MP47; ML57; MD57; MP53; MD64; MP68; MD83a; ML84a	Qu94; Qu92; Qu96; Qu98; Qo1; Qo2; Qo3; Qo4; Qo5; Qo6; Qo7; Qo8; Qo9; Qo10; Qo11; Qo12; Qo13; MP1; ML6; MP10; ML16; MD21; ML21; MP12; MD15b; MD9b; MD50t; MD49t; ML49t; ML55t; MD52t; ML52t; MD53t; ML53t	Su93	If call-on was set directly	180" if call-on is tranfered from train route	OS49,56,UKR5	-	OS49,56,UKR5	-	

Ђорђе Максимовић дипл. инж. ел. 353 P422 17 ОДГОВОРНИ ПРОЈЕКТАНТ

Лист: 10 од 50
Sheet: 10 of 50

Пројектант / Designer:
Институт Михајло Пупин доо
Волгина 15, 11000 Београд
www.pupin.rs

Инвеститор / Investor:
Инфраструктура железнице Србије а.д.
Немањина 6, 11000 Београд
www.infrazs.rs

Извођач / Contractor: Конзорцијум / Joint Venture:
China Railway International Co., Ltd.
Serbia Ogranak Beograd
Rajka Mitića 8, 11000 Beograd
China Communication Construction Co.Ltd.
Serbia Ogranak Beograd-Savski Venac
Paje Adamova 2, 11000 Beograd

Подизвођач / Subcontractor:
CRSC International Co., LTD.
Ogranak Beograd,
Omladinskih brigada 21, 11070 Novi Beograd

Објекат / Project:
Пруга Београд - Суботица - државна граница (Келебија), ДЕОНИЦА ПРУГЕ НОВИ САД - СУБОТИЦА - ДРЖАВНА ГРАНИЦА (КЕЛЕБИЈА), у Новом Саду, Кисачу, Степановићеву, Змајеву, Врбасу, Ловћенцу, Малом Иђошу, Бачкој Тополи, Жеднику, Наумовићеву и Суботици, у катастарским општинама наведеним на насловној страни техничке документације и на катастарским парцелама према списку приложеном у Главној свесци /

Belgrade - Subotica - State border (Kelebija) railway line, SECTION NOVI SAD - SUBOTICA STATE BORDER (KELEBIJA), at Novi Sad, Kisač, Stepanovićevo, Zmajevo, Vrbas, Lovćenac, Mali Idjoš, Bačka Topola, Žednik, Naumovićevo and Subotica, in cadastral municipalities listed on the cover page of this Design, on cadastral plots listed in General Volume

Врста техничке документације / Technical documentation type:
ПИО/ABD Пројекат изведеног објекта / As-built Design

Ознака и назив дела Пројекта / Designation and name of the part of design:
5/1.23 Осигурање железничке станице Суботица / Signalling/interlocking systems in Subotica railway station

Назив цртежа / Drawing name:
Табела зависности /
Table of dependencies

Одговорни пројектант / Responsible designer:
Ђорђе Максимовић, дипл.инж.ел.
Број лиценце / License number: 353 P422 17

Сарадници / Associates:
Владимир Бошковић, инж.маш.
Марко Ралић, дипл.ел.инж.

Број Пројекта / Design number:	Датум / Date:	Размера / Scale:	Број цртежа / Drawing number:
TC.700.255-5/1.23	Септембар / September 2024.	-	TS.700.255-5/1.23-C02

1	2		3	4			5				6	7	8	9	10		11	12		13	14	15		16	17	18		19	20		21 22	23	24		25
Р. бр. вожње	ГЛАВНЕ	СМЕР ВОЖЊЕ	ОЗНАКА ВОЖЊЕ	КОМАНДЕ ЗА ПУТЕВЕ ВОЖЊЕ СА ЕЛЕКТРОНСКЕ ПОСТАВНИЦЕ (тастатура или миш): старт	циљ	РИЗИЧНА ФУНКЦИЈА	ПОЈАМ НА СИГНАЛУ	ГРАНИЧНИ КОЛОС. И МАНЕВАРСКИ СИГНАЛИ У ПУТУ ВОЖЊЕ	ПОКАЗИВАЧ ПРАВЦА	ПОКАЗИВАЧ БРЗИНЕ	ДОПУШТЕНА БРЗИНА (km/h)	УСЛОВИ ЗА ПОСТАВЉАЊЕ И ОДРЖАВАЊЕ ПУТА ВОЖЊЕ: ДОДАТНИ УСЛОВИ	СКРЕТНИЦЕ У ПУТУ ВОЖЊЕ	СКРЕТНИЦЕ У ПУТУ ПРЕТРЧАВАЊА	СКРЕТНИЦЕ У БОЧНОЈ ЗАШТИТИ: пута вожње	пута претрч.	ЗАВИСНОСТ СА ПП	ОДСЕК ЗА ОБАРАЊЕ СИГНАЛА: стартни сигнал (заузимањем одсека)	међусигнал (ослобађањем одсека)	ОДСЕЦИ У ПУТУ ВОЖЊЕ	ОДСЕЦИ У ПУТУ ПРЕТРЧАВ.	ОДСЕЦИ У БОЧНОЈ ЗАШТИТИ: пута вожње	пута претрч.	АПБ ИЛИ МЕЂУСТАНИЧ. ОДСЕК	СМЕР ПРИВОЛЕ	СИГНАЛИ ЧИЈИ СЕ ПОЈАМ МОРА КОНТРОЛИСАТИ: ДА БУДЕ "СТОЈ"	ДА НЕ БУДЕ ТАМАН	УСЛОВИ ЗА ПОТПУНО РАЗРЕШЕЊЕ ПУТА ВОЖЊЕ: ПРИНУДНО РАЗРЕШЕЊЕ: СИГНАЛ МОРА БИТИ НА СТОЈ	БЕЗ ВРЕМ. КАШЊЕЊА	ВРЕМЕ КАШЊЕЊА	ВОЗНО РАЗРЕШЕЊЕ - ОДСЕК КОЈИ РАЗРЕШАВА: У ПУТУ ВОЖЊЕ	У ПУТУ ПРЕТРЧАВАЊА	У БОЧНОЈ ЗАШТИТИ: пута вожње	пута претрч.	РАЗРЕШЕЊЕ ЗАВИСНОСТИ СА ПП

* КОЛОНА 4: Додатна опција (подмени) старта пута вожње из разлога разликовања пута вожње.

** КОЛОНА 4: Додатна опција подменија циља пута вожње из разлога разликовања пута претрчавања.

* COLUMN 4: Additional option (in submenu) of start of the route for the reason of making difference between similar routes.

** COLUMN 4: Additional option (in submenu) of end of the route for the reason of making difference between overlaps.

☐ КОЛОНА 13, КОЛОНА 18: уоквирени су елементи које није могуће трајно контролисати али их је потребно проверити у тренутку постављања пута вожње.

☐ COLUMNS 13,18: elements that can't be permanently controlled, but should be checked before setting the route

☐ This symbol means the elements that can not be permanently controlled, but should be checked before setting the route or give the proceed aspect

1 Nr. of route	2	2 ROUTE DIRECTION	3 ROUTE LABEL	4 TRAIN ROUTE COMMANDS FROM HMI: START	END	RISKY FUNCTION	5 SIGNAL ASPECT	TRACK LIMIT AND SHUNTING SIGNALS IN TRAIN ROUTE	ROUTE INDICATOR	6 SPEED INDICATOR	ALLOWED SPEED (km/h)	7 CONDITIONS FOR SETTING AND LOCKING OF THE TRAFFIC ROUTE: ADDITIONAL CONDITIONS	8 POINTS AND DERAILERS IN THE ROUTE	9 POINTS AND DERAILERS IN THE OVERLAP	10 POINTS AND DERAILERS IN FLANK PROTECTION: OF ROUTE	OF OVERLAP	11 LEVEL CROSS. DEPENDENCY	12 SECTIONS FOR SIGNAL RELEASE: START SIGNAL (OCCUPIED THE TARGET SECTION)	INTERMEDIATE SIGNAL (CLEAR THE TARGET SECTION)	13 SECTIONS IN THE ROUTE	14 SECTIONS IN THE OVERLAP	15 SECTIONS IN THE FLANK PROTECTION: OF ROUTE	OF OVERLAP	16 AB OR INTERSTATION SECTION	17 CONSENT DIRECTION	18 SIGNALS TO BE CONTROLLED: ON "STOP"	NOT TO BE DARK	19 CONDITIONS FOR ROUTE RELEASE, OR PART OF THE ROUTE: FORCED RELEASE: SIGNAL MUST BE ON STOP	20 WITHOUT DELAY WHEN SECTION IS FREE	21 DELAY TIME WHEN SECTION IS OCCUPIED	22 RELEASE BY TRAIN - CORRESPONDING SECTIONS: IN THE ROUTE	23 IN THE OVERLAP	24 IN THE FLANK PROTECTION: OF ROUTE	OF OVERLAP	25 RELEASE OF LEV.CROSS. DEPENDENCY
112	HOME ROUTES (SOMBOR) - CALLING ON	3P track	PW2-3	Wu92	Ro3	/	Wu92 ● When the train occupied: ⦿ OnW1	MD83a ○	/	-	10	/	S53+; S61+; S67+; S70+; S76+; S83b+; S83a+	-	S64+; S81+; S88+; S60-; S77+; S84b+	-	/	OuW1	MD83a - OuW1	-	-	OS57	-	-	-	So3; So4; So5; Wu92; MP53; MD57; ML57	Qu94; Qu92; Qu96; MP1; MD3; ML6; MP10; MP11	Wu92	If call-on was set directly	180" if call-on is tranfered from train route	OS53	-	OS53	-	/
113		4P track	PW2-4	Wu92	Ro4	/	Wu92 ● When the train occupied: ⦿ OnW1	MD83a ○	/	-	10	/	S57-; S61-; S67+; S70+; S76+; S83b+; S83a+	-	S53-; S81+; S88+; S60-; S77+; S84b+	-	/	OuW1	MD83a - OuW1	-	-	-	-	-	-	So4; So5; Wu92; MD57; ML57	Qu94; Qu92; Qu96; Qu98; MP1; ML6; MP10; ML16	Wu92	If call-on was set directly	180" if call-on is tranfered from train route	OS57	-	OS57	-	/
114		5P track	PW2-5	Wu92	Ro5	/	Wu92 ● When the train occupied: ⦿ OnW1	MD83a ○	/	-	10	/	S57+; S61-; S67+; S70+; S76+; S83b+; S83a+	-	S53-; S81+; S88+; S60-; S77+; S84b+	-	/	OuW1	MD83a - OuW1	-	-	-	-	-	-	So4; So5; Wu92; MD57; ML57	Qu94; Qu92; Qu96; Qu98; MP1; ML6; MP10; ML16	Wu92	If call-on was set directly	180" if call-on is tranfered from train route	OS57	-	OS57	-	/
115		6P track (60-67)	PW2-6.1	Wu92	Ro6	/	Wu92 ● When the train occupied: ⦿ OnW1	MD83a ○	/	-	10	/	S47+; S59+; S60+; S67-; S70+; S76+; S83b+; S83a+	-	S53-; S81+; S88+; S49-; S56b+; S68-; S77+; S84b+	-	/	OuW1	MD83a - OuW1	-	-	OS57; OS61	-	-	-	So6; So5; So4; Wu92; MP47; ML57; MD57	Qu94; Qu92; Qu96; Qu98; Qo1; Qo2; Qo3; Qo4; Qo5; Qo6; Qo7; Qo8; Qo9; Qo10; Qo11; Qo12; Qo13; MP1; ML6; MP10; ML16; MD21; ML21; MP12; MD15b; MD9b; MD50t; MD49t; ML49t; ML55t; MD52t; ML52t; MD53t; ML53t	Wu92	If call-on was set directly	180" if call-on is tranfered from train route	OS47,59	-	OS47,59	-	/
116		6P track (60-68)	PW2-6.2	Wu92	Ro6	/	Wu92 ● When the train occupied: ⦿ OnW1	MD83a ○ MP68 ○	/	-	10	/	S47+; S59+; S60-; S68+; S77-; S83b-; S83a+	-	S67+; S70-; S88+; S63+; S86+	-	/	OuW1	MD83a - OuW1 MP68 - OKX(P)	-	-	OuX1	-	-	-	So6; Xu91; Wu92; MP47; MP77; ML84a	Qu94; Qu92; Qu96; Qu98; Qo1; Qo2; Qo3; Qo4; Qo5; Qo6; Qo7; Qo8; Qo9; Qo10; Qo11; Qo12; Qo13; MP1; ML6; MP10; ML16; MD21; ML21; MP12; MD15b; MD9b; MD50t; MD49t; ML49t; ML55t; MD52t; ML52t; MD53t; ML53t	Wu92	If call-on was set directly	180" if call-on is tranfered from train route	OS47,59	-	OS47,59	-	/
117		6P track (56-68)	PW2-6.3	Wu92	Ro6	/	Wu92 ● When the train occupied: ⦿ OnW1	MD83a ○ MP68 ○	/	-	10	/	S47-; S56b-; S56a+; S68-; S77-; S83b-; S83a+	-	S67+; S70-; S88+; S63+; S86+	-	/	OuW1	MD83a - OuW1 MP68 - OKX(P)	-	-	OS60; OuX1	-	-	-	So6; So7; Xu91; Wu92; MP47; MP49; MP77; ML84a	Qu94; Qu92; Qu96; Qu98; Qo1; Qo2; Qo3; Qo4; Qo5; Qo6; Qo7; Qo8; Qo9; Qo10; Qo11; Qo12; Qo13; MP1; ML6; MP10; ML16; MD21; ML21; MP12; MD15b; MD9b; MD50t; MD49t; ML49t; ML55t; MD52t; ML52t; MD53t; ML53t	Wu92	If call-on was set directly	180" if call-on is tranfered from train route	OS47,59	-	OS47,59	-	/
118		7P track (60-67)	PW2-7.1	Wu92	Ro7	/	Wu92 ● When the train occupied: ⦿ OnW1	MD83a ○	/	-	10	/	S49+; S59-; S60+; S67-; S70+; S76+; S83b+; S83a+	-	S53-; S81+; S88+; S63+; S86+	-	/	OuW1	MD83a - OuW1	-	-	OS57; OS61; OS68; OKX(P); OS77,84,UKR6; OuX1	-	-	-	So7; So6; So5; So4; Xu91; Wu92; MP49; MP47; ML57; MD57; MP68	Qu94; Qu92; Qu96; Qu98; Qo1; Qo2; Qo3; Qo4; Qo5; Qo6; Qo7; Qo8; Qo9; Qo10; Qo11; Qo12; Qo13; MP1; ML6; MP10; ML16; MD21; ML21; MP12; MD15b; MD9b; MD50t; MD49t; ML49t; ML55t; MD52t; ML52t; MD53t; ML53t	Wu92	If call-on was set directly	180" if call-on is tranfered from train route	OS49,56,UKR5	-	OS49,56,UKR5	-	/
119		7P track (60-68)	PW2-7.2	Wu92	Ro7	/	Wu92 ● When the train occupied: ⦿ OnW1	MD83a ○ MP68 ○	/	-	10	/	S49+; S59-; S60-; S68+; S77-; S83b-; S83a+	-	S67+; S70-; S88+; S63+; S86+	-	/	OuW1	MD83a - OuW1 MP68 - OKX(P)	-	-	OuX1	-	-	-	So7; So6; Xu91; Wu92; MP49; MP47; MP77; ML84a	Qu94; Qu92; Qu96; Qu98; Qo1; Qo2; Qo3; Qo4; Qo5; Qo6; Qo7; Qo8; Qo9; Qo10; Qo11; Qo12; Qo13; MP1; ML6; MP10; ML16; MD21; ML21; MP12; MD15b; MD9b; MD50t; MD49t; ML49t; ML55t; MD52t; ML52t; MD53t; ML53t	Wu92	If call-on was set directly	180" if call-on is tranfered from train route	OS49,56,UKR5	-	OS49,56,UKR5	-	/
120		7P track (56-68)	PW2-7.3	Wu92	Ro7	/	Wu92 ● When the train occupied: ⦿ OnW1	MD83a ○ MP68 ○	/	-	10	/	S49-; S56b+; S56a+; S68-; S77-; S83b-; S83a+	-	S47+; S59+; S60+; S70-; S88+; S63+; S86+	-	/	OuW1	MD83a - OuW1 MP68 - OKX(P)	-	-	OuX1	-	-	-	So7; Xu91; Wu92; MP49; MP77; ML84a	Qu94; Qu92; Qu96; Qu98; Qo1; Qo2; Qo3; Qo4; Qo5; Qo6; Qo7; Qo8; Qo9; Qo10; Qo11; Qo12; Qo13; MP1; ML6; MP10; ML16; MD21; ML21; MP12; MD15b; MD9b; MD50t; MD49t; ML49t; ML55t; MD52t; ML52t; MD53t; ML53t	Wu92	If call-on was set directly	180" if call-on is tranfered from train route	OS49,56,UKR5	-	OS49,56,UKR5	-	/
121	HOME ROUTES (STATE BORDER - BAJA) - CALLING ON	3P track	PX1-3	Xu91	Ro3	/	Xu91 ● When the train occupied: ⦿ OnX1	ML84a ○	/	-	10	/	S53+; S61+; S67+; S70+; S76-; S84b-; S84a+	-	S64+; S81+; S88+; S47-; S49-; S56a-; S86+	-	/	OuX1	ML84a - OuX1	-	-	OS60; OS68; OKX(P); OuW1; OS57	-	-	-	So3; So4; So5; Wu92; Xu91; MP53; MD57; ML57; MP77; MD83a	Qu94; Qu92; Qu96; MP1; MD3; ML6; MP10; MP11	Xu91	If call-on was set directly	180" if call-on is tranfered from train route	OS53	-	OS53	-	/
122		4P track	PX1-4	Xu91	Ro4	/	Xu91 ● When the train occupied: ⦿ OnX1	ML84a ○	/	-	10	/	S57-; S61-; S67+; S70+; S76-; S84b-; S84a+	-	S53-; S81+; S88+; S47-; S49-; S56a-; S86+	-	/	OuX1	ML84a - OuX1	-	-	OS60; OS68; OKX(P); OuW1	-	-	-	So4; So5; Wu92; Xu91; MD57; ML57; MP77; MD83a	Qu94; Qu92; Qu96; Qu98; MP1; ML6; MP10; ML16	Xu91	If call-on was set directly	180" if call-on is tranfered from train route	OS57	-	OS57	-	/
123		5P track	PX1-5	Xu91	Ro5	/	Xu91 ● When the train occupied: ⦿ OnX1	ML84a ○	/	-	10	/	S57+; S61-; S67+; S70+; S76-; S84b-; S84a+	-	S53-; S81+; S88+; S47-; S49-; S56a-; S86+	-	/	OuX1	ML84a - OuX1	-	-	OS60; OS68; OKX(P); OuW1	-	-	-	So4; So5; Wu92; Xu91; MD57; ML57; MP77; MD83a	Qu94; Qu92; Qu96; Qu98; MP1; ML6; MP10; ML16	Xu91	If call-on was set directly	180" if call-on is tranfered from train route	OS57	-	OS57	-	/
124		6P track (60-67)	PX1-6.1	Xu91	Ro6	/	Xu91 ● When the train occupied: ⦿ OnX1	ML84a ○	/	-	10	/	S47+; S59+; S60+; S67-; S70+; S76-; S84b-; S84a+	-	S53-; S81+; S88+; S49-; S56a-; S86+; S56b+	-	/	OuX1	ML84a - OuX1	-	-	OS57; OS61; OuW1; OS68; OKX(P)	-	-	-	So6; So5; So4; Wu92; Xu91; MP47; ML57; MD57; MP68; MP77; MD83a	Qu94; Qu92; Qu96; Qu98; Qo1; Qo2; Qo3; Qo4; Qo5; Qo6; Qo7; Qo8; Qo9; Qo10; Qo11; Qo12; Qo13; MP1; ML6; MP10; ML16; MD21; ML21; MP12; MD15b; MD9b; MD50t; MD49t; ML49t; ML55t; MD52t; ML52t; MD53t; ML53t	Xu91	If call-on was set directly	180" if call-on is tranfered from train route	OS47,59	-	OS47,59	-	/
125		6P track (60-68)	PX1-6.2	Xu91	Ro6	/	Xu91 ● When the train occupied: ⦿ OnX1	ML84a ○ MP68 ○	/	-	10	/	S47+; S59+; S60-; S68+; S77+; S84b+; S84a+	-	S67+; S76+; S83b+; S49-; S56a-; S86+; S56b+	-	/	OuX1	ML84a - OuX1 MP68 - OKX(P)	-	-	-	-	-	-	So6; Xu91; MP47; MP77	Qu94; Qu92; Qu96; Qu98; Qo1; Qo2; Qo3; Qo4; Qo5; Qo6; Qo7; Qo8; Qo9; Qo10; Qo11; Qo12; Qo13; MP1; ML6; MP10; ML16; MD21; ML21; MP12; MD15b; MD9b; MD50t; MD49t; ML49t; ML55t; MD52t; ML52t; MD53t; ML53t	Xu91	If call-on was set directly	180" if call-on is tranfered from train route	OS47,59	-	OS47,59	-	/
126		6P track (56-68)	PX1-6.3	Xu91	Ro6	/	Xu91 ● When the train occupied: ⦿ OnX1	ML84a ○ MP68 ○	/	-	10	/	S47-; S56b-; S56a+; S68-; S77+; S84b+; S84a+	-	S67+; S76+; S83b+; S63+; S86+	-	/	OuX1	ML84a - OuX1 MP68 - OKX(P)	-	-	OS60	-	-	-	So6; So7; Xu91; MP47; MP49; MP77	Qu94; Qu92; Qu96; Qu98; Qo1; Qo2; Qo3; Qo4; Qo5; Qo6; Qo7; Qo8; Qo9; Qo10; Qo11; Qo12; Qo13; MP1; ML6; MP10; ML16; MD21; ML21; MP12; MD15b; MD9b; MD50t; MD49t; ML49t; ML55t; MD52t; ML52t; MD53t; ML53t	Xu91	If call-on was set directly	180" if call-on is tranfered from train route	OS47,59	-	OS47,59	-	/
127		7P track (60-67)	PX1-7.1	Xu91	Ro7	/	Xu91 ● When the train occupied: ⦿ OnX1	ML84a ○	/	-	10	/	S49+; S59-; S60+; S67-; S70+; S76-; S84b-; S84a+	-	S53-; S81+; S88+; S63+; S86+	-	/	OuX1	ML84a - OuX1	-	-	OS68; OKX(P); OuW1; OS57; OS61	-	-	-	So7; So6; So5; So4; Wu92; Xu91; MP49; MP47; ML57; MD57; MD77; MP68; MD83a	Qu94; Qu92; Qu96; Qu98; Qo1; Qo2; Qo3; Qo4; Qo5; Qo6; Qo7; Qo8; Qo9; Qo10; Qo11; Qo12; Qo13; MP1; ML6; MP10; ML16; MD21; ML21; MP12; MD15b; MD9b; MD50t; MD49t; ML49t; ML55t; MD52t; ML52t; MD53t; ML53t	Xu91	If call-on was set directly	180" if call-on is tranfered from train route	OS49,56,UKR5	-	OS49,56,UKR5	-	/
128		7P track (60-68)	PX1-7.2	Xu91	Ro7	/	Xu91 ● When the train occupied: ⦿ OnX1	ML84a ○ MP68 ○	/	-	10	/	S49+; S59-; S60-; S68+; S77+; S84b+; S84a+	-	S67+; S76+; S83b+; S63+; S86+	-	/	OuX1	ML84a - OuX1 MP68 - OKX(P)	-	-	-	-	-	-	So6; So7; Xu91; MP47; MP49; MP77	Qu94; Qu92; Qu96; Qu98; Qo1; Qo2; Qo3; Qo4; Qo5; Qo6; Qo7; Qo8; Qo9; Qo10; Qo11; Qo12; Qo13; MP1; ML6; MP10; ML16; MD21; ML21; MP12; MD15b; MD9b; MD50t; MD49t; ML49t; ML55t; MD52t; ML52t; MD53t; ML53t	Xu91	If call-on was set directly	180" if call-on is tranfered from train route	OS49,56,UKR5	-	OS49,56,UKR5	-	/
129		7P track (56-68)	PX1-7.3	Xu91	Ro7	/	Xu91 ● When the train occupied: ⦿ OnX1	ML84a ○ MP68 ○	/	-	10	/	S49-; S56b+-; S56a+-; S68-; S77+; S84b+; S84a+	-	S47+; S59+; S60+; S76+; S83b+; S63+; S86+	-	/	OuX1	ML84a - OuX1 MP68 - OKX(P)	-	-	-	-	-	-	So7; Xu91; MP49; MP77	Qu94; Qu92; Qu96; Qu98; Qo1; Qo2; Qo3; Qo4; Qo5; Qo6; Qo7; Qo8; Qo9; Qo10; Qo11; Qo12; Qo13; MP1; ML6; MP10; ML16; MD21; ML21; MP12; MD15b; MD9b; MD50t; MD49t; ML49t; ML55t; MD52t; ML52t; MD53t; ML53t	Xu91	If call-on was set directly	180" if call-on is tranfered from train route	OS49,56,UKR5	-	OS49,56,UKR5	-	/

Лист: 11 од 50
Sheet: 11 of 50

Пројектант / Designer:
Институт Михајло Пупин доо
Волгина 15, 11000 Београд
www.pupin.rs

Инвеститор / Investor:
Инфраструктура железнице Србије а.д.
Немањина 6, 11000 Београд
www.infrazs.rs

Извођач / Contractor: Конзорцијум / Joint Venture:
China Railway International Co., Ltd.
Serbia Ogranak Beograd
Rajka Mitića 8, 11000 Beograd
China Communication Construction Co.Ltd.
Serbia Ogranak Beograd-Savski Venac
Paje Adamova 2, 11000 Beograd

Подизвођач / Subcontractor:
CRSC International Co., LTD.
Ogranak Beograd,
Omladinskih brigada 21, 11070 Novi Beograd

Објекат / Project:
Пруга Београд - Суботица - државна граница (Келебија), ДЕОНИЦА ПРУГЕ НОВИ САД - СУБОТИЦА - ДРЖАВНА ГРАНИЦА (КЕЛЕБИЈА), у Новом Саду, Кисачу, Степановићеву, Змајеву, Врбасу, Ловћенцу, Малом Иђошу, Бачкој Тополи, Жеднику, Наумовићеву и Суботици, у катастарским општинама наведеним на насловној страни техничке документације и на катастарским парцелама према списку приложеном у Главној свесци /

Belgrade - Subotica - State border (Kelebija) railway line, SECTION NOVI SAD - SUBOTICA STATE BORDER (KELEBIJA), at Novi Sad, Kisač, Stepanovićevo, Zmajevo, Vrbas, Lovćenac, Mali Idjoš, Bačka Topola, Žednik, Naumovićevo and Subotica, in cadastral municipalities listed on the cover page of this Design, on cadastral plots listed in General Volume

Врста техничке документације / Technical documentation type:
ПИО/ABD Пројекат изведеног објекта / As-built Design

Ознака и назив дела Пројекта / Designation and name of the part of design:
5/1.23 Осигурање железничке станице Суботица / Signalling/interlocking systems in Subotica railway station

Назив цртежа / Drawing name:
Табела зависности /
Table of dependencies

Одговорни пројектант / Responsible designer:
Ђорђе Максимовић, дипл.инж.ел.
Број лиценце / License number: 353 P422 17

Сарадници / Associates:
Владимир Бошковић, инж.маш.
Марко Ралић, дипл.ел.инж.

Број Пројекта / Design number: TC.700.255-5/1.23
Датум / Date: Септембар / September 2024.
Размера / Scale: -
Број цртежа / Drawing number: TS.700.255-5/1.23-C02

1	2	3	4			5				6	7	8	9	10		11	12		13	14	15		16	17	18		19	20	21	22	23	24		25
Р. бр. вожње	ГЛАВНЕ СМЕР ВОЖЊЕ	ОЗНАКА ВОЖЊЕ	КОМАНДЕ ЗА ПУТЕВЕ ВОЖЊЕ СА ЕЛЕКТРОНСКЕ ПОСТАВНИЦЕ (тастатура или миш) старт	циљ	РИЗИЧНА ФУНКЦИЈА	ПОЈАМ НА СИГНАЛУ	ГРАНИЧНИ КОЛОС. И МАНЕВАРСКИ СИГНАЛИ У ПУТУ ВОЖЊЕ	ПОКАЗИВАЧ ПРАВЦА	ПОКАЗИВАЧ БРЗИНЕ	ДОПУШТЕНА БРЗИНА (km/h)	УСЛОВИ ЗА ПОСТАВЉАЊЕ И ОДРЖАВАЊЕ ПУТА ВОЖЊЕ: ДОДАТНИ УСЛОВИ	СКРЕТНИЦЕ У ПУТУ ВОЖЊЕ	СКРЕТНИЦЕ У ПУТУ ПРЕТРЧАВАЊА	СКРЕТНИЦЕ У БОЧНОЈ ЗАШТИТИ: пута вожње	пута претрч.	ЗАВИСНОСТ СА ПП	ОДСЕК ЗА ОБАРАЊЕ СИГНАЛА: стартни сигнал (заузимањем одсека)	међусигнал (ослобађањем одсека)	ОДСЕЦИ У ПУТУ ВОЖЊЕ	ОДСЕЦИ У ПУТУ ПРЕТРЧАВ.	ОДСЕЦИ У БОЧНОЈ ЗАШТИТИ: пута вожње	пута претрч.	АПБ ИЛИ МЕЂУСТАНИЧ. ОДСЕК	СМЕР ПРИВОЛЕ	СИГНАЛИ ЧИЈИ СЕ ПОЈАМ МОРА КОНТРОЛИСАТИ: ДА БУДЕ "СТОЈ"	ДА НЕ БУДЕ ТАМАН	УСЛОВИ ЗА ПОТПУНО РАЗРЕШЕЊЕ ПУТА ВОЖЊЕ: ПРИНУДНО РАЗРЕШЕЊЕ: СИГНАЛ МОРА БИТИ НА СТОЈ	БЕЗ ВРЕМ. КАШЊЕЊА	ВРЕМЕ КАШЊЕЊА	ВОЗНО РАЗРЕШЕЊЕ - ОДСЕК КОЈИ РАЗРЕШАВА: У ПУТУ ВОЖЊЕ	У ПУТУ ПРЕТРЧАВАЊА	У БОЧНОЈ ЗАШТИТИ: пута вожње	пута претрч.	РАЗРЕШЕЊЕ ЗАВИСНОСТИ СА ПП

* КОЛОНА 4: Додатна опција (подмени) старта пута вожње из разлога разликовања пута вожње.

** КОЛОНА 4: Додатна опција подменија циља пута вожње из разлога разликовања пута претрчавања.

* COLUMN 4: Additional option (in submenu) of start of the route for the reason of making difference between similar routes.

** COLUMN 4: Additional option (in submenu) of end of the route for the reason of making difference between overlaps.

[ ] КОЛОНА 13, КОЛОНА 18: уоквирени су елементи које није могуће трајно контролисати или их је потребно проверити у тренутку постављања пута вожње.

[ ] COLUMNS 13,18: elements that can't be permanently controlled, but should be checked before setting the route

[ ] This symbol means the elements that can not be permanently controlled, but should be checked before setting the route or give the proceed aspect

HOME ROUTES (passanger - freight station)

1 Nr. of route	2 ROUTE DIRECTION	3 ROUTE LABEL	4 TRAIN ROUTE COMMANDS FROM HMI: START	END	RISKY FUNCTION	5 SIGNAL ASPECT	TRACK LIMIT AND SHUNTING SIGNALS IN TRAIN ROUTE	ROUTE INDICATOR	SPEED INDICATOR	6 ALLOWED SPEED (km/h)	7 CONDITIONS FOR SETTING AND LOCKING OF THE TRAFFIC ROUTE: ADDITIONAL CONDITIONS	8 POINTS AND DERAILERS IN THE ROUTE	9 POINTS AND DERAILERS IN THE OVERLAP	10 POINTS AND DERAILERS IN FLANK PROTECTION: OF ROUTE	OF OVERLAP	11 LEVEL CROSS. DEPENDENCY	12 SECTIONS FOR SIGNAL RELEASE: START SIGNAL (OCCUPIED THE TARGET SECTION)	INTERMEDIATE SIGNAL (CLEAR THE TARGET SECTION)	13 SECTIONS IN THE ROUTE	14 SECTIONS IN THE OVERLAP	15 SECTIONS IN THE FLANK PROTECTION: OF ROUTE	OF OVERLAP	16 AB OR INTERSTATION SECTION	17 CONSENT DIRECTION	18 SIGNALS TO BE CONTROLLED: ON "STOP"	NOT TO BE DARK	19 CONDITIONS FOR ROUTE RELEASE, OR PART OF THE ROUTE: FORCED RELEASE: SIGNAL MUST BE ON STOP	20 WITHOUT DELAY WHEN SECTION IS FREE	21 DELAY TIME WHEN SECTION IS OCCUPIED	22 RELEASE BY TRAIN - CORRESPONDING SECTIONS: IN THE ROUTE	23 IN THE OVERLAP	24 IN THE FLANK PROTECTION: OF ROUTE	OF OVERLAP	25 RELEASE OF LEV.CROSS. DEPENDENCY
130	L track	1-Po1	Ro1	Po1		Ro1 if Po1; Ro1 if Po1 or; Ro1 if Po1	MP24			max.		S1+; S3+; S5+; S17+; S24+	S5t+	S2+; ISK1+; S7+; S11+; ISK5+	S8t+		OS17	MP24 - OK1(P)	OKLa; OKLb; OS1; OS3; OS5; OKLc; OS17; [OS24]	OS5t	-	-	-	-	Pu94; Pu98; Qu94; MP1; MD17; GKD1T; [Ro1;] [MP24]	-	Ro1	OK1(P)	60" [OK1(P)]	OS1	OS1 + 90"	OS1	OS1 + 90"	
131	D track	1-Po2	Ro1	Po2		Ro1 if Po2; Ro1 if Po2 or; Ro1 if Po2 or	MP24 MP7			50		S2+; S4+; S7+; S11-; S17-; S24+	S9t+	ISK1+; S6+; ISK5+; S25-	S13tb+		OS17	MP24 - OK1(P) MP7 - OKDc	OKDa; OKDb; OS2; OS4; OS7; OKDc; OS11; OS17; [OS24]	OS9t	OKLb; OS1; OS3; OS5; OKLc; OS14	-	-	-	Pu92; Qu92; Qu94; MP1; MP11; MD17; ML14; Ro2; [Ro1;] [MP24]	Pu98; Pu94; GKD1T	Ro1	OK1(P)	60" [OK1(P)]	OS2	OS2 + 90"	OS2	OS2 + 90"	
132	L track (S1-S2)	2-Po1.1	Ro2	Po1		Ro2 if Po1; Ro2 if Po1 or; Ro2 if Po1	ML14 MP7			50		S1-; S2-; S4+; S7+; S11+; S14+	S5t+	S3-; S6+; S5+; S17+; S25-	S8t+		OS11	ML14 - OK2(P) MP7 - OKDc	OKLa; OKLb; OS1; OS2; OS4; OS7; OKDc; OS11; [OS14]	OS5t	OKDb	-	-	-	Pu94; Pu98; Qu94; Qu92; MP1; MP11; GKD1T; [Ro2;] [ML14]	-	Ro2	OK2(P)	60" [OK2(P)]	OS1	OS1 + 90"	OS1	OS1 + 90"	
133	L track (S5-S7)	2-Po1.2	Ro2	Po1		Ro2 if Po1; Ro2 if Po1 or; Ro2 if Po1	ML14 MP7			50		S1+; S3+; S5-; S7-; S11+; S14+	S5t+	S2+; ISK1+; S4-; S24-; S25-	S8t+		OS11	ML14 - OK2(P) MP7 - OKDc	OKLa; OKLb; OS1; OS3; OS5; OS7; OKDc; OS11; [OS14]	OS5t	OKLc; OS17	-	-	-	Pu94; Pu98; Qu94; MP1; MP11; GKD1T; [Ro2;] [ML14]	-	Ro2	OK2(P)	60" [OK2(P)]	OS1	OS1 + 90"	OS1	OS1 + 90"	
134	D track	2-Po2	Ro2	Po2		Ro2 if Po2; Ro2 if Po2 or; Ro2 if Po2 or	ML14 MP7			max.		S2+; S4+; S7+; S11+; S14+	S9t+	S1+; S6+; S5+ S17+; S25-	S13tb+		OS11	ML14 - OK2(P) MP7 - OKDc	OKDa; OKDb; OS2; OS4; OS7; OKDc; OS11; [OS14]	OS9t	-	-	-	-	Pu92; Qu92; MP11; [Ro2;] [ML14]	Pu98; Pu94; GKD1T	Ro2	OK2(P)	60" [OK2(P)]	OS2	OS2 + 90"	OS2	OS2 + 90"	
135	L track (S14-S1-S2)	3-Po1.1	Ro3	Po1		Ro3 if Po1; Ro3 if Po1 or; Ro3 if Po1	MP25 MP7			50		S1-; S2-; S4+; S7+; S11+; S14-; S25+	S5t+	S3-; S6+; S5+; S17+; S13-	S8t+		OS14	MP25 - OK3(P) MP7 - OKDc	OKLa; OKLb; OS1; OS2; OS4; OS7; OKDc; OS11; OS14; [OS25]	OS5t	OKDb	-	-	-	Pu94; Pu98; Qu94; Qu92; MP1; MP11; ML14; GKD1T; Ro2; [Ro3;] [MP25]	-	Ro3	OK3(P)	60" [OK3(P)]	OS1	OS1 + 90"	OS1	OS1 + 90"	
136	L track (S14-S5-S7)	3-Po1.2	Ro3	Po1		Ro3 if Po1; Ro3 if Po1 or; Ro3 if Po1	MP25 MP7			50		S1+; S3+; S5-; S7-; S11+; S14-; S25+	S5t+	S2+; ISK1+; S4-; S24-; S13-	S8t+		OS14	MP25 - OK3(P) MP7 - OKDc	OKLa; OKLb; OS1; OS3; OS5; OS7; OKDc; OS11; OS14; [OS25]	OS5t	OKLc; OS17	-	-	-	Pu94; Pu98; Qu94; MP1; MP11; ML14; GKD1T; Ro2; [Ro3;] [MP25]	-	Ro3	OK3(P)	60" [OK3(P)]	OS1	OS1 + 90"	OS1	OS1 + 90"	
137	L track (S13)	3-Po1.3	Ro3	Po1		Ro3 if Po1; Ro3 if Po1 or; Ro3 if Po1	MP25 MP6			50		S1-; S2-; S4-; S6-; S10+; S13+; S25-	S5t+	S3-; S7-; S16-; S30b+; S29b+; S14+	S8t+		OS13	MP25 - OK3(P) MP6 - OKSc	OKLa; OKLb; OS1; OS2; OS4; OS6; OKSc; OS10; OS13; [OS25]	OS5t	OKDb; OKSb	-	-	-	Pu94; Pu98; Qu94; Qu92; Qu96; MP1; ML6; MP10; GKD1T; [Ro3;] [MP25]	-	Ro3	OK3(P)	60" [OK3(P)]	OS1	OS1 + 90"	OS1	OS1 + 90"	
138	D track (S14)	3-Po2.1	Ro3	Po2		Ro3 if Po2; Ro3 if Po2 or; Ro3 if Po2 or	MP25 MP7			50		S2+; S4+; S7+; S11+; S14-; S25+	S9t+	S1+; S6+; S5+; S17+; S13-	S13tb+		OS14	MP25 - OK3(P) MP7 - OKDc	OKDa; OKDb; OS2; OS4; OS7; OKDc; OS11; OS14; [OS25]	OS9t	-	-	-	-	Pu92; Qu92; MP11; ML14; Ro2; [Ro3;] [MP25]	Pu98; Pu94; GKD1T	Ro3	OK3(P)	60" [OK3(P)]	OS2	OS2 + 90"	OS2	OS2 + 90"	
139	D track (S13)	3-Po2.2	Ro3	Po2		Ro3 if Po2; Ro3 if Po2 or; Ro3 if Po2 or	MP25 MP6			50		S2+; S4-; S6-; S10+; S13+; S25-	S9t+	S1+; S7-; S16-; S30b+; S29b+; S14+	S13tb+		OS13	MP25 - OK3(P) MP6 - OKSc	OKDa; OKDb; OS2; OS4; OS6; OKSc; OS10; OS13; [OS25]	OS9t	OKSb	-	-	-	Pu92; Qu92; Qu96; ML6; MP10; [Ro3;] [MP25]	Pu98; Pu94; GKD1T;	Ro3	OK3(P)	60" [OK3(P)]	OS2	OS2 + 90"	OS2	OS2 + 90"	
140	S track	3-Po3.1	Ro3	Po3 (PP S9t)		Ro3 if Po3; Ro3 if Po3 or	MP25 MP6			50		S6+; S10+; S13+; S25-	S9t-; S13tb-; S13ta+	S4+; S16-; S30b+; S29b+; S14+	S15tb+		OS13	MP25 - OK3(P) MP6 - OKSc	OKSa; OKSb; OS6; OKSc; OS10; OS13; [OS25]	OS9t; OS13t	-	OuP6	-	-	Pu92; Pu96; Po2; Qu96; ML13tb; ML6; MP10; [Ro3;] [MP25]	Pu98; Pu94; GKD1T;	Ro3	OK3(P)	60" [OK3(P)]	OS6	OS6 + 90"	OS6	OS6 + 90"	
141	S track	3-Po3.2	Ro3	Po3 (PP S13t)		Ro3 if Po3; Ro3 if Po3	MP25 MP6			50		S6+; S10+; S13+; S25-	S13tb+; S13ta+	S4+; S16-; S30b+; S29b+; S14+	S9t+; S15tb+		OS13	MP25 - OK3(P) MP6 - OKSc	OKSa; OKSb; OS6; OKSc; OS10; OS13; [OS25]	OS13t	-	-	-	-	Pu96; Qu96; ML13tb; ML6; MP10; [Ro3;] [MP25]	-	Ro3	OK3(P)	60" [OK3(P)]	OS6	OS6 + 90"	OS6	OS6 + 90"	
142	L track (S20)	4-Po1.1	Ro4	Po1		Ro4 if Po1; Ro4 if Po1 or; Ro4 if Po1	ML30a MP6		3	35		S1-; S2-; S4-; S6-; S10+; S13-; S20+; S30b-; S30a+	S5t+	S3-; S7-; S16-; S25+; S19+; S29b+	S8t+		OS13	ML30a - OK4(P) MP6 - OKSc	OKLa; OKLb; OS1; OS2; OS4; OS6; OKSc; OS10; OS13; [OS20,30]	OS5t	OKDb; OKSb	-	-	-	Pu94; Pu98; Qu94; Qu92; Qu96; MP1; ML6; MP10; MD30a; GKD1T; Ro5; [Ro4;] [ML30a]	-	Ro4	OK4(P)	60" [OK4(P)]	OS1	OS1 + 90"	OS1	OS1 + 90"	
143	L track (S19)	4-Po1.2	Ro4	Po1		Ro4 if Po1; Ro4 if Po1 or; Ro4 if Po1	ML30a MP6		-	50		S1-; S2-; S4-; S6-; S10-; S16+; S19-; S30b+; S30a+	S5t+	S3-; S7-; S25+; S34-; S35+	S8t+		OS19,29,UKR3	ML30a - OK4(P) MP6 - OKSc	OKLa; OKLb; OS1; OS2; OS4; OS6; OKSc; OS10; OS16; OS19,29,UKR3; [OS20,30]	OS5t	OKDb; OKSb; OKHb; OS13	-	-	-	Pu94; Pu98; Qu94; Qu92; Qu96; Qu98; MP1; ML6; ML16; MP10; MD30a; GKD1T; Ro5; [Ro4;] [ML30a]	-	Ro4	OK4(P)	60" [OK4(P)]	OS1	OS1 + 90"	OS1	OS1 + 90"	
144	D track (S20)	4-Po2.1	Ro4	Po2		Ro4 if Po2; Ro4 if Po2 or; Ro4 if Po2 or	ML30a MP6		3	35		S2+; S4-; S6-; S10+; S13-; S20+; S30b-; S30a+	S9t+	S1+; S7-; S16-; S25+; S19+; S29b+	S13tb+		OS13	ML30a - OK4(P) MP6 - OKSc	OKDa; OKDb; OS2; OS4; OS6; OKSc; OS10; OS13; [OS20,30]	OS9t	OKSb	-	-	-	Pu92; Qu92; Qu96; ML6; MP10; MD30a; Ro5; [Ro4;] [ML30a]	Pu98; Pu94; GKD1T;	Ro4	OK4(P)	60" [OK4(P)]	OS2	OS2 + 90"	OS2	OS2 + 90"	
145	D track (S19)	4-Po2.2	Ro4	Po2		Ro4 if Po2; Ro4 if Po2 or; Ro4 if Po2 or	ML30a MP6		-	50		S2+; S4-; S6-; S10-; S16+; S19-; S30b+; S30a+	S9t+	S1+; S7-; S25+; S34-; S35+	S13tb+		OS19,29,UKR3	ML30a - OK4(P) MP6 - OKSc	OKDa; OKDb; OS2; OS4; OS6; OKSc; OS10; OS16; OS19,29,UKR3; [OS20,30]	OS9t	OKSb; OKHb; OS13	-	-	-	Pu92; Qu92; Qu96; Qu98; ML6; ML16; MP10; MD30a; Ro5; [Ro4;] [ML30a]	Pu98; Pu94; GKD1T;	Ro4	OK4(P)	60" [OK4(P)]	OS2	OS2 + 90"	OS2	OS2 + 90"	
146	S track (S20)	4-Po3.1	Ro4	Po3 (PP S9t)		Ro4 if Po3; Ro4 if Po3 or	ML30a MP6		3	35		S6+; S10+; S13-; S20+; S30b-; S30a+	S9t-; S13tb-; S13ta+	S4+; S16-; S25+; S19+; S29b+	S15tb+		OS13	ML30a - OK4(P) MP6 - OKSc	OKSa; OKSb; OS6; OKSc; OS10; OS13; [OS20,30]	OS9t; OS13t	-	OuP6	-	-	Pu92; Pu96; Po2; Qu96; ML13tb; ML6; MP10; MD30a Ro5; [Ro4;] [ML30a]	Pu98; Pu94; GKD1T;	Ro4	OK4(P)	60" [OK4(P)]	OS6	OS6 + 90"	OS6	OS6 + 90"	
147	S track (S20)	4-Po3.2	Ro4	Po3 (PP S13t)		Ro4 if Po3; Ro4 if Po3	ML30a MP6		3	35		S6+; S10+; S13-; S20+; S30b-; S30a+	S13tb+; S13ta+	S4+; S16-; S25+; S19+; S29b+	S9t+; S15tb+		OS13	ML30a - OK4(P) MP6 - OKSc	OKSa; OKSb; OS6; OKSc; OS10; OS13; [OS20,30]	OS13t	-	-	-	-	Pu96; Qu96; ML13tb; ML6; MP10; MD30a Ro5; [Ro4;] [ML30a]	-	Ro4	OK4(P)	60" [OK4(P)]	OS6	OS6 + 90"	OS6	OS6 + 90"	
148	S track (S19)	4-Po3.3	Ro4	Po3 (PP S9t)		Ro4 if Po3; Ro4 if Po3 or	ML30a MP6		-	50		S6+; S10-; S16+; S19-; S30b+; S30a+	S9t-; S13tb-; S13ta+	S4+; S25+; S35+; S34-	S15tb+		OS19,29,UKR3	ML30a - OK4(P) MP6 - OKSc	OKSa; OKSb; OS6; OS10; OS16; OS19,29,UKR3; [OS20,30]	OS9t; OS13t	OKHb; OS13	OuP6	-	-	Pu92; Pu96; Po2; Qu96; Qu98; ML13tb; ML6; ML16; MP10; MD30a Ro5; [Ro4;] [ML30a]	Pu98; Pu94; GKD1T;	Ro4	OK4(P)	60" [OK4(P)]	OS6	OS6 + 90"	OS6	OS6 + 90"	
149	S track (S19)	4-Po3.4	Ro4	Po3 (PP S13t)		Ro4 if Po3; Ro4 if Po3	ML30a MP6		-	50		S6+; S10-; S16+; S19-; S30b+; S30a+	S13tb+; S13ta+	S4+; S25+; S35+; S34-	S9t+; S15tb+		OS19,29,UKR3	ML30a - OK4(P) MP6 - OKSc	OKSa; OKSb; OS6; OS10; OS16; OS19,29,UKR3; [OS20,30]	OS13t	OKHb; OS13	-	-	-	Pu96; Qu96; Qu98; ML13tb; ML6; ML16; MP10; MD30a Ro5; [Ro4;] [ML30a]	-	Ro4	OK4(P)	60" [OK4(P)]	OS6	OS6 + 90"	OS6	OS6 + 90"	
150	H track	4-Po4	Ro4	Po4		Ro4 if Po4; Ro4 if Po4; Ro4 if Po4 or	ML30a		-	50		S16-; S19-; S30b+; S30a+	S26t+	S10+; S13+: S35+; S34-	S34tb+		OS19,29,UKR3	ML30a - OK4(P)	OKHa; OKHb; OS16; OS19,29,UKR3; [OS20,30]	OS26t	-	-	-	-	Qu98; ML15tb; ML16; MD30a Ro5; [Ro4;] [ML30a]	Pu98; Pu94; Pu92; Pu96; ML15tb; Au91; ML13tb; GKD1T	Ro4	OK4(P)	60" [OK4(P)]	OS16	OS16 + 90"	OS16	OS16 + 90"	
151	L track (S20)	5-Po1.1	Ro5	Po1		Ro5 if Po1; Ro5 if Po1 or; Ro5 if Po1	MD30a MP6		-	50		S1-; S2-; S4-; S6-; S10+; S13-; S20+; S30b-; S30a-	S5t+	S3-; S7-; S16-; S25+; S19+; S29b+	S8t+		OS13	MD30a - OK5(P) MP6 - OKSc	OKLa; OKLb; OS1; OS2; OS4; OS6; OKSc; OS10; OS13; [OS20,30]	OS5t	OKDb; OKSb	-	-	-	Pu94; Pu98; Qu94; Qu92; Qu96; MP1; ML6; MP10; ML30a; GKD1T; Ro4; [Ro5;] [MD30a]	-	Ro5	OK5(P)	60" [OK5(P)]	OS1	OS1 + 90"	OS1	OS1 + 90"	
152	L track (S19)	5-Po1.2	Ro5	Po1		Ro5 if Po1; Ro5 if Po1 or; Ro5 if Po1	MD30a MP6		3	35		S1-; S2-; S4-; S6-; S10-; S16+; S19-; S30b+; S30a-	S5t+	S3-; S7-; S25+; S34-; S35+	S8t+		OS19,29,UKR3	MD30a - OK5(P) MP6 - OKSc	OKLa; OKLb; OS1; OS2; OS4; OS6; OKSc; OS10; OS16; OS19,29,UKR3; [OS20,30]	OS5t	OKDb; OKSb; OKHb; OS13	-	-	-	Pu94; Pu98; Qu94; Qu92; Qu96; Qu98; MP1; ML6; ML16; MP10; ML30a; GKD1T; Ro4; [Ro5;] [MD30a]	-	Ro5	OK5(P)	60" [OK5(P)]	OS1	OS1 + 90"	OS1	OS1 + 90"	
153	D track (S20)	5-Po2.1	Ro5	Po2		Ro5 if Po2; Ro5 if Po2 or; Ro5 if Po2 or	MD30a MP6		-	50		S2+; S4-; S6-; S10+; S13-; S20+; S30b-; S30a-	S9t+	S1+; S7-; S16-; S25+; S19+; S29b+	S13tb+		OS13	MD30a - OK5(P) MP6 - OKSc	OKDa; OKDb; OS2; OS4; OS6; OKSc; OS10; OS13; [OS20,30]	OS9t	OKSb	-	-	-	Pu92; Qu92; Qu96; ML6; MP10; ML30a; Ro4; [Ro5;] [MD30a]	Pu98; Pu94; GKD1T	Ro5	OK5(P)	60" [OK5(P)]	OS2	OS2 + 90"	OS2	OS2 + 90"	
154	D track (S19)	5-Po2.2	Ro5	Po2		Ro5 if Po2; Ro5 if Po2 or; Ro5 if Po2 or	MD30a MP6		3	35		S2+; S4-; S6-; S10-; S16+; S19-; S30b+; S30a-	S9t+	S1+; S7-; S25+; S34-; S35+	S13tb+		OS19,29,UKR3	MD30a - OK5(P) MP6 - OKSc	OKDa; OKDb; OS2; OS4; OS6; OKSc; OS10; OS16; OS19,29,UKR3; [OS20,30]	OS9t	OKSb; OKHb; OS13	-	-	-	Pu92; Qu92; Qu96; Qu98; ML6; ML16; MP10; ML30a; Ro4; [Ro5;] [MD30a]	Pu98; Pu94; GKD1T;	Ro5	OK5(P)	60" [OK5(P)]	OS2	OS2 + 90"	OS2	OS2 + 90"	
155	S track (S20)	5-Po3.1	Ro5	Po3 (PP S9t)		Ro5 if Po3; Ro5 if Po3 or	MD30a MP6		-	50		S6+; S10+; S13-; S20+; S30b-; S30a-	S9t-; S13tb-; S13ta+	S4+; S16-; S25+; S19+; S29b+	S15tb+		OS13	MD30a - OK5(P) MP6 - OKSc	OKSa; OKSb; OS6; OKSc; OS10; OS13; [OS20,30]	OS9t; OS13t	-	OuP6	-	-	Pu92; Pu96; Po2; Qu96; ML13tb; ML6; MP10; ML30a Ro4; [Ro5;] [MD30a]	Pu98; Pu94; GKD1T;	Ro5	OK5(P)	60" [OK5(P)]	OS6	OS6 + 90"	OS6	OS6 + 90"	
156	S track (S20)	5-Po3.2	Ro5	Po3 (PP S13t)		Ro5 if Po3; Ro5 if Po3	MD30a MP6		-	50		S6+; S10+; S13-; S20+; S30b-; S30a-	S13tb+; S13ta+	S4+; S16-; S25+; S19+; S29b+	S9t+; S15tb+		OS13	MD30a - OK5(P) MP6 - OKSc	OKSa; OKSb; OS6; OKSc; OS10; OS13; [OS20,30]	OS13t	-	-	-	-	Pu96; Qu96; ML13tb; ML6; MP10; ML30a Ro4; [Ro5;] [MD30a]	-	Ro5	OK5(P)	60" [OK5(P)]	OS6	OS6 + 90"	OS6	OS6 + 90"	
157	S track (S19)	5-Po3.3	Ro5	Po3 (PP S9t)		Ro5 if Po3; Ro5 if Po3 or	MD30a MP6		3	35		S6+; S10-; S16+; S19-; S30b+; S30a-	S9t-; S13tb-; S13ta+	S4+; S25+; S35+; S34-	S15tb+		OS19,29,UKR3	MD30a - OK5(P) MP6 - OKSc	OKSa; OKSb; OS6; OS10; OS16; OS19,29,UKR3; [OS20,30]	OS9t; OS13t	OKHb; OS13	OuP6	-	-	Pu92; Pu96; Po2; Qu96; Qu98; ML13tb; ML6; ML16; MP10; ML30a Ro4; [Ro5;] [MD30a]	Pu98; Pu94; GKD1T;	Ro5	OK5(P)	60" [OK5(P)]	OS6	OS6 + 90"	OS6	OS6 + 90"	
158	S track (S19)	5-Po3.4	Ro5	Po3 (PP S13t)		Ro5 if Po3; Ro5 if Po3	MD30a MP6		3	35		S6+; S10-; S16+; S19-; S30b+; S30a-	S13tb+; S13ta+	S4+; S25+; S35+; S34-	S9t+; S15tb+		OS19,29,UKR3	MD30a - OK5(P) MP6 - OKSc	OKSa; OKSb; OS6; OS10; OS16; OS19,29,UKR3; [OS20,30]	OS13t	OKHb; OS13	-	-	-	Pu96; Qu96; Qu98; ML13tb; ML6; ML16; MP10; ML30a Ro4; [Ro5;] [MD30a]	-	Ro5	OK5(P)	60" [OK5(P)]	OS6	OS6 + 90"	OS6	OS6 + 90"	
159	H track	5-Po4	Ro5	Po4		Ro5 if Po4; Ro5 if Po4; Ro5 if Po4 or	MD30a		3	35		S16-; S19-; S30b+; S30a-	S26t+	S10+; S13+: S35+; S34-	S34tb+		OS19,29,UKR3	MD30a - OK5(P)	OKHa; OKHb; OS16; OS19,29,UKR3; [OS20,30]	OS26t	-	-	-	-	Qu98; ML16; ML30a Ro4; [Ro5;] [MD30a]	Pu98; Pu94; Pu92; Pu96; Au91; ML13tb; ML15tb; GKD1T;	Ro5	OK5(P)	60" [OK5(P)]	OS16	OS16 + 90"	OS16	OS16 + 90"	
160	L track	6-Po1	Ro6	Po1		Ro6 if Po1; Ro6 if Po1 or; Ro6 if Po1	MP34 MP6	P	-	50		S1-; S2-; S4-; S6-; S10-; S16+; S19+; S29b+; S29a+; S34+	S5t+	S3-; S7-; S25+; S28a-; S35+	S8t+		OS19,29,UKR3	MP34 - OK6a(P) MP6 - OKSc	OKLa; OKLb; OS1; OS2; OS4; OS6; OKSc; OS10; OS16; OS19,29,UKR3; [OS34]	OS5t	OKDb; OKSb; OKHb; OS13; OS20,30	-	-	-	Pu94; Pu98; Qu94; Qu92; Qu96; Qu98; MP1; ML6; ML16; MP10; ML30a; MD30a; GKD1T; [Ro6;] Ro4; Ro5; [MP34]	-	Ro6	OK6a(P)	60" [OK6a(P)]	OS1	OS1 + 90"	OS1	OS1 + 90"	

ИНЖЕЊЕРСКА КОМОРА СРБИЈЕ — Ђорђе Љ. Максимовић, дипл. инж. ел., 353 P422 17, ОДГОВОРНИ ПРОЈЕКТАНТ

Лист: 12 од 50
Sheet: 12 of 50

Пројектант / Designer: Институт Михајло Пупин доо, Волгина 15, 11000 Београд, www.pupin.rs

Инвеститор / Investor: Инфраструктура железнице Србије а.д., Немањина 6, 11000 Београд, www.infrazs.rs

Извођач / Contractor: Конзорцијум / Joint Venture: China Railway International Co., Ltd. Serbia Ogranak Beograd, Rajka Mitića 8, 11000 Beograd; China Communication Construction Co.Ltd. Serbia Ogranak Beograd-Savski Venac, Paje Adamova 2, 11000 Beograd

Подизвођач / Subcontractor: CRSC International Co., LTD. Ogranak Beograd, Omladinskih brigada 21, 11070 Novi Beograd

Објекат / Project:
Пруга Београд - Суботица - државна граница (Келебија), ДЕОНИЦА ПРУГЕ НОВИ САД - СУБОТИЦА - ДРЖАВНА ГРАНИЦА (КЕЛЕБИЈА), у Новом Саду, Кисачу, Степановићеву, Змајеву, Врбасу, Ловћенцу, Малом Иђошу, Бачкој Тополи, Жеднику, Наумовићеву и Суботици, у катастарским општинама наведеним на насловној страни техничке документације и на катастарским парцелама према списку приложеном у Главној свесци /

Belgrade - Subotica - State border (Kelebija) railway line, SECTION NOVI SAD - SUBOTICA STATE BORDER (KELEBIJA), at Novi Sad, Kisač, Stepanovićevo, Zmajevo, Vrbas, Lovćenac, Mali Idjoš, Bačka Topola, Žednik, Naumovićevo and Subotica, in cadastral municipalities listed on the cover page of this Design, on cadastral plots listed in General Volume

Врста техничке документације / Technical documentation type: ПИО/ABD Пројекат изведеног објекта / As-built Design

Ознака и назив дела Пројекта / Designation and name of the part of design: 5/1.23 Осигурање железничке станице Суботица / Signalling/interlocking systems in Subotica railway station

Назив цртежа / Drawing name: Табела зависности / Table of dependencies

Одговорни пројектант / Responsible designer: Ђорђе Максимовић, дипл.инж.ел.
Број лиценце / License number: 353 P422 17

Сарадници / Associates: Владимир Бошковић, инж.маш.; Марко Ралић, дипл.ел.инж.

Број Пројекта / Design number	Датум / Date	Размера / Scale	Број цртежа / Drawing number
TC.700.255-5/1.23	Септембар / September 2024.	-	TS.700.255-5/1.23-C02

1	2	3	4			5				6	7	8	9	10		11	12		13	14	15		16	17	18		19	20	21	22	23	24		25
											УСЛОВИ ЗА ПОСТАВЉАЊЕ И ОДРЖАВАЊЕ ПУТА ВОЖЊЕ																УСЛОВИ ЗА ПОТПУНО РАЗРЕШЕЊЕ ПУТА ВОЖЊЕ							
Р. бр. вожње	ГЛАВНЕ СМЕР ВОЖЊЕ	ОЗНАКА ВОЖЊЕ	КОМАНДЕ ЗА ПУТЕВЕ ВОЖЊЕ СА ЕЛЕКТРОНСКЕ ПОСТАВНИЦЕ (тастатура или миш) старт	циљ	РИЗИЧНА ФУНКЦИЈА	ПОЈАМ НА СИГНАЛУ	ГРАНИЧНИ КОЛОС. И МАНЕВАРСКИ СИГНАЛИ У ПУТУ ВОЖЊЕ	ПОКАЗИВАЧ ПРАВЦА	ПОКАЗИВАЧ БРЗИНЕ	ДОПУШТЕНА БРЗИНА (km/h)	ДОДАТНИ УСЛОВИ	СКРЕТНИЦЕ У ПУТУ ВОЖЊЕ	СКРЕТНИЦЕ У ПУТУ ПРЕТРЧАВАЊА	СКРЕТНИЦЕ У БОЧНОЈ ЗАШТИТИ пута вожње	пута претрч.	ЗАВИСНОСТ СА ПП	ОДСЕК ЗА ОБАРАЊЕ СИГНАЛА стартни сигнал (заузимањем одсека)	међусигнал (ослобађањем одсека)	ОДСЕЦИ У ПУТУ ВОЖЊЕ	ОДСЕЦИ У ПУТУ ПРЕТРЧАВ.	ОДСЕЦИ У БОЧНОЈ ЗАШТИТИ пута вожње	пута претрч.	АПБ ИЛИ МЕЂУСТАНИЧ. ОДСЕК	СМЕР ПРИВОЛЕ	СИГНАЛИ ЧИЈИ СЕ ПОЈАМ МОРА КОНТРОЛИСАТИ: ДА БУДЕ "СТОЈ"	ДА НЕ БУДЕ ТАМАН	ПРИНУДНО РАЗРЕШЕЊЕ СИГНАЛ МОРА БИТИ НА СТОЈ	БЕЗ ВРЕМ. КАШЊЕЊА	ВРЕМЕ КАШЊЕЊА	ВОЗНО РАЗРЕШЕЊЕ - ОДСЕК КОЈИ РАЗРЕШАВА У ПУТУ ВОЖЊЕ	У ПУТУ ПРЕТРЧАВАЊА	У БОЧНОЈ ЗАШТИТИ пута вожње	пута претрч.	РАЗРЕШЕЊЕ ЗАВИСНОСТИ СА ПП

* КОЛОНА 4: Додатна опција (подмени) старта пута вожње из разлога разликовања пута вожње.

** КОЛОНА 4: Додатна опција подменија циља пута вожње из разлога разликовања пута претрчавања.

* COLUMN 4: Additional option (in submenu) of start of the route for the reason of making difference between similar routes.

** COLUMN 4: Additional option (in submenu) of end of the route for the reason of making difference between overlaps.

☐ КОЛОНА 13, КОЛОНА 18: уоквирени су елементи које није могуће трајно контролисати али их је потребно проверити у тренутку постављања пута вожње.

☐ COLUMNS 13,18: elements that can't be permanently controlled, but should be checked before setting the route

☐ This symbol means the elements that can not be permanently controlled, but should be checked before setting the route or give the proceed aspect

HOME ROUTES (passanger - freight station)

CONDITIONS FOR SETTING AND LOCKING OF THE TRAFFIC ROUTE (columns 7–17)

1 Nr. of route	2 ROUTE DIRECTION	3 ROUTE LABEL	4 TRAIN ROUTE COMMANDS FROM HMI: START	END	RISKY FUNCTION	5 SIGNAL ASPECT	TRACK LIMIT AND SHUNTING SIGNALS IN TRAIN ROUTE	ROUTE INDICATOR	SPEED INDICATOR	6 ALLOWED SPEED (km/h)	7 ADDITIONAL CONDITIONS	8 POINTS AND DERAILERS IN THE ROUTE	9 POINTS AND DERAILERS IN THE OVERLAP	10 POINTS AND DERAILERS IN FLANK PROTECTION: OF ROUTE	OF OVERLAP	11 LEVEL CROSS. DEPENDENCY	12 SECTIONS FOR SIGNAL RELEASE: START SIGNAL (OCCUPIED THE TARGET SECTION)	INTERMEDIATE SIGNAL (CLEAR THE TARGET SECTION)
161	D track	6-Po2	Ro6	Po2		Ro6 ◙⊙ if Po2 ●; Ro6 ◙○ if Po2 ⊙ or ○; Ro6 ◙ if Po2 ◙○ or ◙⊙	MP34 ○ MP6 ○	P	-	50		S2+; S4-; S6-; S10-; S16+; S19+; S29b+; S29a+; S34+	S9t+	S1+; S7-; S25+; S28a-; S35+	S13tb+		OS19,29,UKR3	MP34 - OK6a(P) MP6 - OKSc
162	S track	6-Po3.1	Ro6	Po3 (PP S9t)		Ro6 ◙⊙ if Po3 ●; Ro6 ◙ if Po3 ◙○ or ◙⊙	MP34 ○ MP6 ○	P	-	50		S6+; S10-; S16+; S19+; S29b+; S29a+; S34+	S9t-; S13tb-; S13ta+	S4+; S25+; S28a-; S35+	S15tb+		OS19,29,UKR3	MP34 - OK6a(P) MP6 - OKSc
163	S track	6-Po3.2	Ro6	Po3 (PP S13t)		Ro6 ◙⊙ if Po3 ●; Ro6 ◙○ if Po3 ○	MP34 ○ MP6 ○	P	-	50		S6+; S10-; S16+; S19+; S29b+; S29a+; S34+	S13tb+; S13ta+	S4+; S25+; S28a-; S35+	S9tb+; S15tb+		OS19,29,UKR3	MP34 - OK6a(P) MP6 - OKSc
164	H track	6-Po4	Ro6	Po4		Ro6 ◙⊙ if Po4 ●; Ro6 ◙○ if Po4 ○; Ro6 ◙ if Po4 ◙○ or ◙⊙	MP34 ○	P	-	50		S16-; S19+; S29b+; S29a+; S34+	S26t+	S10+; S20+; S30b-; S28a-; S35+	S34tb+		OS19,29,UKR3	MP34 - OK6a(P)
165	OK1(T)	6-PTo1	Ro6	PTo1		Ro6 ◙⊙ if PTo1 ●; Ro6 ◙ if PTo1 ◙○ or ◙⊙	MP34 ○	T	3	35		S21+; S28b-; S28a+; S34-	S26t-; S34tb-; S34ta+; S37t+	S12-; S15a+; S19-; S20+; S39+	S27t-		OS28,35,UKR4	MP34 - OK6a(P)
166	OK2(T)	6-PTo2	Ro6	PTo2		Ro6 ◙⊙ if PTo2 ●; Ro6 ◙ if PTo2 ◙○ or ◙⊙	MP34 ○	T	3	35		S21-; S28b-; S28a+; S34-	S26t-; S34tb-; S34ta+; S37t-	S12-; S15a+; S19-; S20+; S39+	S27t-		OS28,35,UKR4	MP34 - OK6a(P)
167	OK3(T)	6-PTo3	Ro6	PTo3		Ro6 ◙⊙ if PTo3 ●; Ro6 ◙ if PTo3 ◙○ or ◙⊙	MP34 ○	T	-	50		S12+; S22+; S28b+; S28a+; S34-	S26t-; S34tb-; S34ta-; S36t+	S15a+; S23+; S19-; S20-; S39+	S27t-		OS28,35,UKR4	MP34 - OK6a(P)
168	OK4a(T)	6-PTo4	Ro6	PTo4		Ro6 ◙⊙ if PTo4 ●; Ro6 ◙ if PTo4 ◙○ or ◙⊙	MP34 ○	T	3	35		S15b+; S15a-; S22-; S28b+; S28a+; S34-	S26t-; S34tb-; S34ta-; S36t-; S38t-	S9a+; S19-; S20+;	S27t-		OS28,35,UKR4	MP34 - OK6a(P)
169	OK5(T)	6-PTo5	Ro6	PTo5		Ro6 ◙⊙ if PTo5 ●; Ro6 ◙ if PTo5 ◙○ or ◙⊙	MP34 ○	T	3	35		S9b+; S9a-; S15b-; S15a-; S22-; S28b+; S28a+; S34-	S26t-; S34tb-; S34ta-; S36t-; S38t+	S63t-; S64t-; ISK4+; S19-; S20+	S27t-		OS28,35,UKR4	MP34 - OK6a(P)
170	OK6(T)	6-PTo6	Ro6	PTo6		Ro6 ◙⊙ if PTo6 ●; Ro6 ◙ if PTo6 ◙○ or ◙⊙	MP34 ○	T	-	50		S50t+; S55t+; S60t+; S63t+; S66t-; S9b-; S9a-; S15b-; S15a-; S22-; S28b+; S28a+; S34-	S39t-; S40t+	S64t-; S65t+; ISK4+; S19-; S20+	-		OS28,35,UKR4	MP34 - OK6a(P)
171	OK7(T)	6-PTo7	Ro6	PTo7		Ro6 ◙⊙ if PTo7 ●; Ro6 ◙ if PTo7 ◙○ or ◙⊙	MP34 ○	T	-	50		S49t+; S50t-; S55t+; S60t+; S63t+; S66t-; S9b-; S9a-; S15b-; S15a-; S22-; S28b+; S28a+; S34-	S39t-; S40t-	S64t-; S65t+; ISK4+; S19-; S20+	-		OS28,35,UKR4	MP34 - OK6a(P)
172	OK8(T)	6-PTo8	Ro6	PTo8		Ro6 ◙⊙ if PTo8 ●; Ro6 ◙ if PTo8 ◙○ or ◙⊙	MP34 ○	T	-	50		S49t-; S50t-; S55t+; S60t+; S63t+; S66t-; S9b-; S9a-; S15b-; S15a-; S22-; S28b+; S28a+; S34-	S39t+	S64t-; S65t+; ISK4+; S19-; S20+	-		OS28,35,UKR4	MP34 - OK6a(P)
173	OK9(T)	6-PTo9	Ro6	PTo9		Ro6 ◙⊙ if PTo9 ●; Ro6 ◙ if PTo9 ◙○ or ◙⊙	MP34 ○	T	-	50		S55t-; S60t+; S63t+; S66t-; S9b-; S9a-; S15b-; S15a-; S22-; S28b+; S28a+; S34-	S29t+; S32t+	S64t-; S65t+; ISK4+; S19-; S20+	-		OS28,35,UKR4	MP34 - OK6a(P)
174	OK10(T)	6-PTo10	Ro6	PTo10		Ro6 ◙⊙ if PTo10 ●; Ro6 ◙ if PTo10 ◙○ or ◙⊙	MP34 ○	T	-	50		S52t+; S57t+; S60t-; S63t+; S66t-; S9b-; S9a-; S15b-; S15a-; S22-; S28b+; S28a+; S34-	S29t+; S32t-	S64t-; S65t+; ISK4+; S19-; S20+	-		OS28,35,UKR4	MP34 - OK6a(P)
175	OK11(T)	6-PTo11	Ro6	PTo11		Ro6 ◙⊙ if PTo11 ●; Ro6 ◙ if PTo11 ◙○ or ◙⊙	MP34 ○	T	-	50		S52t-; S57t+; S60t-; S63t+; S66t-; S9b-; S9a-; S15b-; S15a-; S22-; S28b+; S28a+; S34-	S29t-; S31t+	S64t-; S65t+; ISK4+; S19-; S20+	-		OS28,35,UKR4	MP34 - OK6a(P)
176	OK12(T)	6-PTo12	Ro6	PTo12		Ro6 ◙⊙ if PTo12 ●; Ro6 ◙ if PTo12 ◙○ or ◙⊙	MP34 ○	T	-	50		S53t+; S57t-; S60t-; S63t+; S66t-; S9b-; S9a-; S15b-; S15a-; S22-; S28b+; S28a+; S34-	S29t-; S31t-; S35t-	S64t-; S65t+; ISK4+; S19-; S20+	-		OS28,35,UKR4	MP34 - OK6a(P)
177	OK13(T)	6-PTo13	Ro6	PTo13		Ro6 ◙⊙ if PTo13 ●; Ro6 ◙ if PTo13 ◙○ or ◙⊙	MP34 ○	T	-	50		S53t-; S57t-; S60t-; S63t+; S66t-; S9b-; S9a-; S15b-; S15a-; S22-; S28b+; S28a+; S34-	S29t-; S31t-; S35t+	S64t-; S65t+; ISK4+; S19-; S20+	-		OS28,35,UKR4	MP34 - OK6a(P)
178	L track	7-Po1	Ro7	Po1		Ro7 ◙⊙ if Po1 ●; Ro7 ◙○ if Po1 ⊙ or ○; Ro7 ◙ if Po1 ◙○	MP39 ○ MP6 ○	P	3	35		S1-; S2-; S4-; S6-; S10-; S16+; S19+; S29b+; S29a-; S35-; S39-	S5t+	S3-; S7-; S25+; S9a+	S8t+		OS28,35,UKR4	MP39 - OK7(P) MP6 - OKSc
179	D track	7-Po2	Ro7	Po2		Ro7 ◙⊙ if Po2 ●; Ro7 ◙○ if Po2 ⊙ or ○; Ro7 ◙ if Po2 ◙○ or ◙⊙	MP39 ○ MP6 ○	P	3	35		S2+; S4-; S6-; S10-; S16+; S19+; S29b+; S29a-; S35-; S39-	S9t+	S1+; S7-; S25+; S9a+	S13tb+		OS28,35,UKR4	MP39 - OK7(P) MP6 - OKSc
180	S track	7-Po3.1	Ro7	Po3 (PP S9t)		Ro7 ◙⊙ if Po3 ●; Ro7 ◙ if Po3 ◙○ or ◙⊙	MP39 ○ MP6 ○	P	3	35		S6+; S10-; S16+; S19+; S29b+; S29a-; S35-; S39-	S9t-; S13tb-; S13ta+	S4+; S25+; S9a+	S15tb+		OS28,35,UKR4	MP39 - OK7(P) MP6 - OKSc
181	S track	7-Po3.2	Ro7	Po3 (PP S13t)		Ro7 ◙⊙ if Po3 ●; Ro7 ◙○ if Po3 ○	MP39 ○ MP6 ○	P	3	35		S6+; S10-; S16+; S19+; S29b+; S29a-; S35-; S39-	S13tb+; S13ta+	S4+; S25+; S9a+	S9t+; S15tb+		OS28,35,UKR4	MP39 - OK7(P) MP6 - OKSc
182	H track	7-Po4	Ro7	Po4		Ro7 ◙⊙ if Po4 ●; Ro7 ◙○ if Po4 ○; Ro7 ◙ if Po4 ◙○ or ◙⊙	MP39 ○	P	3	35		S16-; S19+; S29b+; S29a-; S35-; S39-	S26t+	S10+; S20+; S30b-; S9a+	S34tb+		OS28,35,UKR4	MP39 - OK7(P)
183	OK1(T)	7-PTo1	Ro7	PTo1		Ro7 ◙⊙ if PTo1 ●; Ro7 ◙ if PTo1 ◙○ or ◙⊙	MP39 ○	T	-	50		S21+; S28b-; S28a-; S35+; S39-	S26t-; S34tb-; S34ta+; S37t+	S29a+; S34+; S9a+	S27t-		OS28,35,UKR4	MP39 - OK7(P)
184	OK2(T)	7-PTo2	Ro7	PTo2		Ro7 ◙⊙ if PTo2 ●; Ro7 ◙ if PTo2 ◙○ or ◙⊙	MP39 ○	T	-	50		S21-; S28b-; S28a-; S35+; S39-	S26t-; S34tb-; S34ta+; S37t-	S29a+; S34+; S9a+	S27t-		OS28,35,UKR4	MP39 - OK7(P)
185	OK3(T) (S23)	7-PTo3	Ro7	PTo3		Ro7 ◙⊙ if PTo3 ●; Ro7 ◙ if PTo3 ◙○ or ◙⊙	MP39 ○	T	-	50		S12-; S23+; S39+	S26t-; S34tb-; S34ta-; S36t+	S28a+; S29a+ S9a+	S27t-		OK4b(T)	MP39 - OK7(P)
186	OK3(T) (S22)	7-PTo3	Ro7	PTo3		Ro7 ◙⊙ if PTo3 ●; Ro7 ◙ if PTo3 ◙○ or ◙⊙	MP39 ○	T	3	35		S12+; S22+; S28b+; S28a-; S35+; S39-	S26t-; S34tb-; S34ta-; S36t+	S29a+; S34+; S9a+	S27t-		OS28,35,UKR4	MP39 - OK7(P)
187	OK4a(T)	7-PTo4	Ro7	PTo4		Ro7 ◙⊙ if PTo4 ●; Ro7 ◙ if PTo4 ◙○ or ◙⊙	MP39 ○	T	-	50		S15b+; S15a+; S23+; S39+	S26t-; S34tb-; S34ta-; S36t-; S38t-	S9a+; S12+; S22+; S28a+; S29a+	S27t-		OK4b(T)	MP39 - OK7(P)
188	OK5(T)	7-PTo5	Ro7	PTo5		Ro7 ◙⊙ if PTo5 ●; Ro7 ◙ if PTo5 ◙○ or ◙⊙	MP39 ○	T	3	35		S9b+; S9a-; S15b-; S15a+; S23+; S39+	S26t-; S34tb-; S34ta-; S36t-; S38t+	S63t-; S64t-; ISK4+; S12+; S22+; S28a+; S29a+	S27t-		OK4b(T)	MP39 - OK7(P)
189	OK6(T)	7-PTo6	Ro7	PTo6		Ro7 ◙⊙ if PTo6 ●; Ro7 ◙ if PTo6 ◙○ or ◙⊙	MP39 ○	T	3	35		S50t+; S55t+; S60t+; S63t+; S66t-; S9b-; S9a-; S15b-; S15a+; S23+; S39+	S39t-; S40t+	S64t-; S65t+; ISK4+; S12+; S22+; S28a+; S29a+	-		OK4b(T)	MP39 - OK7(P)
190	OK7(T)	7-PTo7	Ro7	PTo7		Ro7 ◙⊙ if PTo7 ●; Ro7 ◙ if PTo7 ◙○ or ◙⊙	MP39 ○	T	3	35		S49t+; S50t-; S55t+; S60t+; S63t+; S66t-; S9b-; S9a-; S15b-; S15a+; S23+; S39+	S39t-; S40t-	S64t-; S65t+; ISK4+; S12+; S22+; S28a+; S29a+	-		OK4b(T)	MP39 - OK7(P)
191	OK8(T)	7-PTo8	Ro7	PTo8		Ro7 ◙⊙ if PTo8 ●; Ro7 ◙ if PTo8 ◙○ or ◙⊙	MP39 ○	T	3	35		S49t-; S50t-; S55t+; S60t+; S63t+; S66t-; S9b-; S9a-; S15b-; S15a+; S23+; S39+	S39t+	S64t-; S65t+; ISK4+; S12+; S22+; S28a+; S29a+	-		OK4b(T)	MP39 - OK7(P)
192	OK9(T)	7-PTo9	Ro7	PTo9		Ro7 ◙⊙ if PTo9 ●; Ro7 ◙ if PTo9 ◙○ or ◙⊙	MP39 ○	T	3	35		S55t-; S60t+; S63t+; S66t-; S9b-; S9a-; S15b-; S15a+; S23+; S39+	S29t+; S32t+	S64t-; S65t+; ISK4+; S12+; S22+; S28a+; S29a+	-		OK4b(T)	MP39 - OK7(P)
193	OK10(T)	7-PTo10	Ro7	PTo10		Ro7 ◙⊙ if PTo10 ●; Ro7 ◙ if PTo10 ◙○ or ◙⊙	MP39 ○	T	3	35		S52t+; S57t+; S60t-; S63t+; S66t-; S9b-; S9a-; S15b-; S15a+; S23+; S39+	S29t+; S32t-	S64t-; S65t+; ISK4+; S12+; S22+; S28a+; S29a+	-		OK4b(T)	MP39 - OK7(P)
194	OK11(T)	7-PTo11	Ro7	PTo11		Ro7 ◙⊙ if PTo11 ●; Ro7 ◙ if PTo11 ◙○ or ◙⊙	MP39 ○	T	3	35		S52t-; S57t+; S60t-; S63t+; S66t-; S9b-; S9a-; S15b-; S15a+; S23+; S39+	S29t-; S31t+	S64t-; S65t+; ISK4+; S12+; S22+; S28a+; S29a+	-		OK4b(T)	MP39 - OK7(P)
195	OK12(T)	7-PTo12	Ro7	PTo12		Ro7 ◙⊙ if PTo12 ●; Ro7 ◙ if PTo12 ◙○ or ◙⊙	MP39 ○	T	3	35		S53t+; S57t-; S60t-; S63t+; S66t-; S9b-; S9a-; S15b-; S15a+; S23+; S39+	S29t-; S31t-; S35t-	S64t-; S65t+; ISK4+; S12+; S22+; S28a+; S29a+	-		OK4b(T)	MP39 - OK7(P)
196	OK13(T)	7-PTo13	Ro7	PTo13		Ro7 ◙⊙ if PTo13 ●; Ro7 ◙ if PTo13 ◙○ or ◙⊙	MP39 ○	T	3	35		S53t-; S57t-; S60t-; S63t+; S66t-; S9b-; S9a-; S15b-; S15a+; S23+; S39+	S29t-; S31t-; S35t+	S64t-; S65t+; ISK4+; S12+; S22+; S28a+; S29a+	-		OK4b(T)	MP39 - OK7(P)

CONDITIONS FOR SETTING AND LOCKING OF THE TRAFFIC ROUTE (continued, columns 13–18) / CONDITIONS FOR ROUTE RELEASE, OR PART OF THE ROUTE (columns 19–25)

1 Nr. of route	13 SECTIONS IN THE ROUTE	14 SECTIONS IN THE OVERLAP	15 SECTIONS IN THE FLANK PROTECTION: OF ROUTE	OF OVERLAP	16 AB OR INTERSTATION SECTION	17 CONSENT DIRECTION	18 SIGNALS TO BE CONTROLLED: ON "STOP"	NOT TO BE DARK	19 FORCED RELEASE: SIGNAL MUST BE ON STOP	20 WITHOUT DELAY WHEN SECTION IS FREE	21 DELAY TIME WHEN SECTION IS OCCUPIED	22 RELEASE BY TRAIN - CORRESPONDING SECTIONS: IN THE ROUTE	23 IN THE OVERLAP	24 IN THE FLANK PROTECTION: OF ROUTE	OF OVERLAP	25 RELEASE OF LEV.CROSS. DEPENDENCY
161	OKDa; OKDb; OS2; OS4; OS6; OKSc; OS10; OS16; OS19,29,UKR3; [OS34]	OS9t	OKSb; OKHb; OS13; OS20,30	-	-	-	Pu92; Qu92; Qu96; Qu98; ML6; ML16; MP10; ML30a; MD30a; [Ro6;] Ro4; Ro5; [MP34]	Pu98; Pu94; GKD1T;	Ro6	OK6a(P)	60" [OK6a(P)]	OS2	OS2 + 90"	OS2	OS2 + 90"	
162	OKSa; OKSb; OS6; OKSc; OS10; OS16; OS19,29,UKR3; [OS34]	OS9t; OS13t	OKHb; OS13; OS20,30	OuP6	-	-	Pu92; Pu96; Po2; Qu96; Qu98; ML13tb; ML6; ML16; MP10; ML30a; MD30a; [Ro6;] Ro4; Ro5; [MP34]	Pu98; Pu94; GKD1T;	Ro6	OK6a(P)	60" [OK6a(P)]	OS6	OS6 + 90"	OS6	OS6 + 90"	
163	OKSa; OKSb; OS6; OKSc; OS10; OS16; OS19,29,UKR3; [OS34]	OS13t	OKHb; OS13; OS20,30	-	-	-	Pu96; Qu96; Qu98; ML13tb; ML6; ML16; MP10; ML30a; MD30a; [Ro6;] Ro4; Ro5; [MP34]	-	Ro6	OK6a(P)	60" [OK6a(P)]	OS6	OS6 + 90"	OS6	OS6 + 90"	
164	OKHa; OKHb; OS16; OS19,29,UKR3; [OS34]	OS26t	-	-	-	-	Qu98; ML15tb; ML16; ML30a; [Ro6;] [MP34]	Pu98; Pu94; Pu92; Pu96; Au91; ML13tb; ML15tb; GKD1T	Ro6	OK6a(P)	60" [OK6a(P)]	OS16	OS16 + 90"	OS16	OS16 + 90"	
165	OK1(T); OS21; OS28,35,UKR4; [OS34]	OS26t; OS34t; OS37t	-	OS36t; OS38t	-	-	Po4; PTo2; PTo3; PTo4; PTo5; Qo1; Qo2; ML26t; MD37t; ML36t; ML38t; MD38t; MD21; ML21; [Ro6;] [MP34]	Pu98; Pu94; Pu92; Pu96; ML15tb; ML13tb; Au91; GKD1T	Ro6	OK6a(P)	60" [OK6a(P)]	OS21	OS21 + 90"	OS21	OS21 + 90"	
166	OK1(T); OS21; OS28,35,UKR4; [OS34]	OS26t; OS34t; OS37t	-	OS36t; OS38t	-	-	Po4; PTo1; PTo3; PTo4; PTo5; Qo1; Qo2; ML26t; ML37t; ML36t; ML38t; MD38t; MD21; ML21; [Ro6;] [MP34]	Pu98; Pu94; Pu92; Pu96; ML15tb; ML13tb; Au91; GKD1T	Ro6	OK6a(P)	60" [OK6a(P)]	OS21	OS21 + 90"	OS21	OS21 + 90"	
167	OK3(T); OS12,22; OS28,35,UKR4; [OS34]	OS26t; OS34t; OS36t;	OS21	OS37t; OS38t	-	-	Po4; PTo1; PTo2; PTo4; PTo5; Qo1; Qo2; Qo3; ML26t; ML37t; MD37t; ML38t; MD38t; MD21; ML21; MP12; [Ro6;] [MP34]	Pu98; Pu94; Pu92; Pu96; ML15tb; ML13tb; Au91; GKD1T	Ro6	OK6a(P)	60" [OK6a(P)]	OS12,22	OS12,22 + 90"	OS12,22	OS12,22+ 90"	
168	OK4a(T); OS15,23,UKR2; OS12,22; OS28,35,UKR4; [OS34]	OS26t; OS34t; OS36t; OS38t	OS21; OK4b(T); OS39	OS37t	-	-	Po4; PTo1; PTo2; PTo3; Qo1; Qo2; Qo3; Qo4; ML26t; ML37t; MD37t; ML36t; MD21; ML21; MP12; MD15b Ro7; [Ro6;] MP3; [MP34]	Pu98; Pu94; Pu92; Pu96; ML15tb; ML13tb; Au91; GKD1T	Ro6	OK6a(P)	60" [OK6a(P)]	OS15,23,UKR2	OS15,23,UKR2+90"	OS15,23,UKR2	OS15,23,UKR2+90"	
169	OK5(T); OS9; OS15,23,UKR2; OS12,22; OS28,35,UKR4; [OS34]	OS26t; OS34t; OS36t; OS38t	OS21; OK4b(T); OS39	OS37t	-	-	Po4; PTo1; PTo2; PTo3; PTo4; Qo1; Qo2; Qo3; Qo4; Qo5; ML26t; ML37t; MD37t; ML36t; ML38t; MD21; ML21; MP12; MD15b; MD9b; Ro7; [Ro6;] MP3; [MP34]	Pu98; Pu94; Pu92; Pu96; ML15tb; ML13tb; Au91; GKD1T	Ro6	OK6a(P)	60" [OK6a(P)]	OS9	OS9 + 90"	OS9	OS9 + 90"	
170	OK6(T); OS50t; OS55t; OS60t; OS63t,66t; OS9; OS15,23,UKR2; OS12,22; OS28,35,UKR4; [OS34]	OS39t; OS40t	OS49t; OS52t; OS53t; OS57t ;OS21; OK4b(T); OS39	-	-	-	PTo7; PTo8; Qo1; Qo2; Qo3; Qo4; Qo5; MD40t; MD39t; MD21; ML21; MP12; MD15b; MD9b; MD50t; MD49t; Qo6; Qo7; Qo8; Qo9; Qo10; Qo11; Qo12; Qo13; Ro7; [Ro6;] ML49t; ML55t; MD52t; ML52t; MD53t; ML53t; MP39; [MP34]	Pu98; Pu94; Pu92; Pu96; ML15tb; ML13tb; Au91; ML23tb; GKD1T	Ro6	OK6a(P)	60" [OK6a(P)]	OS50t	OS50t + 90"	OS50t	OS50t + 90"	
171	OK7(T); OS49t; OS50t; OS55t; OS60t; OS63t,66t; OS9; OS15,23,UKR2; OS12,22; OS28,35,UKR4; [OS34]	OS39t; OS40t	OS52t; OS53t; OS57t ;OS21; OK4b(T); OS39	-	-	-	PTo6; PTo8; Qo1; Qo2; Qo3; Qo4; Qo5; ML40t; MD39t; MD21; ML21; MP12; MD15b; MD9b; MD50t; MD49t; Qo6; Qo7; Qo8; Qo9; Qo10; Qo11; Qo12; Qo13; Ro7; [Ro6;] ML49t; ML55t; MD52t; ML52t; MD53t; ML53t; MP39; [MP34]	Pu98; Pu94; Pu92; Pu96; ML15tb; ML13tb; Au91; ML23tb; GKD1T	Ro6	OK6a(P)	60" [OK6a(P)]	OS49t	OS49t + 90"	OS49t	OS49t + 90"	
172	OK8(T); OS49t; OS50t; OS55t; OS60t; OS63t,66t; OS9; OS15,23,UKR2; OS12,22; OS28,35,UKR4; [OS34]	OS39t	OS52t; OS53t; OS57t ;OS21; OK4b(T); OS39	OS40t	-	-	PTo6; PTo7; Qo1; Qo2; Qo3; Qo4; Qo5; ML40t; MD40t; MD21; ML21; MP12; MD15b; MD9b; MD50t; MD49t; Qo6; Qo7; Qo8; Qo9; Qo10; Qo11; Qo12; Qo13; Ro7; [Ro6;] ML49t; ML55t; MD52t; ML52t; MD53t; ML53t; MP39; [MP34]	Pu98; Pu94; Pu92; Pu96; ML15tb; ML13tb; Au91; ML23tb; GKD1T	Ro6	OK6a(P)	60" [OK6a(P)]	OS49t	OS49t + 90"	OS49t	OS49t + 90"	
173	OK9(T); OS55t; OS60t; OS63t,66t; OS9; OS15,23,UKR2; OS12,22; OS28,35,UKR4; [OS34]	OS29t; OS32t	OS49t; OS50t; OS52t; OS53t; OS57t ; OS21; OK4b(T); OS39	OS31t; OS35t	-	-	PTo10; PTo11; PTo12; PTo13; Qo1; Qo2; Qo3; Qo4; Qo5; MD32t; ML31t; ML35t; MD35t; MD21; ML21; MP12; MD15b; MD9b; Qo6; Qo7; Qo8; Qo9; Qo10; Qo11; Qo12; Qo13; Ro7; [Ro6;] MD50t; MD49t; ML49t; ML55t; MD52t; ML52t; MD53t; ML53t; MP39; [MP34]	Pu98; Pu94; Pu92; Pu96; ML15tb; ML13tb; Au91; ML23tb; GKD1T	Ro6	OK6a(P)	60" [OK6a(P)]	OS55t	OS55t + 90"	OS55t	OS55t + 90"	
174	OK10(T); OS52t; OS57t; OS60t; OS63t,66t; OS9; OS15,23,UKR2; OS12,22; OS28,35,UKR4; [OS34]	OS29t; OS32t	OS49t; OS50t; OS55t; OS53t; OS21; OK4b(T); OS39	OS31t; OS35t	-	-	PTo9; PTo11; PTo12; PTo13; Qo1; Qo2; Qo3; Qo4; Qo5; ML32t; ML31t; ML35t; MD35t; MD21; ML21; MP12; MD15b; MD9b; Qo6; Qo7; Qo8; Qo9; Qo10; Qo11; Qo12; Qo13; Ro7; [Ro6;] MD50t; MD49t; ML49t; ML55t; MD52t; ML52t; MD53t; ML53t; MP39; [MP34]	Pu98; Pu94; Pu92; Pu96; ML15tb; ML13tb; Au91; ML23tb; GKD1T	Ro6	OK6a(P)	60" [OK6a(P)]	OS52t	OS52t + 90"	OS52t	OS52t + 90"	
175	OK11(T); OS52t; OS57t; OS60t; OS63t,66t; OS9; OS15,23,UKR2; OS12,22; OS28,35,UKR4; [OS34]	OS29t; OS31t	OS49t; OS50t; OS55t; OS53t; OS21; OK4b(T); OS39	OS32t; OS35t	-	-	PTo9; PTo10; PTo12; PTo13; Qo1; Qo2; Qo3; Qo4; Qo5; ML32t; MD32t; ML35t; MD35t; MD21; ML21; MP12; MD15b; MD9b; Qo6; Qo7; Qo8; Qo9; Qo10; Qo11; Qo12; Qo13; Ro7; [Ro6;] MD50t; MD49t; ML49t; ML55t; MD52t; ML52t; MD53t; ML53t; MP39; [MP34]	Pu98; Pu94; Pu92; Pu96; ML15tb; ML13tb; Au91; ML23tb; GKD1T	Ro6	OK6a(P)	60" [OK6a(P)]	OS52t	OS52t + 90"	OS52t	OS52t + 90"	
176	OK12(T); OS53t; OS57t; OS60t; OS63t,66t; OS9; OS15,23,UKR2; OS12,22; OS28,35,UKR4; [OS34]	OS29t; OS31t; OS35t	OS49t; OS50t; OS55t; OS52t; OS21; OK4b(T); OS39	OS32t	-	-	PTo9; PTo10; PTo11; PTo13; Qo1; Qo2; Qo3; Qo4; Qo5; ML32t; MD32t; ML31t; MD35t; MD21; ML21; MP12; MD15b; MD9b; Qo6; Qo7; Qo8; Qo9; Qo10; Qo11; Qo12; Qo13; Ro7; [Ro6;] MD50t; MD49t; ML49t; ML55t; MD52t; ML52t; MD53t; ML53t; MP39; [MP34]	Pu98; Pu94; Pu92; Pu96; ML15tb; ML13tb; Au91; ML23tb; GKD1T	Ro6	OK6a(P)	60" [OK6a(P)]	OS53t	OS53t + 90"	OS53t	OS53t + 90"	
177	OK13(T); OS53t; OS57t; OS60t; OS63t,66t; OS9; OS15,23,UKR2; OS12,22; OS28,35,UKR4; [OS34]	OS29t; OS31t; OS35t	OS49t; OS50t; OS55t; OS52t; OS21; OK4b(T); OS39	OS32t	-	-	PTo9; PTo10; PTo11; PTo12; Qo1; Qo2; Qo3; Qo4; Qo5; ML32t; MD32t; ML31t; ML35t; MD21; ML21; MP12; MD15b; MD9b; Qo6; Qo7; Qo8; Qo9; Qo10; Qo11; Qo12; Qo13; Ro7; [Ro6;] MD50t; MD49t; ML49t; ML55t; MD52t; ML52t; MD53t; ML53t; MP39; [MP34]	Pu98; Pu94; Pu92; Pu96; ML15tb; ML13tb; Au91; ML23tb; GKD1T	Ro6	OK6a(P)	60" [OK6a(P)]	OS53t	OS53t + 90"	OS53t	OS53t + 90"	
178	OKLa; OKLb; OS1; OS2; OS4; OS6; OKSc; OS10; OS16; OS19,23,UKR3; OS28,35,UKR4; [OS39]	OS5t	OKDb; OKSb; OKHb; OS13; OS15,23,UKR2; OS12,22; OS21; OK4b(T); OS20,30; OS34	-	-	-	Pu94; Pu98; Qu94; Qu92; Qu96; Qu98; MP1; ML6; ML16; MP10; ML30a; MD30a; MP34; GKD1T; Qo1; Qo2; Qo3; Qo4; Ro4; Ro5; Ro6; [Ro7;] MD21; ML21; MP12; MD15b; [MP39]	-	Ro7	OK7(P)	60" [OK7(P)]	OS1	OS1 + 90"	OS1	OS1 + 90"	
179	OKDa; OKDb; OS2; OS4; OS6; OKSc; OS10; OS16; OS19,23,UKR3; OS28,35,UKR4; [OS39]	OS9t	OKSb; OKHb; OS13; OS15,23,UKR2; OS12,22; OS21; OK4b(T); OS20,30; OS34	-	-	-	Pu92; Qu92; Qu96; Qu98; ML6; ML16; MP10; ML30a; MD30a; MP34; Qo1; Qo2; Qo3; Qo4; Ro4; Ro5; Ro6; [Ro7;] MD21; ML21; MP12; MD15b; [MP39]	Pu98; Pu94; GKD1T;	Ro7	OK7(P)	60" [OK7(P)]	OS2	OS2 + 90"	OS2	OS2 + 90"	
180	OKSa; OKSb; OS6; OKSc; OS10; OS16; OS19,23,UKR3; OS28,35,UKR4; [OS39]	OS9t; OS13t;	OKHb; OS13; OS15,23,UKR2; OS12,22; OS21; OK4b(T); OS20,30; OS34	OuP6	-	-	Pu92; Pu96; Po2; Qu96; Qu98; ML6; ML16; MP10; ML30a; MD30a; MP34; ML13tb; Qo1; Qo2; Qo3; Qo4; Ro4; Ro5; Ro6; [Ro7;] MD21; ML21; MP12; MD15b; [MP39]	Pu98; Pu94; GKD1T;	Ro7	OK7(P)	60" [OK7(P)]	OS6	OS6 + 90"	OS6	OS6 + 90"	
181	OKSa; OKSb; OS6; OKSc; OS10; OS16; OS19,23,UKR3; OS28,35,UKR4; [OS39]	OS13t;	OKHb; OS13; OS15,23,UKR2; OS12,22; OS21; OK4b(T); OS20,30; OS34	-	-	-	Pu96; Qu96; Qu98; ML6; ML16; MP10; ML30a; MD30a; MP34; ML13tb; Qo1; Qo2; Qo3; Qo4; Ro4; Ro5; Ro6; [Ro7;] MD21; ML21; MP12; MD15b; [MP39]	-	Ro7	OK7(P)	60" [OK7(P)]	OS6	OS6 + 90"	OS6	OS6 + 90"	
182	OKHa; OKHb; OS16; OS28,35,UKR4; [OS39]	OS26t	OS15,23,UKR2; OS12,22; OS21; OK4b(T); OS34	-	-	-	Qu98; ML16; MP34; Qo1; Qo2; Qo3; Qo4; Ro6; [Ro7;] MD21; ML21; MP12; MD15b; [MP39]	Pu98; Pu94; Pu92; Pu96; Au91; ML13tb; ML15tb; GKD1T;	Ro7	OK7(P)	60" [OK7(P)]	OS16	OS16 + 90"	OS16	OS16 + 90"	
183	OK1(T); OS21; OS28,35,UKR4; [OS39]	OS26t; OS34t; OS37t	OS12,22; OS15,23,UKR2; OK4b(T)	OS36t; OS38t	-	-	Po4; PTo2; PTo3; PTo4; PTo5; Qo1; Qo2; Qo3; Qo4; ML26t; MD37t; ML36t; ML38t; MD38t; MD21; ML21; MP12; MD15b [Ro7;] [MP39]	Pu98; Pu94; Pu92; Pu96; ML13tb; GKD1T; Au91; ML15tb	Ro7	OK7(P)	60" [OK7(P)]	OS21	OS21 + 90"	OS21	OS21 + 90"	
184	OK2(T); OS21; OS28,35,UKR4; [OS39]	OS26t; OS34t; OS37t	OS12,22; OS15,23,UKR2; OK4b(T)	OS36t; OS38t	-	-	Po4; PTo1; PTo3; PTo4; PTo5; Qo1; Qo2; Qo3; Qo4; ML26t; ML37t; ML36t; ML38t; MD38t; MD21; ML21; MP12; MD15b [Ro7;] [MP39]	Pu98; Pu94; Pu92; Pu96; ML13tb; GKD1T; Au91; ML15tb	Ro7	OK7(P)	60" [OK7(P)]	OS21	OS21 + 90"	OS21	OS21 + 90"	
185	OK3(T); OS12,22; OS15,23,UKR2; OK4b(T); [OS39]	OS26t; OS34t; OS36t;	-	OS37t; OS38t	-	-	Po4; PTo1; PTo2; PTo4; PTo5; Qo3; Qo4 ML26t; ML37t; MD37t; ML38t; MD38t; MP12; MD15b; [Ro7;] [MP39]	Pu98; Pu94; Pu92; Pu96; ML13tb; GKD1T; Au91; ML15tb	Ro7	OK7(P)	60" [OK7(P)]	OS12,22	OS12,22 + 90"	OS12,22	OS12,22+ 90"	
186	OK3(T); OS12,22; OS28,35,UKR4; [OS39]	OS26t; OS34t; OS36t;	OS21; OS15,23,UKR2; OK4b(T)	OS37t; OS38t	-	-	Po4; PTo1; PTo2; PTo4; PTo5; Qo1; Qo2; Qo3; Qo4; ML26t; ML37t; MD37t; ML38t; MD38t; MD21; ML21; MP12; MD15b; [Ro7;] [MP39]	Pu98; Pu94; Pu92; Pu96; ML13tb; GKD1T; Au91; ML15tb	Ro7	OK7(P)	60" [OK7(P)]	OS12,22	OS12,22 + 90"	OS12,22	OS12,22+ 90"	
187	OK4a(T); OS15,23,UKR2; OK4b(T); [OS39]	OS26t; OS34t; OS36t; OS38t	-	OS37t	-	-	Po4; PTo1; PTo2; PTo3; PTo5; Qo4; ML26t; ML37t; MD37t; ML36t; MD38t; MD15b [Ro7;] [MP39]	Pu98; Pu94; Pu92; Pu96; ML13tb; GKD1T; Au91; ML15tb	Ro7	OK7(P)	60" [OK7(P)]	OS15,23,UKR2	OS15,23,UKR2+90"	OS15,23,UKR2	OS15,23,UKR2+90"	
188	OK5(T); OS9; OS15,23,UKR2; OK4b(T); [OS39]	OS26t; OS34t; OS36t; OS38t	-	OS37t	-	-	Po4; PTo1; PTo2; PTo3; PTo4; Qo4; Qo5; ML26t; ML37t; MD37t; ML36t; ML38t; MD15b; MD9b; [Ro7;] [MP39]	Pu98; Pu94; Pu92; Pu96; ML13tb; GKD1T; Au91; ML15tb	Ro7	OK7(P)	60" [OK7(P)]	OS9	OS9 + 90"	OS9	OS9 + 90"	
189	OK6(T); OS50t; OS55t; OS60t; OS63t,66t; OS9; OS15,23,UKR2; OK4b(T); [OS39]	OS39t; OS40t	OS49t; OS52t; OS53t; OS57t	-	-	-	PTo7; PTo8; Qo4; Qo5; MD40t; MD39t; MD15b; MD9b; MD50t; MD49t; Qo6; Qo7; Qo8; Qo9; Qo10; Qo11; Qo12; Qo13; [Ro7;] ML49t; ML55t; MD52t; ML52t; MD53t; ML53t; [MP39]	Pu98; Pu94; Pu92; Pu96; ML13tb; GKD1T; Au91; ML15tb; ML23tb	Ro7	OK7(P)	60" [OK7(P)]	OS50t	OS50t + 90"	OS50t	OS50t + 90"	
190	OK7(T); OS49t; OS50t; OS55t; OS60t; OS63t,66t; OS9; OS15,23,UKR2; OK4b(T); [OS39]	OS39t; OS40t	OS52t; OS53t; OS57t	-	-	-	PTo6; PTo8; Qo4; Qo5; ML40t; MD39t; MD15b; MD9b; MD50t; MD49t; Qo6; Qo7; Qo8; Qo9; Qo10; Qo11; Qo12; Qo13; [Ro7;] ML49t; ML55t; MD52t; ML52t; MD53t; ML53t; [MP39]	Pu98; Pu94; Pu92; Pu96; ML13tb; GKD1T; Au91; ML15tb; ML23tb	Ro7	OK7(P)	60" [OK7(P)]	OS49t	OS49t + 90"	OS49t	OS49t + 90"	
191	OK8(T); OS49t; OS50t; OS55t; OS60t; OS63t,66t; OS9; OS15,23,UKR2; OK4b(T); [OS39]	OS39t	OS52t; OS53t; OS57t	OS40t	-	-	PTo6; PTo7; Qo4; Qo5; ML40t; MD40t; MD15b; MD9b; MD50t; MD49t; Qo6; Qo7; Qo8; Qo9; Qo10; Qo11; Qo12; Qo13; [Ro7;] ML49t; ML55t; MD52t; ML52t; MD53t; ML53t; [MP39]	Pu98; Pu94; Pu92; Pu96; ML13tb; GKD1T; Au91; ML15tb; ML23tb	Ro7	OK7(P)	60" [OK7(P)]	OS49t	OS49t + 90"	OS49t	OS49t + 90"	
192	OK9(T); OS55t; OS60t; OS63t,66t; OS9; OS15,23,UKR2; OK4b(T); [OS39]	OS29t; OS32t	OS49t; OS50t; OS52t; OS53t; OS57t	OS31t; OS35t	-	-	PTo10; PTo11; PTo12; PTo13; Qo4; Qo5; MD32t; ML31t; ML35t; MD35t; MD15b; MD9b; Qo6; Qo7; Qo8; Qo9; Qo10; Qo11; Qo12; Qo13; [Ro7;] MD50t; MD49t; ML49t; ML55t; MD52t; ML52t; MD53t; ML53t; [MP39]	Pu98; Pu94; Pu92; Pu96; ML13tb; GKD1T; Au91; ML15tb; ML23tb	Ro7	OK7(P)	60" [OK7(P)]	OS55t	OS55t + 90"	OS55t	OS55t + 90"	
193	OK10(T); OS52t; OS57t; OS60t; OS63t,66t; OS9; OS15,23,UKR2; OK4b(T); [OS39]	OS29t; OS32t	OS49t; OS50t; OS55t; OS53t	OS31t; OS35t	-	-	PTo9; PTo11; PTo12; PTo13; Qo4; Qo5; ML32t; ML31t; ML35t; MD35t; MD15b; MD9b; Qo6; Qo7; Qo8; Qo9; Qo10; Qo11; Qo12; Qo13; [Ro7;] MD50t; MD49t; ML49t; ML55t; MD52t; ML52t; MD53t; ML53t; [MP39]	Pu98; Pu94; Pu92; Pu96; ML13tb; GKD1T; Au91; ML15tb; ML23tb	Ro7	OK7(P)	60" [OK7(P)]	OS52t	OS52t + 90"	OS52t	OS52t + 90"	
194	OK11(T); OS52t; OS57t; OS60t; OS63t,66t; OS9; OS15,23,UKR2; OK4b(T); [OS39]	OS29t; OS31t	OS49t; OS50t; OS55t; OS53t	OS32t; OS35t	-	-	PTo9; PTo10; PTo12; PTo13; Qo4; Qo5; ML32t; MD32t; ML35t; MD35t; MD15b; MD9b; Qo6; Qo7; Qo8; Qo9; Qo10; Qo11; Qo12; Qo13; [Ro7;] MD50t; MD49t; ML49t; ML55t; MD52t; ML52t; MD53t; ML53t; [MP39]	Pu98; Pu94; Pu92; Pu96; ML13tb; GKD1T; Au91; ML15tb; ML23tb	Ro7	OK7(P)	60" [OK7(P)]	OS52t	OS52t + 90"	OS52t	OS52t + 90"	
195	OK12(T); OS53t; OS57t; OS60t; OS63t,66t; OS9; OS15,23,UKR2; OK4b(T); [OS39]	OS29t; OS31t; OS35t	OS49t; OS50t; OS55t; OS52t	OS32t	-	-	PTo9; PTo10; PTo11; PTo13; Qo4; Qo5; ML32t; MD32t; ML31t; MD35t; MD15b; MD9b; Qo6; Qo7; Qo8; Qo9; Qo10; Qo11; Qo12; Qo13; [Ro7;] MD50t; MD49t; ML49t; ML55t; MD52t; ML52t; MD53t; ML53t; [MP39]	Pu98; Pu94; Pu92; Pu96; ML13tb; GKD1T; Au91; ML15tb; ML23tb	Ro7	OK7(P)	60" [OK7(P)]	OS53t	OS53t + 90"	OS53t	OS53t + 90"	
196	OK13(T); OS53t; OS57t; OS60t; OS63t,66t; OS9; OS15,23,UKR2; OK4b(T); [OS39]	OS29t; OS31t; OS35t	OS49t; OS50t; OS55t; OS52t	OS32t	-	-	PTo9; PTo10; PTo11; PTo12; Qo4; Qo5; ML32t; MD32t; ML31t; ML35t; MD15b; MD9b; Qo6; Qo7; Qo8; Qo9; Qo10; Qo11; Qo12; Qo13; [Ro7;] MD50t; MD49t; ML49t; ML55t; MD52t; ML52t; MD53t; ML53t; [MP39]	Pu98; Pu94; Pu92; Pu96; ML13tb; GKD1T; Au91; ML15tb; ML23tb	Ro7	OK7(P)	60" [OK7(P)]	OS53t	OS53t + 90"	OS53t	OS53t + 90"	

Ђорђе Љ. Максимовић дипл. инж. ел. 353 P422 17 ОДГОВОРНИ ПРОЈЕКТАНТ

Пројектант / Designer: Институт Михајло Пупин доо, Волгина 15, 11000 Београд, www.pupin.rs

Инвеститор / Investor: Инфраструктура железнице Србије а.д., Немањина 6, 11000 Београд, www.infrazs.rs

Извођач / Contractor: Конзорцијум / Joint Venture: China Railway International Co., Ltd. Serbia Ogranak Beograd, Rajka Mitića 8, 11000 Beograd; China Communication Construction Co.Ltd. Serbia Ogranak Beograd-Savski Venac, Paje Adamova 2, 11000 Beograd

Подизвођач / Subcontractor: CRSC International Co., LTD. Ogranak Beograd, Omladinskih brigada 21, 11070 Novi Beograd

Објекат / Project: Пруга Београд - Суботица - државна граница (Келебија), ДЕОНИЦА ПРУГЕ НОВИ САД - СУБОТИЦА - ДРЖАВНА ГРАНИЦА (КЕЛЕБИЈА), у Новом Саду, Кисачу, Степановићеву, Змајеву, Врбасу, Ловћенцу, Малом Иђошу, Бачкој Тополи, Жеднику, Наумовићеву и Суботици, у катастарским општинама наведеним на насловној страни техничке документације и на катастарским парцелама према списку приложеном у Главној свесци /

Belgrade - Subotica - State border (Kelebija) railway line, SECTION NOVI SAD - SUBOTICA STATE BORDER (KELEBIJA), at Novi Sad, Kisač, Stepanovićevo, Zmajevo, Vrbas, Lovćenac, Mali Idjoš, Bačka Topola, Žednik, Naumovićevo and Subotica, in cadastral municipalities listed on the cover page of this Design, on cadastral plots listed in General Volume

Врста техничке документације / Technical documentation type: ПИО/ABD Пројекат изведеног објекта / As-built Design

Ознака и назив дела Пројекта / Designation and name of the part of design: 5/1.23 Осигурање железничке станице Суботица / Signalling/interlocking systems in Subotica railway station

Назив цртежа / Drawing name: Табела зависности / Table of dependencies

Одговорни пројектант / Responsible designer: Ђорђе Максимовић, дипл.инж.ел.
Број лиценце / License number: 353 P422 17

Сарадници / Associates: Владимир Бошковић, инж.маш.; Марко Ралић, дипл.ел.инж.

Број Пројекта / Design number: TC.700.255-5/1.23 | Датум / Date: Септембар / September 2024. | Размера / Scale: - | Број цртежа / Drawing number: TS.700.255-5/1.23-C02

1	2	3	4			5				6	7	8	9	10		11	12		13	14	15		16	17	18		19	20	21	22	23	24		25
											УСЛОВИ ЗА ПОСТАВЉАЊЕ И ОДРЖАВАЊЕ ПУТА ВОЖЊЕ																УСЛОВИ ЗА ПОТПУНО РАЗРЕШЕЊЕ ПУТА ВОЖЊЕ							
Р. бр. вожње	ГЛАВНЕ СМЕР ВОЖЊЕ	ОЗНАКА ВОЖЊЕ	КОМАНДЕ ЗА ПУТЕВЕ ВОЖЊЕ СА ЕЛЕКТРОНСКЕ ПОСТАВНИЦЕ (тастатура или миш) старт	циљ	РИЗИЧНА ФУНКЦИЈА	ПОЈАМ НА СИГНАЛУ	ГРАНИЧНИ КОЛОС. И МАНЕВАРСКИ СИГНАЛИ У ПУТУ ВОЖЊЕ	ПОКАЗИВАЧ ПРАВЦА	ПОКАЗИВАЧ БРЗИНЕ	ДОПУШТЕНА БРЗИНА (km/h)	ДОДАТНИ УСЛОВИ	СКРЕТНИЦЕ У ПУТУ ВОЖЊЕ	СКРЕТНИЦЕ У ПУТУ ПРЕТРЧАВАЊА	СКРЕТНИЦЕ У БОЧНОЈ ЗАШТИТИ пута вожње	пута претрч.	ЗАВИСНОСТ СА ПП	ОДСЕК ЗА ОБАРАЊЕ СИГНАЛА стартни сигнал (заузимањем одсека)	међусигнал (ослобађањем одсека)	ОДСЕЦИ У ПУТУ ВОЖЊЕ	ОДСЕЦИ У ПУТУ ПРЕТРЧАВ.	ОДСЕЦИ У БОЧНОЈ ЗАШТИТИ пута вожње	пута претрч.	АПБ ИЛИ МЕЂУСТАНИЧ. ОДСЕК	СМЕР ПРИВОЛЕ	СИГНАЛИ ЧИЈИ СЕ ПОЈАМ МОРА КОНТРОЛИСАТИ: ДА БУДЕ "СТОЈ"	ДА НЕ БУДЕ ТАМАН	ПРИНУДНО РАЗРЕШЕЊЕ: СИГНАЛ МОРА БИТИ НА СТОЈ	БЕЗ ВРЕМ. КАШЊЕЊА	ВРЕМЕ КАШЊЕЊА	ВОЗНО РАЗРЕШЕЊЕ - ОДСЕК КОЈИ РАЗРЕШАВА: У ПУТУ ВОЖЊЕ	У ПУТУ ПРЕТРЧАВАЊА	У БОЧНОЈ ЗАШТИТИ пута вожње	пута претрч.	РАЗРЕШЕЊЕ ЗАВИСНОСТИ СА ПП

* КОЛОНА 4: Додатна опција (подмени) старта пута вожње из разлога разликовања пута вожње.

** КОЛОНА 4: Додатна опција подменија циља пута вожње из разлога разликовања пута претрчавања.

* COLUMN 4: Additional option (in submenu) of start of the route for the reason of making difference between similar routes.

** COLUMN 4: Additional option (in submenu) of end of the route for the reason of making difference between overlaps.

☐ КОЛОНА 13, КОЛОНА 18: уоквирени су елементи које није могуће трајно контролисати али их је потребно проверити у тренутку постављања пута вожње.

☐ COLUMNS 13,18: elements that can't be permanently controlled, but should be checked before setting the route

☐ This symbol means the elements that can not be permanently controlled, but should be checked before setting the route or give the proceed aspect

EXIT ROUTES (Novi Sad - RIGHT TRACK)

1	2	3	4			5				6	7	8	9	10		11	12		13	14	15		16	17	18		19	20	21	22	23	24		25
											CONDITIONS FOR SETTING AND LOCKING OF THE TRAFFIC ROUTE																CONDITIONS FOR ROUTE RELEASE, OR PART OF THE ROUTE							
Nr. of route	ROUTE DIRECTION	ROUTE LABEL	TRAIN ROUTE COMMANDS FROM HMI: START	END	RISKY FUNCTION	SIGNAL ASPECT	TRACK LIMIT AND SHUNTING SIGNALS IN TRAIN ROUTE	ROUTE INDICATOR	SPEED INDICATOR	ALLOWED SPEED (km/h)	ADDITIONAL CONDITIONS	POINTS AND DERAILERS IN THE ROUTE	POINTS AND DERAILERS IN THE OVERLAP	POINTS AND DERAILERS IN FLANK PROTECTION: OF ROUTE	OF OVERLAP	LEVEL CROSS. DEPENDENCY	SECTIONS FOR SIGNAL RELEASE: START SIGNAL (OCCUPIED THE TARGET SECTION)	INTERMEDIATE SIGNAL (CLEAR THE TARGET SECTION)	SECTIONS IN THE ROUTE	SECTIONS IN THE OVERLAP	SECTIONS IN THE FLANK PROTECTION: OF ROUTE	OF OVERLAP	AB OR INTERSTATION SECTION	CONSENT DIRECTION	SIGNALS TO BE CONTROLLED: ON "STOP"	NOT TO BE DARK	FORCED RELEASE: SIGNAL MUST BE ON STOP	WITHOUT DELAY WHEN SECTION IS FREE	DELAY TIME WHEN SECTION IS OCCUPIED	RELEASE BY TRAIN - CORRESPONDING SECTIONS: IN THE ROUTE	IN THE OVERLAP	IN THE FLANK PROTECTION: OF ROUTE	OF OVERLAP	RELEASE OF LEV.CROSS. DEPENDENCY
197	from D. track	Po2-P2	Po2	right (NS)		Po2 ○ if P51 ⦿ or ○ / Po2 ⦿ if P51 ●		N		max.		S8t+; S9t+	-	S5t+; S13tb+	-		OS8t	-	OuP2; OS8t; OS9t	-	-	-	OpP4D	to NOVI SAD ◀	Pu92; Po2	-	Po2	OKDa; OKDb	60" [OKDa] [OKDb]	OuP2	-	OuP2	-	
198	from S. track	Po3-P2	Po3	right (NS)		Po3 ⊛ ○ if P51 ⦿ or ○ / Po3 ⊛ ⦿ if P51 ●	ML13ta ○	N	3	35		S8t+; S9t-; S13tb-; S13ta+	-	S5t+; S15tb+	-		OS9t	ML13ta - OKSa	OuP2; OS8t; OS9t; OS13t	-	OuP6	-	OpP4D	to NOVI SAD ◀	Pu92; Pu96; Po2; Po3; ML13tb; ML13ta	-	Po3	OKSa; OKSb	60" [OKSa] [OKSb]	OuP2	-	OuP2	-	
199	from H. track	Po4-P2	Po4	right (NS)		Po4 ⊛ ○ if P51 ⦿ or ○ / Po4 ⊛ ⦿ if P51 ●	ML26t ○	N	3	35		S8t+; S9t-; S13tb-; S13ta-; S15tb-; S15ta+; S26t+	-	S5t+; S23tb+; S34tb+	-		OS15t	ML26t - OKHa	OuP2; OS8t; OS9t; OS13t; OS15t; OS26t	-	OuP6; OuA1	-	OpP4D	to NOVI SAD ◀	Pu92; Pu96; Au91; Po2; Po3; Po4; ML13tb; ML13ta; ML15tb; ML26t	-	Po4	OKHa; OKHb	60" [OKHa] [OKHb]	OuP2	-	OuP2	-	
200	from 1T. track	PTo1-P2	PTo1	right (NS)		PTo1 ⊛ ○ if P51 ⦿ or ○ / PTo1 ⊛ ⦿ if P51 ●	ML37t ○	N	3	35		S8t+; S9t-; S13tb-; S13ta-; S15tb-; S15ta+; S26t-: S34tb-; S34ta+; S37t+	-	S5t+; S23tb+; S27t-	-		OS34t	ML37t - OK1(T)	OuP2; OS8t; OS9t; OS13t; OS15t; OS26t; OS34t; OS37t	-	OuP6; OuA1; OS36t; OS38t	-	OpP4D	to NOVI SAD ◀	Pu92; Pu96; Au91; Po2; Po3; Po4; PTo5; PTo4; PTo3; PTo2; PTo1; ML13tb; ML13ta; ML15tb; ML26t; MD38t; ML38t; ML36t; MD37t; ML37t	-	PTo1	OK1(T)	60" [OK1(T)]	OuP2	-	OuP2	-	
201	from 2T. track	PTo2-P2	PTo2	right (NS)		PTo2 ⊛ ○ if P51 ⦿ or ○ / PTo2 ⊛ ⦿ if P51 ●	MD37t ○	N	3	35		S8t+; S9t-; S13tb-; S13ta-; S15tb-; S15ta+; S26t-: S34tb-; S34ta+; S37t-	-	S5t+; S23tb+; S27t-	-		OS34t	MD37t - OK2(T)	OuP2; OS8t; OS9t; OS13t; OS15t; OS26t; OS34t; OS37t	-	OuP6; OuA1; OS36t; OS38t	-	OpP4D	to NOVI SAD ◀	Pu92; Pu96; Au91; Po2; Po3; Po4; PTo5; PTo4; PTo3; PTo1; PTo2; ML13tb; ML13ta; ML15tb; ML26t; MD38t; ML38t; ML36t; ML37t; MD37t	-	PTo2	OK2(T)	60" [OK2(T)]	OuP2	-	OuP2	-	
202	from 3T. track	PTo3-P2	PTo3	right (NS)		PTo3 ⊛ ○ if P51 ⦿ or ○ / PTo3 ⊛ ⦿ if P51 ●	ML36t ○	N	3	35		S8t+; S9t-; S13tb-; S13ta-; S15tb-; S15ta+; S26t-: S34tb-; S34ta-; S36t+	-	S5t+; S23tb+; S27t-	-		OS34t	ML36t - OK3(T)	OuP2; OS8t; OS9t; OS13t; OS15t; OS26t; OS34t; OS36t	-	OuP6; OuA1; OS37t; OS38t	-	OpP4D	to NOVI SAD ◀	Pu92; Pu96; Au91; Po2; Po3; Po4; PTo5; PTo4; PTo2; PTo1; PTo3; ML13tb; ML13ta; ML15tb; ML26t; MD38t; ML38t; ML37t; MD37t; ML36t	-	PTo3	OK3(T)	60" [OK3(T)]	OuP2	-	OuP2	-	
203	from 4T. track	PTo4-P2	PTo4	right (NS)		PTo4 ⊛ ○ if P51 ⦿ or ○ / PTo4 ⊛ ⦿ if P51 ●	ML38t ○	N	3	35		S8t+; S9t-; S13tb-; S13ta-; S15tb-; S15ta+; S26t-: S34tb-; S34ta-; S36t-; S38t-	-	S5t+; S23tb+; S27t-	-		OS36t	ML38t - OK4a(T)	OuP2; OS8t; OS9t; OS13t; OS15t; OS26t; OS34t; OS36t; OS38t	-	OuP6; OuA1; OS37t	-	OpP4D	to NOVI SAD ◀	Pu92; Pu96; Au91; Po2; Po3; Po4; PTo5; PTo3; PTo2; PTo1; PTo4; ML13tb; ML13ta; ML15tb; ML26t; ML37t; MD37t; ML36t; MD38t; ML38t	-	PTo4	OK4a(T)	60" [OK4a(T)]	OuP2	-	OuP2	-	
204	from 5T. track	PTo5-P2	PTo5	right (NS)		PTo5 ⊛ ○ if P51 ⦿ or ○ / PTo5 ⊛ ⦿ if P51 ●	MD38t ○	N	3	35		S8t+; S9t-; S13tb-; S13ta-; S15tb-; S15ta+; S26t-: S34tb-; S34ta-; S36t-; S38t+	-	S5t+; S23tb+; S27t-	-		OS36t	MD38t - OK5(T)	OuP2; OS8t; OS9t; OS13t; OS15t; OS26t; OS34t; OS36t; OS38t	-	OuP6; OuA1; OS37t	-	OpP4D	to NOVI SAD ◀	Pu92; Pu96; Au91; Po2; Po3; Po4; PTo4; PTo3; PTo2; PTo1; PTo5; ML13tb; ML13ta; ML15tb; ML26t; ML37t; MD37t; ML36t; ML38t; MD38t	-	PTo5	OK5(T)	60" [OK5(T)]	OuP2	-	OuP2	-	
205	from 6T. track	PTo6-P2	PTo6	right (NS)		PTo6 ⊛ ○ if P51 ⦿ or ○ / PTo6 ⊛ ⦿ if P51 ●	ML40t ○	N	3	35		S8t+; S9t-; S13tb-; S13ta-; S15tb-; S15ta-; S23tb-; S23ta+; S27t-; S39t-; S40t+	-	S5t+; ISK2t+	-		OS39t	ML40t - OK6(T)	OuP2; OS8t; OS9t; OS13t; OS15t; OS23t; OS27t; OS39t; OS40t	-	OuP6; OuA1; OS26t; OS34t; OS37t; OS36t; OS38t; OS29t; OS32t; OS31t; OS35t	-	OpP4D	to NOVI SAD ◀	Pu92; Pu96; Au91; Po2; Po3; Po4; PTo1; PTo2; PTo3; PTo4; PTo5; PTo7; PTo8; PTo9; PTo10; PTo11; PTo12; PTo13; PTo6; ML13tb; ML13ta; ML15tb; ML26t; ML37t; MD37t; ML36t; ML38t; MD38t; MD40t; MD39t; ML32t; MD32t; ML31t; ML35t; MD35t; ML40t	-	PTo6	OK6(T)	60" [OK6(T)]	OuP2	-	OuP2	-	
206	from 7T. track	PTo7-P2	PTo7	right (NS)		PTo7 ⊛ ○ if P51 ⦿ or ○ / PTo7 ⊛ ⦿ if P51 ●	MD40t ○	N	3	35		S8t+; S9t-; S13tb-; S13ta-; S15tb-; S15ta-; S23tb-; S23ta+; S27t-; S39t-; S40t-	-	S5t+; ISK2t+	-		OS39t	MD40t - OK7(T)	OuP2; OS8t; OS9t; OS13t; OS15t; OS23t; OS27t; OS39t; OS40t	-	OuP6; OuA1; OS26t; OS34t; OS37t; OS36t; OS38t; OS29t; OS32t; OS31t; OS35t	-	OpP4D	to NOVI SAD ◀	Pu92; Pu96; Au91; Po2; Po3; Po4; PTo1; PTo2; PTo3; PTo4; PTo5; PTo6; PTo8; PTo9; PTo10; PTo11; PTo12; PTo13; PTo7; ML13tb; ML13ta; ML15tb; ML26t; ML37t; MD37t; ML36t; ML38t; MD38t; ML40t; MD39t; ML32t; MD32t; ML31t; ML35t; MD35t; MD40t	-	PTo7	OK7(T)	60" [OK7(T)]	OuP2	-	OuP2	-	
207	from 8T. track	PTo8-P2	PTo8	right (NS)		PTo8 ⊛ ○ if P51 ⦿ or ○ / PTo8 ⊛ ⦿ if P51 ●	MD39t ○	N	3	35		S8t+; S9t-; S13tb-; S13ta-; S15tb-; S15ta-; S23tb-; S23ta+; S27t-; S39t+	-	S5t+; ISK2t+	-		OS27t	MD39t - OK8(T)	OuP2; OS8t; OS9t; OS13t; OS15t; OS23t; OS27t; OS39t	-	OuP6; OuA1; OS26t; OS34t; OS37t; OS36t; OS38t; OS29t; OS32t; OS31t; OS35t; OS40t	-	OpP4D	to NOVI SAD ◀	Pu92; Pu96; Au91; Po2; Po3; Po4; PTo1; PTo2; PTo3; PTo4; PTo5; PTo6; PTo7; PTo9; PTo10; PTo11; PTo12; PTo13; PTo8; ML13tb; ML13ta; ML15tb; ML26t; ML37t; MD37t; ML36t; ML38t; MD38t; ML40t; MD40t; ML32t; MD32t; ML31t; ML35t; MD35t; MD39t	-	PTo8	OK8(T)	60" [OK8(T)]	OuP2	-	OuP2	-	
208	from 9T. track	PTo9-P2	PTo9	right (NS)		PTo9 ⊛ ○ if P51 ⦿ or ○ / PTo9 ⊛ ⦿ if P51 ●	ML32t ○	N	-	50		S8t+; S9t-; S13tb-; S13ta-; S15tb-; S15ta-; S23tb-; S23ta-; S29t+; S32t+	-	S5t+; ISK2t+	-		OS29t	ML32t - OK9(T)	OuP2; OS8t; OS9t; OS13t; OS15t; OS23t; OS29t; OS32t	-	OuP6; OuA1; OS26t; OS27t; OS34t; OS37t; OS36t; OS38t; OS39t; OS40t; OS31t; OS35t	-	OpP4D	to NOVI SAD ◀	Pu92; Pu96; Au91; Po2; Po3; Po4; PTo1; PTo2; PTo3; PTo4; PTo5; PTo6; PTo7; PTo8; PTo10; PTo11; PTo12; PTo13; PTo9; ML13tb; ML13ta; ML15tb; ML26t; ML37t; MD37t; ML36t; ML38t; MD38t; ML40t; MD40t; MD39t; MD32t; ML31t; ML35t; MD35t; ML32t	-	PTo9	OK9(T)	60" [OK9(T)]	OuP2	-	OuP2	-	
209	from 10T. track	PTo10-P2	PTo10	right (NS)		PTo10 ⊛ ○ if P51 ⦿ or ○ / PTo10 ⊛ ⦿ if P51 ●	MD32t ○	N	-	50		S8t+; S9t-; S13tb-; S13ta-; S15tb-; S15ta-; S23tb-; S23ta-; S29t+; S32t-	-	S5t+; ISK2t+	-		OS29t	MD32t - OK10(T)	OuP2; OS8t; OS9t; OS13t; OS15t; OS23t; OS29t; OS32t	-	OuP6; OuA1; OS26t; OS27t; OS34t; OS37t; OS36t; OS38t; OS39t; OS40t; OS31t; OS35t	-	OpP4D	to NOVI SAD ◀	Pu92; Pu96; Au91; Po2; Po3; Po4; PTo1; PTo2; PTo3; PTo4; PTo5; PTo6; PTo7; PTo8; PTo9; PTo11; PTo12; PTo13; PTo10; ML13tb; ML13ta; ML15tb; ML26t; ML37t; MD37t; ML36t; ML38t; MD38t; ML40t; MD40t; MD39t; ML32t; ML31t; ML35t; MD35t; MD32t	-	PTo10	OK10(T)	60" [OK10(T)]	OuP2	-	OuP2	-	
210	from 11T. track	PTo11-P2	PTo11	right (NS)		PTo11 ⊛ ○ if P51 ⦿ or ○ / PTo11 ⊛ ⦿ if P51 ●	ML31t ○	N	-	50		S8t+; S9t-; S13tb-; S13ta-; S15tb-; S15ta-; S23tb-; S23ta-; S29t-; S31t+	-	S5t+; ISK2t+	-		OS29t	ML31t - OK11(T)	OuP2; OS8t; OS9t; OS13t; OS15t; OS23t; OS29t; OS31t	-	OuP6; OuA1; OS26t; OS27t; OS34t; OS37t; OS36t; OS38t; OS39t; OS40t; OS32t; OS35t	-	OpP4D	to NOVI SAD ◀	Pu92; Pu96; Au91; Po2; Po3; Po4; PTo1; PTo2; PTo3; PTo4; PTo5; PTo6; PTo7; PTo8; PTo9; PTo10; PTo12; PTo13; PTo11; ML13tb; ML13ta; ML15tb; ML26t; ML37t; MD37t; ML36t; ML38t; MD38t; ML40t; MD40t; MD39t; ML32t; MD32t; ML35t; MD35t; ML31t	-	PTo11	OK11(T)	60" [OK11(T)]	OuP2	-	OuP2	-	
211	from 12T. track	PTo12-P2	PTo12	right (NS)		PTo12 ⊛ ○ if P51 ⦿ or ○ / PTo12 ⊛ ⦿ if P51 ●	ML35t ○	N	-	50		S8t+; S9t-; S13tb-; S13ta-; S15tb-; S15ta-; S23tb-; S23ta-; S29t-; S31t-; S35t-	-	S5t+; ISK2t+	-		OS31t	ML35t - OK12(T)	OuP2; OS8t; OS9t; OS13t; OS15t; OS23t; OS29t; OS31t; OS35t	-	OuP6; OuA1; OS26t; OS27t; OS34t; OS37t; OS36t; OS38t; OS39t; OS40t; OS32t	-	OpP4D	to NOVI SAD ◀	Pu92; Pu96; Au91; Po2; Po3; Po4; PTo1; PTo2; PTo3; PTo4; PTo5; PTo6; PTo7; PTo8; PTo9; PTo10; PTo11; PTo13; PTo12; ML13tb; ML13ta; ML15tb; ML26t; ML37t; MD37t; ML36t; ML38t; MD38t; ML40t; MD40t; MD39t; ML32t; MD32t; ML31t; MD35t; ML35t	-	PTo12	OK12(T)	60" [OK12(T)]	OuP2	-	OuP2	-	
212	from 13T. track	PTo13-P2	PTo13	right (NS)		PTo13 ⊛ ○ if P51 ⦿ or ○ / PTo13 ⊛ ⦿ if P51 ●	MD35t ○	N	-	50		S8t+; S9t-; S13tb-; S13ta-; S15tb-; S15ta-; S23tb-; S23ta-; S29t-; S31t-; S35t+	-	S5t+; ISK2t+	-		OS31t	MD35t - OK13(T)	OuP2; OS8t; OS9t; OS13t; OS15t; OS23t; OS29t; OS31t; OS35t	-	OuP6; OuA1; OS26t; OS27t; OS34t; OS37t; OS36t; OS38t; OS39t; OS40t; OS32t	-	OpP4D	to NOVI SAD ◀	Pu92; Pu96; Au91; Po2; Po3; Po4; PTo1; PTo2; PTo3; PTo4; PTo5; PTo6; PTo7; PTo8; PTo9; PTo10; PTo11; PTo12; PTo13; ML13tb; ML13ta; ML15tb; ML26t; ML37t; MD37t; ML36t; ML38t; MD38t; ML40t; MD40t; MD39t; ML32t; MD32t; ML31t; ML35t; MD35t	-	PTo13	OK13(T)	60" [OK13(T)]	OuP2	-	OuP2	-	

Лист: 14 од 50
Sheet: 14 of 50

Пројектант / Designer: Институт Михајло Пупин доо, Волгина 15, 11000 Београд, www.pupin.rs

Инвеститор / Investor: Инфраструктура железнице Србије а.д., Немањина 6, 11000 Београд, www.infrazs.rs

Извођач / Contractor: Конзорцијум / Joint Venture: China Railway International Co., Ltd. Serbia Ogranak Beograd, Rajka Mitića 8, 11000 Beograd; China Communication Construction Co.Ltd. Serbia Ogranak Beograd-Savski Venac, Paje Adamova 2, 11000 Beograd

Подизвођач / Subcontractor: CRSC International Co., LTD. Ogranak Beograd, Omladinskih brigada 21, 11070 Novi Beograd

Објекат / Project: Пруга Београд - Суботица - државна граница (Келебија), ДЕОНИЦА ПРУГЕ НОВИ САД - СУБОТИЦА - ДРЖАВНА ГРАНИЦА (КЕЛЕБИЈА), у Новом Саду, Кисачу, Степановићеву, Змајеву, Врбасу, Ловћенцу, Малом Иђошу, Бачкој Тополи, Жеднику, Наумовићеву и Суботици, у катастарским општинама наведеним на насловној страни техничке документације и на катастарским парцелама према списку приложеном у Главној свесци /

Belgrade - Subotica - State border (Kelebija) railway line, SECTION NOVI SAD - SUBOTICA STATE BORDER (KELEBIJA), at Novi Sad, Kisač, Stepanovićevo, Zmajevo, Vrbas, Lovćenac, Mali Idjoš, Bačka Topola, Žednik, Naumovićevo and Subotica, in cadastral municipalities listed on the cover page of this Design, on cadastral plots listed in General Volume

Врста техничке документације / Technical documentation type: ПИО/ABD Пројекат изведеног објекта / As-built Design

Ознака и назив дела Пројекта / Designation and name of the part of design: 5/1.23 Осигурање железничке станице Суботица / Signalling/interlocking systems in Subotica railway station

Назив цртежа / Drawing name: Табела зависности / Table of dependencies

Одговорни пројектант / Responsible designer: Ђорђе Максимовић, дипл.инж.ел.
Број лиценце / License number: 353 P422 17

Сарадници / Associates: Владимир Бошковић, инж.маш.; Марко Ралић, дипл.ел.инж.

Број Пројекта / Design number: TC.700.255-5/1.23 | Датум / Date: Септембар / September 2024. | Размера / Scale: - | Број цртежа / Drawing number: TS.700.255-5/1.23-C02

1	2	3	4			5				6	7	8	9	10		11	12		13	14	15		16	17	18		19	20	21 22		23	24		25
	ГЛАВНЕ		КОМАНДЕ ЗА ПУТЕВЕ ВОЖЊЕ СА ЕЛЕКТРОНСКЕ ПОСТАВНИЦЕ (тастатура или миш)								УСЛОВИ ЗА ПОСТАВЉАЊЕ И ОДРЖАВАЊЕ ПУТА ВОЖЊЕ																УСЛОВИ ЗА ПОТПУНО РАЗРЕШЕЊЕ ПУТА ВОЖЊЕ							
																	ОДСЕК ЗА ОБАРАЊЕ СИГНАЛА								СИГНАЛИ ЧИЈИ СЕ ПОЈАМ МОРА КОНТРОЛИСАТИ:		ПРИНУДНО РАЗРЕШЕЊЕ			ВОЗНО РАЗРЕШЕЊЕ - ОДСЕК КОЈИ РАЗРЕШАВА				
Р. бр. вожње	СМЕР ВОЖЊЕ	ОЗНАКА ВОЖЊЕ	старт	циљ	РИЗИЧНА ФУНКЦИЈА	ПОЈАМ НА СИГНАЛУ	ГРАНИЧНИ КОЛОС. И МАНЕВАРСКИ СИГНАЛИ У ПУТУ ВОЖЊЕ	ПОКАЗИВАЧ ПРАВЦА	ПОКАЗИВАЧ БРЗИНЕ	ДОПУШТЕНА БРЗИНА (km/h)	ДОДАТНИ УСЛОВИ	СКРЕТНИЦЕ У ПУТУ ВОЖЊЕ	СКРЕТНИЦЕ У ПУТУ ПРЕТРЧАВАЊА	СКРЕТНИЦЕ У БОЧНОЈ ЗАШТИТИ: пута вожње	пута претрч.	ЗАВИСНОСТ СА ПП	стартни сигнал (заузимањем одсека)	међусигнал (ослобађањем одсека)	ОДСЕЦИ У ПУТУ ВОЖЊЕ	ОДСЕЦИ У ПУТУ ПРЕТРЧАВ.	ОДСЕЦИ У БОЧНОЈ ЗАШТИТИ: пута вожње	пута претрч.	АПБ ИЛИ МЕЂУСТАНИЧ. ОДСЕК	СМЕР ПРИВОЛЕ	ДА БУДЕ "СТОЈ"	ДА НЕ БУДЕ ТАМАН	СИГНАЛ МОРА БИТИ НА СТОЈ	БЕЗ ВРЕМ. КАШЊЕЊА	ВРЕМЕ КАШЊЕЊА	У ПУТУ ВОЖЊЕ	У ПУТУ ПРЕТРЧАВАЊА	У БОЧНОЈ ЗАШТИТИ: пута вожње	пута претрч.	РАЗРЕШЕЊЕ ЗАВИСНОСТИ СА ПП

* КОЛОНА 4: Додатна опција (подмени) старта пута вожње из разлога разликовања пута вожње.

** КОЛОНА 4: Додатна опција подменија циља пута вожње из разлога разликовања пута претрчавања.

* COLUMN 4: Additional option (in submenu) of start of the route for the reason of making difference between similar routes.

** COLUMN 4: Additional option (in submenu) of end of the route for the reason of making difference between overlaps.

☐ КОЛОНА 13, КОЛОНА 18: уоквирени су елементи које није могуће трајно контролисати али их је потребно проверити у тренутку постављања пута вожње.

☐ COLUMNS 13,18: elements that can't be permanently controlled, but should be checked before setting the route

☐ This symbol means the elements that can not be permanently controlled, but should be checked before setting the route or give the proceed aspect (boxed elements are shown in **bold** below)

EXIT ROUTES (Novi Sad - RIGHT LEFT)

1 Nr. of route	2 ROUTE DIRECTION	3 ROUTE LABEL	4 TRAIN ROUTE COMMANDS FROM HMI: START	END	RISKY FUNCTION	5 SIGNAL ASPECT	TRACK LIMIT AND SHUNTING SIGNALS IN TRAIN ROUTE	ROUTE INDICATOR	SPEED INDICATOR	6 ALLOWED SPEED (km/h)	7 ADDITIONAL CONDITIONS	8 POINTS AND DERAILERS IN THE ROUTE	9 POINTS AND DERAILERS IN THE OVERLAP	10 POINTS AND DERAILERS IN FLANK PROTECTION: OF ROUTE	OF OVERLAP	11 LEVEL CROSS. DEPENDENCY	12 SECTIONS FOR SIGNAL RELEASE: START SIGNAL (OCCUPIED THE TARGET SECTION)	INTERMEDIATE SIGNAL (CLEAR THE TARGET SECTION)	13 SECTIONS IN THE ROUTE	14 SECTIONS IN THE OVERLAP	15 SECTIONS IN THE FLANK PROTECTION: OF ROUTE	OF OVERLAP	16 AB OR INTERSTATION SECTION	17 CONSENT DIRECTION	18 SIGNALS TO BE CONTROLLED: ON "STOP"	NOT TO BE DARK	19 FORCED RELEASE: SIGNAL MUST BE ON STOP	20 WITHOUT DELAY WHEN SECTION IS FREE	21 DELAY TIME WHEN SECTION IS OCCUPIED	22 RELEASE BY TRAIN - CORRESPONDING SECTIONS: IN THE ROUTE	23 IN THE OVERLAP	24 IN THE FLANK PROTECTION: OF ROUTE	OF OVERLAP	25 RELEASE OF LEV.CROSS. DEPENDENCY
213	from L. track	Po1-P4	Po1	left (NS)		Po1 ○ if P61 ⦿ or ○ / Po1 ⦿ if P61 ●		N		max.		S4t+; S5t+	-	S2t-; S8t+	-		OS4t	-	OuP4; OS4t; **OS5t**	-	-	-	OpP4L	to NOVI SAD.	Pu94; **Po1**	-	Po1	OKLa; OKLb	60" [OKLa] [OKLb]	OuP4	-	OuP4	-	
214	from D. track	Po2-P4	Po2	left (NS)		Po2 ⊗ if ○ P61 ⦿ or ○ / Po2 ⊗ if ⦿ P61 ●		N		50		S4t+; S5t-: S8t-; S9t+	-	S2t-; S13tb+	-		OS8t	-	OuP4; OS4t; OS5t; OS8t **OS9t**	-	OuP2	-	OpP4L	to NOVI SAD. ◄	Pu94; Pu92; Po1; **Po2**	-	Po2	OKDa; OKDb	60" [OKDa] [OKDb]	OuP4	-	OuP4	-	
215	from S. track	Po3-P4	Po3	left (NS)		Po3 ⊗ if ○ P61 ⦿ or ○ / Po3 ⊗ if ⦿ P61 ●	ML13ta ○	N	3	35		S4t+; S5t-; S8t-; S9t-; S13tb-; S13ta+	-	S2t-; S15tb+	-		OS9t	ML13ta - OKSa	OuP4; OS4t; OS5t; OS8t; OS9t; **OS13t**	-	OuP2; OuP6	-	OpP4L	to NOVI SAD. ◄	Pu94; Pu92; Pu96; Po1; Po2; **Po3;** ML13tb; **ML13ta**	-	Po3	OKSa; OKSb	60" [OKSa] [OKSb]	OuP4	-	OuP4	-	
216	from H. track	Po4-P4	Po4	left (NS)		Po4 ⊗ if ○ P61 ⦿ or ○ / Po4 ⊗ if ⦿ P61 ●	ML26t ○	N	3	35		S4t+; S5t-; S8t1; S9t-; S13tb-; S13ta-; S15tb-; S15ta+; S26t+	-	S2t-; S23tb+; S34tb+	-		OS15t	ML26t - OKHa	OuP4; OS4t; OS5t; OS8t; OS9t; OS13t; OS15t; **OS26t**	-	OuP2; OuP6; OuA1	-	OpP4L	to NOVI SAD. ◄	Pu94; Pu92; Pu96; Au91; Po1; Po2; Po3; **Po4;** ML13tb; ML13ta; ML15tb; **ML26t**	-	Po4	OKHa; OKHb	60" [OKHa] [OKHb]	OuP4	-	OuP4	-	
217	from 1T. track	PTo1-P4	PTo1	left (NS)		PTo1 ⊗ if ○ P61 ⦿ or ○ / PTo1 ⊗ if ⦿ P61 ●	ML37t ○	N	3	35		S4t+; S5t-; S8t-; S9t-; S13tb-; S13ta-; S15tb-; S15ta+; S26t-; S34tb-; S34ta+; S37t+	-	S2t-; S23tb+; S27t-	-		OS34t	ML37t - OK1(T)	OuP4; OS4t; OS5t; OS8t; OS9t; OS13t; OS15t; OS26t; OS34t; **OS37t**	-	OuP2; OuP6; OuA1; OS36t; OS38t	-	OpP4L	to NOVI SAD. ◄	Pu94; Pu92; Pu96; Au91; Po1; Po2; Po3; Po4; PTo5; PTo4; PTo3; PTo2; **PTo1;** ML13tb; ML13ta; ML15tb; ML26t; MD38t; ML38t; ML36t; MD37t; **ML37t**	-	PTo1	OK1(T)	60" [OK1(T)]	OuP4	-	OuP4	-	
218	from 2T. track	PTo2-P4	PTo2	left (NS)		PTo2 ⊗ if ○ P61 ⦿ or ○ / PTo2 ⊗ if ⦿ P61 ●	MD37t ○	N	3	35		S4t+; S5t-; S8t-; S9t-; S13tb-; S13ta-; S15tb-; S15ta+; S26t-; S34tb-; S34ta+; S37t-	-	S2t-; S23tb+; S27t-	-		OS34t	MD37t - OK2(T)	OuP4; OS4t; OS5t; OS8t; OS9t; OS13t; OS15t; OS26t; OS34t; **OS37t**	-	OuP2; OuP6; OuA1; OS36t; OS38t	-	OpP4L	to NOVI SAD. ◄	Pu94; Pu92; Pu96; Au91; Po1; Po2; Po3; Po4; PTo5; PTo4; PTo3; PTo1; **PTo2;** ML13tb; ML13ta; ML15tb; ML26t; MD38t; ML38t; ML36t; ML37t; **MD37t**	-	PTo2	OK2(T)	60" [OK2(T)]	OuP4	-	OuP4	-	
219	from 3T. track	PTo3-P4	PTo3	left (NS)		PTo3 ⊗ if ○ P61 ⦿ or ○ / PTo3 ⊗ if ⦿ P61 ●	ML36t ○	N	3	35		S4t+; S5t-; S8t-; S9t-; S13tb-; S13ta-; S15tb-; S15ta+; S26t-; S34tb-; S34ta-; S36t+	-	S2t-; S23tb+; S27t-	-		OS34t	ML36t - OK3(T)	OuP4; OS4t; OS5t; OS8t; OS9t; OS13t; OS15t; OS26t; OS34t; **OS36t**	-	OuP2; OuP6; OuA1; OS37t; OS38t	-	OpP4L	to NOVI SAD. ◄	Pu94; Pu92; Pu96; Au91; Po1; Po2; Po3; Po4; PTo5; PTo4; PTo2; PTo1; **PTo3;** ML13tb; ML13ta; ML15tb; ML26t; MD38t; ML38t; ML37t; MD37t; **ML36t**	-	PTo3	OK3(T)	60" [OK3(T)]	OuP4	-	OuP4	-	
220	from 4T. track	PTo4-P4	PTo4	left (NS)		PTo4 ⊗ if ○ P61 ⦿ or ○ / PTo4 ⊗ if ⦿ P61 ●	ML38t ○	N	3	35		S4t+; S5t-; S8t-; S9t-; S13tb-; S13ta-; S15tb-; S15ta+; S26t-; S34tb-; S34ta-; S36t-; S38t-	-	S2t-; S23tb+; S27t-	-		OS36t	ML38t - OK4a(T)	OuP4; OS4t; OS5t; OS8t; OS9t; OS13t; OS15t; OS26t; OS34t; OS36t; **OS38t**	-	OuP2; OuP6; OuA1; OS37t	-	OpP4L	to NOVI SAD. ◄	Pu94; Pu92; Pu96; Au91; Po1; Po2; Po3; Po4; PTo5; PTo3; PTo2; PTo1; **PTo4;** ML13tb; ML13ta; ML15tb; ML26t; ML37t; MD37t; ML36t; MD38t; **ML38t**	-	PTo4	OK4a(T)	60" [OK4a(T)]	OuP4	-	OuP4	-	
221	from 5T. track	PTo5-P4	PTo5	left (NS)		PTo5 ⊗ if ○ P61 ⦿ or ○ / PTo5 ⊗ if ⦿ P61 ●	MD38t ○	N	3	35		S4t+; S5t-; S8t-; S9t-; S13tb-; S13ta-; S15tb-; S15ta+; S26t-; S34tb-; S34ta-; S36t-; S38t+	-	S2t-; S23tb+; S27t-	-		OS36t	MD38t - OK5(T)	OuP4; OS4t; OS5t; OS8t; OS9t; OS13t; OS15t; OS26t; OS34t; OS36t; **OS38t**	-	OuP2; OuP6; OuA1; OS37t	-	OpP4L	to NOVI SAD. ◄	Pu94; Pu92; Pu96; Au91; Po1; Po2; Po3; Po4; PTo4; PTo3; PTo2; PTo1; **PTo5;** ML13tb; ML13ta; ML15tb; ML26t; ML37t; MD37t; ML36t; ML38t; **MD38t**	-	PTo5	OK5(T)	60" [OK5(T)]	OuP4	-	OuP4	-	
222	from 6T. track	PTo6-P4	PTo6	left (NS)		PTo6 ⊗ if ○ P61 ⦿ or ○ / PTo6 ⊗ if ⦿ P61 ●	ML40t ○	N	3	35		S4t+; S5t-; S8t-; S9t-; S13tb-; S13ta-; S15tb-; S15ta-; S23tb-; S23ta+; S27t-; S39t-; S40t+	-	S2t-; ISK2t+	-		OS39t	ML40t - OK6(T)	OuP4; OS4t; OS5t; OS8t; OS9t; OS13t; OS15t; OS23t; OS27t; OS39t; **OS40t**	-	OuP2; OuP6; OuA1; OS26t; OS34t; OS37t; OS36t; OS38t; OS29t; OS32t; OS31t; OS35t	-	OpP4L	to NOVI SAD. ◄	Pu94; Pu92; Pu96; Au91; Po1; Po2; Po3; Po4; PTo1; PTo2; PTo3; PTo4; PTo5; PTo7; PTo8; PTo9; PTo10; PTo11; PTo12; PTo13; **PTo6;** ML13tb; ML13ta; ML15tb; ML26t; ML37t; MD37t; ML36t; ML38t; MD38t; MD40t; MD39t; ML32t; MD32t; ML31t; ML35t; MD35t; **ML40t**	-	PTo6	OK6(T)	60" [OK6(T)]	OuP4	-	OuP4	-	
223	from 7T. track	PTo7-P4	PTo7	left (NS)		PTo7 ⊗ if ○ P61 ⦿ or ○ / PTo7 ⊗ if ⦿ P61 ●	MD40t ○	N	3	35		S4t+; S5t; S8t-; S9t-; S13tb-; S13ta-; S15tb-; S15ta-; S23tb-; S23ta+; S27t-; S39t-; S40t-	-	S2t-; ISK2t+	-		OS39t	MD40t - OK7(T)	OuP4; OS4t; OS5t; OS8t; OS9t; OS13t; OS15t; OS23t; OS27t; OS39t; **OS40t**	-	OuP2; OuP6; OuA1; OS26t; OS34t; OS37t; OS36t; OS38t; OS29t; OS32t; OS31t; OS35t	-	OpP4L	to NOVI SAD. ◄	Pu94; Pu92; Pu96; Au91; Po1; Po2; Po3; Po4; PTo1; PTo2; PTo3; PTo4; PTo5; PTo6; PTo8; PTo9; PTo10; PTo11; PTo12; PTo13; **PTo7;** ML13tb; ML13ta; ML15tb; ML26t; ML37t; MD37t; ML36t; ML38t; MD38t; ML40t; MD39t; ML32t; MD32t; ML31t; ML35t; MD35t; **MD40t**	-	PTo7	OK7(T)	60" [OK7(T)]	OuP4	-	OuP4	-	
224	from 8T. track	PTo8-P4	PTo8	left (NS)		PTo8 ⊗ if ○ P61 ⦿ or ○ / PTo8 ⊗ if ⦿ P61 ●	MD39t ○	N	3	35		S4t+; S5t-; S8t-; S9t-; S13tb-; S13ta-; S15tb-; S15ta-; S23tb-; S23ta+; S27t-; S39t+	-	S2t-; ISK2t+	-		OS27t	MD39t - OK8(T)	OuP4; OS4t; OS5t; OS8t; OS9t; OS13t; OS15t; OS23t; OS27t; **OS39t**	-	OuP2; OuP6; OuA1; OS26t; OS34t; OS37t; OS36t; OS38t; OS29t; OS32t; OS31t; OS35t; OS40t	-	OpP4L	to NOVI SAD. ◄	Pu94; Pu92; Pu96; Au91; Po1; Po2; Po3; Po4; PTo1; PTo2; PTo3; PTo4; PTo5; PTo6; PTo7; PTo9; PTo10; PTo11; PTo12; PTo13; **PTo8;** ML13tb; ML13ta; ML15tb; ML26t; ML37t; MD37t; ML36t; ML38t; MD38t; ML40t; MD40t; ML32t; MD32t; ML31t; ML35t; MD35t; **MD39t**	-	PTo8	OK8(T)	60" [OK8(T)]	OuP4	-	OuP4	-	
225	from 9T. track	PTo9-P4	PTo9	left (NS)		PTo9 ⊗ if ○ P61 ⦿ or ○ / PTo9 ⊗ if ⦿ P61 ●	ML32t ○	N	-	50		S4t+; S5t-; S8t-; S9t-; S13tb-; S13ta-; S15tb-; S15ta-; S23tb-; S23ta-; S29t+; S32t+	-	S2t-; ISK2t+	-		OS29t	ML32t - OK9(T)	OuP4; OS4t; OS5t; OS8t; OS9t; OS13t; OS15t; OS23t; OS29t; **OS32t**	-	OuP2; OuP6; OuA1; OS26t; OS27t; OS34t; OS37t; OS36t; OS38t; OS39t; OS40t; OS31t; OS35t	-	OpP4L	to NOVI SAD. ◄	Pu94; Pu92; Pu96; Au91; Po1; Po2; Po3; Po4; PTo1; PTo2; PTo3; PTo4; PTo5; PTo6; PTo7; PTo8; PTo10; PTo11; PTo12; PTo13; **PTo9;** ML13tb; ML13ta; ML15tb; ML26t; ML37t; MD37t; ML36t; ML38t; MD38t; ML40t; MD40t; MD39t; MD32t; ML31t; ML35t; MD35t; **ML32t**	-	PTo9	OK9(T)	60" [OK9(T)]	OuP4	-	OuP4	-	
226	from 10T. track	PTo10-P4	PTo10	left (NS)		PTo10 ⊗ if ○ P61 ⦿ or ○ / PTo10 ⊗ if ⦿ P61 ●	MD32t ○	N	-	50		S4t+; S5t-; S8t-; S9t-; S13tb-; S13ta-; S15tb-; S15ta-; S23tb-; S23ta-; S29t+; S32t-	-	S2t-; ISK2t+	-		OS29t	MD32t - OK10(T)	OuP4; OS4t; OS5t; OS8t; OS9t; OS13t; OS15t; OS23t; OS29t; **OS32t**	-	OuP2; OuP6; OuA1; OS26t; OS27t; OS34t; OS37t; OS36t; OS38t; OS39t; OS40t; OS31t; OS35t	-	OpP4L	to NOVI SAD. ◄	Pu94; Pu92; Pu96; Au91; Po1; Po2; Po3; Po4; PTo1; PTo2; PTo3; PTo4; PTo5; PTo6; PTo7; PTo8; PTo9; PTo11; PTo12; PTo13; **PTo10;** ML13tb; ML13ta; ML15tb; ML26t; ML37t; MD37t; ML36t; ML38t; MD38t; ML40t; MD40t; MD39t; ML32t; ML31t; ML35t; MD35t; **MD32t**	-	PTo10	OK10(T)	60" [OK10(T)]	OuP4	-	OuP4	-	
227	from 11T. track	PTo11-P4	PTo11	left (NS)		PTo11 ⊗ if ○ P61 ⦿ or ○ / PTo11 ⊗ if ⦿ P61 ●	ML31t ○	N	-	50		S4t+; S5t-; S8t-; S9t-; S13tb-; S13ta-; S15tb-; S15ta-; S23tb-; S23ta-; S29t-; S31t+	-	S2t-; ISK2t+	-		OS29t	ML31t - OK11(T)	OuP4; OS4t; OS5t; OS8t; OS9t; OS13t; OS15t; OS23t; OS29t; **OS31t**	-	OuP2; OuP6; OuA1; OS26t; OS27t; OS34t; OS37t; OS36t; OS38t; OS39t; OS40t; OS32t; OS35t	-	OpP4L	to NOVI SAD. ◄	Pu94; Pu92; Pu96; Au91; Po1; Po2; Po3; Po4; PTo1; PTo2; PTo3; PTo4; PTo5; PTo6; PTo7; PTo8; PTo9; PTo10; PTo12; PTo13; **PTo11;** ML13tb; ML13ta; ML15tb; ML26t; ML37t; MD37t; ML36t; ML38t; MD38t; ML40t; MD40t; MD39t; ML32t; MD32t; ML35t; MD35t; **ML31t**	-	PTo11	OK11(T)	60" [OK11(T)]	OuP4	-	OuP4	-	
228	from 12T. track	PTo12-P4	PTo12	left (NS)		PTo12 ⊗ if ○ P61 ⦿ or ○ / PTo12 ⊗ if ⦿ P61 ●	ML35t ○	N	-	50		S4t+; S5t-; S8t-; S9t-; S13tb-; S13ta-; S15tb-; S15ta-; S23tb-; S23ta-; S29t-; S31t-; S35t-	-	S2t-; ISK2t+	-		OS31t	ML35t - OK12(T)	OuP4; OS4t; OS5t; OS8t; OS9t; OS13t; OS15t; OS23t; OS29t; OS31t; **OS35t**	-	OuP2; OuP6; OuA1; OS26t; OS27t; OS34t; OS37t; OS36t; OS38t; OS39t; OS40t; OS32t	-	OpP4L	to NOVI SAD. ◄	Pu94; Pu92; Pu96; Au91; Po1; Po2; Po3; Po4; PTo1; PTo2; PTo3; PTo4; PTo5; PTo6; PTo7; PTo8; PTo9; PTo10; PTo11; PTo13; **PTo12;** ML13tb; ML13ta; ML15tb; ML26t; ML37t; MD37t; ML36t; ML38t; MD38t; ML40t; MD40t; MD39t; ML32t; MD32t; ML31t; MD35t; **ML35t**	-	PTo12	OK12(T)	60" [OK12(T)]	OuP4	-	OuP4	-	
229	from 13T. track	PTo13-P4	PTo13	left (NS)		PTo13 ⊗ if ○ P61 ⦿ or ○ / PTo13 ⊗ if ⦿ P61 ●	MD35t ○	N	-	50		S4t+; S5t-; S8t-; S9t-; S13tb-; S13ta-; S15tb-; S15ta-; S23tb-; S23ta-; S29t-; S31t-; S35t+	-	S2t-; ISK2t+	-		OS31t	MD35t - OK13(T)	OuP4; OS4t; OS5t; OS8t; OS9t; OS13t; OS15t; OS23t; OS29t; OS31t; **OS35t**	-	OuP2; OuP6; OuA1; OS26t; OS27t; OS34t; OS37t; OS36t; OS38t; OS39t; OS40t; OS32t	-	OpP4L	to NOVI SAD. ◄	Pu94; Pu92; Pu96; Au91; Po1; Po2; Po3; Po4; PTo1; PTo2; PTo3; PTo4; PTo5; PTo6; PTo7; PTo8; PTo9; PTo10; PTo11; PTo12; **PTo13;** ML13tb; ML13ta; ML15tb; ML26t; ML37t; MD37t; ML36t; ML38t; MD38t; ML40t; MD40t; MD39t; ML32t; MD32t; ML31t; ML35t; **MD35t**	-	PTo13	OK13(T)	60" [OK13(T)]	OuP4	-	OuP4	-	

ИНЖЕЊЕРСКА КОМОРА СРБИЈЕ – Ђорђе Љ. Максимовић – 353 P422 17

Пројектант / Designer:
Институт Михајло Пупин доо
Волгина 15, 11000 Београд
www.pupin.rs

Инвеститор / Investor:
Инфраструктура железнице Србије а.д.
Немањина 6, 11000 Београд
www.infrazs.rs

Извођач / Contractor: Конзорцијум / Joint Venture:
China Railway International Co., Ltd.
Serbia Ogranak Beograd
Rajka Mitića 8, 11000 Beograd
China Communication Construction Co.Ltd.
Serbia Ogranak Beograd-Savski Venac
Paje Adamova 2, 11000 Beograd

Подизвођач / Subcontractor:
CRSC International Co., LTD.
Ogranak Beograd,
Omladinskih brigada 21, 11070 Novi Beograd

Објекат / Project:
Пруга Београд - Суботица - државна граница (Келебија), ДЕОНИЦА ПРУГЕ НОВИ САД - СУБОТИЦА - ДРЖАВНА ГРАНИЦА (КЕЛЕБИЈА), у Новом Саду, Кисачу, Степановићеву, Змајеву, Врбасу, Ловћенцу, Малом Иђошу, Бачкој Тополи, Жеднику, Наумовићеву и Суботици, у катастарским општинама наведеним на насловној страни техничке документације и на катастарским парцелама према списку приложеном у Главној свесци /

Belgrade - Subotica - State border (Kelebija) railway line, SECTION NOVI SAD - SUBOTICA STATE BORDER (KELEBIJA), at Novi Sad, Kisač, Stepanovićevo, Zmajevo, Vrbas, Lovćenac, Mali Idjoš, Bačka Topola, Žednik, Naumovićevo and Subotica, in cadastral municipalities listed on the cover page of this Design, on cadastral plots listed in General Volume

Врста техничке документације / Technical documentation type:
ПИО/ABD Пројекат изведеног објекта / As-built Design

Ознака и назив дела Пројекта / Designation and name of the part of design:
5/1.23 Осигурање железничке станице Суботица / Signalling/interlocking systems in Subotica railway station

Назив цртежа / Drawing name:
Табела зависности /
Table of dependencies

Одговорни пројектант / Responsible designer:
Ђорђе Максимовић, дипл.инж.ел.
Број лиценце / License number: 353 P422 17

Сарадници / Associates:
Владимир Бошковић, инж.маш.
Марко Ралић, дипл.ел.инж.

Број Пројекта / Design number:	Датум / Date:	Размера / Scale:	Број цртежа / Drawing number:
TC.700.255-5/1.23	Септембар / September 2024.	-	TS.700.255-5/1.23-C02

1	2	3	4			5				6	7	8	9	10		11	12		13	14	15		16	17	18		19	20	21	22	23	24		25
											УСЛОВИ ЗА ПОСТАВЉАЊЕ И ОДРЖАВАЊЕ ПУТА ВОЖЊЕ																УСЛОВИ ЗА ПОТПУНО РАЗРЕШЕЊЕ ПУТА ВОЖЊЕ							
Р. бр. вожње	ГЛАВНЕ СМЕР ВОЖЊЕ	ОЗНАКА ВОЖЊЕ	КОМАНДЕ ЗА ПУТЕВЕ ВОЖЊЕ СА ЕЛЕКТРОНСКЕ ПОСТАВНИЦЕ (тастатура или миш) старт	циљ	РИЗИЧНА ФУНКЦИЈА	ПОЈАМ НА СИГНАЛУ	ГРАНИЧНИ КОЛОС. И МАНЕВАРСКИ СИГНАЛИ У ПУТУ ВОЖЊЕ	ПОКАЗИВАЧ ПРАВЦА	ПОКАЗИВАЧ БРЗИНЕ	ДОПУШТЕНА БРЗИНА (km/h)	ДОДАТНИ УСЛОВИ	СКРЕТНИЦЕ У ПУТУ ВОЖЊЕ	СКРЕТНИЦЕ У ПУТУ ПРЕТРЧАВАЊА	СКРЕТНИЦЕ У БОЧНОЈ ЗАШТИТИ пута вожње	пута претрч.	ЗАВИСНОСТ СА ПП	ОДСЕК ЗА ОБАРАЊЕ СИГНАЛА стартни сигнал (заузимањем одсека)	међусигнал (ослобађањем одсека)	ОДСЕЦИ У ПУТУ ВОЖЊЕ	ОДСЕЦИ У ПУТУ ПРЕТРЧАВ.	ОДСЕЦИ У БОЧНОЈ ЗАШТИТИ пута вожње	пута претрч.	АПБ ИЛИ МЕЂУСТАНИЧ. ОДСЕК	СМЕР ПРИВОЛЕ	СИГНАЛИ ЧИЈИ СЕ ПОЈАМ МОРА КОНТРОЛИСАТИ: ДА БУДЕ "СТОЈ"	ДА НЕ БУДЕ ТАМАН	ПРИНУДНО РАЗРЕШЕЊЕ СИГНАЛ МОРА БИТИ НА СТОЈ	БЕЗ ВРЕМ. КАШЊЕЊА	ВРЕМЕ КАШЊЕЊА	ВОЗНО РАЗРЕШЕЊЕ - ОДСЕК КОЈИ РАЗРЕШАВА У ПУТУ ВОЖЊЕ	У ПУТУ ПРЕТРЧАВАЊА	У БОЧНОЈ ЗАШТИТИ пута вожње	пута претрч.	РАЗРЕШЕЊЕ ЗАВИСНОСТИ СА ПП

* КОЛОНА 4: Додатна опција (подмени) старта пута вожње из разлога разликовања пута вожње.

** КОЛОНА 4: Додатна опција подменија циља пута вожње из разлога разликовања пута претрчавања.

* COLUMN 4: Additional option (in submenu) of start of the route for the reason of making difference between similar routes.

** COLUMN 4: Additional option (in submenu) of end of the route for the reason of making difference between overlaps.

☐ КОЛОНА 13, КОЛОНА 18: уоквирени су елементи које није могуће трајно контролисати али их је потребно проверити у тренутку постављања пута вожње.

☐ COLUMNS 13,18: elements that can't be permanently controlled, but should be checked before setting the route

1		2	3	4			5				6	7	8	9	10		11	12		13	14	15		16	17	18		19	20	21	22	23	24		25
												CONDITIONS FOR SETTING AND LOCKING OF THE TRAFFIC ROUTE																CONDITIONS FOR ROUTE RELEASE, OR PART OF THE ROUTE							
Nr. of route		ROUTE DIRECTION	ROUTE LABEL	TRAIN ROUTE COMMANDS FROM HMI START	END	RISKY FUNCTION	SIGNAL ASPECT	TRACK LIMIT AND SHUNTING SIGNALS IN TRAIN ROUTE	ROUTE INDICATOR	SPEED INDICATOR	ALLOWED SPEED (km/h)	ADDITIONAL CONDITIONS	POINTS AND DERAILERS IN THE ROUTE	POINTS AND DERAILERS IN THE OVERLAP	POINTS AND DERAILERS IN FLANK PROTECTION OF ROUTE	OF OVERLAP	LEVEL CROSS. DEPENDENCY	SECTIONS FOR SIGNAL RELEASE START SIGNAL (OCCUPIED THE TARGET SECTION)	INTERMEDIATE SIGNAL (CLEAR THE TARGET SECTION)	SECTIONS IN THE ROUTE	SECTIONS IN THE OVERLAP	SECTIONS IN THE FLANK PROTECTION OF ROUTE	OF OVERLAP	AB OR INTERSTATION SECTION	CONSENT DIRECTION	SIGNALS TO BE CONTROLLED ON "STOP"	NOT TO BE DARK	FORCED RELEASE SIGNAL MUST BE ON STOP	WITHOUT DELAY WHEN SECTION IS FREE	DELAY TIME WHEN SECTION IS OCCUPIED	RELEASE BY TRAIN - CORRESPONDING SECTIONS IN THE ROUTE	IN THE OVERLAP	IN THE FLANK PROTECTION OF ROUTE	OF OVERLAP	RELEASE OF LEV.CROSS. DEPENDENCY
☐ This symbol means the elements that can not be permanently controlled, but should be checked before setting the route or give the proceed aspect																																			
230	EXIT ROUTES (Senta)	from S. track	Po3-P6	Po3	SENTA		Po3 ○	ML13ta ○	S	-	max		S13tb+; S13ta+	-	S9t+; S15tb+	-		OuP6	ML13ta - OKSa	OuP6; OS13t	-	-	-			Pu96; Po3; ML13tb; ML13ta	-	Po3	OKSa; OKSb	60" [OKSa] [OKSb]	OuP6	-	OuP6	-	
231	EXIT ROUTES (Senta)	from H. track	Po4-P6	Po4	SENTA		Po4 ⦿ ○	ML26t ○	S	3	35		S13tb+; S13ta-; S15tb-; S15ta+; S26t+	-	S9t+; S23tb+; S34tb+	-		OS15t	ML26t - OKHa	OuP6; OS13t; OS15t; OS26t	-	OuA1	-			Pu96; Au91; Po3; Po4; ML13tb; ML13ta; ML15tb; ML26t	-	Po4	OKHa; OKHb	60" [OKHa] [OKHb]	OuP6	-	OuP6	-	
232	EXIT ROUTES (Senta)	from 1T. track	PTo1-P6	PTo1	SENTA		PTo1 ⦿ ○	ML37t ○	S	3	35		S13tb+; S13ta-; S15tb-; S15ta+; S26t-: S34tb-; S34ta+; S37t+	-	S9t+; S23tb+; S27t-	-		OS34t	ML37t - OK1(T)	OuP6; OS13t; OS15t; OS26t; OS34t; OS37t	-	OuA1; OS36t; OS38t	-			Pu96; Au91; Po3; Po4; PTo5; PTo4; PTo3; PTo2; PTo1; ML13tb; ML13ta; ML15tb; ML26t; MD38t; ML38t; ML36t; MD37t; ML37t	-	PTo1	OK1(T)	60" [OK1(T)]	OuP6	-	OuP6	-	
233	EXIT ROUTES (Senta)	from 2T. track	PTo2-P6	PTo2	SENTA		PTo2 ⦿ ○	MD37t ○	S	3	35		S13tb+; S13ta-; S15tb-; S15ta+; S26t-: S34tb-; S34ta+; S37t-	-	S9t+; S23tb+; S27t-	-		OS34t	MD37t - OK2(T)	OuP6; OS13t; OS15t; OS26t; OS34t; OS37t	-	OuA1; OS36t; OS38t	-			Pu96; Au91; Po3; Po4; PTo5; PTo4; PTo3; PTo1; PTo2; ML13tb; ML13ta; ML15tb; ML26t; MD38t; ML38t; ML36t; ML37t; MD37t	-	PTo2	OK2(T)	60" [OK2(T)]	OuP6	-	OuP6	-	
234	EXIT ROUTES (Senta)	from 3T. track	PTo3-P6	PTo3	SENTA		PTo3 ⦿ ○	ML36t ○	S	3	35		S13tb+; S13ta-; S15tb-; S15ta+; S26t-: S34tb-; S34ta-; S36t+	-	S9t+; S23tb+; S27t-	-		OS34t	ML36t - OK3(T)	OuP6; OS13t; OS15t; OS26t; OS34t; OS36t	-	OuA1; OS37t; OS38t	-			Pu96; Au91; Po3; Po4; PTo5; PTo4; PTo2; PTo1; PTo3; ML13tb; ML13ta; ML15tb; ML26t; MD38t; ML38t; ML37t; MD37t; ML36t	-	PTo3	OK3(T)	60" [OK3(T)]	OuP6	-	OuP6	-	
235	EXIT ROUTES (Senta)	from 4T. track	PTo4-P6	PTo4	SENTA		PTo4 ⦿ ○	ML38t ○	S	3	35		S13tb+; S13ta-; S15tb-; S15ta+; S26t-: S34tb-; S34ta-; S36t-; S38t-	-	S9t+; S23tb+; S27t-	-		OS36t	ML38t - OK4a(T)	OuP6; OS13t; OS15t; OS26t; OS34t; OS36t; OS38t	-	OuA1; OS37t	-			Pu96; Au91; Po3; Po4; PTo5; PTo3; PTo2; PTo1; PTo4; ML13tb; ML13ta; ML15tb; ML26t; ML37t; MD37t; ML36t; MD38t; ML38t	-	PTo4	OK4a(T)	60" [OK4a(T)]	OuP6	-	OuP6	-	
236	EXIT ROUTES (Senta)	from 5T. track	PTo5-P6	PTo5	SENTA		PTo5 ⦿ ○	MD38t ○	S	3	35		S13tb+; S13ta-; S15tb-; S15ta+; S26t-: S34tb-; S34ta-; S36t-; S38t+	-	S9t+; S23tb+; S27t-	-		OS36t	MD38t - OK5(T)	OuP6; OS13t; OS15t; OS26t; OS34t; OS36t; OS38t	-	OuA1; OS37t	-			Pu96; Au91; Po3; Po4; PTo4; PTo3; PTo2; PTo1; PTo5; ML13tb; ML13ta; ML15tb; ML26t; ML37t; MD37t; ML36t; ML38t; MD38t	-	PTo5	OK5(T)	60" [OK5(T)]	OuP6	-	OuP6	-	
237	EXIT ROUTES (Senta)	from 6T. track	PTo6-P6	PTo6	SENTA		PTo6 ⦿ ○	ML40t ○	S	3	35		S13tb+; S13ta-; S15tb-; S15ta-; S23tb-; S23ta+; S27t-; S39t-; S40t+	-	S9t+; ISK2t+	-		OS39t	ML40t - OK6(T)	OuP6; OS13t; OS15t; OS23t; OS27t; OS39t; OS40t	-	OuA1; OS26t; OS34t; OS37t; OS36t; OS38t; OS29t; OS32t; OS31t; OS35t	-			Pu96; Au91; Po3; Po4; PTo1; PTo2; PTo3; PTo4; PTo5; PTo7; PTo8; PTo9; PTo10; PTo11; PTo12; PTo13; PTo6; ML13tb; ML13ta; ML15tb; ML26t; ML37t; MD37t; ML36t; ML38t; MD38t; MD40t; MD39t; ML32t; MD32t; ML31t; ML35t; MD35t; ML40t	-	PTo6	OK6(T)	60" [OK6(T)]	OuP6	-	OuP6	-	
238	EXIT ROUTES (Senta)	from 7T. track	PTo7-P6	PTo7	SENTA		PTo7 ⦿ ○	MD40t ○	S	3	35		S13tb+; S13ta-; S15tb-; S15ta-; S23tb-; S23ta+; S27t-; S39t-; S40t-	-	S9t+; ISK2t+	-		OS39t	MD40t - OK7(T)	OuP6; OS13t; OS15t; OS23t; OS27t; OS39t; OS40t	-	OuA1; OS26t; OS34t; OS37t; OS36t; OS38t; OS29t; OS32t; OS31t; OS35t	-			Pu96; Au91; Po3; Po4; PTo1; PTo2; PTo3; PTo4; PTo5; PTo6; PTo8; PTo9; PTo10; PTo11; PTo12; PTo13; PTo7; ML13tb; ML13ta; ML15tb; ML26t; ML37t; MD37t; ML36t; ML38t; MD38t; ML40t; MD39t; ML32t; MD32t; ML31t; ML35t; MD35t; MD40t	-	PTo7	OK7(T)	60" [OK7(T)]	OuP6	-	OuP6	-	
239	EXIT ROUTES (Senta)	from 8T. track	PTo8-P6	PTo8	SENTA		PTo8 ⦿ ○	MD39t ○	S	3	35		S13tb+; S13ta-; S15tb-; S15ta-; S23tb-; S23ta+; S27t-; S39t+	-	S9t+; ISK2t+	-		OS27t	MD39t - OK8(T)	OuP6; OS13t; OS15t; OS23t; OS27t; OS39t	-	OuA1; OS26t; OS34t; OS37t; OS36t; OS38t; OS29t; OS32t; OS31t; OS35t; OS40t	-			Pu96; Au91; Po3; Po4; PTo1; PTo2; PTo3; PTo4; PTo5; PTo6; PTo7; PTo9; PTo10; PTo11; PTo12; PTo13; PTo8; ML13tb; ML13ta; ML15tb; ML26t; ML37t; MD37t; ML36t; ML38t; MD38t; ML40t; MD40t; ML32t; MD32t; ML31t; ML35t; MD35t; MD39t	-	PTo8	OK8(T)	60" [OK8(T)]	OuP6	-	OuP6	-	
240	EXIT ROUTES (Senta)	from 9T. track	PTo9-P6	PTo9	SENTA		PTo9 ⦿ ○	ML32t ○	S	3	35		S13tb+; S13ta-; S15tb-; S15ta-; S23tb-; S23ta-; S29t+; S32t+	-	S9t+; ISK2t+	-		OS29t	ML32t - OK9(T)	OuP6; OS13t; OS15t; OS23t; OS29t; OS32t	-	OuA1; OS26t; OS27t; OS34t; OS37t; OS36t; OS38t; OS39t; OS40t; OS31t; OS35t	-			Pu96; Au91; Po3; Po4; PTo1; PTo2; PTo3; PTo4; PTo5; PTo6; PTo7; PTo8; PTo10; PTo11; PTo12; PTo13; PTo9; ML13tb; ML13ta; ML15tb; ML26t; ML37t; MD37t; ML36t; ML38t; MD38t; ML40t; MD40t; MD39t; MD32t; ML31t; ML35t; MD35t; ML32t	-	PTo9	OK9(T)	60" [OK9(T)]	OuP6	-	OuP6	-	
241	EXIT ROUTES (Senta)	from 10T. track	PTo10-P6	PTo10	SENTA		PTo10 ⦿ ○	MD32t ○	S	3	35		S13tb+; S13ta-; S15tb-; S15ta-; S23tb-; S23ta-; S29t+; S32t-	-	S9t+; ISK2t+	-		OS29t	MD32t - OK10(T)	OuP6; OS13t; OS15t; OS23t; OS29t; OS32t	-	OuA1; OS26t; OS27t; OS34t; OS37t; OS36t; OS38t; OS39t; OS40t; OS31t; OS35t	-			Pu96; Au91; Po3; Po4; PTo1; PTo2; PTo3; PTo4; PTo5; PTo6; PTo7; PTo8; PTo9; PTo11; PTo12; PTo13; PTo10; ML13tb; ML13ta; ML15tb; ML26t; ML37t; MD37t; ML36t; ML38t; MD38t; ML40t; MD40t; MD39t; ML32t; ML31t; ML35t; MD35t; MD32t	-	PTo10	OK10(T)	60" [OK10(T)]	OuP6	-	OuP6	-	
242	EXIT ROUTES (Senta)	from 11T. track	PTo11-P6	PTo11	SENTA		PTo11 ⦿ ○	ML31t ○	S	3	35		S13tb+; S13ta-; S15tb-; S15ta-; S23tb-; S23ta-; S29t-; S31t+	-	S9t+; ISK2t+	-		OS29t	ML31t - OK11(T)	OuP6; OS13t; OS15t; OS23t; OS29t; OS31t	-	OuA1; OS26t; OS27t; OS34t; OS37t; OS36t; OS38t; OS39t; OS40t; OS32t; OS35t	-			Pu96; Au91; Po3; Po4; PTo1; PTo2; PTo3; PTo4; PTo5; PTo6; PTo7; PTo8; PTo9; PTo10; PTo12; PTo13; PTo11; ML13tb; ML13ta; ML15tb; ML26t; ML37t; MD37t; ML36t; ML38t; MD38t; ML40t; MD40t; MD39t; ML32t; MD32t; ML35t; MD35t; ML31t	-	PTo11	OK11(T)	60" [OK11(T)]	OuP6	-	OuP6	-	
243	EXIT ROUTES (Senta)	from 12T. track	PTo12-P6	PTo12	SENTA		PTo12 ⦿ ○	ML35t ○	S	3	35		S13tb+; S13ta-; S15tb-; S15ta-; S23tb-; S23ta-; S29t-; S31t-; S35t-	-	S9t+; ISK2t+	-		OS31t	ML35t - OK12(T)	OuP6; OS13t; OS15t; OS23t; OS29t; OS31t; OS35t	-	OuA1; OS26t; OS27t; OS34t; OS37t; OS36t; OS38t; OS39t; OS40t; OS32t	-			Pu96; Au91; Po3; Po4; PTo1; PTo2; PTo3; PTo4; PTo5; PTo6; PTo7; PTo8; PTo9; PTo10; PTo11; PTo13; PTo12; ML13tb; ML13ta; ML15tb; ML26t; ML37t; MD37t; ML36t; ML38t; MD38t; ML40t; MD40t; MD39t; ML32t; MD32t; ML31t; MD35t; ML35t	-	PTo12	OK12(T)	60" [OK12(T)]	OuP6	-	OuP6	-	
244	EXIT ROUTES (Senta)	from 13T. track	PTo13-P6	PTo13	SENTA		PTo13 ⦿ ○	MD35t ○	S	3	35		S13tb+; S13ta-; S15tb-; S15ta-; S23tb-; S23ta-; S29t-; S31t-; S35t+	-	S9t+; ISK2t+	-		OS31t	MD35t - OK13(T)	OuP6; OS13t; OS15t; OS23t; OS29t; OS31t; OS35t	-	OuA1; OS26t; OS27t; OS34t; OS37t; OS36t; OS38t; OS39t; OS40t; OS32t	-			Pu96; Au91; Po3; Po4; PTo1; PTo2; PTo3; PTo4; PTo5; PTo6; PTo7; PTo8; PTo9; PTo10; PTo11; PTo12; PTo13; ML13tb; ML13ta; ML15tb; ML26t; ML37t; MD37t; ML36t; ML38t; MD38t; ML40t; MD40t; MD39t; ML32t; MD32t; ML31t; ML35t; MD35t	-	PTo13	OK13(T)	60" [OK13(T)]	OuP6	-	OuP6	-	

Пројектант / Designer: Институт Михајло Пупин доо, Волгина 15, 11000 Београд, www.pupin.rs

Инвеститор / Investor: Инфраструктура железнице Србије а.д., Немањина 6, 11000 Београд, www.infrazs.rs

Извођач / Contractor: Конзорцијум / Joint Venture: China Railway International Co., Ltd. Serbia Ogranak Beograd, Rajka Mitića 8, 11000 Beograd; China Communication Construction Co.Ltd. Serbia Ogranak Beograd-Savski Venac, Paje Adamova 2, 11000 Beograd

Подизвођач / Subcontractor: CRSC International Co., LTD. Ogranak Beograd, Omladinskih brigada 21, 11070 Novi Beograd

Објекат / Project: Пруга Београд - Суботица - државна граница (Келебија), ДЕОНИЦА ПРУГЕ НОВИ САД - СУБОТИЦА - ДРЖАВНА ГРАНИЦА (КЕЛЕБИЈА), у Новом Саду, Кисачу, Степановићеву, Змајеву, Врбасу, Ловћенцу, Малом Иђошу, Бачкој Тополи, Жеднику, Наумовићеву и Суботици, у катастарским општинама наведеним на насловној страни техничке документације и на катастарским парцелама према списку приложеном у Главној свесци /

Belgrade - Subotica - State border (Kelebija) railway line, SECTION NOVI SAD - SUBOTICA STATE BORDER (KELEBIJA), at Novi Sad, Kisač, Stepanovićevo, Zmajevo, Vrbas, Lovćenac, Mali Idjoš, Bačka Topola, Žednik, Naumovićevo and Subotica, in cadastral municipalities listed on the cover page of this Design, on cadastral plots listed in General Volume

Врста техничке документације / Technical documentation type: ПИО/ABD Пројекат изведеног објекта / As-built Design

Ознака и назив дела Пројекта / Designation and name of the part of design: 5/1.23 Осигурање железничке станице Суботица / Signalling/interlocking systems in Subotica railway station

Назив цртежа / Drawing name: Табела зависности / Table of dependencies

Одговорни пројектант / Responsible designer: Ђорђе Максимовић, дипл.инж.ел.

Број лиценце / License number: 353 P422 17

Сарадници / Associates: Владимир Бошковић, инж.маш.; Марко Ралић, дипл.ел.инж.

Број Пројекта / Design number: TC.700.255-5/1.23 | Датум / Date: Септембар / September 2024. | Размера / Scale: - | Број цртежа / Drawing number: TS.700.255-5/1.23-C02

1	2	3	4			5				6	7	8	9	10		11	12		13	14	15		16	17	18		19	20	21	22	23	24		25
											УСЛОВИ ЗА ПОСТАВЉАЊЕ И ОДРЖАВАЊЕ ПУТА ВОЖЊЕ																УСЛОВИ ЗА ПОТПУНО РАЗРЕШЕЊЕ ПУТА ВОЖЊЕ							
Р. бр. вожње	ГЛАВНЕ СМЕР ВОЖЊЕ	ОЗНАКА ВОЖЊЕ	КОМАНДЕ ЗА ПУТЕВЕ ВОЖЊЕ СА ЕЛЕКТРОНСКЕ ПОСТАВНИЦЕ (тастатура или миш) старт	циљ	РИЗИЧНА ФУНКЦИЈА	ПОЈАМ НА СИГНАЛУ	ГРАНИЧНИ КОЛОС. И МАНЕВАРСКИ СИГНАЛИ У ПУТУ ВОЖЊЕ	ПОКАЗИВАЧ ПРАВЦА	ПОКАЗИВАЧ БРЗИНЕ	ДОПУШТЕНА БРЗИНА (km/h)	ДОДАТНИ УСЛОВИ	СКРЕТНИЦЕ У ПУТУ ВОЖЊЕ	СКРЕТНИЦЕ У ПУТУ ПРЕТРЧАВАЊА	СКРЕТНИЦЕ У БОЧНОЈ ЗАШТИТИ пута вожње	пута претрч.	ЗАВИСНОСТ СА ПП	ОДСЕК ЗА ОБАРАЊЕ СИГНАЛА стартни сигнал (заузимањем одсека)	међусигнал (ослобађањем одсека)	ОДСЕЦИ У ПУТУ ВОЖЊЕ	ОДСЕЦИ У ПУТУ ПРЕТРЧАВ.	ОДСЕЦИ У БОЧНОЈ ЗАШТИТИ пута вожње	пута претрч.	АПБ ИЛИ МЕЂУСТАНИЧ. ОДСЕК	СМЕР ПРИВОЛЕ	СИГНАЛИ ЧИЈИ СЕ ПОЈАМ МОРА КОНТРОЛИСАТИ: ДА БУДЕ "СТОЈ"	ДА НЕ БУДЕ ТАМАН	ПРИНУДНО РАЗРЕШЕЊЕ СИГНАЛ МОРА БИТИ НА СТОЈ	БЕЗ ВРЕМ. КАШЊЕЊА	ВРЕМЕ КАШЊЕЊА	ВОЗНО РАЗРЕШЕЊЕ - ОДСЕК КОЈИ РАЗРЕШАВА У ПУТУ ВОЖЊЕ	У ПУТУ ПРЕТРЧАВАЊА	У БОЧНОЈ ЗАШТИТИ пута вожње	пута претрч.	РАЗРЕШЕЊЕ ЗАВИСНОСТИ СА ПП

* КОЛОНА 4: Додатна опција (подмени) старта пута вожње из разлога разликовања пута вожње.

** КОЛОНА 4: Додатна опција подменија циља пута вожње из разлога разликовања пута претрчавања.

* COLUMN 4: Additional option (in submenu) of start of the route for the reason of making difference between similar routes.

** COLUMN 4: Additional option (in submenu) of end of the route for the reason of making difference between overlaps.

☐ КОЛОНА 13, КОЛОНА 18: уоквирени су елементи које није могуће трајно контролисати али их је потребно проверити у тренутку постављања пута вожње.

☐ COLUMNS 13,18: elements that can't be permanently controlled, but should be checked before setting the route

☐ This symbol means the elements that can not be permanently controlled, but should be checked before setting the route or give the proceed aspect

EXIT ROUTES (Aleksandrovo)

1 Nr. of route	2 ROUTE DIRECTION	3 ROUTE LABEL	4 TRAIN ROUTE COMMANDS FROM HMI: START	END	RISKY FUNCTION	5 SIGNAL ASPECT	TRACK LIMIT AND SHUNTING SIGNALS IN TRAIN ROUTE	ROUTE INDICATOR	SPEED INDICATOR	6 ALLOWED SPEED (km/h)	7 ADDITIONAL CONDITIONS	8 POINTS AND DERAILERS IN THE ROUTE	9 POINTS AND DERAILERS IN THE OVERLAP	10 POINTS AND DERAILERS IN FLANK PROTECTION: OF ROUTE	OF OVERLAP	11 LEVEL CROSS. DEPENDENCY	12 SECTIONS FOR SIGNAL RELEASE: START SIGNAL (OCCUPIED THE TARGET SECTION)	INTERMEDIATE SIGNAL (CLEAR THE TARGET SECTION)	13 SECTIONS IN THE ROUTE	14 SECTIONS IN THE OVERLAP	15 SECTIONS IN THE FLANK PROTECTION: OF ROUTE	OF OVERLAP	16 AB OR INTERSTATION SECTION	17 CONSENT DIRECTION	18 SIGNALS TO BE CONTROLLED: ON "STOP"	NOT TO BE DARK	19 FORCED RELEASE: SIGNAL MUST BE ON STOP	20 WITHOUT DELAY WHEN SECTION IS FREE	21 DELAY TIME WHEN SECTION IS OCCUPIED	22 RELEASE BY TRAIN - CORRESPONDING SECTIONS: IN THE ROUTE	23 IN THE OVERLAP	24 IN THE FLANK PROTECTION: OF ROUTE	OF OVERLAP	25 RELEASE OF LEV.CROSS. DEPENDENCY
245	from L. track	Po1-P8	Po1	ALEKS.		Po1		A		50		S1t+; S2t+; S4t-; S5t+	-	ISK1t+; S8t+	-		OS4t	-	OuP8; OS1t; OS2t; OS4t; OS5t	-	OuP4	-			Pu98; Pu94; Po1	-	Po1	OKLa; OKLb	60" [OKLa] [OKLb]	OuP8	-	OuP8	-	
246	from D. track	Po2-P8	Po2	ALEKS.		Po2		A		50		S1t+; S2t+; S4t-; S5t-: S8t-; S9t+	-	ISK1t+; S13tb+	-		OS8t	-	OuP8; OS1t; OS2t; OS4t; OS5t; OS8t OS9t	-	OuP4; OuP2	-			Pu98; Pu94; Pu92; Po1; Po2	-	Po2	OKDa; OKDb	60" [OKDa] [OKDb]	OuP8	-	OuP8	-	
247	from S. track	Po3-P8	Po3	ALEKS.		Po3	ML13ta	A	3	35		S1t+; S2t+; S4t-; S5t-; S8t-; S9t-; S13tb-; S13ta+	-	ISK1t+; S15tb+	-		OS9t	ML13ta - OKSa	OuP8; OS1t; OS2t; OS4t; OS5t; OS8t; OS9t; OS13t	-	OuP4; OuP2; OuP6	-			Pu98; Pu94; Pu92; Pu96; Po1; Po2; Po3; ML13tb; ML13ta	-	Po3	OKSa; OKSb	60" [OKSa] [OKSb]	OuP8	-	OuP8	-	
248	from H. track	Po4-P8	Po4	ALEKS.		Po4	ML26t	A	3	35		S1t+; S2t+; S4t-; S5t-; S8t-; S9t-; S13tb-; S13ta-; S15tb-; S15ta+; S26t+	-	ISK1t+; S23tb+; S34tb+	-		OS15t	ML26t - OKHa	OuP8; OS1t; OS2t; OS4t; OS5t; OS8t; OS9t; OS13t; OS15t; OS26t	-	OuP4; OuP2; OuP6; OuA1	-			Pu98; Pu94; Pu92; Pu96; Au91; Po1; Po2; Po3; Po4; ML13tb; ML13ta; ML15tb; ML26t	-	Po4	OKHa; OKHb	60" [OKHa] [OKHb]	OuP8	-	OuP8	-	
249	from 1T. track	PTo1-P8	PTo1	ALEKS.		PTo1	ML37t	A	3	35		S1t+; S2t+; S4t-; S5t-; S8t-; S9t-; S13tb-; S13ta-; S15tb-; S15ta+; S26t-; S34tb-; S34ta+; S37t+	-	ISK1t+; S23tb+; S27t-	-		OS34t	ML37t - OK1(T)	OuP8; OS1t; OS2t; OS4t; OS5t; OS8t; OS9t; OS13t; OS15t; OS26t; OS34t; OS37t	-	OuP4; OuP2; OuP6; OuA1; OS36t; OS38t	-			Pu98; Pu94; Pu92; Pu96; Au91; Po1; Po2; Po3; Po4; PTo5; PTo4; PTo3; PTo2; PTo1; ML13tb; ML13ta; ML15tb; ML26t; MD38t; ML38t; ML36t; MD37t; ML37t	-	PTo1	OK1(T)	60" [OK1(T)]	OuP8	-	OuP8	-	
250	from 2T. track	PTo2-P8	PTo2	ALEKS.		PTo2	MD37t	A	3	35		S1t+; S2t+; S4t-; S5t-; S8t-; S9t-; S13tb-; S13ta-; S15tb-; S15ta+; S26t-; S34tb-; S34ta+; S37t-	-	ISK1t+; S23tb+; S27t-	-		OS34t	MD37t - OK2(T)	OuP8; OS1t; OS2t; OS4t; OS5t; OS8t; OS9t; OS13t; OS15t; OS26t; OS34t; OS37t	-	OuP4; OuP2; OuP6; OuA1; OS36t; OS38t	-			Pu98; Pu94; Pu92; Pu96; Au91; Po1; Po2; Po3; Po4; PTo5; PTo4; PTo3; PTo1; PTo2; ML13tb; ML13ta; ML15tb; ML26t; MD38t; ML38t; ML36t; ML37t; MD37t	-	PTo2	OK2(T)	60" [OK2(T)]	OuP8	-	OuP8	-	
251	from 3T. track	PTo3-P8	PTo3	ALEKS.		PTo3	ML36t	A	3	35		S1t+; S2t+; S4t-; S5t-; S8t-; S9t-; S13tb-; S13ta-; S15tb-; S15ta+; S26t-; S34tb-; S34ta-; S36t+	-	ISK1t+; S23tb+; S27t-	-		OS34t	ML36t - OK3(T)	OuP8; OS1t; OS2t; OS4t; OS5t; OS8t; OS9t; OS13t; OS15t; OS26t; OS34t; OS36t	-	OuP4; OuP2; OuP6; OuA1; OS37t; OS38t	-			Pu98; Pu94; Pu92; Pu96; Au91; Po1; Po2; Po3; Po4; PTo5; PTo4; PTo2; PTo1; PTo3; ML13tb; ML13ta; ML15tb; ML26t; MD38t; ML38t; ML37t; MD37t; ML36t	-	PTo3	OK3(T)	60" [OK3(T)]	OuP8	-	OuP8	-	
252	from 4T. track	PTo4-P8	PTo4	ALEKS.		PTo4	ML38t	A	3	35		S1t+; S2t+; S4t-; S5t-; S8t-; S9t-; S13tb-; S13ta-; S15tb-; S15ta+; S26t-; S34tb-; S34ta-; S36t-; S38t-	-	ISK1t+; S23tb+; S27t-	-		OS36t	ML38t - OK4a(T)	OuP8; OS1t; OS2t; OS4t; OS5t; OS8t; OS9t; OS13t; OS15t; OS26t; OS34t; OS36t; OS38t	-	OuP4; OuP2; OuP6; OuA1; OS37t	-			Pu98; Pu94; Pu92; Pu96; Au91; Po1; Po2; Po3; Po4; PTo5; PTo3; PTo2; PTo1; PTo4; ML13tb; ML13ta; ML15tb; ML26t; ML37t; MD37t; ML36t; MD38t; ML38t	-	PTo4	OK4a(T)	60" [OK4a(T)]	OuP8	-	OuP8	-	
253	from 5T. track	PTo5-P8	PTo5	ALEKS.		PTo5	MD38t	A	3	35		S1t+; S2t+; S4t-; S5t-; S8t-; S9t-; S13tb-; S13ta-; S15tb-; S15ta+; S26t-; S34tb-; S34ta-; S36t-; S38t+	-	ISK1t+; S23tb+; S27t-	-		OS36t	MD38t - OK5(T)	OuP8; OS1t; OS2t; OS4t; OS5t; OS8t; OS9t; OS13t; OS15t; OS26t; OS34t; OS36t; OS38t	-	OuP4; OuP2; OuP6; OuA1; OS37t	-			Pu98; Pu94; Pu92; Pu96; Au91; Po1; Po2; Po3; Po4; PTo4; PTo3; PTo2; PTo1; PTo5; ML13tb; ML13ta; ML15tb; ML26t; ML37t; MD37t; ML36t; ML38t; MD38t	-	PTo5	OK5(T)	60" [OK5(T)]	OuP8	-	OuP8	-	
254	from 6T. track	PTo6-P8	PTo6	ALEKS.		PTo6	ML40t	A	3	35		S1t+; S2t+; S4t-; S5t-; S8t-; S9t-; S13tb-; S13ta-; S15tb-; S15ta-; S23tb-; S23ta+; S27t-; S39t-; S40t+	-	ISK1t+; ISK2t+	-		OS39t	ML40t - OK6(T)	OuP8; OS1t; OS2t; OS4t; OS5t; OS8t; OS9t; OS13t; OS15t; OS23t; OS27t; OS39t; OS40t	-	OuP2; OuP4; OuP6; OuA1; OS26t; OS34t; OS37t; OS36t; OS38t; OS29t; OS32t; OS31t; OS35t	-			Pu98; Pu94; Pu92; Pu96; Au91; Po1; Po2; Po3; Po4; PTo1; PTo2; PTo3; PTo4; PTo5; PTo7; PTo8; PTo9; PTo10; PTo11; PTo12; PTo13; PTo6; ML13tb; ML13ta; ML15tb; ML26t; ML37t; MD37t; ML36t; ML38t; MD38t; MD40t; MD39t; ML32t; MD32t; ML31t; ML35t; MD35t; ML40t	-	PTo6	OK6(T)	60" [OK6(T)]	OuP8	-	OuP8	-	
255	from 7T. track	PTo7-P8	PTo7	ALEKS.		PTo7	MD40t	A	3	35		S1t+; S2t+; S4t-; S5t; S8t-; S9t-; S13tb-; S13ta-; S15tb-; S15ta-; S23tb-; S23ta+; S27t-; S39t-; S40t-	-	ISK1t+; ISK2t+	-		OS39t	MD40t - OK7(T)	OuP8; OS1t; OS2t; OS4t; OS5t; OS8t; OS9t; OS13t; OS15t; OS23t; OS27t; OS39t; OS40t	-	OuP2; OuP4; OuP6; OuA1; OS26t; OS34t; OS37t; OS36t; OS38t; OS29t; OS32t; OS31t; OS35t	-			Pu98; Pu94; Pu92; Pu96; Au91; Po1; Po2; Po3; Po4; PTo1; PTo2; PTo3; PTo4; PTo5; PTo6; PTo8; PTo9; PTo10; PTo11; PTo12; PTo13; PTo7; ML13tb; ML13ta; ML15tb; ML26t; ML37t; MD37t; ML36t; ML38t; MD38t; ML40t; MD39t; ML32t; MD32t; ML31t; ML35t; MD35t; MD40t	-	PTo7	OK7(T)	60" [OK7(T)]	OuP8	-	OuP8	-	
256	from 8T. track	PTo8-P8	PTo8	ALEKS.		PTo8	MD39t	A	3	35		S1t+; S2t+; S4t-; S5t-; S8t-; S9t-; S13tb-; S13ta-; S15tb-; S15ta-; S23tb-; S23ta+; S27t-; S39t+	-	ISK1t+; ISK2t+	-		OS27t	MD39t - OK8(T)	OuP8; OS1t; OS2t; OS4t; OS5t; OS8t; OS9t; OS13t; OS15t; OS23t; OS27t; OS39t	-	OuP2; OuP4; OuP6; OuA1; OS26t; OS34t; OS37t; OS36t; OS38t; OS29t; OS32t; OS31t; OS35t; OS40t	-			Pu98; Pu94; Pu92; Pu96; Au91; Po1; Po2; Po3; Po4; PTo1; PTo2; PTo3; PTo4; PTo5; PTo6; PTo7; PTo9; PTo10; PTo11; PTo12; PTo13; PTo8; ML13tb; ML13ta; ML15tb; ML26t; ML37t; MD37t; ML36t; ML38t; MD38t; ML40t; MD40t; ML32t; MD32t; ML31t; ML35t; MD35t; MD39t	-	PTo8	OK8(T)	60" [OK8(T)]	OuP8	-	OuP8	-	
257	from 9T. track	PTo9-P8	PTo9	ALEKS.		PTo9	ML32t	A	-	50		S1t+; S2t+; S4t-; S5t-; S8t-; S9t-; S13tb-; S13ta-; S15tb-; S15ta-; S23tb-; S23ta-; S29t+; S32t+	-	ISK1t+; ISK2t+	-		OS29t	ML32t - OK9(T)	OuP8; OS1t; OS2t; OS4t; OS5t; OS8t; OS9t; OS13t; OS15t; OS23t; OS29t; OS32t	-	OuP4; OuP2; OuP6; OuA1; OS26t; OS27t; OS34t; OS37t; OS36t; OS38t; OS39t; OS40t; OS31t; OS35t	-			Pu98; Pu94; Pu92; Pu96; Au91; Po1; Po2; Po3; Po4; PTo1; PTo2; PTo3; PTo4; PTo5; PTo6; PTo7; PTo8; PTo10; PTo11; PTo12; PTo13; PTo9; ML13tb; ML13ta; ML15tb; ML26t; ML37t; MD37t; ML36t; ML38t; MD38t; ML40t; MD40t; MD39t; MD32t; ML31t; ML35t; MD35t; ML32t	-	PTo9	OK9(T)	60" [OK9(T)]	OuP8	-	OuP8	-	
258	from 10T. track	PTo10-P8	PTo10	ALEKS.		PTo10	MD32t	A	-	50		S1t+; S2t+; S4t-; S5t-; S8t-; S9t-; S13tb-; S13ta-; S15tb-; S15ta-; S23tb-; S23ta-; S29t+; S32t-	-	ISK1t+; ISK2t+	-		OS29t	MD32t - OK10(T)	OuP8; OS1t; OS2t; OS4t; OS5t; OS8t; OS9t; OS13t; OS15t; OS23t; OS29t; OS32t	-	OuP4; OuP2; OuP6; OuA1; OS26t; OS27t; OS34t; OS37t; OS36t; OS38t; OS39t; OS40t; OS31t; OS35t	-			Pu98; Pu94; Pu92; Pu96; Au91; Po1; Po2; Po3; Po4; PTo1; PTo2; PTo3; PTo4; PTo5; PTo6; PTo7; PTo8; PTo9; PTo11; PTo12; PTo13; PTo10; ML13tb; ML13ta; ML15tb; ML26t; ML37t; MD37t; ML36t; ML38t; MD38t; ML40t; MD40t; MD39t; ML32t; ML31t; ML35t; MD35t; MD32t	-	PTo10	OK10(T)	60" [OK10(T)]	OuP8	-	OuP8	-	
259	from 11T. track	PTo11-P8	PTo11	ALEKS.		PTo11	ML31t	A	-	50		S1t+; S2t+; S4t-; S5t-; S8t-; S9t-; S13tb-; S13ta-; S15tb-; S15ta-; S23tb-; S23ta-; S29t-; S31t+	-	ISK1t+; ISK2t+	-		OS29t	ML31t - OK11(T)	OuP8; OS1t; OS2t; OS4t; OS5t; OS8t; OS9t; OS13t; OS15t; OS23t; OS29t; OS31t	-	OuP4; OuP2; OuP6; OuA1; OS26t; OS27t; OS34t; OS37t; OS36t; OS38t; OS39t; OS40t; OS32t; OS35t	-			Pu98; Pu94; Pu92; Pu96; Au91; Po1; Po2; Po3; Po4; PTo1; PTo2; PTo3; PTo4; PTo5; PTo6; PTo7; PTo8; PTo9; PTo10; PTo12; PTo13; PTo11; ML13tb; ML13ta; ML15tb; ML26t; ML37t; MD37t; ML36t; ML38t; MD38t; ML40t; MD40t; MD39t; ML32t; MD32t; ML35t; MD35t; ML31t	-	PTo11	OK11(T)	60" [OK11(T)]	OuP8	-	OuP8	-	
260	from 12T. track	PTo12-P8	PTo12	ALEKS.		PTo12	ML35t	A	-	50		S1t+; S2t+; S4t-; S5t-; S8t-; S9t-; S13tb-; S13ta-; S15tb-; S15ta-; S23tb-; S23ta-; S29t-; S31t-; S35t-	-	ISK1t+; ISK2t+	-		OS31t	ML35t - OK12(T)	OuP8; OS1t; OS2t; OS4t; OS5t; OS8t; OS9t; OS13t; OS15t; OS23t; OS29t; OS31t; OS35t	-	OuP4; OuP2; OuP6; OuA1; OS26t; OS27t; OS34t; OS37t; OS36t; OS38t; OS39t; OS40t; OS32t	-			Pu98; Pu94; Pu92; Pu96; Au91; Po1; Po2; Po3; Po4; PTo1; PTo2; PTo3; PTo4; PTo5; PTo6; PTo7; PTo8; PTo9; PTo10; PTo11; PTo13; PTo12; ML13tb; ML13ta; ML15tb; ML26t; ML37t; MD37t; ML36t; ML38t; MD38t; ML40t; MD40t; MD39t; ML32t; MD32t; ML31t; MD35t; ML35t	-	PTo12	OK12(T)	60" [OK12(T)]	OuP8	-	OuP8	-	
261	from 13T. track	PTo13-P8	PTo13	ALEKS.		PTo13	MD35t	A	-	50		S1t+; S2t+; S4t-; S5t-; S8t-; S9t-; S13tb-; S13ta-; S15tb-; S15ta-; S23tb-; S23ta-; S29t-; S31t-; S35t+	-	ISK1t+; ISK2t+	-		OS31t	MD35t - OK13(T)	OuP8; OS1t; OS2t; OS4t; OS5t; OS8t; OS9t; OS13t; OS15t; OS23t; OS29t; OS31t; OS35t	-	OuP4; OuP2; OuP6; OuA1; OS26t; OS27t; OS34t; OS37t; OS36t; OS38t; OS39t; OS40t; OS32t	-			Pu98; Pu94; Pu92; Pu96; Au91; Po1; Po2; Po3; Po4; PTo1; PTo2; PTo3; PTo4; PTo5; PTo6; PTo7; PTo8; PTo9; PTo10; PTo11; PTo12; PTo13; ML13tb; ML13ta; ML15tb; ML26t; ML37t; MD37t; ML36t; ML38t; MD38t; ML40t; MD40t; MD39t; ML32t; MD32t; ML31t; ML35t; MD35t	-	PTo13	OK13(T)	60" [OK13(T)]	OuP8	-	OuP8	-	

Пројектант / Designer:
Институт Михајло Пупин доо
Волгина 15, 11000 Београд
www.pupin.rs

Извођач / Contractor: Конзорцијум / Joint Venture:
China Railway International Co., Ltd.
Serbia Ogranak Beograd
Rajka Mitića 8, 11000 Beograd
China Communication Construction Co.Ltd.
Serbia Ogranak Beograd-Savski Venac
Paje Adamova 2, 11000 Beograd

Инвеститор / Investor:
Инфраструктура железнице Србије а.д.
Немањина 6, 11000 Београд
www.infrazs.rs

Подизвођач / Subcontractor:
CRSC International Co., LTD.
Ogranak Beograd,
Omladinskih brigada 21, 11070 Novi Beograd

Објекат / Project:
Пруга Београд - Суботица - државна граница (Келебија), ДЕОНИЦА ПРУГЕ НОВИ САД - СУБОТИЦА - ДРЖАВНА ГРАНИЦА (КЕЛЕБИЈА), у Новом Саду, Кисачу, Степановићеву, Змајеву, Врбасу, Ловћенцу, Малом Иђошу, Бачкој Тополи, Жеднику, Наумовићеву и Суботици, у катастарским општинама наведеним на насловној страни техничке документације и на катастарским парцелама према списку приложеном у Главној свесци /

Belgrade - Subotica - State border (Kelebija) railway line, SECTION NOVI SAD - SUBOTICA STATE BORDER (KELEBIJA), at Novi Sad, Kisač, Stepanovićevo, Zmajevo, Vrbas, Lovćenac, Mali Idjoš, Bačka Topola, Žednik, Naumovićevo and Subotica, in cadastral municipalities listed on the cover page of this Design, on cadastral plots listed in General Volume

Врста техничке документације / Technical documentation type:
ПИО/ABD Пројекат изведеног објекта / As-built Design

Ознака и назив дела Пројекта / Designation and name of the part of design:
5/1.23 Осигурање железничке станице Суботица / Signalling/interlocking systems in Subotica railway station

Назив цртежа / Drawing name:
Табела зависности / Table of dependencies

Одговорни пројектант / Responsible designer:
Ђорђе Максимовић, дипл.инж.ел.
Број лиценце / License number: 353 P422 17

Сарадници / Associates:
Владимир Бошковић, инж.маш.
Марко Ралић, дипл.ел.инж.

Број Пројекта / Design number: TC.700.255-5/1.23
Датум / Date: Септембар / September 2024.
Размера / Scale: -
Број цртежа / Drawing number: TS.700.255-5/1.23-C02

1	2	3	4			5				6	7	8	9	10		11	12		13	14	15		16	17	18		19	20		21 22	23	24		25
											УСЛОВИ ЗА ПОСТАВЉАЊЕ И ОДРЖАВАЊЕ ПУТА ВОЖЊЕ																УСЛОВИ ЗА ПОТПУНО РАЗРЕШЕЊЕ ПУТА ВОЖЊЕ							
Р. бр. вожње	ГЛАВНЕ СМЕР ВОЖЊЕ	ОЗНАКА ВОЖЊЕ	КОМАНДЕ ЗА ПУТЕВЕ ВОЖЊЕ СА ЕЛЕКТРОНСКЕ ПОСТАВНИЦЕ (тастатура или миш) старт	циљ	РИЗИЧНА ФУНКЦИЈА	ПОЈАМ НА СИГНАЛУ	ГРАНИЧНИ КОЛОС. И МАНЕВАРСКИ СИГНАЛИ У ПУТУ ВОЖЊЕ	ПОКАЗИВАЧ ПРАВЦА	ПОКАЗИВАЧ БРЗИНЕ	ДОПУШТЕНА БРЗИНА (km/h)	ДОДАТНИ УСЛОВИ	СКРЕТНИЦЕ У ПУТУ ВОЖЊЕ	СКРЕТНИЦЕ У ПУТУ ПРЕТРЧАВАЊА	СКРЕТНИЦЕ У БОЧНОЈ ЗАШТИТИ пута вожње	пута претрч.	ЗАВИСНОСТ СА ПП	ОДСЕК ЗА ОБАРАЊЕ СИГНАЛА стартни сигнал (заузимањем одсека)	међусигнал (ослобађањем одсека)	ОДСЕЦИ У ПУТУ ВОЖЊЕ	ОДСЕЦИ У ПУТУ ПРЕТРЧАВ.	ОДСЕЦИ У БОЧНОЈ ЗАШТИТИ пута вожње	пута претрч.	АПБ ИЛИ МЕЂУСТАНИЧ. ОДСЕК	СМЕР ПРИВОЛЕ	СИГНАЛИ ЧИЈИ СЕ ПОЈАМ МОРА КОНТРОЛИСАТИ: ДА БУДЕ "СТОЈ"	ДА НЕ БУДЕ ТАМАН	ПРИНУДНО РАЗРЕШЕЊЕ СИГНАЛ МОРА БИТИ НА СТОЈ	БЕЗ ВРЕМ. КАШЊЕЊА	ВРЕМЕ КАШЊЕЊА	ВОЗНО РАЗРЕШЕЊЕ - ОДСЕК КОЈИ РАЗРЕШАВА У ПУТУ ВОЖЊЕ	У ПУТУ ПРЕТРЧАВАЊА	У БОЧНОЈ ЗАШТИТИ пута вожње	пута претрч.	РАЗРЕШЕЊЕ ЗАВИСНОСТИ СА ПП

* КОЛОНА 4: Додатна опција (подмени) старта пута вожње из разлога разликовања пута вожње.

** КОЛОНА 4: Додатна опција подменија циља пута вожње из разлога разликовања пута претрчавања.

* COLUMN 4: Additional option (in submenu) of start of the route for the reason of making difference between similar routes.

** COLUMN 4: Additional option (in submenu) of end of the route for the reason of making difference between overlaps.

☐ КОЛОНА 13, КОЛОНА 18: уоквирени су елементи које није могуће трајно контролисати али их је потребно проверити у тренутку постављања пута вожње.

☐ COLUMNS 13,18: elements that can't be permanently controlled, but should be checked before setting the route

1		2	3	4			5				6	7	8	9	10		11	12		13	14	15		16	17	18		19	20	21	22	23	24		25
												CONDITIONS FOR SETTING AND LOCKING OF THE TRAFFIC ROUTE																CONDITIONS FOR ROUTE RELEASE, OR PART OF THE ROUTE							
Nr. of route		ROUTE DIRECTION	ROUTE LABEL	TRAIN ROUTE COMMANDS FROM HMI START	END	RISKY FUNCTION	SIGNAL ASPECT	TRACK LIMIT AND SHUNTING SIGNALS IN TRAIN ROUTE	ROUTE INDICATOR	SPEED INDICATOR	ALLOWED SPEED (km/h)	ADDITIONAL CONDITIONS	POINTS AND DERAILERS IN THE ROUTE	POINTS AND DERAILERS IN THE OVERLAP	POINTS AND DERAILERS IN FLANK PROTECTION OF ROUTE	OF OVERLAP	LEVEL CROSS. DEPENDENCY	SECTIONS FOR SIGNAL RELEASE START SIGNAL (OCCUPIED THE TARGET SECTION)	INTERMEDIATE SIGNAL (CLEAR THE TARGET SECTION)	SECTIONS IN THE ROUTE	SECTIONS IN THE OVERLAP	SECTIONS IN THE FLANK PROTECTION OF ROUTE	OF OVERLAP	AB OR INTERSTATION SECTION	CONSENT DIRECTION	SIGNALS TO BE CONTROLLED ON "STOP"	NOT TO BE DARK	FORCED RELEASE SIGNAL MUST BE ON STOP	WITHOUT DELAY WHEN SECTION IS FREE	DELAY TIME WHEN SECTION IS OCCUPIED	RELEASE BY TRAIN - CORRESPONDING SECTIONS IN THE ROUTE	IN THE OVERLAP	IN THE FLANK PROTECTION OF ROUTE	OF OVERLAP	RELEASE OF LEV.CROSS. DEPENDENCY
☐ This symbol means the elements that can not be permanently controlled, but should be checked before setting the route or give the proceed aspect																																			
262	EXIT ROUTES (Horgoš)	from H. track	Po4-A1	Po4	HORG.		Po4 ○	ML26t ○	H	-	max.		S15tb+; S15ta+; S26t+	-	S13ta+; S23tb+; S34tb+	-		OS15t	ML26t - OKHa	OuA1 OS15t; OS26t	-	-	-		to HORG. ◄	Au91; Po4; ML15tb; ML26t	-	Po4	OKHa; OKHb	60" [OKHa] [OKHb]	OuA1	-	OuA1	-	
263		from 1T. track	PTo1-A1	PTo1	HORG.		PTo1 ⊗ ○	ML37t ○	H	3	35		S15tb+ S15ta+; S26t-: S34tb-; S34ta+; S37t+	-	S13ta+; S23tb+; S27t-	-		OS34t	ML37t - OK1(T)	OuA1 OS15t; OS26t; OS34t; OS37t	-	OS36t; OS38t	-		to HORG. ◄	Au91; Po4; PTo5; PTo4; PTo3; PTo2; PTo1; ML15tb; ML26t; MD38t; ML38t; ML36t; MD37t; ML37t	-	PTo1	OK1(T)	60" [OK1(T)]	OuA1	-	OuA1	-	
264		from 2T. track	PTo2-A1	PTo2	HORG.		PTo2 ⊗ ○	MD37t ○	H	3	35		S15tb+ S15ta+; S26t-: S34tb-; S34ta+; S37t-	-	S13ta+; S23tb+; S27t-	-		OS34t	MD37t - OK2(T)	OuA1 OS15t; OS26t; OS34t; OS37t	-	OS36t; OS38t	-		to HORG. ◄	Au91; Po4; PTo5; PTo4; PTo3; PTo1; PTo2; ML15tb; ML26t; MD38t; ML38t; ML36t; ML37t; MD37t	-	PTo2	OK2(T)	60" [OK2(T)]	OuA1	-	OuA1	-	
265		from 3T. track	PTo3-A1	PTo3	HORG.		PTo3 ⊗ ○	ML36t ○	H	-	50		S15tb+ S15ta+; S26t-: S34tb-; S34ta-; S36t+	-	S13ta+; S23tb+; S27t-	-		OS34t	ML36t - OK3(T)	OuA1 OS15t; OS26t; OS34t; OS36t	-	OS37t; OS38t	-		to HORG. ◄	Au91; Po4; PTo5; PTo4; PTo2; PTo1; PTo3; ML15tb; ML26t; MD38t; ML38t; ML37t; MD37t; ML36t	-	PTo3	OK3(T)	60" [OK3(T)]	OuA1	-	OuA1	-	
266		from 4T. track	PTo4-A1	PTo4	HORG.		PTo4 ⊗ ○	ML38t ○	H	-	50		S15tb+ S15ta+; S26t-: S34tb-; S34ta-; S36t-; S38t-	-	S13ta+; S23tb+; S27t-	-		OS36t	ML38t - OK4a(T)	OuA1 OS15t; OS26t; OS34t; OS36t; OS38t	-	OS37t	-		to HORG. ◄	Au91; Po4; PTo5; PTo3; PTo2; PTo1; PTo4; ML15tb; ML26t; ML37t; MD37t; ML36t; MD38t; ML38t	-	PTo4	OK4a(T)	60" [OK4a(T)]	OuA1	-	OuA1	-	
267		from 5T. track	PTo5-A1	PTo5	HORG.		PTo5 ⊗ ○	MD38t ○	H	-	50		S15tb+ S15ta+; S26t-: S34tb-; S34ta-; S36t-; S38t+	-	S13ta+; S23tb+; S27t-	-		OS36t	MD38t - OK5(T)	OuA1 OS15t; OS26t; OS34t; OS36t; OS38t	-	OS37t	-		to HORG. ◄	Au91; Po4; PTo4; PTo3; PTo2; PTo1; PTo5; ML15tb; ML26t; ML37t; MD37t; ML36t; ML38t; MD38t	-	PTo5	OK5(T)	60" [OK5(T)]	OuA1	-	OuA1	-	
268		from 6T. track	PTo6-A1	PTo6	HORG.		PTo6 ⊗ ○	ML40t ○	H	3	35		S15tb+ S15ta-; S23tb-; S23ta+; S27t-; S39t-; S40t+	-	S13ta+; ISK2t+	-		OS39t	ML40t - OK6(T)	OuA1 OS15t; OS23t; OS27t; OS39t; OS40t	-	OS26t; OS34t; OS37t; OS36t; OS38t; OS29t; OS32t; OS31t; OS35t	-		to HORG. ◄	Au91; Po4; PTo1; PTo2; PTo3; PTo4; PTo5; PTo7; PTo8; PTo9; PTo10; PTo11; PTo12; PTo13; PTo6; ML15tb; ML26t; ML37t; MD37t; ML36t; ML38t; MD38t; MD40t; MD39t; ML32t; MD32t; ML31t; ML35t; MD35t; ML40t	-	PTo6	OK6(T)	60" [OK6(T)]	OuA1	-	OuA1	-	
269		from 7T. track	PTo7-A1	PTo7	HORG.		PTo7 ⊗ ○	MD40t ○	H	3	35		S15tb+ S15ta-; S23tb-; S23ta+; S27t-; S39t-; S40t-	-	S13ta+; ISK2t+	-		OS39t	MD40t - OK7(T)	OuA1 OS15t; OS23t; OS27t; OS39t; OS40t	-	OS26t; OS34t; OS37t; OS36t; OS38t; OS29t; OS32t; OS31t; OS35t	-		to HORG. ◄	Au91; Po4; PTo1; PTo2; PTo3; PTo4; PTo5; PTo6; PTo8; PTo9; PTo10; PTo11; PTo12; PTo13; PTo7; ML15tb; ML26t; ML37t; MD37t; ML36t; ML38t; MD38t; ML40t; MD39t; ML32t; MD32t; ML31t; ML35t; MD35t; MD40t	-	PTo7	OK7(T)	60" [OK7(T)]	OuA1	-	OuA1	-	
270		from 8T. track	PTo8-A1	PTo8	HORG.		PTo8 ⊗ ○	MD39t ○	H	3	35		S15tb+ S15ta-; S23tb-; S23ta+; S27t-; S39t+	-	S13ta+; ISK2t+	-		OS27t	MD39t - OK8(T)	OuA1 OS15t; OS23t; OS27t; OS39t	-	OS26t; OS34t; OS37t; OS36t; OS38t; OS29t; OS32t; OS31t; OS35t; OS40t	-		to HORG. ◄	Au91; Po4; PTo1; PTo2; PTo3; PTo4; PTo5; PTo6; PTo7; PTo9; PTo10; PTo11; PTo12; PTo13; PTo8; ML15tb; ML26t; ML37t; MD37t; ML36t; ML38t; MD38t; ML40t; MD40t; ML32t; MD32t; ML31t; ML35t; MD35t; MD39t	-	PTo8	OK8(T)	60" [OK8(T)]	OuA1	-	OuA1	-	
271		from 9T. track	PTo9-A1	PTo9	HORG.		PTo9 ⊗ ○	ML32t ○	H	3	35		S15tb+ S15ta-; S23tb-; S23ta-; S29t+; S32t+	-	S13ta+; ISK2t+	-		OS29t	ML32t - OK9(T)	OuA1 OS15t; OS23t; OS29t; OS32t	-	OS26t; OS27t; OS34t; OS37t; OS36t; OS38t; OS39t; OS40t; OS31t; OS35t	-		to HORG. ◄	Au91; Po4; PTo1; PTo2; PTo3; PTo4; PTo5; PTo6; PTo7; PTo8; PTo10; PTo11; PTo12; PTo13; PTo9; ML15tb; ML26t; ML37t; MD37t; ML36t; ML38t; MD38t; ML40t; MD40t; MD39t; MD32t; ML31t; ML35t; MD35t; ML32t	-	PTo9	OK9(T)	60" [OK9(T)]	OuA1	-	OuA1	-	
272		from 10T. track	PTo10-A1	PTo10	HORG.		PTo10 ⊗ ○	MD32t ○	H	3	35		S15tb+ S15ta-; S23tb-; S23ta-; S29t+; S32t-	-	S13ta+; ISK2t+	-		OS29t	MD32t - OK10(T)	OuA1 OS15t; OS23t; OS29t; OS32t	-	OS26t; OS27t; OS34t; OS37t; OS36t; OS38t; OS39t; OS40t; OS31t; OS35t	-		to HORG. ◄	Au91; Po4; PTo1; PTo2; PTo3; PTo4; PTo5; PTo6; PTo7; PTo8; PTo9; PTo11; PTo12; PTo13; PTo10; ML15tb; ML26t; ML37t; MD37t; ML36t; ML38t; MD38t; ML40t; MD40t; MD39t; ML32t; ML31t; ML35t; MD35t; MD32t	-	PTo10	OK10(T)	60" [OK10(T)]	OuA1	-	OuA1	-	
273		from 11T. track	PTo11-A1	PTo11	HORG.		PTo11 ⊗ ○	ML31t ○	H	3	35		S15tb+ S15ta-; S23tb-; S23ta-; S29t-; S31t+	-	S13ta+; ISK2t+	-		OS29t	ML31t - OK11(T)	OuA1 OS15t; OS23t; OS29t; OS31t	-	OS26t; OS27t; OS34t; OS37t; OS36t; OS38t; OS39t; OS40t; OS32t; OS35t	-		to HORG. ◄	Au91; Po4; PTo1; PTo2; PTo3; PTo4; PTo5; PTo6; PTo7; PTo8; PTo9; PTo10; PTo12; PTo13; PTo11; ML15tb; ML26t; ML37t; MD37t; ML36t; ML38t; MD38t; ML40t; MD40t; MD39t; ML32t; MD32t; ML35t; MD35t; ML31t	-	PTo11	OK11(T)	60" [OK11(T)]	OuA1	-	OuA1	-	
274		from 12T. track	PTo12-A1	PTo12	HORG.		PTo12 ⊗ ○	ML35t ○	H	3	35		S15tb+ S15ta-; S23tb-; S23ta-; S29t-; S31t-; S35t-	-	S13ta+; ISK2t+	-		OS31t	ML35t - OK12(T)	OuA1 OS15t; OS23t; OS29t; OS31t; OS35t	-	OS26t; OS27t; OS34t; OS37t; OS36t; OS38t; OS39t; OS40t; OS32t	-		to HORG. ◄	Au91; Po4; PTo1; PTo2; PTo3; PTo4; PTo5; PTo6; PTo7; PTo8; PTo9; PTo10; PTo11; PTo13; PTo12; ML15tb; ML26t; ML37t; MD37t; ML36t; ML38t; MD38t; ML40t; MD40t; MD39t; ML32t; MD32t; ML31t; MD35t; ML35t	-	PTo12	OK12(T)	60" [OK12(T)]	OuA1	-	OuA1	-	
275		from 13T. track	PTo13-A1	PTo13	HORG.		PTo13 ⊗ ○	MD35t ○	H	3	35		S15tb+ S15ta-; S23tb-; S23ta-; S29t-; S31t-; S35t+	-	S13ta+; ISK2t+	-		OS31t	MD35t - OK13(T)	OuA1 OS15t; OS23t; OS29t; OS31t; OS35t	-	OS26t; OS27t; OS34t; OS37t; OS36t; OS38t; OS39t; OS40t; OS32t	-		to HORG. ◄	Au91; Po4; PTo1; PTo2; PTo3; PTo4; PTo5; PTo6; PTo7; PTo8; PTo9; PTo10; PTo11; PTo12; PTo13; ML15tb; ML26t; ML37t; MD37t; ML36t; ML38t; MD38t; ML40t; MD40t; MD39t; ML32t; MD32t; ML31t; ML35t; MD35t	-	PTo13	OK13(T)	60" [OK13(T)]	OuA1	-	OuA1	-	

ИНЖЕЊЕРСКА КОМОРА СРБИЈЕ
Ђорђе Љ. Максимовић
дипл. инж. ел.
353 Р422 17
ОДГОВОРНИ ПРОЈЕКТАНТ

Лист: 18 од 50
Sheet: 18 of 50

Пројектант / Designer:
Институт Михајло Пупин доо
Волгина 15, 11000 Београд
www.pupin.rs

Извођач / Contractor: Конзорцијум / Joint Venture:
China Railway International Co., Ltd.
Serbia Ogranak Beograd
Rajka Mitića 8, 11000 Beograd
China Communication Construction Co.Ltd.
Serbia Ogranak Beograd-Savski Venac
Paje Adamova 2, 11000 Beograd

Инвеститор / Investor:
Инфраструктура железнице Србије а.д.
Немањина 6, 11000 Београд
www.infrazs.rs

Подизвођач / Subcontractor:
CRSC International Co., LTD.
Ogranak Beograd,
Omladinskih brigada 21, 11070 Novi Beograd

Објекат / Project:
Пруга Београд - Суботица - државна граница (Келебија), ДЕОНИЦА ПРУГЕ НОВИ САД - СУБОТИЦА - ДРЖАВНА ГРАНИЦА (КЕЛЕБИЈА), у Новом Саду, Кисачу, Степановићеву, Змајеву, Врбасу, Ловћенцу, Малом Иђошу, Бачкој Тополи, Жеднику, Наумовићеву и Суботици, у катастарским општинама наведеним на насловној страни техничке документације и на катастарским парцелама према списку приложеном у Главној свесци /

Belgrade - Subotica - State border (Kelebija) railway line, SECTION NOVI SAD - SUBOTICA STATE BORDER (KELEBIJA), at Novi Sad, Kisač, Stepanovićevo, Zmajevo, Vrbas, Lovćenac, Mali Idjoš, Bačka Topola, Žednik, Naumovićevo and Subotica, in cadastral municipalities listed on the cover page of this Design, on cadastral plots listed in General Volume

Врста техничке документације / Technical documentation type:
ПИО/ABD Пројекат изведеног објекта / As-built Design

Ознака и назив дела Пројекта / Designation and name of the part of design:
5/1.23 Осигурање железничке станице Суботица / Signalling/interlocking systems in Subotica railway station

Назив цртежа / Drawing name:
Табела зависности /
Table of dependencies

Одговорни пројектант / Responsible designer:
Ђорђе Максимовић, дипл.инж.ел.
Број лиценце / License number: 353 P422 17

Сарадници / Associates:
Владимир Бошковић, инж.маш.
Марко Ралић, дипл.ел.инж.

Број Пројекта / Design number:	Датум / Date:	Размера / Scale:	Број цртежа / Drawing number:
TC.700.255-5/1.23	Септембар / September 2024.	-	TS.700.255-5/1.23-C02

1	2	3	4			5				6	7	8	9	10		11	12		13	14	15		16	17	18		19	20	21	22	23	24		25
	ГЛАВНЕ		КОМАНДЕ ЗА ПУТЕВЕ ВОЖЊЕ СА ЕЛЕКТРОНСКЕ ПОСТАВНИЦЕ (тастатура или миш)								УСЛОВИ ЗА ПОСТАВЉАЊЕ И ОДРЖАВАЊЕ ПУТА ВОЖЊЕ																УСЛОВИ ЗА ПОТПУНО РАЗРЕШЕЊЕ ПУТА ВОЖЊЕ							
Р. бр. вожње	СМЕР ВОЖЊЕ	ОЗНАКА ВОЖЊЕ	старт	циљ	РИЗИЧНА ФУНКЦИЈА	ПОЈАМ НА СИГНАЛУ	ГРАНИЧНИ КОЛОС. И МАНЕВАРСКИ СИГНАЛИ У ПУТУ ВОЖЊЕ	ПОКАЗИВАЧ ПРАВЦА	ПОКАЗИВАЧ БРЗИНЕ	ДОПУШТЕНА БРЗИНА (km/h)	ДОДАТНИ УСЛОВИ	СКРЕТНИЦЕ У ПУТУ ВОЖЊЕ	СКРЕТНИЦЕ У ПУТУ ПРЕТРЧАВАЊА	СКРЕТНИЦЕ У БОЧНОЈ ЗАШТИТИ: пута вожње	СКРЕТНИЦЕ У БОЧНОЈ ЗАШТИТИ: пута претрч.	ЗАВИСНОСТ СА ПП	ОДСЕК ЗА ОБАРАЊЕ СИГНАЛА: стартни сигнал (заузимањем одсека)	ОДСЕК ЗА ОБАРАЊЕ СИГНАЛА: међусигнал (ослобађањем одсека)	ОДСЕЦИ У ПУТУ ВОЖЊЕ	ОДСЕЦИ У ПУТУ ПРЕТРЧАВ.	ОДСЕЦИ У БОЧНОЈ ЗАШТИТИ: пута вожње	ОДСЕЦИ У БОЧНОЈ ЗАШТИТИ: пута претрч.	АПБ ИЛИ МЕЂУСТАНИЧ. ОДСЕК	СМЕР ПРИВОЛЕ	СИГНАЛИ ЧИЈИ СЕ ПОЈАМ МОРА КОНТРОЛИСАТИ: ДА БУДЕ "СТОЈ"	ДА НЕ БУДЕ ТАМАН	ПРИНУДНО РАЗРЕШЕЊЕ: СИГНАЛ МОРА БИТИ НА СТОЈ	БЕЗ ВРЕМ. КАШЊЕЊА	ВРЕМЕ КАШЊЕЊА	ВОЗНО РАЗРЕШЕЊЕ - ОДСЕК КОЈИ РАЗРЕШАВА: У ПУТУ ВОЖЊЕ	У ПУТУ ПРЕТРЧАВАЊА	У БОЧНОЈ ЗАШТИТИ: пута вожње	У БОЧНОЈ ЗАШТИТИ: пута претрч.	РАЗРЕШЕЊЕ ЗАВИСНОСТИ СА ПП

* КОЛОНА 4: Додатна опција (подмени) старта пута вожње из разлога разликовања пута вожње.

** КОЛОНА 4: Додатна опција подменија циља пута вожње из разлога разликовања пута претрчавања.

* COLUMN 4: Additional option (in submenu) of start of the route for the reason of making difference between similar routes.

** COLUMN 4: Additional option (in submenu) of end of the route for the reason of making difference between overlaps.

[ ] КОЛОНА 13, КОЛОНА 18: уоквирени су елементи које није могуће трајно контролисати али их је потребно проверити у тренутку постављања пута вожње.

[ ] COLUMNS 13,18: elements that can't be permanently controlled, but should be checked before setting the route

[ ] This symbol means the elements that can not be permanently controlled, but should be checked before setting the route or give the proceed aspect

1	2		3	4			5				6	7	8	9	10		11	12		13	14	15		16	17	18		19	20	21	22	23	24		25
				TRAIN ROUTE COMMANDS FROM HMI								CONDITIONS FOR SETTING AND LOCKING OF THE TRAFFIC ROUTE																CONDITIONS FOR ROUTE RELEASE, OR PART OF THE ROUTE							
Nr. of route		ROUTE DIRECTION	ROUTE LABEL	START	END	RISKY FUNCTION	SIGNAL ASPECT	TRACK LIMIT AND SHUNTING SIGNALS IN TRAIN ROUTE	ROUTE INDICATOR	SPEED INDICATOR	ALLOWED SPEED (km/h)	ADDITIONAL CONDITIONS	POINTS AND DERAILERS IN THE ROUTE	POINTS AND DERAILERS IN THE OVERLAP	POINTS AND DERAILERS IN FLANK PROTECTION: OF ROUTE	POINTS AND DERAILERS IN FLANK PROTECTION: OF OVERLAP	LEVEL CROSS. DEPENDENCY	SECTIONS FOR SIGNAL RELEASE: START SIGNAL (OCCUPIED THE TARGET SECTION)	SECTIONS FOR SIGNAL RELEASE: INTERMEDIATE SIGNAL (CLEAR THE TARGET SECTION)	SECTIONS IN THE ROUTE	SECTIONS IN THE OVERLAP	SECTIONS IN THE FLANK PROTECTION: OF ROUTE	SECTIONS IN THE FLANK PROTECTION: OF OVERLAP	AB OR INTERSTATION SECTION	CONSENT DIRECTION	SIGNALS TO BE CONTROLLED: ON "STOP"	SIGNALS TO BE CONTROLLED: NOT TO BE DARK	FORCED RELEASE: SIGNAL MUST BE ON STOP	FORCED RELEASE: WITHOUT DELAY WHEN SECTION IS FREE	FORCED RELEASE: DELAY TIME WHEN SECTION IS OCCUPIED	RELEASE BY TRAIN - CORRESPONDING SECTIONS: IN THE ROUTE	IN THE OVERLAP	IN THE FLANK PROTECTION: OF ROUTE	IN THE FLANK PROTECTION: OF OVERLAP	RELEASE OF LEV.CROSS. DEPENDENCY
276	HOME ROUTES (NOVI SAD - right track)	D track	P2-Q2	Pu92	Qu92		Pu92 ⊙ if Qu92 ●; Pu92 ○ if Qu92 ⊙ or ○ or ☼; Pu92 ☼ if Qu92 ⊛/○ or ⊛/⊙ or ⊛/☼			-	max.		S8t+; S9t+	-	S5t+; S13tb+	-		OuP2	-	OuP2; OS8t; OS9t; OKDa	OKDb	-	-	-	-	[Pu92]; Po2	Ro1; Ro2; Ro3; Ro4; Ro5; Ro6; Ro7; MP24; ML14; MP25; ML30a; MD30a; MP34; MP39; MP6; MP7	Pu92	if APP-P2 clear	240s (APP-P2 occupied) / 90s (if train entered route)	OS9t	OS9t + 90"	OS9t	OS9t + 90"	
277		S track	P2-Q6	Pu92	Qu96		Pu92 ⊛/⊙ if Qu96 ●; Pu92 ⊛/☼ if Qu96 ⊛/○ or ⊛/⊙ or ⊛/☼			3	35		S8t+; S9t-; S13tb-; S13ta+	-	S5t+; S15tb+	-		OuP2	-	OuP2; OS8t; OS9t; OS13t; OKSa	OKSb	OuP6	-	-	-	[Pu92]; Pu96; Po2; Po3; ML13tb; ML13ta	Ro3; Ro4; Ro5; Ro6; Ro7; MP25; ML30a; MD30a; MP34; MP39; MP6	Pu92	if APP-P2 clear	240s (APP-P2 occupied) / 90s (if train entered route)	OS13t	OS13t + 90"	OS13t	OS13t + 90"	
278		H track	P2-Q8	Pu92	Qu98		Pu92 ⊛/⊙ if Qu98 ●; Pu92 ⊛/☼ if Qu98 ⊛/⊙ or ⊛/☼			3	35		S8t+; S9t-; S13tb-; S13ta-; S15tb-; S15ta+; S26t+	-	S5t+; S23tb+; S34tb+	-		OuP2	-	OuP2; OS8t; OS9t; OS13t; OS15t; OS26t; OKHa	OKHb	OuP6; OuA1	-	-	-	[Pu92]; Pu96; Au91; Po2; Po3; Po4; ML13tb; ML13ta; ML15tb; ML26t	Ro4; Ro5; Ro6; Ro7; ML30a; MD30a; MP34; MP39	Pu92	if APP-P2 clear	240s (APP-P2 occupied) / 90s (if train entered route)	OS26t	OS26t + 90"	OS26t	OS26t + 90"	
279		1T track	P2-Qo1.1	Pu92	Qo1 (PP S34)		Pu92 ⊛/⊙ if Qo1 ●; Pu92 ⊛/☼ if Qo1 ⊛/⊙ or ⊛/☼			3	35		S8t+; S9t-; S13tb-; S13ta-; S15tb-; S15ta+; S26t-: S34tb-; S34ta+; S37t+	S21+; S28b-; S28a+; S34-	S5t+; S23tb+; S27t-	S12-; S15a+; S19-; S20+; S39+		OuP2	-	OuP2; OS8t; OS9t; OS13t; OS15t; OS26t; OS34t; OS37t; OK1(T)	OS21; OS28,35,UKR4; OS34	OuP6; OuA1; OS36t; OS38t	-	-	-	[Pu92]; Pu96; Au91; Po2; Po3; Po4; PTo5; PTo4; PTo3; PTo2; PTo1; ML13tb; ML13ta; ML15tb; ML26t; MD38t; ML38t; ML36t; MD37t; ML37t; Qo2; Ro6; ML21; MP34	-	Pu92	if APP-P2 clear	240s (APP-P2 occupied) / 90s (if train entered route)	OS37t	OS37t + 90"	OS37t	OS37t + 90"	
280		1T track	P2-Qo1.2	Pu92	Qo1 (PP S35)		Pu92 ⊛/⊙ if Qo1 ●; Pu92 ⊛/☼ if Qo1 ⊛/⊙ or ⊛/☼			3	35		S8t+; S9t-; S13tb-; S13ta-; S15tb-; S15ta+; S26t-: S34tb-; S34ta+; S37t+	S21+; S28b-; S28a-; S35+	S5t+; S23tb+; S27t-	S12-; S15a+; S29a+; S34+		OuP2	-	OuP2; OS8t; OS9t; OS13t; OS15t; OS26t; OS34t; OS37t; OK1(T)	OS21; OS28,35,UKR4	OuP6; OuA1; OS36t; OS38t	-	-	-	[Pu92]; Pu96; Au91; Po2; Po3; Po4; PTo5; PTo4; PTo3; PTo2; PTo1; ML13tb; ML13ta; ML15tb; ML26t; MD38t; ML38t; ML36t; MD37t; ML37t; Qo2; ML21	Ro7; MP39	Pu92	if APP-P2 clear	240s (APP-P2 occupied) / 90s (if train entered route)	OS37t	OS37t + 90"	OS37t	OS37t + 90"	
281		2T track	P2-Qo2.1	Pu92	Qo2 (PP S34)		Pu92 ⊛/⊙ if Qo2 ●; Pu92 ⊛/☼ if Qo2 ⊛/⊙ or ⊛/☼			3	35		S8t+; S9t-; S13tb-; S13ta-; S15tb-; S15ta+; S26t-: S34tb-; S34ta+; S37t-	S21-; S28b-; S28a+; S34-	S5t+; S23tb+; S27t-	S12-; S15a+; S19-; S20+; S39+		OuP2	-	OuP2; OS8t; OS9t; OS13t; OS15t; OS26t; OS34t; OS37t; OK2(T)	OS21; OS28,35,UKR4; OS34	OuP6; OuA1; OS36t; OS38t	-	-	-	[Pu92]; Pu96; Au91; Po2; Po3; Po4; PTo5; PTo4; PTo3; PTo2; PTo1; ML13tb; ML13ta; ML15tb; ML26t; MD38t; ML38t; ML36t; MD37t; ML37t; Qo1; Ro6; MD21; MP34	-	Pu92	if APP-P2 clear	240s (APP-P2 occupied) / 90s (if train entered route)	OS37t	OS37t + 90"	OS37t	OS37t + 90"	
282		2T track	P2-Qo2.2	Pu92	Qo2 (PP S35)		Pu92 ⊛/⊙ if Qo2 ●; Pu92 ⊛/☼ if Qo2 ⊛/⊙ or ⊛/☼			3	35		S8t+; S9t-; S13tb-; S13ta-; S15tb-; S15ta+; S26t-: S34tb-; S34ta+; S37t-	S21-; S28b-; S28a-; S35+	S5t+; S23tb+; S27t-	S12-; S15a+; S29a+; S34+		OuP2	-	OuP2; OS8t; OS9t; OS13t; OS15t; OS26t; OS34t; OS37t; OK2(T)	OS21; OS28,35,UKR4	OuP6; OuA1; OS36t; OS38t	-	-	-	[Pu92]; Pu96; Au91; Po2; Po3; Po4; PTo5; PTo4; PTo3; PTo2; PTo1; ML13tb; ML13ta; ML15tb; ML26t; MD38t; ML38t; ML36t; MD37t; ML37t; Qo1; MD21	Ro7; MP39	Pu92	if APP-P2 clear	240s (APP-P2 occupied) / 90s (if train entered route)	OS37t	OS37t + 90"	OS37t	OS37t + 90"	
283		3T track	P2-Qo3.1	Pu92	Qo3 (PP S23)		Pu92 ⊛/⊙ if Qo3 ●; Pu92 ⊛/☼ if Qo3 ⊛/⊙ or ⊛/☼			3	35		S8t+; S9t-; S13tb-; S13ta-; S15tb-; S15ta+; S26t-: S34tb-; S34ta-; S36t+	S12-; S23-	S5t+; S23tb+; S27t-	S9a+; S28b-		OuP2	-	OuP2; OS8t; OS9t; OS13t; OS15t; OS26t; OS34t; OS36t; OK3(T)	OS12,22; OS15,23,UKR2; OK4b(T)	OuP6; OuA1; OS37t; OS38t	-	-	-	[Pu92]; Pu96; Au91; Po2; Po3; Po4; PTo5; PTo4; PTo2; PTo1; PTo3; ML13tb; ML13ta; ML15tb; ML26t; MD38t; ML38t; ML37t; MD37t; ML36t; Qo4; MD15b	Ro7; MP39	Pu92	if APP-P2 clear	240s (APP-P2 occupied) / 90s (if train entered route)	OS36t	OS36t + 90"	OS36t	OS36t + 90"	
284		3T track	P2-Qo3.2	Pu92	Qo3 (PP S34)		Pu92 ⊛/⊙ if Qo3 ●; Pu92 ⊛/☼ if Qo3 ⊛/⊙ or ⊛/☼			3	35		S8t+; S9t-; S13tb-; S13ta-; S15tb-; S15ta+; S26t-: S34tb-; S34ta-; S36t+	S12+; S22+; S28b+; S28a+; S34-	S5t+; S23tb+; S27t-	S15a+; S23+; S19-; S20+; S39+		OuP2	-	OuP2; OS8t; OS9t; OS13t; OS15t; OS26t; OS34t; OS36t; OK3(T)	OS12,22; OS28,35,UKR4; OS34	OuP6; OuA1; OS37t; OS38t	OS21	-	-	[Pu92]; Pu96; Au91; Po2; Po3; Po4; PTo5; PTo4; PTo2; PTo1; PTo3; ML13tb; ML13ta; ML15tb; ML26t; MD38t; ML38t; ML37t; MD37t; ML36t; Qo1; Qo2; Ro6; MD21; ML21; MP34	-	Pu92	if APP-P2 clear	240s (APP-P2 occupied) / 90s (if train entered route)	OS36t	OS36t + 90"	OS36t	OS36t + 90"	
285		4T track	P2-Qo4.1	Pu92	Qo4 (PP S23)		Pu92 ⊛/⊙ if Qo4 ●; Pu92 ⊛/☼ if Qo4 ⊛/⊙ or ⊛/☼			3	35		S8t+; S9t-; S13tb-; S13ta-; S15tb-; S15ta+; S26t-: S34tb-; S34ta-; S36t-; S38t-	S15b+; S15a+; S23+	S5t+; S23tb+; S27t-	S9a+; S12+; S22+		OuP2	-	OuP2; OS8t; OS9t; OS13t; OS15t; OS26t; OS34t; OS36t; OS38t; OK4a(T)	OS15,23,UKR2; OK4b(T)	OuP6; OuA1; OS37t	-	-	-	[Pu92]; Pu96; Au91; Po2; Po3; Po4; PTo5; PTo3; PTo2; PTo1; PTo4; ML13tb; ML13ta; ML15tb; ML26t; ML37t; MD37t; ML36t; MD38t; ML38t	Ro7; MP39	Pu92	if APP-P2 clear	240s (APP-P2 occupied) / 90s (if train entered route)	OS38t	OS38t + 90"	OS38t	OS38t + 90"	
286		4T track	P2-Qo4.2	Pu92	Qo4 (PP S34)		Pu92 ⊛/⊙ if Qo4 ●; Pu92 ⊛/☼ if Qo4 ⊛/⊙ or ⊛/☼			3	35		S8t+; S9t-; S13tb-; S13ta-; S15tb-; S15ta+; S26t-: S34tb-; S34ta-; S36t-; S38t-	S15b+; S15a-; S22-; S28b+; S28a+; S34-	S5t+; S23tb+; S27t-	S9a+; S19-; S20+;		OuP2	-	OuP2; OS8t; OS9t; OS13t; OS15t; OS26t; OS34t; OS36t; OS38t; OK4a(T)	OS15,23,UKR2; OS12,22; OS28,35,UKR4; OS34	OuP6; OuA1; OS37t	OS21; OK4b(T); OS39	-	-	[Pu92]; Pu96; Au91; Po2; Po3; Po4; PTo5; PTo3; PTo2; PTo1; PTo4; ML13tb; ML13ta; ML15tb; ML26t; ML37t; MD37t; ML36t; MD38t; ML38t; Qo1; Qo2; Qo3; Ro6; Ro7; MD21; ML21; MP12; MP34; MP39	-	Pu92	if APP-P2 clear	240s (APP-P2 occupied) / 90s (if train entered route)	OS38t	OS38t + 90"	OS38t	OS38t + 90"	
287		5T track	P2-Qo5.1	Pu92	Qo5 (PP S23)		Pu92 ⊛/⊙ if Qo5 ●; Pu92 ⊛/☼ if Qo5 ⊛/⊙ or ⊛/☼			3	35		S8t+; S9t-; S13tb-; S13ta-; S15tb-; S15ta+; S26t-: S34tb-; S34ta-; S36t-; S38t+	S9b+; S9a-; S15b-; S15a+; S23+	S5t+; S23tb+; S27t-	S63t-; S64t-; ISK4+; S12+; S22+		OuP2	-	OuP2; OS8t; OS9t; OS13t; OS15t; OS26t; OS34t; OS36t; OS38t; OK5(T)	OS9; OS15,23,UKR2; OK4b(T)	OuP6; OuA1; OS37t	-	-	-	[Pu92]; Pu96; Au91; Po2; Po3; Po4; PTo4; PTo3; PTo2; PTo1; PTo5; ML13tb; ML13ta; ML15tb; ML26t; ML37t; MD37t; ML36t; ML38t; MD38t; Qo4; MD15b	Ro7; MP39	Pu92	if APP-P2 clear	240s (APP-P2 occupied) / 90s (if train entered route)	OS38t	OS38t + 90"	OS38t	OS38t + 90"	
288		5T track	P2-Qo5.2	Pu92	Qo5 (PP S34)		Pu92 ⊛/⊙ if Qo5 ●; Pu92 ⊛/☼ if Qo5 ⊛/⊙ or ⊛/☼			3	35		S8t+; S9t-; S13tb-; S13ta-; S15tb-; S15ta+; S26t-: S34tb-; S34ta-; S36t-; S38t+	S9b+; S9a-; S15b-; S15a-; S22-; S28b+; S28a+; S34-	S5t+; S23tb+; S27t-	S63t-; S64t-; ISK4+; S19-; S20+		OuP2	-	OuP2; OS8t; OS9t; OS13t; OS15t; OS26t; OS34t; OS36t; OS38t; OK5(T)	OS9; OS15,23,UKR2; OS12,22; OS28,35,UKR4; OS34	OuP6; OuA1; OS37t	OS21; OK4b(T); OS39	-	-	[Pu92]; Pu96; Au91; Po2; Po3; Po4; PTo4; PTo3; PTo2; PTo1; PTo5; ML13tb; ML13ta; ML15tb; ML26t; ML37t; MD37t; ML36t; ML38t; MD38t; Qo1; Qo2; Qo3; Qo4; Ro6; Ro7; MD21; ML21; MP12; MD15b; MP34; MP39	-	Pu92	if APP-P2 clear	240s (APP-P2 occupied) / 90s (if train entered route)	OS38t	OS38t + 90"	OS38t	OS38t + 90"	
289		6T track	P2-Qo6	Pu92	Qo6		Pu92 ⊛/⊙ if Qo6 ●; Pu92 ⊛/☼ if Qo6 ⊛/⊙ or ⊛/☼			3	35		S8t+; S9t-; S13tb-; S13ta-; S15tb-; S15ta-; S23tb-; S23ta+; S27t-; S39t-; S40t+	S50t+; S55t+; S60t+	S5t+; ISK2t+	-		OuP2	-	OuP2; OS8t; OS9t; OS13t; OS15t; OS23t; OS27t; OS39t; OS40t; OK6(T)	OS50t; OS55t; OS60t	OuP6; OuA1; OS26t; OS34t; OS37t; OS36t; OS38t; OS29t; OS32t; OS31t; OS35t	OS49t; OS52t; OS53t; OS57t	-	-	[Pu92]; Pu96; Au91; Po2; Po3; Po4; PTo1; PTo2; PTo3; PTo4; PTo5; PTo6; PTo7; PTo8; PTo9; PTo10; PTo11; PTo12; PTo13; ML13tb; ML13ta; ML15tb; ML26t; ML37t; MD37t; ML36t; ML38t; MD38t; ML40t; MD40t; MD39t; ML32t; MD32t; ML31t; ML35t; MD35t; MD49t; ML49t; ML55t; MD52t; ML52t; MD53t; ML53t; Qo7; Qo8; Qo9; Qo10; Qo11; Qo12; Qo13	Ro6; Ro7; MP34; MP39; MD9a; ML8; MD8	Pu92	if APP-P2 clear	240s (APP-P2 occupied) / 90s (if train entered route)	OS40t	OS40t + 90"	OS40t	OS40t + 90"	
290		7T track	P2-Qo7	Pu92	Qo7		Pu92 ⊛/⊙ if Qo7 ●; Pu92 ⊛/☼ if Qo7 ⊛/⊙ or ⊛/☼			3	35		S8t+; S9t-; S13tb-; S13ta-; S15tb-; S15ta-; S23tb-; S23ta+; S27t-; S39t-; S40t-	S49t+; S50t-; S55t+; S60t+	S5t+; ISK2t+	-		OuP2	-	OuP2; OS8t; OS9t; OS13t; OS15t; OS23t; OS27t; OS39t; OS40t; OK7(T)	OS49t; OS50t; OS55t; OS60t	OuP6; OuA1; OS26t; OS34t; OS37t; OS36t; OS38t; OS29t; OS32t; OS31t; OS35t	OS52t; OS53t; OS57t	-	-	[Pu92]; Pu96; Au91; Po2; Po3; Po4; PTo1; PTo2; PTo3; PTo4; PTo5; PTo6; PTo7; PTo8; PTo9; PTo10; PTo11; PTo12; PTo13; ML13tb; ML13ta; ML15tb; ML26t; ML37t; MD37t; ML36t; ML38t; MD38t; ML40t; MD40t; MD39t; ML32t; MD32t; ML31t; ML35t; MD35t; MD50t; ML49t; ML55t; MD52t; ML52t; MD53t; ML53t; Qo6; Qo8; Qo9; Qo10; Qo11; Qo12; Qo13	Ro6; Ro7; MP34; MP39; MD9a; ML8; MD8	Pu92	if APP-P2 clear	240s (APP-P2 occupied) / 90s (if train entered route)	OS40t	OS40t + 90"	OS40t	OS40t + 90"	
291		8T track	P2-Qo8	Pu92	Qo8		Pu92 ⊛/⊙ if Qo8 ●; Pu92 ⊛/☼ if Qo8 ⊛/⊙ or ⊛/☼			3	35		S8t+; S9t-; S13tb-; S13ta-; S15tb-; S15ta-; S23tb-; S23ta+; S27t-; S39t+	S49t-; S50t-; S55t+; S60t+	S5t+; ISK2t+	-		OuP2	-	OuP2; OS8t; OS9t; OS13t; OS15t; OS23t; OS27t; OS39t; OK8(T)	OS49t; OS50t; OS55t; OS60t	OuP6; OuA1; OS26t; OS34t; OS37t; OS36t; OS38t; OS29t; OS32t; OS31t; OS35t; OS40t	OS52t; OS53t; OS57t	-	-	[Pu92]; Pu96; Au91; Po2; Po3; Po4; PTo1; PTo2; PTo3; PTo4; PTo5; PTo6; PTo7; PTo8; PTo9; PTo10; PTo11; PTo12; PTo13; ML13tb; ML13ta; ML15tb; ML26t; ML37t; MD37t; ML36t; ML38t; MD38t; ML40t; MD40t; MD39t; ML32t; MD32t; ML31t; ML35t; MD35t; MD50t; MD49t; ML55t; MD52t; ML52t; MD53t; ML53t; Qo6; Qo7; Qo9; Qo10; Qo11; Qo12; Qo13	Ro6; Ro7; MP34; MP39; MD9a; ML8; MD8	Pu92	if APP-P2 clear	240s (APP-P2 occupied) / 90s (if train entered route)	OS39t	OS39t + 90"	OS39t	OS39t + 90"	
292		9T track	P2-Qo9	Pu92	Qo9		Pu92 ⊛/⊙ if Qo9 ●; Pu92 ⊛/☼ if Qo9 ⊛/⊙ or ⊛/☼			-	50		S8t+; S9t-; S13tb-; S13ta-; S15tb-; S15ta-; S23tb-; S23ta-; S29t+; S32t+	S55t-; S60t+	S5t+; ISK2t+	-		OuP2	-	OuP2; OS8t; OS9t; OS13t; OS15t; OS23t; OS29t; OS32t; OK9(T)	OS55t; OS60t	OuP6; OuA1; OS26t; OS27t; OS34t; OS37t; OS36t; OS38t; OS39t; OS40t; OS31t; OS35t	OS49t; OS50t; OS52t; OS53t; OS57t	-	-	[Pu92]; Pu96; Au91; Po2; Po3; Po4; PTo1; PTo2; PTo3; PTo4; PTo5; PTo6; PTo7; PTo8; PTo9; PTo10; PTo11; PTo12; PTo13; ML13tb; ML13ta; ML15tb; ML26t; ML37t; MD37t; ML36t; ML38t; MD38t; ML40t; MD40t; MD39t; ML32t; MD32t; ML31t; ML35t; MD35t; MD50t; MD49t; ML49t; MD52t; ML52t; MD53t; ML53t; Qo6; Qo7; Qo8; Qo10; Qo11; Qo12; Qo13	Ro6; Ro7; MP34; MP39; MD9a; ML8; MD8	Pu92	if APP-P2 clear	240s (APP-P2 occupied) / 90s (if train entered route)	OS32t	OS32t + 90"	OS32t	OS32t + 90"	
293		10T track	P2-Qo10	Pu92	Qo10		Pu92 ⊛/⊙ if Qo10 ●; Pu92 ⊛/☼ if Qo10 ⊛/⊙ or ⊛/☼			-	50		S8t+; S9t-; S13tb-; S13ta-; S15tb-; S15ta-; S23tb-; S23ta-; S29t+; S32t-	S52t+; S57t+; S60t-	S5t+; ISK2t+	-		OuP2	-	OuP2; OS8t; OS9t; OS13t; OS15t; OS23t; OS29t; OS32t; OK10(T)	OS52t; OS57t; OS60t	OuP6; OuA1; OS26t; OS27t; OS34t; OS37t; OS36t; OS38t; OS39t; OS40t; OS31t; OS35t	OS49t; OS50t; OS53t; OS55t	-	-	[Pu92]; Pu96; Au91; Po2; Po3; Po4; PTo1; PTo2; PTo3; PTo4; PTo5; PTo6; PTo7; PTo8; PTo9; PTo10; PTo11; PTo12; PTo13; ML13tb; ML13ta; ML15tb; ML26t; ML37t; MD37t; ML36t; ML38t; MD38t; ML40t; MD40t; MD39t; ML32t; MD32t; ML31t; ML35t; MD35t; MD50t; MD49t; ML49t; ML55t; ML52t; MD53t; ML53t; Qo6; Qo7; Qo8; Qo9; Qo11; Qo12; Qo13	Ro6; Ro7; MP34; MP39; MD9a; ML8; MD8	Pu92	if APP-P2 clear	240s (APP-P2 occupied) / 90s (if train entered route)	OS32t	OS32t + 90"	OS32t	OS32t + 90"	
294		11T track	P2-Qo11	Pu92	Qo11		Pu92 ⊛/⊙ if Qo11 ●; Pu92 ⊛/☼ if Qo11 ⊛/⊙ or ⊛/☼			-	50		S8t+; S9t-; S13tb-; S13ta-; S15tb-; S15ta-; S23tb-; S23ta-; S29t-; S31t+	S52t-; S57t+; S60t-	S5t+; ISK2t+	-		OuP2	-	OuP2; OS8t; OS9t; OS13t; OS15t; OS23t; OS29t; OS31t; OK11(T)	OS52t; OS57t; OS60t	OuP6; OuA1; OS26t; OS27t; OS34t; OS37t; OS36t; OS38t; OS39t; OS40t; OS32t; OS35t	OS49t; OS50t; OS53t; OS55t	-	-	[Pu92]; Pu96; Au91; Po2; Po3; Po4; PTo1; PTo2; PTo3; PTo4; PTo5; PTo6; PTo7; PTo8; PTo9; PTo10; PTo11; PTo12; PTo13; ML13tb; ML13ta; ML15tb; ML26t; ML37t; MD37t; ML36t; ML38t; MD38t; ML40t; MD40t; MD39t; ML32t; MD32t; ML31t; ML35t; MD35t; MD50t; MD49t; ML49t; ML55t; MD52t; MD53t; ML53t; Qo6; Qo7; Qo8; Qo9; Qo10; Qo12; Qo13	Ro6; Ro7; MP34; MP39; MD9a; ML8; MD8	Pu92	if APP-P2 clear	240s (APP-P2 occupied) / 90s (if train entered route)	OS31t	OS31t + 90"	OS31t	OS31t + 90"	
295		12T track	P2-Qo12	Pu92	Qo12		Pu92 ⊛/⊙ if Qo12 ●; Pu92 ⊛/☼ if Qo12 ⊛/⊙ or ⊛/☼			-	50		S8t+; S9t-; S13tb-; S13ta-; S15tb-; S15ta-; S23tb-; S23ta-; S29t-; S31t-; S35t-	S53t-; S57t-; S60t-	S5t+; ISK2t+	-		OuP2	-	OuP2; OS8t; OS9t; OS13t; OS15t; OS23t; OS29t; OS31t; OS35t; OK12(T)	OS53t; OS57t; OS60t	OuP6; OuA1; OS26t; OS27t; OS34t; OS37t; OS36t; OS38t; OS39t; OS40t; OS32t	OS49t; OS50t; OS52t; OS55t	-	-	[Pu92]; Pu96; Au91; Po2; Po3; Po4; PTo1; PTo2; PTo3; PTo4; PTo5; PTo6; PTo7; PTo8; PTo9; PTo10; PTo11; PTo12; PTo13; ML13tb; ML13ta; ML15tb; ML26t; ML37t; MD37t; ML36t; ML38t; MD38t; ML40t; MD40t; MD39t; ML32t; MD32t; ML31t; ML35t; MD35t; MD50t; MD49t; ML49t; ML55t; MD52t; ML52t; ML53t; Qo6; Qo7; Qo8; Qo9; Qo10; Qo11; Qo13	Ro6; Ro7; MP34; MP39; MD9a; ML8; MD8	Pu92	if APP-P2 clear	240s (APP-P2 occupied) / 90s (if train entered route)	OS35t	OS35t + 90"	OS35t	OS35t + 90"	
296		13T track	P2-Qo13	Pu92	Qo13		Pu92 ⊛/⊙ if Qo13 ●; Pu92 ⊛/☼ if Qo13 ⊛/⊙ or ⊛/☼			-	50		S8t+; S9t-; S13tb-; S13ta-; S15tb-; S15ta-; S23tb-; S23ta-; S29t-; S31t-; S35t+	S53t+; S57t-; S60t-	S5t+; ISK2t+	-		OuP2	-	OuP2; OS8t; OS9t; OS13t; OS15t; OS23t; OS29t; OS31t; OS35t	OS53t; OS57t; OS60t	OuP6; OuA1; OS26t; OS27t; OS34t; OS37t; OS36t; OS38t; OS39t; OS40t; OS32t	OS49t; OS50t; OS52t; OS55t	-	-	[Pu92]; Pu96; Au91; Po2; Po3; Po4; PTo1; PTo2; PTo3; PTo4; PTo5; PTo6; PTo7; PTo8; PTo9; PTo10; PTo11; PTo12; PTo13; ML13tb; ML13ta; ML15tb; ML26t; ML37t; MD37t; ML36t; ML38t; MD38t; ML40t; MD40t; MD39t; ML32t; MD32t; ML31t; ML35t; MD35t; MD50t; MD49t; ML49t; ML55t; MD52t; ML52t; MD53t; Qo6; Qo7; Qo8; Qo9; Qo10; Qo11; Qo12	Ro6; Ro7; MP34; MP39; MD9a; ML8; MD8	Pu92	if APP-P2 clear	240s (APP-P2 occupied) / 90s (if train entered route)	OS35t	OS35t + 90"	OS35t	OS35t + 90"	

Пројектант / Designer:
Институт Михајло Пупин доо
Волгина 15, 11000 Београд
www.pupin.rs

Инвеститор / Investor:
Инфраструктура железнице Србије а.д.
Немањина 6, 11000 Београд
www.infrazs.rs

Извођач / Contractor: Конзорцијум / Joint Venture:
China Railway International Co., Ltd.
Serbia Ogranak Beograd
Rajka Mitića 8, 11000 Beograd
China Communication Construction Co.Ltd.
Serbia Ogranak Beograd-Savski Venac
Paje Adamova 2, 11000 Beograd

Подизвођач / Subcontractor:
CRSC International Co., LTD.
Ogranak Beograd,
Omladinskih brigada 21, 11070 Novi Beograd

Објекат / Project:
Пруга Београд - Суботица - државна граница (Келебија), ДЕОНИЦА ПРУГЕ НОВИ САД - СУБОТИЦА - ДРЖАВНА ГРАНИЦА (КЕЛЕБИЈА), у Новом Саду, Кисачу, Степановићеву, Змајеву, Врбасу, Ловћенцу, Малом Иђошу, Бачкој Тополи, Жеднику, Наумовићеву и Суботици, у катастарским општинама наведеним на насловној страни техничке документације и на катастарским парцелама према списку приложеном у Главној свесци /

Belgrade - Subotica - State border (Kelebija) railway line, SECTION NOVI SAD - SUBOTICA STATE BORDER (KELEBIJA), at Novi Sad, Kisač, Stepanovićevo, Zmajevo, Vrbas, Lovćenac, Mali Idjoš, Bačka Topola, Žednik, Naumovićevo and Subotica, in cadastral municipalities listed on the cover page of this Design, on cadastral plots listed in General Volume

Врста техничке документације / Technical documentation type:
ПИО/ABD Пројекат изведеног објекта / As-built Design

Ознака и назив дела Пројекта / Designation and name of the part of design:
5/1.23 Осигурање железничке станице Суботица / Signalling/interlocking systems in Subotica railway station

Назив цртежа / Drawing name:
Табела зависности /
Table of dependencies

Одговорни пројектант / Responsible designer:
Ђорђе Максимовић, дипл.инж.ел.
Број лиценце / License number: 353 P422 17

Сарадници / Associates:
Владимир Бошковић, инж.маш.
Марко Ралић, дипл.ел.инж.

Број Пројекта / Design number: TC.700.255-5/1.23
Датум / Date: Септембар / September 2024.
Размера / Scale: -
Број цртежа / Drawing number: TS.700.255-5/1.23-C02

Р. бр. вожње	ГЛАВНЕ – СМЕР ВОЖЊЕ	ОЗНАКА ВОЖЊЕ	КОМАНДЕ ЗА ПУТЕВЕ ВОЖЊЕ СА ЕЛЕКТРОНСКЕ ПОСТАВНИЦЕ (тастатура или миш) – старт	циљ	РИЗИЧНА ФУНКЦИЈА	ПОЈАМ НА СИГНАЛУ	ГРАНИЧНИ КОЛОС. И МАНЕВАРСКИ СИГНАЛИ У ПУТУ ВОЖЊЕ	ПОКАЗИВАЧ ПРАВЦА	ПОКАЗИВАЧ БРЗИНЕ	ДОПУШТЕНА БРЗИНА (km/h)	ДОДАТНИ УСЛОВИ	СКРЕТНИЦЕ У ПУТУ ВОЖЊЕ	СКРЕТНИЦЕ У ПУТУ ПРЕТРЧАВАЊА	СКРЕТНИЦЕ У БОЧНОЈ ЗАШТИТИ – пута вожње	пута претрч.	ЗАВИСНОСТ СА ПП	ОДСЕК ЗА ОБАРАЊЕ СИГНАЛА – стартни сигнал (заузимањем одсека)	међусигнал (ослобађањем одсека)	ОДСЕЦИ У ПУТУ ВОЖЊЕ	ОДСЕЦИ У ПУТУ ПРЕТРЧАВ.	ОДСЕЦИ У БОЧНОЈ ЗАШТИТИ – пута вожње	пута претрч.	АПБ ИЛИ МЕЂУСТАНИЧ. ОДСЕК	СМЕР ПРИВОЛЕ	СИГНАЛИ ЧИЈИ СЕ ПОЈАМ МОРА КОНТРОЛИСАТИ: ДА БУДЕ "СТОЈ"	ДА НЕ БУДЕ ТАМАН	ПРИНУДНО РАЗРЕШЕЊЕ – СИГНАЛ МОРА БИТИ НА СТОЈ	БЕЗ ВРЕМ. КАШЊЕЊА	ВРЕМЕ КАШЊЕЊА	ВОЗНО РАЗРЕШЕЊЕ - ОДСЕК КОЈИ РАЗРЕШАВА – У ПУТУ ВОЖЊЕ	У ПУТУ ПРЕТРЧАВАЊА	У БОЧНОЈ ЗАШТИТИ – пута вожње	пута претрч.	РАЗРЕШЕЊЕ ЗАВИСНОСТИ СА ПП

УСЛОВИ ЗА ПОСТАВЉАЊЕ И ОДРЖАВАЊЕ ПУТА ВОЖЊЕ (колоне 7–18); УСЛОВИ ЗА ПОТПУНО РАЗРЕШЕЊЕ ПУТА ВОЖЊЕ (колоне 19–25)

* КОЛОНА 4: Додатна опција (подмени) старта пута вожње из разлога разликовања пута вожње.

** КОЛОНА 4: Додатна опција подменија циља пута вожње из разлога разликовања пута претрчавања.

* COLUMN 4: Additional option (in submenu) of start of the route for the reason of making difference between similar routes.

** COLUMN 4: Additional option (in submenu) of end of the route for the reason of making difference between overlaps.

☐ КОЛОНА 13, КОЛОНА 18: уоквирени су елементи које није могуће трајно контролисати али их је потребно проверити у тренутку постављања пута вожње.

☐ COLUMNS 13,18: elements that can't be permanently controlled, but should be checked before setting the route

CONDITIONS FOR SETTING AND LOCKING OF THE TRAFFIC ROUTE (columns 7–18); CONDITIONS FOR ROUTE RELEASE, OR PART OF THE ROUTE (columns 19–25)

☐ This symbol means the elements that can not be permanently controlled, but should be checked before setting the route or give the proceed aspect

1 Nr. of route	2	2 ROUTE DIRECTION	3 ROUTE LABEL	4 TRAIN ROUTE COMMANDS FROM HMI – START	END	RISKY FUNCTION	5 SIGNAL ASPECT	TRACK LIMIT AND SHUNTING SIGNALS IN TRAIN ROUTE	ROUTE INDICATOR	SPEED INDICATOR	6 ALLOWED SPEED (km/h)	7 ADDITIONAL CONDITIONS	8 POINTS AND DERAILERS IN THE ROUTE	9 POINTS AND DERAILERS IN THE OVERLAP	10 POINTS AND DERAILERS IN FLANK PROTECTION – OF ROUTE	OF OVERLAP	11 LEVEL CROSS. DEPENDENCY	12 SECTIONS FOR SIGNAL RELEASE – START SIGNAL (OCCUPIED THE TARGET SECTION)	INTERMEDIATE SIGNAL (CLEAR THE TARGET SECTION)	13 SECTIONS IN THE ROUTE	14 SECTIONS IN THE OVERLAP	15 SECTIONS IN THE FLANK PROTECTION – OF ROUTE	OF OVERLAP	16 AB OR INTERSTATION SECTION	17 CONSENT DIRECTION	18 SIGNALS TO BE CONTROLLED – ON "STOP"	NOT TO BE DARK	19 FORCED RELEASE – SIGNAL MUST BE ON STOP	20 WITHOUT DELAY WHEN SECTION IS FREE	21 DELAY TIME WHEN SECTION IS OCCUPIED	22 RELEASE BY TRAIN - CORRESPONDING SECTIONS – IN THE ROUTE	23 IN THE OVERLAP	24 IN THE FLANK PROTECTION – OF ROUTE	OF OVERLAP	25 RELEASE OF LEV.CROSS. DEPENDENCY
297	HOME ROUTES (NOVI SAD - left track)	L track	P4-Q4	Pu94	Qu94		Pu94 if Qu94 ● / Pu94 if Qu94 … or … / Pu94 if Qu94 … or … or …			-	max.		S4t+; S5t+	-	S2t-; S8t+	-		OuP4	-	OuP4; OS4t; OS5t; OKLa	OKLb	-	-	-	-	[Pu94] Po1	Ro1; Ro2; Ro3; Ro4; Ro5; Ro6; Ro7; MP24; ML14; MP25; ML30a; MD30a; MP34; MP39; MP6; MP7	Pu94	if APP-P4 clear	240s (APP-P4 occupied); 90s (if train entered route)	OS5t	OS5t + 50"	OS5t	OS5t + 50"	
298		D track	P4-Q2	Pu94	Qu92		Pu94 if Qu92 ● / Pu94 if Qu92 … or … or … / Pu94 if Qu92 … or … or …			-	50		S4t+; S5t-: S8t-; S9t+	-	S2t-; S13tb+	-		OuP4	-	OuP4; OS4t; OS5t; OS8t OS9t; OKDa	OKDb	OuP2	-	-	-	[Pu94] Pu92; Po1; Po2	Ro1; Ro2; Ro3; Ro4; Ro5; Ro6; Ro7; MP24; ML14; MP25; ML30a; MD30a; MP34; MP39; MP6; MP7	Pu94	if APP-P4 clear	240s (APP-P4 occupied); 90s (if train entered route)	OS9t	OS9t + 90"	OS9t	OS9t + 90"	
299		S track	P4-Q6	Pu94	Qu96		Pu94 if Qu96 ● / Pu94 if Qu96 … or … or …			3	35		S4t+; S5t-; S8t-; S9t-; S13tb-; S13ta+	-	S2t-; S15tb+	-		OuP4	-	OuP4; OS4t; OS5t; OS8t; OS9t; OS13t; OKSa	OKSb	OuP2; OuP6	-	-	-	[Pu94] Pu92; Pu96; Po1; Po2; Po3; ML13tb; ML13ta	Ro3; Ro4; Ro5; Ro6; Ro7; MP25; ML30a; MD30a; MP34; MP39; MP6	Pu94	if APP-P4 clear	240s (APP-P4 occupied); 90s (if train entered route)	OS13t	OS13t + 90"	OS13t	OS13t + 90"	
300		H track	P4-Q8	Pu94	Qu98		Pu94 if Qu98 ● / Pu94 if Qu98 … or …			3	35		S4t+; S5t-; S8t1; S9t-; S13tb-; S13ta-; S15tb-; S15ta+; S26t+	-	S2t-; S23tb+; S34tb+	-		OuP4	-	OuP4; OS4t; OS5t; OS8t; OS9t; OS13t; OS15t; OS26t; OKHa	OKHb	OuP2; OuP6; OuA1	-	-	-	[Pu94] Pu92; Pu96; Au91; Po1; Po2; Po3; Po4; ML13tb; ML13ta; ML15tb; ML26t	Ro4; Ro5; Ro6; Ro7; ML30a; MD30a; MP34; MP39	Pu94	if APP-P4 clear	240s (APP-P4 occupied); 90s (if train entered route)	OS26t	OS26t + 90"	OS26t	OS26t + 90"	
301		1T track	P4-Qo1.1	Pu94	Qo1 (PP S34)		Pu94 if Qo1 ● / Pu94 if Qo1 … or …			3	35		S4t+; S5t-; S8t-; S9t-; S13tb-; S13ta-; S15tb-; S15ta+; S26t-; S34tb-; S34ta+; S37t+	S21+; S28b-; S28a+; S34-	S2t-; S23tb+; S27t-	S12-; S15a+; S19-; S20+; S39+		OuP4	-	OuP4; OS4t; OS5t; OS8t; OS9t; OS13t; OS15t; OS26t; OS34t; OS37t; OK1(T)	OS21; OS28,35,UKR4; OS34	OuP2; OuP6; OuA1; OS36t; OS38t	-	-	-	[Pu94] Pu92; Pu96; Au91; Po1; Po2; Po3; Po4; PTo5; PTo4; PTo3; PTo2; PTo1; ML13tb; ML13ta; ML15tb; ML26t; MD38t; ML38t; ML36t; MD37t; ML37t; Qo2; Ro6; ML21; MP34	-	Pu94	if APP-P4 clear	240s (APP-P4 occupied); 90s (if train entered route)	OS37t	OS37t + 90"	OS37t	OS37t + 90"	
302		1T track	P4-Qo1.2	Pu94	Qo1 (PP S35)		Pu94 if Qo1 ● / Pu94 if Qo1 … or …			3	35		S4t+; S5t-; S8t-; S9t-; S13tb-; S13ta-; S15tb-; S15ta+; S26t-; S34tb-; S34ta+; S37t+	S21+; S28b-; S28a-; S35+	S2t-; S23tb+; S27t-	S12-; S15a+; S29a+; S34+		OuP4	-	OuP4; OS4t; OS5t; OS8t; OS9t; OS13t; OS15t; OS26t; OS34t; OS37t; OK1(T)	OS21; OS28,35,UKR4	OuP2; OuP6; OuA1; OS36t; OS38t	-	-	-	[Pu94] Pu92; Pu96; Au91; Po1; Po2; Po3; Po4; PTo5; PTo4; PTo3; PTo2; PTo1; ML13tb; ML13ta; ML15tb; ML26t; MD38t; ML38t; ML36t; MD37t; ML37t; Qo2; ML21	Ro7; MP39	Pu94	if APP-P4 clear	240s (APP-P4 occupied); 90s (if train entered route)	OS37t	OS37t + 90"	OS37t	OS37t + 90"	
303		2T track	P4-Qo2.1	Pu94	Qo2 (PP S34)		Pu94 if Qo2 ● / Pu94 if Qo2 … or …			3	35		S4t+; S5t-; S8t-; S9t-; S13tb-; S13ta-; S15tb-; S15ta+; S26t-; S34tb-; S34ta+; S37t-	S21-; S28b-; S28a+; S34-	S2t-; S23tb+; S27t-	S12-; S15a+; S19-; S20+; S39+		OuP4	-	OuP4; OS4t; OS5t; OS8t; OS9t; OS13t; OS15t; OS26t; OS34t; OS37t; OK2(T)	OS21; OS28,35,UKR4; OS34	OuP2; OuP6; OuA1; OS36t; OS38t	-	-	-	[Pu94] Pu92; Pu96; Au91; Po1; Po2; Po3; Po4; PTo5; PTo4; PTo3; PTo2; PTo1; ML13tb; ML13ta; ML15tb; ML26t; MD38t; ML38t; ML36t; MD37t; ML37t; Qo1; Ro6; MD21; MP34	-	Pu94	if APP-P4 clear	240s (APP-P4 occupied); 90s (if train entered route)	OS37t	OS37t + 90"	OS37t	OS37t + 90"	
304		2T track	P4-Qo2.2	Pu94	Qo2 (PP S35)		Pu94 if Qo2 ● / Pu94 if Qo2 … or …			3	35		S4t+; S5t-; S8t-; S9t-; S13tb-; S13ta-; S15tb-; S15ta+; S26t-; S34tb-; S34ta+; S37t-	S21-; S28b-; S28a-; S35+	S2t-; S23tb+; S27t-	S12-; S15a+; S29a+; S34+		OuP4	-	OuP4; OS4t; OS5t; OS8t; OS9t; OS13t; OS15t; OS26t; OS34t; OS37t; OK2(T)	OS21; OS28,35,UKR4	OuP2; OuP6; OuA1; OS36t; OS38t	-	-	-	[Pu94] Pu92; Pu96; Au91; Po1; Po2; Po3; Po4; PTo5; PTo4; PTo3; PTo2; PTo1; ML13tb; ML13ta; ML15tb; ML26t; MD38t; ML38t; ML36t; MD37t; ML37t; Qo1; MD21	Ro7; MP39	Pu94	if APP-P4 clear	240s (APP-P4 occupied); 90s (if train entered route)	OS37t	OS37t + 90"	OS37t	OS37t + 90"	
305		3T track	P4-Qo3.1	Pu94	Qo3 (PP S23)		Pu94 if Qo3 ● / Pu94 if Qo3 … or …			3	35		S4t+; S5t-; S8t-; S9t-; S13tb-; S13ta-; S15tb-; S15ta+; S26t-; S34tb-; S34ta-; S36t+	S12-; S23-	S2t-; S23tb+; S27t-	S9a+; S28b-		OuP4	-	OuP4; OS4t; OS5t; OS8t; OS9t; OS13t; OS15t; OS26t; OS34t; OS36t; OK3(T)	OS12,22; OS15,23,UKR2; OK4b(T)	OuP2; OuP6; OuA1; OS37t; OS38t	-	-	-	[Pu94] Pu92; Pu96; Au91; Po1; Po2; Po3; Po4; PTo5; PTo4; PTo2; PTo1; PTo3; ML13tb; ML13ta; ML15tb; ML26t; MD38t; ML38t; ML37t; MD37t; ML36t; Qo4; MD15b	Ro7; MP39	Pu94	if APP-P4 clear	240s (APP-P4 occupied); 90s (if train entered route)	OS36t	OS36t + 90"	OS36t	OS36t + 90"	
306		3T track	P4-Qo3.2	Pu94	Qo3 (PP S34)		Pu94 if Qo3 ● / Pu94 if Qo3 … or …			3	35		S4t+; S5t-; S8t-; S9t-; S13tb-; S13ta-; S15tb-; S15ta+; S26t-; S34tb-; S34ta-; S36t+	S12+; S22+; S28b+; S28a+; S34-	S2t-; S23tb+; S27t-	S15a+; S23+; S19-; S20+; S39+		OuP4	-	OuP4; OS4t; OS5t; OS8t; OS9t; OS13t; OS15t; OS26t; OS34t; OS36t; OK3(T)	OS12,22; OS15,23,UKR2; OS34	OuP2; OuP6; OuA1; OS37t; OS38t	OS21	-	-	[Pu94] Pu92; Pu96; Au91; Po1; Po2; Po3; Po4; PTo5; PTo4; PTo2; PTo1; PTo3; ML13tb; ML13ta; ML15tb; ML26t; MD38t; ML38t; ML37t; MD37t; ML36t; Qo1; Qo2; Ro6; MD21; ML21; MP34	-	Pu94	if APP-P4 clear	240s (APP-P4 occupied); 90s (if train entered route)	OS36t	OS36t + 90"	OS36t	OS36t + 90"	
307		4T track	P4-Qo4.1	Pu94	Qo4 (PP S23)		Pu94 if Qo4 ● / Pu94 if Qo4 … or …			3	35		S4t+; S5t-; S8t-; S9t-; S13tb-; S13ta-; S15tb-; S15ta+; S26t-; S34tb-; S34ta-; S36t-; S38t-	S15b+; S15a+; S23+	S2t-; S23tb+; S27t-	S9a+; S12+; S22+		OuP4	-	OuP4; OS4t; OS5t; OS8t; OS9t; OS13t; OS15t; OS26t; OS34t; OS36t; OS38t; OK4a(T)	OS15,23,UKR2; OK4b(T)	OuP2; OuP6; OuA1; OS37t	-	-	-	[Pu94] Pu92; Pu96; Au91; Po1; Po2; Po3; Po4; PTo5; PTo3; PTo2; PTo1; PTo4; ML13tb; ML13ta; ML15tb; ML26t; ML37t; MD37t; ML36t; MD38t; ML38t	Ro7; MP39	Pu94	if APP-P4 clear	240s (APP-P4 occupied); 90s (if train entered route)	OS38t	OS38t + 90"	OS38t	OS38t + 90"	
308		4T track	P4-Qo4.2	Pu94	Qo4 (PP S34)		Pu94 if Qo4 ● / Pu94 if Qo4 … or …			3	35		S4t+; S5t-; S8t-; S9t-; S13tb-; S13ta-; S15tb-; S15ta+; S26t-; S34tb-; S34ta-; S36t-; S38t-	S15b+; S15a-; S22-; S28b+; S28a+; S34-	S2t-; S23tb+; S27t-	S9a+; S19-; S20+		OuP4	-	OuP4; OS4t; OS5t; OS8t; OS9t; OS13t; OS15t; OS26t; OS34t; OS36t; OS38t; OK4a(T)	OS15,23,UKR2; OS12,22; OS28,35,UKR4; OS34	OuP2; OuP6; OuA1; OS37t	OS21; OK4b(T); OS39	-	-	[Pu94] Pu92; Pu96; Au91; Po1; Po2; Po3; Po4; PTo5; PTo3; PTo2; PTo1; PTo4; ML13tb; ML13ta; ML15tb; ML26t; ML37t; MD37t; ML36t; MD38t; ML38t; Qo1; Qo2; Qo3; Ro6; Ro7; MD21; ML21; MP12; MP34; MP39	-	Pu94	if APP-P4 clear	240s (APP-P4 occupied); 90s (if train entered route)	OS38t	OS38t + 90"	OS38t	OS38t + 90"	
309		5T track	P4-Qo5.1	Pu94	Qo5 (PP S23)		Pu94 if Qo5 ● / Pu94 if Qo5 … or …			3	35		S4t+; S5t-; S8t-; S9t-; S13tb-; S13ta-; S15tb-; S15ta+; S26t-; S34tb-; S34ta-; S36t-; S38t+	S9b+; S9a-; S15b-; S15a+; S23+	S2t-; S23tb+; S27t-	S63t-; S64t-; ISK4+; S12+; S22+		OuP4	-	OuP4; OS4t; OS5t; OS8t; OS9t; OS13t; OS15t; OS26t; OS34t; OS36t; OS38t; OK5(T)	OS9; OS15,23,UKR2; OK4b(T)	OuP2; OuP6; OuA1; OS37t	-	-	-	[Pu94] Pu92; Pu96; Au91; Po1; Po2; Po3; Po4; PTo4; PTo3; PTo2; PTo1; PTo5; ML13tb; ML13ta; ML15tb; ML26t; ML37t; MD37t; ML36t; ML38t; MD38t; Qo4; MD15b	Ro7; MP39	Pu94	if APP-P4 clear	240s (APP-P4 occupied); 90s (if train entered route)	OS38t	OS38t + 90"	OS38t	OS38t + 90"	
310		5T track	P4-Qo5.2	Pu94	Qo5 (PP S34)		Pu94 if Qo5 ● / Pu94 if Qo5 … or …			3	35		S4t+; S5t-; S8t-; S9t-; S13tb-; S13ta-; S15tb-; S15ta+; S26t-; S34tb-; S34ta-; S36t-; S38t+	S9b+; S9a-; S15b-; S15a-; S22-; S28b+; S28a+; S34-	S2t-; S23tb+; S27t-	S63t-; S64t-; ISK4+; S19-; S20+		OuP4	-	OuP4; OS4t; OS5t; OS8t; OS9t; OS13t; OS15t; OS26t; OS34t; OS36t; OS38t; OK5(T)	OS9; OS15,23,UKR2; OS12,22; OS28,35,UKR4; OS34	OuP2; OuP6; OuA1; OS37t	OS21; OK4b(T); OS39	-	-	[Pu94] Pu92; Pu96; Au91; Po1; Po2; Po3; Po4; PTo4; PTo3; PTo2; PTo1; PTo5; ML13tb; ML13ta; ML15tb; ML26t; ML37t; MD37t; ML36t; ML38t; MD38t; Qo1; Qo2; Qo3; Qo4; Ro6; Ro7; MD21; ML21; MP12; MD15b; MP34; MP39	-	Pu94	if APP-P4 clear	240s (APP-P4 occupied); 90s (if train entered route)	OS38t	OS38t + 90"	OS38t	OS38t + 90"	
311		6T track	P4-Qo6	Pu94	Qo6		Pu94 if Qo6 ● / Pu94 if Qo6 … or …			3	35		S4t+; S5t-; S8t-; S9t-; S13tb-; S13ta-; S15tb-; S15ta-; S23tb-; S23ta+; S27t-; S39t-; S40t+	S50t+; S55t+; S60t+	S2t-; ISK2t+	-		OuP4	-	OuP4; OS4t; OS5t; OS8t; OS9t; OS13t; OS15t; OS23t; OS27t; OS39t; OS40t; OK6(T)	OS50t; OS55t; OS60t	OuP2; OuP6; OuA1; OS26t; OS34t; OS37t; OS36t; OS38t; OS29t; OS32t; OS31t; OS35t	OS49t; OS52t; OS53t; OS57t	-	-	[Pu94] Pu92; Pu96; Au91; Po1; Po2; Po3; Po4; PTo1; PTo2; PTo3; PTo4; PTo5; PTo6; PTo7; PTo8; PTo9; PTo10; PTo11; PTo12; PTo13; ML13tb; ML13ta; ML15tb; ML26t; ML37t; MD37t; ML36t; ML38t; MD38t; ML40t; MD40t; MD39t; ML32t; MD32t; ML31t; ML35t; MD35t; MD49t; ML49t; ML55t; MD52t; ML52t; MD53t; ML53t; Qo7; Qo8; Qo9; Qo10; Qo11; Qo12; Qo13	Ro6; Ro7; MP34; MP39; MD9a; ML8; MD8	Pu94	if APP-P4 clear	240s (APP-P4 occupied); 90s (if train entered route)	OS40t	OS40t + 90"	OS40t	OS40t + 90"	
312		7T track	P4-Qo7	Pu94	Qo7		Pu94 if Qo7 ● / Pu94 if Qo7 … or …			3	35		S4t+; S5t; S8t-; S9t-; S13tb-; S13ta-; S15tb-; S15ta-; S23tb-; S23ta+; S27t-; S39t-; S40t-	S49t+; S50t-; S55t+; S60t+	S2t-; ISK2t+	-		OuP4	-	OuP4; OS4t; OS5t; OS8t; OS9t; OS13t; OS15t; OS23t; OS27t; OS39t; OS40t; OK7(T)	OS49t; OS50t; OS55t; OS60t	OuP2; OuP6; OuA1; OS26t; OS34t; OS37t; OS36t; OS38t; OS29t; OS32t; OS31t; OS35t	OS52t; OS53t; OS57t	-	-	[Pu94] Pu92; Pu96; Au91; Po1; Po2; Po3; Po4; PTo1; PTo2; PTo3; PTo4; PTo5; PTo6; PTo7; PTo8; PTo9; PTo10; PTo11; PTo12; PTo13; ML13tb; ML13ta; ML15tb; ML26t; ML37t; MD37t; ML36t; ML38t; MD38t; ML40t; MD40t; MD39t; ML32t; MD32t; ML31t; ML35t; MD35t; MD50t; ML49t; ML55t; MD52t; ML52t; MD53t; ML53t; Qo6; Qo8; Qo9; Qo10; Qo11; Qo12; Qo13	Ro6; Ro7; MP34; MP39; MD9a; ML8; MD8	Pu94	if APP-P4 clear	240s (APP-P4 occupied); 90s (if train entered route)	OS40t	OS40t + 90"	OS40t	OS40t + 90"	
313		8T track	P4-Qo8	Pu94	Qo8		Pu94 if Qo8 ● / Pu94 if Qo8 … or …			3	35		S4t+; S5t-; S8t-; S9t-; S13tb-; S13ta-; S15tb-; S15ta-; S23tb-; S23ta+; S27t-; S39t+	S49t-; S50t-; S55t+; S60t+	S2t-; ISK2t+	-		OuP4	-	OuP4; OS4t; OS5t; OS8t; OS9t; OS13t; OS15t; OS23t; OS27t; OS39t; OK8(T)	OS49t; OS50t; OS55t; OS60t	OuP2; OuP6; OuA1; OS26t; OS34t; OS37t; OS36t; OS38t; OS29t; OS32t; OS31t; OS35t; OS40t	OS52t; OS53t; OS57t	-	-	[Pu94] Pu92; Pu96; Au91; Po1; Po2; Po3; Po4; PTo1; PTo2; PTo3; PTo4; PTo5; PTo6; PTo7; PTo8; PTo9; PTo10; PTo11; PTo12; PTo13; ML13tb; ML13ta; ML15tb; ML26t; ML37t; MD37t; ML36t; ML38t; MD38t; ML40t; MD40t; MD39t; ML32t; MD32t; ML31t; ML35t; MD35t; MD49t; MD50t; ML49t; ML55t; MD52t; ML52t; MD53t; ML53t; Qo6; Qo7; Qo9; Qo10; Qo11; Qo12; Qo13	Ro6; Ro7; MP34; MP39; MD9a; ML8; MD8	Pu94	if APP-P4 clear	240s (APP-P4 occupied); 90s (if train entered route)	OS39t	OS39t + 90"	OS39t	OS39t + 90"	
314		9T track	P4-Qo9	Pu94	Qo9		Pu94 if Qo9 ● / Pu94 if Qo9 … or …			-	50		S4t+; S5t-; S8t-; S9t-; S13tb-; S13ta-; S15tb-; S15ta-; S23tb-; S23ta-; S29t+; S32t+	S55t-; S60t+	S2t-; ISK2t+	-		OuP4	-	OuP4; OS4t; OS5t; OS8t; OS9t; OS13t; OS15t; OS23t; OS29t; OS32t; OK9(T)	OS55t; OS60t	OuP2; OuP6; OuA1; OS26t; OS27t; OS34t; OS37t; OS36t; OS38t; OS39t; OS40t; OS31t; OS35t	OS49t; OS50t; OS52t; OS53t; OS57t	-	-	[Pu94] Pu92; Pu96; Au91; Po1; Po2; Po3; Po4; PTo1; PTo2; PTo3; PTo4; PTo5; PTo6; PTo7; PTo8; PTo9; PTo10; PTo11; PTo12; PTo13; ML13tb; ML13ta; ML15tb; ML26t; ML37t; MD37t; ML36t; ML38t; MD38t; ML40t; MD40t; MD39t; ML32t; MD32t; ML31t; ML35t; MD35t; MD49t; MD50t; ML49t; MD52t; ML52t; MD53t; ML53t; Qo6; Qo7; Qo8; Qo10; Qo11; Qo12; Qo13	Ro6; Ro7; MP34; MP39; MD9a; ML8; MD8	Pu94	if APP-P4 clear	240s (APP-P4 occupied); 90s (if train entered route)	OS32t	OS32t + 90"	OS32t	OS32t + 90"	
315		10T track	P4-Qo10	Pu94	Qo10		Pu94 if Qo10 ● / Pu94 if Qo10 … or …			-	50		S4t+; S5t-; S8t-; S9t-; S13tb-; S13ta-; S15tb-; S15ta-; S23tb-; S23ta-; S29t+; S32t-	S52t+; S57t+; S60t-	S2t-; ISK2t+	-		OuP4	-	OuP4; OS4t; OS5t; OS8t; OS9t; OS13t; OS15t; OS23t; OS29t; OS32t; OK10(T)	OS52t; OS57t; OS60t	OuP2; OuP6; OuA1; OS26t; OS27t; OS34t; OS37t; OS36t; OS38t; OS39t; OS40t; OS31t; OS35t	OS49t; OS50t; OS53t; OS55t	-	-	[Pu94] Pu92; Pu96; Au91; Po1; Po2; Po3; Po4; PTo1; PTo2; PTo3; PTo4; PTo5; PTo6; PTo7; PTo8; PTo9; PTo10; PTo11; PTo12; PTo13; ML13tb; ML13ta; ML15tb; ML26t; ML37t; MD37t; ML36t; ML38t; MD38t; ML40t; MD40t; MD39t; ML32t; MD32t; ML31t; ML35t; MD35t; MD49t; MD50t; ML49t; ML55t; ML52t; MD53t; ML53t; Qo6; Qo7; Qo8; Qo9; Qo11; Qo12; Qo13	Ro6; Ro7; MP34; MP39; MD9a; ML8; MD8	Pu94	if APP-P4 clear	240s (APP-P4 occupied); 90s (if train entered route)	OS32t	OS32t + 90"	OS32t	OS32t + 90"	
316		11T track	P4-Qo11	Pu94	Qo11		Pu94 if Qo11 ● / Pu94 if Qo11 … or …			-	50		S4t+; S5t-; S8t-; S9t-; S13tb-; S13ta-; S15tb-; S15ta-; S23tb-; S23ta-; S29t-; S31t+	S52t-; S57t+; S60t-	S2t-; ISK2t+	-		OuP4	-	OuP4; OS4t; OS5t; OS8t; OS9t; OS13t; OS15t; OS23t; OS29t; OS31t; OK11(T)	OS52t; OS57t; OS60t	OuP2; OuP6; OuA1; OS26t; OS27t; OS34t; OS37t; OS36t; OS38t; OS39t; OS40t; OS32t; OS35t	OS49t; OS50t; OS53t; OS55t	-	-	[Pu94] Pu92; Pu96; Au91; Po1; Po2; Po3; Po4; PTo1; PTo2; PTo3; PTo4; PTo5; PTo6; PTo7; PTo8; PTo9; PTo10; PTo11; PTo12; PTo13; ML13tb; ML13ta; ML15tb; ML26t; ML37t; MD37t; ML36t; ML38t; MD38t; ML40t; MD40t; MD39t; ML32t; MD32t; ML31t; ML35t; MD35t; MD49t; MD50t; ML49t; ML55t; MD52t; MD53t; ML53t; Qo6; Qo7; Qo8; Qo9; Qo10; Qo12; Qo13	Ro6; Ro7; MP34; MP39; MD9a; ML8; MD8	Pu94	if APP-P4 clear	240s (APP-P4 occupied); 90s (if train entered route)	OS31t	OS31t + 90"	OS31t	OS31t + 90"	
317		12T track	P4-Qo12	Pu94	Qo12		Pu94 if Qo12 ● / Pu94 if Qo12 … or …			-	50		S4t+; S5t-; S8t-; S9t-; S13tb-; S13ta-; S15tb-; S15ta-; S23tb-; S23ta-; S29t-; S31t-; S35t-	S53t-; S57t-; S60t-	S2t-; ISK2t+	-		OuP4	-	OuP4; OS4t; OS5t; OS8t; OS9t; OS13t; OS15t; OS23t; OS29t; OS31t; OS35t; OK12(T)	OS53t; OS57t; OS60t	OuP2; OuP6; OuA1; OS26t; OS27t; OS34t; OS37t; OS36t; OS38t; OS39t; OS40t; OS32t	OS49t; OS50t; OS52t; OS55t	-	-	[Pu94] Pu92; Pu96; Au91; Po1; Po2; Po3; Po4; PTo1; PTo2; PTo3; PTo4; PTo5; PTo6; PTo7; PTo8; PTo9; PTo10; PTo11; PTo12; PTo13; ML13tb; ML13ta; ML15tb; ML26t; ML37t; MD37t; ML36t; ML38t; MD38t; ML40t; MD40t; MD39t; ML32t; MD32t; ML31t; ML35t; MD35t; MD49t; MD50t; ML49t; ML55t; MD52t; ML52t; ML53t; Qo6; Qo7; Qo8; Qo9; Qo10; Qo11; Qo13	Ro6; Ro7; MP34; MP39; MD9a; ML8; MD8	Pu94	if APP-P4 clear	240s (APP-P4 occupied); 90s (if train entered route)	OS35t	OS35t + 90"	OS35t	OS35t + 90"	
318		13T track	P4-Qo13	Pu94	Qo13		Pu94 if Qo13 ● / Pu94 if Qo13 … or …			-	50		S4t+; S5t-; S8t-; S9t-; S13tb-; S13ta-; S15tb-; S15ta-; S23tb-; S23ta-; S29t-; S31t-; S35t+	S53t+; S57t-; S60t-	S2t-; ISK2t+	-		OuP4	-	OuP4; OS4t; OS5t; OS8t; OS9t; OS13t; OS15t; OS23t; OS29t; OS31t; OS35t; OK13(T)	OS53t; OS57t; OS60t	OuP2; OuP6; OuA1; OS26t; OS27t; OS34t; OS37t; OS36t; OS38t; OS39t; OS40t; OS32t	OS49t; OS50t; OS52t; OS55t	-	-	[Pu94] Pu92; Pu96; Au91; Po1; Po2; Po3; Po4; PTo1; PTo2; PTo3; PTo4; PTo5; PTo6; PTo7; PTo8; PTo9; PTo10; PTo11; PTo12; PTo13; ML13tb; ML13ta; ML15tb; ML26t; ML37t; MD37t; ML36t; ML38t; MD38t; ML40t; MD40t; MD39t; ML32t; MD32t; ML31t; ML35t; MD35t; MD49t; MD50t; ML49t; ML55t; MD52t; ML52t; MD53t; ML53t; Qo6; Qo7; Qo8; Qo9; Qo10; Qo11; Qo12	Ro6; Ro7; MP34; MP39; MD9a; ML8; MD8	Pu94	if APP-P4 clear	240s (APP-P4 occupied); 90s (if train entered route)	OS35t	OS35t + 90"	OS35t	OS35t + 90"	

Ђорђе З. Максимовић дипл. инж. ел. 353 P422 17 ОДГОВОРНИ ПРОЈЕКТАНТ

Пројектант / Designer: Институт Михајло Пупин доо, Волгина 15, 11000 Београд, www.pupin.rs

Извођач / Contractor: Конзорцијум / Joint Venture: China Railway International Co., Ltd. Serbia Ogranak Beograd, Rajka Mitića 8, 11000 Beograd; China Communication Construction Co.Ltd. Serbia Ogranak Beograd-Savski Venac, Paje Adamova 2, 11000 Beograd

Инвеститор / Investor: Инфраструктура железнице Србије а.д., Немањина 6, 11000 Београд, www.infrazs.rs

Подизвођач / Subcontractor: CRSC International Co., LTD. Ogranak Beograd, Omladinskih brigada 21, 11070 Novi Beograd

Објекат / Project: Пруга Београд - Суботица - државна граница (Келебија), ДЕОНИЦА ПРУГЕ НОВИ САД - СУБОТИЦА - ДРЖАВНА ГРАНИЦА (КЕЛЕБИЈА), у Новом Саду, Кисачу, Степановићеву, Змајеву, Врбасу, Ловћенцу, Малом Иђошу, Бачкој Тополи, Жеднику, Наумовићеву и Суботици, у катастарским општинама наведеним на насловној страни техничке документације и на катастарским парцелама према списку приложеном у Главној свесци /

Belgrade - Subotica - State border (Kelebija) railway line, SECTION NOVI SAD - SUBOTICA STATE BORDER (KELEBIJA), at Novi Sad, Kisač, Stepanovićevo, Zmajevo, Vrbas, Lovćenac, Mali Idjoš, Bačka Topola, Žednik, Naumovićevo and Subotica, in cadastral municipalities listed on the cover page of this Design, on cadastral plots listed in General Volume

Врста техничке документације / Technical documentation type: ПИО/ABD Пројекат изведеног објекта / As-built Design

Ознака и назив дела Пројекта / Designation and name of the part of design: 5/1.23 Осигурање железничке станице Суботица / Signalling/interlocking systems in Subotica railway station

Назив цртежа / Drawing name: Табела зависности / Table of dependencies

Одговорни пројектант / Responsible designer: Ђорђе Максимовић, дипл.инж.ел.
Број лиценце / License number: 353 P422 17

Сарадници / Associates: Владимир Бошковић, инж.маш.; Марко Ралић, дипл.ел.инж.

Број Пројекта / Design number:	Датум / Date:	Размера / Scale:	Број цртежа / Drawing number:
TC.700.255-5/1.23	Септембар / September 2024.	-	TS.700.255-5/1.23-C02

* КОЛОНА 4: Додатна опција (подмени) старта пута вожње из разлога разликовања пута вожње.

** КОЛОНА 4: Додатна опција подменија циља пута вожње из разлога разликовања пута претрчавања.

* COLUMN 4: Additional option (in submenu) of start of the route for the reason of making difference between similar routes.

** COLUMN 4: Additional option (in submenu) of end of the route for the reason of making difference between overlaps.

☐ КОЛОНА 13, КОЛОНА 18: уоквирени су елементи које није могуће трајно контролисати али их је потребно проверити у тренутку постављања пута вожње.

☐ COLUMNS 13,18: elements that can't be permanently controlled, but should be checked before setting the route

☐ This symbol means the elements that can not be permanently controlled, but should be checked before setting the route or give the proceed aspect

1 Р. бр. вожње / Nr. of route	2 ГЛАВНЕ	2 СМЕР ВОЖЊЕ / ROUTE DIRECTION	3 ОЗНАКА ВОЖЊЕ / ROUTE LABEL	4 КОМАНДЕ ЗА ПУТЕВЕ ВОЖЊЕ СА ЕЛЕКТРОНСКЕ ПОСТАВНИЦЕ (тастатура или миш) / TRAIN ROUTE COMMANDS FROM HMI: старт / START	4 циљ / END	4 РИЗИЧНА ФУНКЦИЈА / RISKY FUNCTION	5 ПОЈАМ НА СИГНАЛУ / SIGNAL ASPECT	5 ГРАНИЧНИ КОЛОС. И МАНЕВАРСКИ СИГНАЛИ У ПУТУ ВОЖЊЕ / TRACK LIMIT AND SHUNTING SIGNALS IN TRAIN ROUTE	5 ПОКАЗИВАЧ ПРАВЦА / ROUTE INDICATOR	5 ПОКАЗИВАЧ БРЗИНЕ / SPEED INDICATOR	6 ДОПУШТЕНА БРЗИНА (km/h) / ALLOWED SPEED (km/h)	7 ДОДАТНИ УСЛОВИ / ADDITIONAL CONDITIONS	8 СКРЕТНИЦЕ У ПУТУ ВОЖЊЕ / POINTS AND DERAILERS IN THE ROUTE	9 СКРЕТНИЦЕ У ПУТУ ПРЕТРЧАВАЊА / POINTS AND DERAILERS IN THE OVERLAP	10 СКРЕТНИЦЕ У БОЧНОЈ ЗАШТИТИ / POINTS AND DERAILERS IN FLANK PROTECTION: пута вожње / OF ROUTE	10 пута претрч. / OF OVERLAP	11 ЗАВИСНОСТ СА ПП / LEVEL CROSS. DEPENDENCY
319		S track	P6-Q6	Pu96	Qu96		Pu96 if Qu96; Pu96 if Qu96 or or	ML13tb ○		-	max.		S13tb+; S13ta+	-	S9t+; S15tb+	-	
320		H track	P6-Q8	Pu96	Qu98		Pu96 if Qu98; Pu96 if Qu98 or	ML13tb ○		3	35		S13tb+; S13ta-; S15tb-; S15ta+; S26t+	-	S9t+; S23tb+; S34tb+	-	
321		1T track	P6-Qo1.1	Pu96	Qo1 (PP S34)		Pu96 if Qo1; Pu96 if Qo1 or	ML13tb ○		3	35		S13tb+; S13ta-; S15tb-; S15ta+; S26t-: S34tb-; S34ta+; S37t+	S21+; S28b-; S28a+; S34-	S9t+; S23tb+; S27t-	S12-; S15a+; S19-; S20+; S39+	
322		1T track	P6-Qo1.2	Pu96	Qo1 (PP S35)		Pu96 if Qo1; Pu96 if Qo1 or	ML13tb ○		3	35		S13tb+; S13ta-; S15tb-; S15ta+; S26t-: S34tb-; S34ta+; S37t+	S21+; S28b-; S28a-; S35+	S9t+; S23tb+; S27t-	S12-; S15a+; S29a+; S34+	
323		2T track	P6-Qo2.1	Pu96	Qo2 (PP S34)		Pu96 if Qo2; Pu96 if Qo2 or	ML13tb ○		3	35		S13tb+; S13ta-; S15tb-; S15ta+; S26t-: S34tb-; S34ta+; S37t-	S21-; S28b-; S28a+; S34-	S9t+; S23tb+; S27t-	S12-; S15a+; S19-; S20+; S39+	
324		2T track	P6-Qo2.2	Pu96	Qo2 (PP S35)		Pu96 if Qo2; Pu96 if Qo2 or	ML13tb ○		3	35		S13tb+; S13ta-; S15tb-; S15ta+; S26t-: S34tb-; S34ta+; S37t-	S21-; S28b-; S28a-; S35+	S9t+; S23tb+; S27t-	S12-; S15a+; S29a+; S34+	
325		3T track	P6-Qo3.1	Pu96	Qo3 (PP S23)		Pu96 if Qo3; Pu96 if Qo3 or	ML13tb ○		3	35		S13tb+; S13ta-; S15tb-; S15ta+; S26t-: S34tb-; S34ta-; S36t+	S12-; S23-	S9t+; S23tb+; S27t-	S9a+; S28b-	
326	HOME ROUTES (SENTA)	3T track	P6-Qo3.2	Pu96	Qo3 (PP S34)		Pu96 if Qo3; Pu96 if Qo3 or	ML13tb ○		3	35		S13tb+; S13ta-; S15tb-; S15ta+; S26t-: S34tb-; S34ta-; S36t+	S12+; S22+; S28b+; S28a+; S34-	S9t+; S23tb+; S27t-	S15a+; S23+; S19-; S20+; S39+	
327		4T track	P6-Qo4.1	Pu96	Qo4 (PP S23)		Pu96 if Qo4; Pu96 if Qo4 or	ML13tb ○		3	35		S13tb+; S13ta-; S15tb-; S15ta+; S26t-: S34tb-; S34ta-; S36t-; S38t-	S15b+; S15a+; S23+	S9t+; S23tb+; S27t-	S9a+; S12+; S22+	
328		4T track	P6-Qo4.2	Pu96	Qo4 (PP S34)		Pu96 if Qo4; Pu96 if Qo4 or	ML13tb ○		3	35		S13tb+; S13ta-; S15tb-; S15ta+; S26t-: S34tb-; S34ta-; S36t-; S38t-	S15b+; S15a-; S22-; S28b+; S28a+; S34-	S9t+; S23tb+; S27t-	S9a+; S19-; S20+;	
329		5T track	P6-Qo5.1	Pu96	Qo5 (PP S23)		Pu96 if Qo5; Pu96 if Qo5 or	ML13tb ○		3	35		S13tb+; S13ta-; S15tb-; S15ta+; S26t-: S34tb-; S34ta-; S36t-; S38t+	S9b+; S9a-; S15b-; S15a+; S23+	S9t+; S23tb+; S27t-	S63t-; S64t-; ISK4+; S12+; S22+	
330		5T track	P6-Qo5.2	Pu96	Qo5 (PP S34)		Pu96 if Qo5; Pu96 if Qo5 or	ML13tb ○		3	35		S13tb+; S13ta-; S15tb-; S15ta+; S26t-: S34tb-; S34ta-; S36t-; S38t+	S9b+; S9a-; S15b-; S15a-; S22-; S28b+; S28a+; S34-	S9t+; S23tb+; S27t-	S63t-; S64t-; ISK4+; S19-; S20+	
331		6T track	P6-Qo6	Pu96	Qo6		Pu96 if Qo6; Pu96 if Qo6 or	ML13tb ○		3	35		S13tb+; S13ta-; S15tb-; S15ta-; S23tb-; S23ta+; S27t-; S39t-; S40t+	S50t+; S55t+; S60t+	S9t+; ISK2t+	-	
332		7T track	P6-Qo7	Pu96	Qo7		Pu96 if Qo7; Pu96 if Qo7 or	ML13tb ○		3	35		S13tb+; S13ta-; S15tb-; S15ta-; S23tb-; S23ta+; S27t-; S39t-; S40t-	S49t+; S50t-; S55t+; S60t+	S9t+; ISK2t+	-	
333		8T track	P6-Qo8	Pu96	Qo8		Pu96 if Qo8; Pu96 if Qo8 or	ML13tb ○		3	35		S13tb+; S13ta-; S15tb-; S15ta-; S23tb-; S23ta+; S27t-; S39t+	S49t-; S50t-; S55t+; S60t+	S9t+; ISK2t+	-	
334		9T track	P6-Qo9	Pu96	Qo9		Pu96 if Qo9; Pu96 if Qo9 or	ML13tb ○		3	35		S13tb+; S13ta-; S15tb-; S15ta-; S23tb-; S23ta-; S29t+; S32t+	S55t-; S60t+	S9t+; ISK2t+	-	
335		10T track	P6-Qo10	Pu96	Qo10		Pu96 if Qo10; Pu96 if Qo10 or	ML13tb ○		3	35		S13tb+; S13ta-; S15tb-; S15ta-; S23tb-; S23ta-; S29t+; S32t-	S52t+; S57t+; S60t-	S9t+; ISK2t+	-	
336		11T track	P6-Qo11	Pu96	Qo11		Pu96 if Qo11; Pu96 if Qo11 or	ML13tb ○		3	35		S13tb+; S13ta-; S15tb-; S15ta-; S23tb-; S23ta-; S29t-; S31t+	S52t-; S57t+; S60t-	S9t+; ISK2t+	-	
337		12T track	P6-Qo12	Pu96	Qo12		Pu96 if Qo12; Pu96 if Qo12 or	ML13tb ○		3	35		S13tb+; S13ta-; S15tb-; S15ta-; S23tb-; S23ta-; S29t-; S31t-; S35t-	S53t-; S57t-; S60t-	S9t+; ISK2t+	-	
338		13T track	P6-Qo13	Pu96	Qo13		Pu96 if Qo13; Pu96 if Qo13 or	ML13tb ○		3	35		S13tb+; S13ta-; S15tb-; S15ta-; S23tb-; S23ta-; S29t-; S31t-; S35t+	S53t+; S57t-; S60t-	S9t+; ISK2t+	-	

УСЛОВИ ЗА ПОСТАВЉАЊЕ И ОДРЖАВАЊЕ ПУТА ВОЖЊЕ / CONDITIONS FOR SETTING AND LOCKING OF THE TRAFFIC ROUTE; УСЛОВИ ЗА ПОТПУНО РАЗРЕШЕЊЕ ПУТА ВОЖЊЕ / CONDITIONS FOR ROUTE RELEASE, OR PART OF THE ROUTE

Nr. of route	12 ОДСЕК ЗА ОБАРАЊЕ СИГНАЛА / SECTIONS FOR SIGNAL RELEASE: стартни сигнал (заузимањем одсека) / START SIGNAL (OCCUPIED THE TARGET SECTION)	12 међусигнал (ослобађањем одсека) / INTERMEDIATE SIGNAL (CLEAR THE TARGET SECTION)	13 ОДСЕЦИ У ПУТУ ВОЖЊЕ / SECTIONS IN THE ROUTE	14 ОДСЕЦИ У ПУТУ ПРЕТРЧАВ. / SECTIONS IN THE OVERLAP	15 ОДСЕЦИ У БОЧНОЈ ЗАШТИТИ / SECTIONS IN THE FLANK PROTECTION: пута вожње / OF ROUTE	15 пута претрч. / OF OVERLAP	16 АПБ ИЛИ МЕЂУСТАНИЧ. ОДСЕК / AB OR INTERSTATION SECTION	17 СМЕР ПРИВОЛЕ / CONSENT DIRECTION	18 СИГНАЛИ ЧИЈИ СЕ ПОЈАМ МОРА КОНТРОЛИСАТИ / SIGNALS TO BE CONTROLLED: ДА БУДЕ "СТОЈ" / ON "STOP"	18 ДА НЕ БУДЕ ТАМАН / NOT TO BE DARK	19 ПРИНУДНО РАЗРЕШЕЊЕ / FORCED RELEASE: СИГНАЛ МОРА БИТИ НА СТОЈ / SIGNAL MUST BE ON STOP	20 БЕЗ ВРЕМ. КАШЊЕЊА / WITHOUT DELAY WHEN SECTION IS FREE	21 ВРЕМЕ КАШЊЕЊА / DELAY TIME WHEN SECTION IS OCCUPIED	22 ВОЗНО РАЗРЕШЕЊЕ - ОДСЕК КОЈИ РАЗРЕШАВА / RELEASE BY TRAIN - CORRESPONDING SECTIONS: У ПУТУ ВОЖЊЕ / IN THE ROUTE	23 У ПУТУ ПРЕТРЧАВАЊА / IN THE OVERLAP	24 У БОЧНОЈ ЗАШТИТИ / IN THE FLANK PROTECTION: пута вожње / OF ROUTE	24 пута претрч. / OF OVERLAP	25 РАЗРЕШЕЊЕ ЗАВИСНОСТИ СА ПП / RELEASE OF LEV.CROSS. DEPENDENCY
319	OuP6	ML13tb - OuP6	OuP6; OS13t; OKSa	OKSb	-	-	-	-	Pu96; Po3; ML13tb; ML13ta	Ro3; Ro4; Ro5; Ro6; Ro7; MP25; ML30a; MD30a; MP34; MP39; MP6	Pu96	if APP-P6 clear	240s (APP-P6 occupied); 90s (if train entered route)	OS13t	OS13t + 90"	OS13t	OS13t + 90"	
320	OuP6	ML13tb - OuP6	OuP6; OS13t; OS15t; OS26t; OKHa	OKHb	OuA1	-	-	-	Pu96; Au91; Po3; Po4; ML13tb; ML13ta; ML15tb; ML26t	Ro4; Ro5; Ro6; Ro7; ML30a; MD30a; MP34; MP39	Pu96	if APP-P6 clear	240s (APP-P6 occupied); 90s (if train entered route)	OS26t	OS26t + 90"	OS26t	OS26t + 90"	
321	OuP6	ML13tb - OuP6	OuP6; OS13t; OS15t; OS26t; OS34t; OS37t; OK1(T)	OS21; OS28,35,UKR4; OS34	OuA1; OS36t; OS38t	-	-	-	Pu96; Au91; Po3; Po4; PTo5; PTo4; PTo3; PTo2; PTo1; ML13tb; ML13ta; ML15tb; ML26t; MD38t; ML38t; ML36t; MD37t; ML37t; Qo2; Ro6; ML21; MP34	-	Pu96	if APP-P6 clear	240s (APP-P6 occupied); 90s (if train entered route)	OS37t	OS37t + 90"	OS37t	OS37t + 90"	
322	OuP6	ML13tb - OuP6	OuP6; OS13t; OS15t; OS26t; OS34t; OS37t; OK1(T)	OS21; OS28,35,UKR4	OuA1; OS36t; OS38t	-		-	Pu96; Au91; Po3; Po4; PTo5; PTo4; PTo3; PTo2; PTo1; ML13tb; ML13ta; ML15tb; ML26t; MD38t; ML38t; ML36t; MD37t; ML37t; Qo2; ML21	Ro7; MP39	Pu96	if APP-P6 clear	240s (APP-P6 occupied); 90s (if train entered route)	OS37t	OS37t + 90"	OS37t	OS37t + 90"	
323	OuP6	ML13tb - OuP6	OuP6; OS13t; OS15t; OS26t; OS34t; OS37t; OK2(T)	OS21; OS28,35,UKR4; OS34	OuA1; OS36t; OS38t	-		-	Pu96; Au91; Po3; Po4; PTo5; PTo4; PTo3; PTo2; PTo1; ML13tb; ML13ta; ML15tb; ML26t; MD38t; ML38t; ML36t; MD37t; ML37t; Qo1; Ro6; MD21; MP34	-	Pu96	if APP-P6 clear	240s (APP-P6 occupied); 90s (if train entered route)	OS37t	OS37t + 90"	OS37t	OS37t + 90"	
324	OuP6	ML13tb - OuP6	OuP6; OS13t; OS15t; OS26t; OS34t; OS37t; OK2(T)	OS21; OS28,35,UKR4	OuA1; OS36t; OS38t	-		-	Pu96; Au91; Po3; Po4; PTo5; PTo4; PTo3; PTo2; PTo1; ML13tb; ML13ta; ML15tb; ML26t; MD38t; ML38t; ML36t; MD37t; ML37t; Qo1; MD21	Ro7; MP39	Pu96	if APP-P6 clear	240s (APP-P6 occupied); 90s (if train entered route)	OS37t	OS37t + 90"	OS37t	OS37t + 90"	
325	OuP6	ML13tb - OuP6	OuP6; OS13t; OS15t; OS26t; OS34t; OS36t; OK3(T)	OS12,22; OS15,23,UKR2; OK4b(T)	OuA1; OS37t; OS38t	-		-	Pu96; Au91; Po3; Po4; PTo5; PTo4; PTo2; PTo1; PTo3; ML13tb; ML13ta; ML15tb; ML26t; MD38t; ML38t; ML37t; MD37t; ML36t; Qo4; MD15b	Ro7; MP39	Pu96	if APP-P6 clear	240s (APP-P6 occupied); 90s (if train entered route)	OS36t	OS36t + 90"	OS36t	OS36t + 90"	
326	OuP6	ML13tb - OuP6	OuP6; OS13t; OS15t; OS26t; OS34t; OS36t; OK3(T)	OS12,22; OS28,35,UKR4; OS34	OuA1; OS37t; OS38t	OS21		-	Pu96; Au91; Po3; Po4; PTo5; PTo4; PTo2; PTo1; PTo3; ML13tb; ML13ta; ML15tb; ML26t; MD38t; ML38t; ML37t; MD37t; ML36t; Qo1; Qo2; Ro6; MD21; ML21; MP34	-	Pu96	if APP-P6 clear	240s (APP-P6 occupied); 90s (if train entered route)	OS36t	OS36t + 90"	OS36t	OS36t + 90"	
327	OuP6	ML13tb - OuP6	OuP6; OS13t; OS15t; OS26t; OS34t; OS36t; OS38t; OK4a(T)	OS15,23,UKR2; OK4b(T)	OuA1; OS37t	-		-	Pu96; Au91; Po3; Po4; PTo5; PTo3; PTo2; PTo1; PTo4; ML13tb; ML13ta; ML15tb; ML26t; ML37t; MD37t; ML36t; MD38t; ML38t	Ro7; MP39	Pu96	if APP-P6 clear	240s (APP-P6 occupied); 90s (if train entered route)	OS38t	OS38t + 90"	OS38t	OS38t + 90"	
328	OuP6	ML13tb - OuP6	OuP6; OS13t; OS15t; OS26t; OS34t; OS36t; OS38t; OK4a(T)	OS15,23,UKR2; OS12,22; OS28,35,UKR4; OS34	OuA1; OS37t	OS21; OK4b(T); OS39		-	Pu96; Au91; Po3; Po4; PTo5; PTo3; PTo2; PTo1; PTo4; ML13tb; ML13ta; ML15tb; ML26t; ML37t; MD37t; ML36t; MD38t; ML38t; Qo1; Qo2; Qo3; Ro6; Ro7; MD21; ML21; MP12; MP34; MP39	-	Pu96	if APP-P6 clear	240s (APP-P6 occupied); 90s (if train entered route)	OS38t	OS38t + 90"	OS38t	OS38t + 90"	
329	OuP6	ML13tb - OuP6	OuP6; OS13t; OS15t; OS26t; OS34t; OS36t; OS38t; OK5(T)	OS9; OS15,23,UKR2; OK4b(T)	OuA1; OS37t	-		-	Pu96; Au91; Po3; Po4; PTo4; PTo3; PTo2; PTo1; PTo5; ML13tb; ML13ta; ML15tb; ML26t; ML37t; MD37t; ML36t; ML38t; MD38t; Qo4; MD15b	Ro7; MP39	Pu96	if APP-P6 clear	240s (APP-P6 occupied); 90s (if train entered route)	OS38t	OS38t + 90"	OS38t	OS38t + 90"	
330	OuP6	ML13tb - OuP6	OuP6; OS13t; OS15t; OS26t; OS34t; OS36t; OS38t; OK5(T)	OS9; OS15,23,UKR2; OS12,22; OS28,35,UKR4; OS34	OuA1; OS37t	OS21; OK4b(T); OS39		-	Pu96; Au91; Po3; Po4; PTo4; PTo3; PTo2; PTo1; PTo5; ML13tb; ML13ta; ML15tb; ML26t; ML37t; MD37t; ML36t; ML38t; MD38t; Qo1; Qo2; Qo3; Qo4; Ro6; Ro7; MD21; ML21; MP12; MD15b; MP34; MP39	-	Pu96	if APP-P6 clear	240s (APP-P6 occupied); 90s (if train entered route)	OS38t	OS38t + 90"	OS38t	OS38t + 90"	
331	OuP6	ML13tb - OuP6	OuP6; OS13t; OS15t; OS23t; OS27t; OS39t; OS40t; OK6(T)	OS50t; OS55t; OS60t	OuA1; OS26t; OS34t; OS37t; OS36t; OS38t; OS29t; OS32t; OS31t; OS35t	OS49t; OS52t; OS53t; OS57t		-	Pu96; Au91; Po3; Po4; PTo1; PTo2; PTo3; PTo4; PTo5; PTo6; PTo7; PTo8; PTo9; PTo10; PTo11; PTo12; PTo13; ML13tb; ML13ta; ML15tb; ML26t; ML37t; MD37t; ML36t; ML38t; MD38t; ML40t; MD40t; MD39t; ML32t; MD32t; ML31t; ML35t; MD35t; MD49t; ML49t; ML55t; MD52t; ML52t; MD53t; ML53t; Qo7; Qo8; Qo9; Qo10; Qo11; Qo12; Qo13	Ro6; Ro7; MP34; MP39; MD9a; ML8; MD8	Pu96	if APP-P6 clear	240s (APP-P6 occupied); 90s (if train entered route)	OS40t	OS40t + 90"	OS40t	OS40t + 90"	
332	OuP6	ML13tb - OuP6	OuP6; OS13t; OS15t; OS23t; OS27t; OS39t; OS40t; OK7(T)	OS49t; OS50t; OS55t; OS60t	OuA1; OS26t; OS34t; OS37t; OS36t; OS38t; OS29t; OS32t; OS31t; OS35t	OS52t; OS53t; OS57t		-	Pu96; Au91; Po3; Po4; PTo1; PTo2; PTo3; PTo4; PTo5; PTo6; PTo7; PTo8; PTo9; PTo10; PTo11; PTo12; PTo13; ML13tb; ML13ta; ML15tb; ML26t; ML37t; MD37t; ML36t; ML38t; MD38t; ML40t; MD40t; MD39t; ML32t; MD32t; ML31t; ML35t; MD35t; MD50t; ML49t; ML55t; MD52t; ML52t; MD53t; ML53t; Qo6; Qo8; Qo9; Qo10; Qo11; Qo12; Qo13	Ro6; Ro7; MP34; MP39; MD9a; ML8; MD8	Pu96	if APP-P6 clear	240s (APP-P6 occupied); 90s (if train entered route)	OS40t	OS40t + 90"	OS40t	OS40t + 90"	
333	OuP6	ML13tb - OuP6	OuP6; OS13t; OS15t; OS23t; OS27t; OS39t; OK8(T)	OS49t; OS50t; OS55t; OS60t	OuA1; OS26t; OS34t; OS37t; OS36t; OS38t; OS29t; OS32t; OS31t; OS35t; OS40t	OS52t; OS53t; OS57t		-	Pu96; Au91; Po3; Po4; PTo1; PTo2; PTo3; PTo4; PTo5; PTo6; PTo7; PTo8; PTo9; PTo10; PTo11; PTo12; PTo13; ML13tb; ML13ta; ML15tb; ML26t; ML37t; MD37t; ML36t; ML38t; MD38t; ML40t; MD40t; MD39t; ML32t; MD32t; ML31t; ML35t; MD35t; MD50t; MD49t; ML55t; MD52t; ML52t; MD53t; ML53t; Qo6; Qo7; Qo9; Qo10; Qo11; Qo12; Qo13	Ro6; Ro7; MP34; MP39; MD9a; ML8; MD8	Pu96	if APP-P6 clear	240s (APP-P6 occupied); 90s (if train entered route)	OS39t	OS39t + 90"	OS39t	OS39t + 90"	
334	OuP6	ML13tb - OuP6	OuP6; OS13t; OS15t; OS23t; OS29t; OS32t; OK9(T)	OS55t; OS60t	OuA1; OS26t; OS27t; OS34t; OS37t; OS36t; OS38t; OS39t; OS40t; OS31t; OS35t	OS49t; OS50t; OS52t; OS53t; OS57t		-	Pu96; Au91; Po3; Po4; PTo1; PTo2; PTo3; PTo4; PTo5; PTo6; PTo7; PTo8; PTo9; PTo10; PTo11; PTo12; PTo13; ML13tb; ML13ta; ML15tb; ML26t; ML37t; MD37t; ML36t; ML38t; MD38t; ML40t; MD40t; MD39t; ML32t; MD32t; ML31t; ML35t; MD35t; MD50t; MD49t; ML49t; MD52t; ML52t; MD53t; ML53t; Qo6; Qo7; Qo8; Qo10; Qo11; Qo12; Qo13	Ro6; Ro7; MP34; MP39; MD9a; ML8; MD8	Pu96	if APP-P6 clear	240s (APP-P6 occupied); 90s (if train entered route)	OS32t	OS32t + 90"	OS32t	OS32t + 90"	
335	OuP6	ML13tb - OuP6	OuP6; OS13t; OS15t; OS23t; OS29t; OS32t; OK10(T)	OS52t; OS57t; OS60t	OuA1; OS26t; OS27t; OS34t; OS37t; OS36t; OS38t; OS39t; OS40t; OS31t; OS35t	OS49t; OS50t; OS53t; OS55t		-	Pu96; Au91; Po3; Po4; PTo1; PTo2; PTo3; PTo4; PTo5; PTo6; PTo7; PTo8; PTo9; PTo10; PTo11; PTo12; PTo13; ML13tb; ML13ta; ML15tb; ML26t; ML37t; MD37t; ML36t; ML38t; MD38t; ML40t; MD40t; MD39t; ML32t; MD32t; ML31t; ML35t; MD35t; MD50t; MD49t; ML49t; ML55t; ML52t; MD53t; ML53t; Qo6; Qo7; Qo8; Qo9; Qo11; Qo12; Qo13	Ro6; Ro7; MP34; MP39; MD9a; ML8; MD8	Pu96	if APP-P6 clear	240s (APP-P6 occupied); 90s (if train entered route)	OS32t	OS32t + 90"	OS32t	OS32t + 90"	
336	OuP6	ML13tb - OuP6	OuP6; OS13t; OS15t; OS23t; OS29t; OS31t; OK11(T)	OS52t; OS57t; OS60t	OuA1; OS26t; OS27t; OS34t; OS37t; OS36t; OS38t; OS39t; OS40t; OS32t; OS35t	OS49t; OS50t; OS53t; OS55t		-	Pu96; Au91; Po3; Po4; PTo1; PTo2; PTo3; PTo4; PTo5; PTo6; PTo7; PTo8; PTo9; PTo10; PTo11; PTo12; PTo13; ML13tb; ML13ta; ML15tb; ML26t; ML37t; MD37t; ML36t; ML38t; MD38t; ML40t; MD40t; MD39t; ML32t; MD32t; ML31t; ML35t; MD35t; MD50t; MD49t; ML49t; ML55t; MD52t; MD53t; ML53t; Qo6; Qo7; Qo8; Qo9; Qo10; Qo12; Qo13	Ro6; Ro7; MP34; MP39; MD9a; ML8; MD8	Pu96	if APP-P6 clear	240s (APP-P6 occupied); 90s (if train entered route)	OS31t	OS31t + 90"	OS31t	OS31t + 90"	
337	OuP6	ML13tb - OuP6	OuP6; OS13t; OS15t; OS23t; OS29t; OS31t; OS35t; OK12(T)	OS53t; OS57t; OS60t	OuA1; OS26t; OS27t; OS34t; OS37t; OS36t; OS38t; OS39t; OS40t; OS32t	OS49t; OS50t; OS52t; OS55t		-	Pu96; Au91; Po3; Po4; PTo1; PTo2; PTo3; PTo4; PTo5; PTo6; PTo7; PTo8; PTo9; PTo10; PTo11; PTo12; PTo13; ML13tb; ML13ta; ML15tb; ML26t; ML37t; MD37t; ML36t; ML38t; MD38t; ML40t; MD40t; MD39t; ML32t; MD32t; ML31t; ML35t; MD35t; MD50t; MD49t; ML49t; ML55t; MD52t; ML52t; ML53t; Qo6; Qo7; Qo8; Qo9; Qo10; Qo11; Qo13	Ro6; Ro7; MP34; MP39; MD9a; ML8; MD8	Pu96	if APP-P6 clear	240s (APP-P6 occupied); 90s (if train entered route)	OS35t	OS35t + 90"	OS35t	OS35t + 90"	
338	OuP6	ML13tb - OuP6	OuP6; OS13t; OS15t; OS23t; OS29t; OS31t; OS35t	OS53t; OS57t; OS60t	OuA1; OS26t; OS27t; OS34t; OS37t; OS36t; OS38t; OS39t; OS40t; OS32t	OS49t; OS50t; OS52t; OS55t		-	Pu96; Au91; Po3; Po4; PTo1; PTo2; PTo3; PTo4; PTo5; PTo6; PTo7; PTo8; PTo9; PTo10; PTo11; PTo12; PTo13; ML13tb; ML13ta; ML15tb; ML26t; ML37t; MD37t; ML36t; ML38t; MD38t; ML40t; MD40t; MD39t; ML32t; MD32t; ML31t; ML35t; MD35t; MD50t; MD49t; ML49t; ML55t; MD52t; ML52t; MD53t; Qo6; Qo7; Qo8; Qo9; Qo10; Qo11; Qo12	Ro6; Ro7; MP34; MP39; MD9a; ML8; MD8	Pu96	if APP-P6 clear	240s (APP-P6 occupied); 90s (if train entered route)	OS35t	OS35t + 90"	OS35t	OS35t + 90"	

Пројектант / Designer: Институт Михајло Пупин доо, Волгина 15, 11000 Београд, www.pupin.rs

Извођач / Contractor: Конзорцијум / Joint Venture: China Railway International Co., Ltd. Serbia Ogranak Beograd, Rajka Mitića 8, 11000 Beograd; China Communication Construction Co.Ltd. Serbia Ogranak Beograd-Savski Venac, Paje Adamova 2, 11000 Beograd

Инвеститор / Investor: Инфраструктура железнице Србије а.д., Немањина 6, 11000 Београд, www.infrazs.rs

Подизвођач / Subcontractor: CRSC International Co., LTD. Ogranak Beograd, Omladinskih brigada 21, 11070 Novi Beograd

Објекат / Project: Пруга Београд - Суботица - државна граница (Келебија), ДЕОНИЦА ПРУГЕ НОВИ САД - СУБОТИЦА - ДРЖАВНА ГРАНИЦА (КЕЛЕБИЈА), у Новом Саду, Кисачу, Степановићеву, Змајеву, Врбасу, Ловћенцу, Малом Иђошу, Бачкој Тополи, Жеднику, Наумовићеву и Суботици, у катастарским општинама наведеним на насловној страни техничке документације и на катастарским парцелама према списку приложеном у Главној свесци /

Belgrade - Subotica - State border (Kelebija) railway line, SECTION NOVI SAD - SUBOTICA STATE BORDER (KELEBIJA), at Novi Sad, Kisač, Stepanovićevo, Zmajevo, Vrbas, Lovćenac, Mali Idjoš, Bačka Topola, Žednik, Naumovićevo and Subotica, in cadastral municipalities listed on the cover page of this Design, on cadastral plots listed in General Volume

Врста техничке документације / Technical documentation type: ПИО/ABD Пројекат изведеног објекта / As-built Design

Ознака и назив дела Пројекта / Designation and name of the part of design: 5/1.23 Осигурање железничке станице Суботица / Signalling/interlocking systems in Subotica railway station

Назив цртежа / Drawing name: Табела зависности / Table of dependencies

Одговорни пројектант / Responsible designer: Ђорђе Максимовић, дипл.инж.ел.
Број лиценце / License number: 353 P422 17

Сарадници / Associates: Владимир Бошковић, инж.маш.; Марко Ралић, дипл.ел.инж.

Број Пројекта / Design number:	Датум / Date:	Размера / Scale:	Број цртежа / Drawing number:
TC.700.255-5/1.23	Септембар / September 2024.	-	TS.700.255-5/1.23-C02

1	2	3	4			5				6	7	8	9	10		11	12		13	14	15		16	17	18		19	20		21 22	23	24		25
											УСЛОВИ ЗА ПОСТАВЉАЊЕ И ОДРЖАВАЊЕ ПУТА ВОЖЊЕ																УСЛОВИ ЗА ПОТПУНО РАЗРЕШЕЊЕ ПУТА ВОЖЊЕ						
Р. бр. вожње	ГЛАВНЕ СМЕР ВОЖЊЕ	ОЗНАКА ВОЖЊЕ	КОМАНДЕ ЗА ПУТЕВЕ ВОЖЊЕ СА ЕЛЕКТРОНСКЕ ПОСТАВНИЦЕ (тастатура или миш) старт	циљ	РИЗИЧНА ФУНКЦИЈА	ПОЈАМ НА СИГНАЛУ	ГРАНИЧНИ КОЛОС. И МАНЕВАРСКИ СИГНАЛИ У ПУТУ ВОЖЊЕ	ПОКАЗИВАЧ ПРАВЦА	ПОКАЗИВАЧ БРЗИНЕ	ДОПУШТЕНА БРЗИНА (km/h)	ДОДАТНИ УСЛОВИ	СКРЕТНИЦЕ У ПУТУ ВОЖЊЕ	СКРЕТНИЦЕ У ПУТУ ПРЕТРЧАВАЊА	СКРЕТНИЦЕ У БОЧНОЈ ЗАШТИТИ пута вожње	пута претрч.	ЗАВИСНОСТ СА ПП	ОДСЕК ЗА ОБАРАЊЕ СИГНАЛА стартни сигнал (заузимањем одсека)	међусигнал (ослобађањем одсека)	ОДСЕЦИ У ПУТУ ВОЖЊЕ	ОДСЕЦИ У ПУТУ ПРЕТРЧАВ.	ОДСЕЦИ У БОЧНОЈ ЗАШТИТИ пута вожње	пута претрч.	АПБ ИЛИ МЕЂУСТАНИЧ. ОДСЕК	СМЕР ПРИВОЛЕ	СИГНАЛИ ЧИЈИ СЕ ПОЈАМ МОРА КОНТРОЛИСАТИ: ДА БУДЕ "СТОЈ"	ДА НЕ БУДЕ ТАМАН	ПРИНУДНО РАЗРЕШЕЊЕ СИГНАЛ МОРА БИТИ НА СТОЈ	БЕЗ ВРЕМ. КАШЊЕЊА	ВРЕМЕ	ВОЗНО РАЗРЕШЕЊЕ - ОДСЕК КОЈИ РАЗРЕШАВА У ПУТУ ВОЖЊЕ КАШЊЕЊА	У ПУТУ ПРЕТРЧАВАЊА	У БОЧНОЈ ЗАШТИТИ пута вожње	пута претрч.	РАЗРЕШЕЊЕ ЗАВИСНОСТИ СА ПП

* КОЛОНА 4: Додатна опција (подмени) старта пута вожње из разлога разликовања пута вожње.

** КОЛОНА 4: Додатна опција подменија циља пута вожње из разлога разликовања пута претрчавања.

* COLUMN 4: Additional option (in submenu) of start of the route for the reason of making difference between similar routes.

** COLUMN 4: Additional option (in submenu) of end of the route for the reason of making difference between overlaps.

☐ КОЛОНА 13, КОЛОНА 18: уоквирени су елементи које није могуће трајно контролисати или их је потребно проверити у тренутку постављања пута вожње.

☐ COLUMNS 13,18: elements that can't be permanently controlled, but should be checked before setting the route

☐ This symbol means the elements that can not be permanently controlled, but should be checked before setting the route or give the proceed aspect

HOME ROUTES (ALEKSANDROVO)

1	2	3	4			5				6	7	8	9	10		11	12	
											CONDITIONS FOR SETTING AND LOCKING OF THE TRAFFIC ROUTE							
Nr. of route	ROUTE DIRECTION	ROUTE LABEL	TRAIN ROUTE COMMANDS FROM HMI START	END	RISKY FUNCTION	SIGNAL ASPECT	TRACK LIMIT AND SHUNTING SIGNALS IN TRAIN ROUTE	ROUTE INDICATOR	SPEED INDICATOR	ALLOWED SPEED (km/h)	ADDITIONAL CONDITIONS	POINTS AND DERAILERS IN THE ROUTE	POINTS AND DERAILERS IN THE OVERLAP	POINTS AND DERAILERS IN FLANK PROTECTION OF ROUTE	OF OVERLAP	LEVEL CROSS. DEPENDENCY	SECTIONS FOR SIGNAL RELEASE START SIGNAL (OCCUPIED THE TARGET SECTION)	INTERMEDIATE SIGNAL (CLEAR THE TARGET SECTION)
339	L track	P8-Q4	Pu98	Qu94		Pu98 if Qu94; Pu98 if Qu94 or; Pu98 if Qu94 or or			-	50		S1t+; S2t+; S4t-; S5t+	-	ISK1t+; S8t+	-		OuP8	-
340	D track	P8-Q2	Pu98	Qu92		Pu98 if Qu92; Pu98 if Qu92 or or; Pu98 if Qu92 or or			-	50		S1t+; S2t+; S4t-; S5t-: S8t-; S9t+	-	ISK1t+; S13tb+	-		OuP8	-
341	S track	P8-Q6	Pu98	Qu96		Pu98 if Qu96; Pu98 if Qu96 or or			3	35		S1t+; S2t+; S4t-; S5t-; S8t-; S9t-; S13tb-; S13ta+	-	ISK1t+; S15tb+	-		OuP8	-
342	H track	P8-Q8	Pu98	Qu98		Pu98 if Qu98; Pu98 if Qu98 or			3	35		S1t+; S2t+; S4t-; S5t-; S8t-; S9t-; S13tb-; S13ta-; S15tb-; S15ta+; S26t+	-	ISK1t+; S23tb+; S34tb+	-		OuP8	-
343	1T track	P8-Qo1.1	Pu98	Qo1 (PP S34)		Pu98 if Qo1; Pu98 if Qo1 or			3	35		S1t+; S2t+; S4t-; S5t-; S8t-; S9t-; S13tb-; S13ta-; S15tb-; S15ta+; S26t-; S34tb-; S34ta+; S37t+	S21+; S28b-; S28a+; S34-	ISK1t+; S23tb+; S27t-	S12-; S15a+; S19-; S20+; S39+		OuP8	-
344	1T track	P8-Qo1.2	Pu98	Qo1 (PP S35)		Pu98 if Qo1; Pu98 if Qo1 or			3	35		S1t+; S2t+; S4t-; S5t-; S8t-; S9t-; S13tb-; S13ta-; S15tb-; S15ta+; S26t-; S34tb-; S34ta+; S37t+	S21+; S28b-; S28a-; S35+	ISK1t+; S23tb+; S27t-	S12-; S15a+; S29a+; S34+		OuP8	-
345	2T track	P8-Qo2.1	Pu98	Qo2 (PP S34)		Pu98 if Qo2; Pu98 if Qo2 or			3	35		S1t+; S2t+; S4t-; S5t-; S8t-; S9t-; S13tb-; S13ta-; S15tb-; S15ta+; S26t-; S34tb-; S34ta+; S37t-	S21-; S28b-; S28a+; S34-	ISK1t+; S23tb+; S27t-	S12-; S15a+; S19-; S20+; S39+		OuP8	-
346	2T track	P8-Qo2.2	Pu98	Qo2 (PP S35)		Pu98 if Qo2; Pu98 if Qo2 or			3	35		S1t+; S2t+; S4t-; S5t-; S8t-; S9t-; S13tb-; S13ta-; S15tb-; S15ta+; S26t-; S34tb-; S34ta+; S37t-	S21-; S28b-; S28a-; S35+	ISK1t+; S23tb+; S27t-	S12-; S15a+; S29a+; S34+		OuP8	-
347	3T track	P8-Qo3.1	Pu98	Qo3 (PP S23)		Pu98 if Qo3; Pu98 if Qo3 or			3	35		S1t+; S2t+; S4t-; S5t-; S8t-; S9t-; S13tb-; S13ta-; S15tb-; S15ta+; S26t-; S34tb-; S34ta-; S36t+	S12-; S23-	ISK1t+; S23tb+; S27t-	S9a+; S28b-		OuP8	-
348	3T track	P8-Qo3.2	Pu98	Qo3 (PP S34)		Pu98 if Qo3; Pu98 if Qo3 or			3	35		S1t+; S2t+; S4t-; S5t-; S8t-; S9t-; S13tb-; S13ta-; S15tb-; S15ta+; S26t-; S34tb-; S34ta-; S36t+	S12+; S22+; S28b+; S28a+; S34-	ISK1t+; S23tb+; S27t-	S15a+; S23+; S19-; S20+; S39+		OuP8	-
349	4T track	P8-Qo4.1	Pu98	Qo4 (PP S23)		Pu98 if Qo4; Pu98 if Qo4 or			3	35		S1t+; S2t+; S4t-; S5t-; S8t-; S9t-; S13tb-; S13ta-; S15tb-; S15ta+; S26t-; S34tb-; S34ta-; S36t-; S38t-	S15b+; S15a+; S23+	ISK1t+; S23tb+; S27t-	S9a+; S12+; S22+		OuP8	-
350	4T track	P8-Qo4.2	Pu98	Qo4 (PP S34)		Pu98 if Qo4; Pu98 if Qo4 or			3	35		S1t+; S2t+; S4t-; S5t-; S8t-; S9t-; S13tb-; S13ta-; S15tb-; S15ta+; S26t-; S34tb-; S34ta-; S36t-; S38t-	S15b+; S15a-; S22-; S28b+; S28a+; S34-	ISK1t+; S23tb+; S27t-	S9a+; S19-; S20+;		OuP8	-
351	5T track	P8-Qo5.1	Pu98	Qo5 (PP S23)		Pu98 if Qo5; Pu98 if Qo5 or			3	35		S1t+; S2t+; S4t-; S5t-; S8t-; S9t-; S13tb-; S13ta-; S15tb-; S15ta+; S26t-; S34tb-; S34ta-; S36t-; S38t+	S9b+; S9a-; S15b-; S15a+; S23+	ISK1t+; S23tb+; S27t-	S63t-; S64t-; ISK4+; S12+; S22+		OuP8	-
352	5T track	P8-Qo5.2	Pu98	Qo5 (PP S34)		Pu98 if Qo5; Pu98 if Qo5 or			3	35		S1t+; S2t+; S4t-; S5t-; S8t-; S9t-; S13tb-; S13ta-; S15tb-; S15ta+; S26t-; S34tb-; S34ta-; S36t-; S38t+	S9b+; S9a-; S15b-; S15a-; S22-; S28b+; S28a+; S34-	ISK1t+; S23tb+; S27t-	S63t-; S64t-; ISK4+; S19-; S20+		OuP8	-
353	6T track	P8-Qo6	Pu98	Qo6		Pu98 if Qo6; Pu98 if Qo6 or			3	35		S1t+; S2t+; S4t-; S5t-; S8t-; S9t-; S13tb-; S13ta-; S15tb-; S15ta-; S23tb-; S23ta+; S27t-; S39t-; S40t+	S50t+; S55t+; S60t+	ISK1t+; ISK2t+	-		OuP8	-
354	7T track	P8-Qo7	Pu98	Qo7		Pu98 if Qo7; Pu98 if Qo7 or			3	35		S1t+; S2t+; S4t-; S5t; S8t-; S9t-; S13tb-; S13ta-; S15tb-; S15ta-; S23tb-; S23ta+; S27t-; S39t-; S40t-	S49t+; S50t-; S55t+; S60t+	ISK1t+; ISK2t+	-		OuP8	-
355	8T track	P8-Qo8	Pu98	Qo8		Pu98 if Qo8; Pu98 if Qo8 or			3	35		S1t+; S2t+; S4t-; S5t-; S8t-; S9t-; S13tb-; S13ta-; S15tb-; S15ta-; S23tb-; S23ta+; S27t-; S39t+	S49t-; S50t-; S55t+; S60t+	ISK1t+; ISK2t+	-		OuP8	-
356	9T track	P8-Qo9	Pu98	Qo9		Pu98 if Qo9; Pu98 if Qo9 or			-	50		S1t+; S2t+; S4t-; S5t-; S8t-; S9t-; S13tb-; S13ta-; S15tb-; S15ta-; S23tb-; S23ta-; S29t+; S32t+	S55t-; S60t+	ISK1t+; ISK2t+	-		OuP8	-
357	10T track	P8-Qo10	Pu98	Qo10		Pu98 if Qo10; Pu98 if Qo10 or			-	50		S1t+; S2t+; S4t-; S5t-; S8t-; S9t-; S13tb-; S13ta-; S15tb-; S15ta-; S23tb-; S23ta-; S29t+; S32t-	S52t+; S57t+; S60t-	ISK1t+; ISK2t+	-		OuP8	-
358	11T track	P8-Qo11	Pu98	Qo11		Pu98 if Qo11; Pu98 if Qo11 or			-	50		S1t+; S2t+; S4t-; S5t-; S8t-; S9t-; S13tb-; S13ta-; S15tb-; S15ta-; S23tb-; S23ta-; S29t-; S31t+	S52t-; S57t+; S60t-	ISK1t+; ISK2t+	-		OuP8	-
359	12T track	P8-Qo12	Pu98	Qo12		Pu98 if Qo12; Pu98 if Qo12 or			-	50		S1t+; S2t+; S4t-; S5t-; S8t-; S9t-; S13tb-; S13ta-; S15tb-; S15ta-; S23tb-; S23ta-; S29t-; S31t-; S35t-	S53t-; S57t-; S60t-	ISK1t+; ISK2t+	-		OuP8	-
360	13T track	P8-Qo13	Pu98	Qo13		Pu98 if Qo13; Pu98 if Qo13 or			-	50		S1t+; S2t+; S4t-; S5t-; S8t-; S9t-; S13tb-; S13ta-; S15tb-; S15ta-; S23tb-; S23ta-; S29t-; S31t-; S35t+	S53t+; S57t-; S60t-	ISK1t+; ISK2t+	-		OuP8	-

1	13	14	15		16	17	18		19	20	21	22	23	24		25
	CONDITIONS FOR SETTING AND LOCKING OF THE TRAFFIC ROUTE								CONDITIONS FOR ROUTE RELEASE, OR PART OF THE ROUTE							
Nr. of route	SECTIONS IN THE ROUTE	SECTIONS IN THE OVERLAP	SECTIONS IN THE FLANK PROTECTION OF ROUTE	OF OVERLAP	AB OR INTERSTATION SECTION	CONSENT DIRECTION	SIGNALS TO BE CONTROLLED ON "STOP"	NOT TO BE DARK	FORCED RELEASE SIGNAL MUST BE ON STOP	WITHOUT DELAY WHEN SECTION IS FREE	DELAY TIME WHEN SECTION IS OCCUPIED	RELEASE BY TRAIN - CORRESPONDING SECTIONS IN THE ROUTE	IN THE OVERLAP	IN THE FLANK PROTECTION OF ROUTE	OF OVERLAP	RELEASE OF LEV.CROSS. DEPENDENCY
339	OuP8; OS1t; OS2t; OS4t; OS5t; OKLa	OKLb	OuP4	-	-	-	[Pu98] Pu94; Po1	Ro1; Ro2; Ro3; Ro4; Ro5; Ro6; Ro7; MP24; ML14; MP25; ML30a; MD30a; MP34; MP39; MP6; MP7	Pu98	if APP-P8 clear	240s (APP-P8 occupied) 90s (if train entered route)	OS5t	OS5t + 50"	OS5t	OS5t + 50"	
340	OuP8; OS1t; OS2t; OS4t; OS5t; OS8t OS9t; OKDa	OKDb	OuP4; OuP2	-	-	-	[Pu98] Pu94; Pu92; Po1; Po2	Ro1; Ro2; Ro3; Ro4; Ro5; Ro6; Ro7; MP24; ML14; MP25; ML30a; MD30a; MP34; MP39; MP6; MP7	Pu98	if APP-P8 clear	240s (APP-P8 occupied) 90s (if train entered route)	OS9t	OS9t + 90"	OS9t	OS9t + 90"	
341	OuP8; OS1t; OS2t; OS4t; OS5t; OS8t; OS9t; OS13t; OKSa	OKSb	OuP4; OuP2; OuP6	-	-	-	[Pu98] Pu94; Pu92; Pu96; Po1; Po2; Po3; ML13tb; ML13ta	Ro3; Ro4; Ro5; Ro6; Ro7; MP25; ML30a; MD30a; MP34; MP39; MP6	Pu98	if APP-P8 clear	240s (APP-P8 occupied) 90s (if train entered route)	OS13t	OS13t + 90"	OS13t	OS13t + 90"	
342	OuP8; OS1t; OS2t; OS4t; OS5t; OS8t; OS9t; OS13t; OS15t; OS26t; OKHa	OKHb	OuP4; OuP2; OuP6; OuA1	-	-	-	[Pu98] Pu94; Pu92; Pu96; Au91; Po1; Po2; Po3; Po4; ML13tb; ML13ta; ML15tb; ML26t	Ro4; Ro5; Ro6; Ro7; ML30a; MD30a; MP34; MP39	Pu98	if APP-P8 clear	240s (APP-P8 occupied) 90s (if train entered route)	OS26t	OS26t + 90"	OS26t	OS26t + 90"	
343	OuP8; OS1t; OS2t; OS4t; OS5t; OS8t; OS9t; OS13t; OS15t; OS26t; OS34t; OS37t; OK1(T)	OS21; OS38,35,UKR4; OS34	OuP4; OuP2; OuP6; OuA1; OS36t; OS38t	-	-	-	[Pu98] Pu92; Pu96; Au91; Po1; Po2; Po3; Po4; PTo5; PTo4; PTo3; PTo2; PTo1; ML13tb; ML13ta; ML15tb; ML26t; MD38t; ML38t; ML36t; MD37t; ML37t; Pu94; Qo2; Ro6; ML21; MP34	-	Pu98	if APP-P8 clear	240s (APP-P8 occupied) 90s (if train entered route)	OS37t	OS37t + 90"	OS37t	OS37t + 90"	
344	OuP8; OS1t; OS2t; OS4t; OS5t; OS8t; OS9t; OS13t; OS15t; OS26t; OS34t; OS37t; OK1(T)	OS21; OS38,35,UKR4	OuP4; OuP2; OuP6; OuA1; OS36t; OS38t	-	-	-	[Pu98] Pu92; Pu96; Au91; Po1; Po2; Po3; Po4; PTo5; PTo4; PTo3; PTo2; PTo1; ML13tb; ML13ta; ML15tb; ML26t; MD38t; ML38t; ML36t; MD37t; ML37t; Pu94; Qo2; ML21	Ro7; MP39	Pu98	if APP-P8 clear	240s (APP-P8 occupied) 90s (if train entered route)	OS37t	OS37t + 90"	OS37t	OS37t + 90"	
345	OuP8; OS1t; OS2t; OS4t; OS5t; OS8t; OS9t; OS13t; OS15t; OS26t; OS34t; OS37t; OK2(T)	OS21; OS38,35,UKR4; OS34	OuP4; OuP2; OuP6; OuA1; OS36t; OS38t	-	-	-	[Pu98] Pu92; Pu96; Au91; Po1; Po2; Po3; Po4; PTo5; PTo4; PTo3; PTo2; PTo1; ML13tb; ML13ta; ML15tb; ML26t; MD38t; ML38t; ML36t; MD37t; ML37t; Pu94; Qo1; Ro6; MD21; MP34	-	Pu98	if APP-P8 clear	240s (APP-P8 occupied) 90s (if train entered route)	OS37t	OS37t + 90"	OS37t	OS37t + 90"	
346	OuP8; OS1t; OS2t; OS4t; OS5t; OS8t; OS9t; OS13t; OS15t; OS26t; OS34t; OS37t; OK2(T)	OS21; OS38,35,UKR4	OuP4; OuP2; OuP6; OuA1; OS36t; OS38t	-	-	-	[Pu98] Pu92; Pu96; Au91; Po1; Po2; Po3; Po4; PTo5; PTo4; PTo3; PTo2; PTo1; ML13tb; ML13ta; ML15tb; ML26t; MD38t; ML38t; ML36t; MD37t; ML37t; Pu94; Qo1; MD21	Ro7; MP39	Pu98	if APP-P8 clear	240s (APP-P8 occupied) 90s (if train entered route)	OS37t	OS37t + 90"	OS37t	OS37t + 90"	
347	OuP8; OS1t; OS2t; OS4t; OS5t; OS8t; OS9t; OS13t; OS15t; OS26t; OS34t; OS36t; OK3(T)	OS12,22; OS15,23,UKR2; OK4b(T)	OuP4; OuP2; OuP6; OuA1; OS37t; OS38t	-	-	-	[Pu98] Pu92; Pu96; Au91; Po1; Po2; Po3; Po4; PTo5; PTo4; PTo2; PTo1; PTo3; ML13tb; ML13ta; ML15tb; ML26t; MD38t; ML38t; ML37t; MD37t; ML36t; Pu94; Qo4; MD15b	Ro7; MP39	Pu98	if APP-P8 clear	240s (APP-P8 occupied) 90s (if train entered route)	OS36t	OS36t + 90"	OS36t	OS36t + 90"	
348	OuP8; OS1t; OS2t; OS4t; OS5t; OS8t; OS9t; OS13t; OS15t; OS26t; OS34t; OS36t; OK3(T)	OS12,22; OS28,35,UKR4; OS34	OuP4; OuP2; OuP6; OuA1; OS37t; OS38t	OS21	-	-	[Pu98] Pu92; Pu96; Au91; Po1; Po2; Po3; Po4; PTo5; PTo4; PTo2; PTo1; PTo3; ML13tb; ML13ta; ML15tb; ML26t; MD38t; ML38t; ML37t; MD37t; ML36t; Pu94; Qo1; Qo2; Ro6; MD21; ML21; MP34	-	Pu98	if APP-P8 clear	240s (APP-P8 occupied) 90s (if train entered route)	OS36t	OS36t + 90"	OS36t	OS36t + 90"	
349	OuP8; OS1t; OS2t; OS4t; OS5t; OS8t; OS9t; OS13t; OS15t; OS26t; OS34t; OS36t; OS38t; OK4a(T)	OS15,23,UKR2; OK4b(T)	OuP4; OuP2; OuP6; OuA1; OS37t	-	-	-	[Pu98] Pu92; Pu96; Au91; Po1; Po2; Po3; Po4; PTo5; PTo3; PTo2; PTo1; PTo4; ML13tb; ML13ta; ML15tb; ML26t; ML37t; MD37t; ML36t; MD38t; ML38t	Ro7; MP39	Pu98	if APP-P8 clear	240s (APP-P8 occupied) 90s (if train entered route)	OS38t	OS38t + 90"	OS38t	OS38t + 90"	
350	OuP8; OS1t; OS2t; OS4t; OS5t; OS8t; OS9t; OS13t; OS15t; OS26t; OS34t; OS36t; OS38t; OK4a(T)	OS15,23,UKR2; OS12,22; OS28,35,UKR4; OS34	OuP4; OuP2; OuP6; OuA1; OS37t	OS21; OK4b(T) OS39	-	-	[Pu98] Pu92; Pu96; Au91; Po1; Po2; Po3; Po4; PTo5; PTo3; PTo2; PTo1; PTo4; ML13tb; ML13ta; ML15tb; ML26t; ML37t; MD37t; ML36t; MD38t; ML38t; Pu94; Qo1; Qo2; Qo3; Ro6; Ro7; MD21; ML21; MP12; MP34; MP39	-	Pu98	if APP-P8 clear	240s (APP-P8 occupied) 90s (if train entered route)	OS38t	OS38t + 90"	OS38t	OS38t + 90"	
351	OuP8; OS1t; OS2t; OS4t; OS5t; OS8t; OS9t; OS13t; OS15t; OS26t; OS34t; OS36t; OS38t; OK5(T)	OS9; OS15,23,UKR2; OK4b(T)	OuP4; OuP2; OuP6; OuA1; OS37t	-	-	-	[Pu98] Pu92; Pu96; Au91; Po1; Po2; Po3; Po4; PTo4; PTo3; PTo2; PTo1; PTo5; ML13tb; ML13ta; ML15tb; ML26t; ML37t; MD37t; ML36t; ML38t; MD38t; Pu94; Qo4; MD15b	Ro7; MP39	Pu98	if APP-P8 clear	240s (APP-P8 occupied) 90s (if train entered route)	OS38t	OS38t + 90"	OS38t	OS38t + 90"	
352	OuP8; OS1t; OS2t; OS4t; OS5t; OS8t; OS9t; OS13t; OS15t; OS26t; OS34t; OS36t; OS38t; OK5(T)	OS9; OS15,23,UKR2; OS12,22; OS28,35,UKR4; OS34	OuP4; OuP2; OuP6; OuA1; OS37t	OS21; OK4b(T); OS39	-	-	[Pu98] Pu92; Pu96; Au91; Po1; Po2; Po3; Po4; PTo4; PTo3; PTo2; PTo1; PTo5; ML13tb; ML13ta; ML15tb; ML26t; ML37t; MD37t; ML36t; ML38t; MD38t; Pu94; Qo1; Qo2; Qo3; Qo4; Ro6; Ro7; MD21; ML21; MP12; MD15b; MP34; MP39	-	Pu98	if APP-P8 clear	240s (APP-P8 occupied) 90s (if train entered route)	OS38t	OS38t + 90"	OS38t	OS38t + 90"	
353	OuP8; OS1t; OS2t; OS4t; OS5t; OS8t; OS9t; OS13t; OS15t; OS23t; OS27t; OS39t; OS40t; OK6(T)	OS50t; OS55t; OS50t	OuP2; OuP4; OuP6; OuA1; OS26t; OS34t; OS37t; OS36t; OS38t; OS29t; OS32t; OS31t; OS35t	OS49t; OS52t; OS53t; OS57t	-	-	[Pu98] Pu94; Pu92; Pu96; Au91; Po1; Po2; Po3; Po4; PTo1; PTo2; PTo3; PTo4; PTo5; PTo6; PTo7; PTo8; PTo9; PTo10; PTo11; PTo12; PTo13; ML13tb; ML13ta; ML15tb; ML26t; ML37t; MD37t; ML36t; ML38t; MD38t; ML40t; MD40t; MD39t; ML32t; MD32t; ML31t; ML35t; MD35t; MD49t; ML49t; ML55t; MD52t; ML52t; MD53t; ML53t; Qo7; Qo8; Qo9; Qo10; Qo11; Qo12; Qo13	Ro6; Ro7; MP34; MP39; MD9a; ML8; MD8	Pu98	if APP-P8 clear	240s (APP-P8 occupied) 90s (if train entered route)	OS40t	OS40t + 90"	OS40t	OS40t + 90"	
354	OuP8; OS1t; OS2t; OS4t; OS5t; OS8t; OS9t; OS13t; OS15t; OS23t; OS27t; OS39t; OS40t; OK7(T)	OS49t; OS50t; OS55t; OS60t	OuP2; OuP4; OuP6; OuA1; OS26t; OS34t; OS37t; OS36t; OS38t; OS29t; OS32t; OS31t; OS35t	OS52t; OS53t; OS57t	-	-	[Pu98] Pu94; Pu92; Pu96; Au91; Po1; Po2; Po3; Po4; PTo1; PTo2; PTo3; PTo4; PTo5; PTo6; PTo7; PTo8; PTo9; PTo10; PTo11; PTo12; PTo13; ML13tb; ML13ta; ML15tb; ML26t; ML37t; MD37t; ML36t; ML38t; MD38t; ML40t; MD40t; MD39t; ML32t; MD32t; ML31t; ML35t; MD35t; MD50t; ML49t; ML55t; MD52t; ML52t; MD53t; ML53t; Qo6; Qo8; Qo9; Qo10; Qo11; Qo12; Qo13	Ro6; Ro7; MP34; MP39; MD9a; ML8; MD8	Pu98	if APP-P8 clear	240s (APP-P8 occupied) 90s (if train entered route)	OS40t	OS40t + 90"	OS40t	OS40t + 90"	
355	OuP8; OS1t; OS2t; OS4t; OS5t; OS8t; OS9t; OS13t; OS15t; OS23t; OS27t; OS39t; OK8(T)	OS49t; OS50t; OS55t; OS60t	OuP2; OuP4; OuP6; OuA1; OS26t; OS34t; OS37t; OS36t; OS38t; OS29t; OS32t; OS31t; OS35t; OS40t	OS52t; OS53t; OS57t	-	-	[Pu98] Pu94; Pu92; Pu96; Au91; Po1; Po2; Po3; Po4; PTo1; PTo2; PTo3; PTo4; PTo5; PTo6; PTo7; PTo8; PTo9; PTo10; PTo11; PTo12; PTo13; ML13tb; ML13ta; ML15tb; ML26t; ML37t; MD37t; ML36t; ML38t; MD38t; ML40t; MD40t; MD39t; ML32t; MD32t; ML31t; ML35t; MD35t; MD49t; MD50t; ML55t; MD52t; ML52t; MD53t; ML53t; Qo6; Qo7; Qo9; Qo10; Qo11; Qo12; Qo13	Ro6; Ro7; MP34; MP39; MD9a; ML8; MD8	Pu98	if APP-P8 clear	240s (APP-P8 occupied) 90s (if train entered route)	OS39t	OS39t + 90"	OS39t	OS39t + 90"	
356	OuP8; OS1t; OS2t; OS4t; OS5t; OS8t; OS9t; OS13t; OS15t; OS23t; OS29t; OS32t; OK9(T)	OS55t; OS60t	OuP4; OuP2; OuP6; OuA1; OS26t; OS27t; OS34t; OS37t; OS36t; OS38t; OS39t; OS40t; OS31t; OS35t	OS49t; OS50t; OS52t; OS53t; OS57t	-	-	[Pu98] Pu94; Pu92; Pu96; Au91; Po1; Po2; Po3; Po4; PTo1; PTo2; PTo3; PTo4; PTo5; PTo6; PTo7; PTo8; PTo9; PTo10; PTo11; PTo12; PTo13; ML13tb; ML13ta; ML15tb; ML26t; ML37t; MD37t; ML36t; ML38t; MD38t; ML40t; MD40t; MD39t; ML32t; MD32t; ML31t; ML35t; MD35t; MD49t; MD50t; ML49t; MD52t; ML52t; MD53t; ML53t; Qo6; Qo7; Qo8; Qo10; Qo11; Qo12; Qo13	Ro6; Ro7; MP34; MP39; MD9a; ML8; MD8	Pu98	if APP-P8 clear	240s (APP-P8 occupied) 90s (if train entered route)	OS32t	OS32t + 90"	OS32t	OS32t + 90"	
357	OuP8; OS1t; OS2t; OS4t; OS5t; OS8t; OS9t; OS13t; OS15t; OS23t; OS29t; OS32t; OK10(T)	OS52t; OS57t; OS60t	OuP4; OuP2; OuP6; OuA1; OS26t; OS27t; OS34t; OS37t; OS36t; OS38t; OS39t; OS40t; OS31t; OS35t	OS49t; OS50t; OS53t; OS55t	-	-	[Pu98] Pu94; Pu92; Pu96; Au91; Po1; Po2; Po3; Po4; PTo1; PTo2; PTo3; PTo4; PTo5; PTo6; PTo7; PTo8; PTo9; PTo10; PTo11; PTo12; PTo13; ML13tb; ML13ta; ML15tb; ML26t; ML37t; MD37t; ML36t; ML38t; MD38t; ML40t; MD40t; MD39t; ML32t; MD32t; ML31t; ML35t; MD35t; MD49t; MD50t; ML49t; ML55t; ML52t; MD53t; ML53t; Qo6; Qo7; Qo8; Qo9; Qo11; Qo12; Qo13	Ro6; Ro7; MP34; MP39; MD9a; ML8; MD8	Pu98	if APP-P8 clear	240s (APP-P8 occupied) 90s (if train entered route)	OS32t	OS32t + 90"	OS32t	OS32t + 90"	
358	OuP8; OS1t; OS2t; OS4t; OS5t; OS8t; OS9t; OS13t; OS15t; OS23t; OS29t; OS31t; OK11(T)	OS52t; OS57t; OS60t	OuP4; OuP2; OuP6; OuA1; OS26t; OS27t; OS34t; OS37t; OS36t; OS38t; OS39t; OS40t; OS32t; OS35t	OS49t; OS50t; OS53t; OS55t	-	-	[Pu98] Pu94; Pu92; Pu96; Au91; Po1; Po2; Po3; Po4; PTo1; PTo2; PTo3; PTo4; PTo5; PTo6; PTo7; PTo8; PTo9; PTo10; PTo11; PTo12; PTo13; ML13tb; ML13ta; ML15tb; ML26t; ML37t; MD37t; ML36t; ML38t; MD38t; ML40t; MD40t; MD39t; ML32t; MD32t; ML31t; ML35t; MD35t; MD49t; MD50t; ML49t; ML55t; MD52t; MD53t; ML53t; Qo6; Qo7; Qo8; Qo9; Qo10; Qo12; Qo13	Ro6; Ro7; MP34; MP39; MD9a; ML8; MD8	Pu98	if APP-P8 clear	240s (APP-P8 occupied) 90s (if train entered route)	OS31t	OS31t + 90"	OS31t	OS31t + 90"	
359	OuP8; OS1t; OS2t; OS4t; OS5t; OS8t; OS9t; OS13t; OS15t; OS23t; OS29t; OS31t; OS35t OK12(T)	OS53t; OS57t; OS60t	OuP4; OuP2; OuP6; OuA1; OS26t; OS27t; OS34t; OS37t; OS36t; OS38t; OS39t; OS40t; OS32t	OS49t; OS50t; OS52t; OS55t	-	-	[Pu98] Pu94; Pu92; Pu96; Au91; Po1; Po2; Po3; Po4; PTo1; PTo2; PTo3; PTo4; PTo5; PTo6; PTo7; PTo8; PTo9; PTo10; PTo11; PTo12; PTo13; ML13tb; ML13ta; ML15tb; ML26t; ML37t; MD37t; ML36t; ML38t; MD38t; ML40t; MD40t; MD39t; ML32t; MD32t; ML31t; ML35t; MD35t; MD49t; MD50t; ML49t; ML55t; MD52t; ML52t; ML53t; Qo6; Qo7; Qo8; Qo9; Qo10; Qo11; Qo13	Ro6; Ro7; MP34; MP39; MD9a; ML8; MD8	Pu98	if APP-P8 clear	240s (APP-P8 occupied) 90s (if train entered route)	OS35t	OS35t + 90"	OS35t	OS35t + 90"	
360	OuP8; OS1t; OS2t; OS4t; OS5t; OS8t; OS9t; OS13t; OS15t; OS23t; OS29t; OS31t; OS35t OK13(T)	OS52t; OS57t; OS60t	OuP4; OuP2; OuP6; OuA1; OS26t; OS27t; OS34t; OS37t; OS36t; OS38t; OS39t; OS40t; OS32t	OS49t; OS50t; OS52t; OS55t	-	-	[Pu98] Pu94; Pu92; Pu96; Au91; Po1; Po2; Po3; Po4; PTo1; PTo2; PTo3; PTo4; PTo5; PTo6; PTo7; PTo8; PTo9; PTo10; PTo11; PTo12; PTo13; ML13tb; ML13ta; ML15tb; ML26t; ML37t; MD37t; ML36t; ML38t; MD38t; ML40t; MD40t; MD39t; ML32t; MD32t; ML31t; ML35t; MD35t; MD49t; MD50t; ML49t; ML55t; MD52t; ML52t; MD53t; Qo6; Qo7; Qo8; Qo9; Qo10; Qo11; Qo12	Ro6; Ro7; MP34; MP39; MD9a; ML8; MD8	Pu98	if APP-P8 clear	240s (APP-P8 occupied) 90s (if train entered route)	OS35t	OS35t + 90"	OS35t	OS35t + 90"	

Пројектант / Designer:
Институт Михајло Пупин доо
Волгина 15, 11000 Београд
www.pupin.rs

Извођач / Contractor: Конзорцијум / Joint Venture:
China Railway International Co., Ltd.
Serbia Ogranak Beograd
Rajka Mitića 8, 11000 Beograd
China Communication Construction Co.Ltd.
Serbia Ogranak Beograd-Savski Venac
Paje Adamova 2, 11000 Beograd

Инвеститор / Investor:
Инфраструктура железнице Србије а.д.
Немањина 6, 11000 Београд
www.infrazs.rs

Подизвођач / Subcontractor:
CRSC International Co., LTD.
Ogranak Beograd,
Omladinskih brigada 21, 11070 Novi Beograd

Објекат / Project:
Пруга Београд - Суботица - државна граница (Келебија), ДЕОНИЦА ПРУГЕ НОВИ САД - СУБОТИЦА - ДРЖАВНА ГРАНИЦА (КЕЛЕБИЈА), у Новом Саду, Кисачу, Степановићеву, Змајеву, Врбасу, Ловћенцу, Малом Иђошу, Бачкој Тополи, Жеднику, Наумовићеву и Суботици, у катастарским општинама наведеним на насловној страни техничке документације и на катастарским парцелама према списку приложеном у Главној свесци /

Belgrade - Subotica - State border (Kelebija) railway line, SECTION NOVI SAD - SUBOTICA STATE BORDER (KELEBIJA), at Novi Sad, Kisač, Stepanovićevo, Zmajevo, Vrbas, Lovćenac, Mali Idjoš, Bačka Topola, Žednik, Naumovićevo and Subotica, in cadastral municipalities listed on the cover page of this Design, on cadastral plots listed in General Volume

Врста техничке документације / Technical documentation type:
ПИО/ABD Пројекат изведеног објекта / As-built Design

Ознака и назив дела Пројекта / Designation and name of the part of design:
5/1.23 Осигурање железничке станице Суботица / Signalling/interlocking systems in Subotica railway station

Назив цртежа / Drawing name:
Табела зависности /
Table of dependencies

Одговорни пројектант / Responsible designer:
Ђорђе Максимовић, дипл.инж.ел.
Број лиценце / License number: 353 P422 17

Сарадници / Associates:
Владимир Бошковић, инж.маш.
Марко Ралић, дипл.ел.инж.

Број Пројекта / Design number:	Датум / Date:	Размера / Scale:	Број цртежа / Drawing number:
TC.700.255-5/1.23	Септембар / September 2024.	-	TS.700.255-5/1.23-C02

1	2	3	4			5				6	7	8	9	10		11	12		13	14	15		16	17	18		19	20		21 22	23	24		25
											УСЛОВИ ЗА ПОСТАВЉАЊЕ И ОДРЖАВАЊЕ ПУТА ВОЖЊЕ																УСЛОВИ ЗА ПОТПУНО РАЗРЕШЕЊЕ ПУТА ВОЖЊЕ							
Р. бр. вожње	ГЛАВНЕ СМЕР ВОЖЊЕ	ОЗНАКА ВОЖЊЕ	КОМАНДЕ ЗА ПУТЕВЕ ВОЖЊЕ СА ЕЛЕКТРОНСКЕ ПОСТАВНИЦЕ (тастатура или миш): старт	циљ	РИЗИЧНА ФУНКЦИЈА	ПОЈАМ НА СИГНАЛУ	ГРАНИЧНИ КОЛОС. И МАНЕВАРСКИ СИГНАЛИ У ПУТУ ВОЖЊЕ	ПОКАЗИВАЧ ПРАВЦА	ПОКАЗИВАЧ БРЗИНЕ	ДОПУШТЕНА БРЗИНА (km/h)	ДОДАТНИ УСЛОВИ	СКРЕТНИЦЕ У ПУТУ ВОЖЊЕ	СКРЕТНИЦЕ У ПУТУ ПРЕТРЧАВАЊА	СКРЕТНИЦЕ У БОЧНОЈ ЗАШТИТИ: пута вожње	пута претрч.	ЗАВИСНОСТ СА ПП	ОДСЕК ЗА ОБАРАЊЕ СИГНАЛА: стартни сигнал (заузимањем одсека)	међусигнал (ослобађањем одсека)	ОДСЕЦИ У ПУТУ ВОЖЊЕ	ОДСЕЦИ У ПУТУ ПРЕТРЧАВ.	ОДСЕЦИ У БОЧНОЈ ЗАШТИТИ: пута вожње	пута претрч.	АПБ ИЛИ МЕЂУСТАНИЧ. ОДСЕК	СМЕР ПРИВОЛЕ	СИГНАЛИ ЧИЈИ СЕ ПОЈАМ МОРА КОНТРОЛИСАТИ: ДА БУДЕ "СТОЈ"	ДА НЕ БУДЕ ТАМАН	ПРИНУДНО РАЗРЕШЕЊЕ: СИГНАЛ МОРА БИТИ НА СТОЈ	БЕЗ ВРЕМ. КАШЊЕЊА	ВРЕМЕ	ВОЗНО РАЗРЕШЕЊЕ - ОДСЕК КОЈИ РАЗРЕШАВА: У ПУТУ ВОЖЊЕ КАШЊЕЊА	У ПУТУ ПРЕТРЧАВАЊА	У БОЧНОЈ ЗАШТИТИ: пута вожње	пута претрч.	РАЗРЕШЕЊЕ ЗАВИСНОСТИ СА ПП

* КОЛОНА 4: Додатна опција (подмени) старта пута вожње из разлога разликовања пута вожње.

** КОЛОНА 4: Додатна опција подменија циља пута вожње из разлога разликовања пута претрчавања.

* COLUMN 4: Additional option (in submenu) of start of the route for the reason of making difference between similar routes.

** COLUMN 4: Additional option (in submenu) of end of the route for the reason of making difference between overlaps.

☐ КОЛОНА 13, КОЛОНА 18: уоквирени су елементи које није могуће трајно контролисати или их је потребно проверити у тренутку постављања пута вожње.

☐ COLUMNS 13,18: elements that can't be permanently controlled, but should be checked before setting the route

☐ This symbol means the elements that can not be permanently controlled, but should be checked before setting the route or give the proceed aspect

1	2	3	4			5				6	7	8	9	10		11	12		13	14	15		16	17	18		19	20	21	22	23	24		25
											CONDITIONS FOR SETTING AND LOCKING OF THE TRAFFIC ROUTE																CONDITIONS FOR ROUTE RELEASE, OR PART OF THE ROUTE							
Nr. of route	ROUTE DIRECTION	ROUTE LABEL	TRAIN ROUTE COMMANDS FROM HMI: START	END	RISKY FUNCTION	SIGNAL ASPECT	TRACK LIMIT AND SHUNTING SIGNALS IN TRAIN ROUTE	ROUTE INDICATOR	SPEED INDICATOR	ALLOWED SPEED (km/h)	ADDITIONAL CONDITIONS	POINTS AND DERAILERS IN THE ROUTE	POINTS AND DERAILERS IN THE OVERLAP	POINTS AND DERAILERS IN FLANK PROTECTION: OF ROUTE	OF OVERLAP	LEVEL CROSS. DEPENDENCY	SECTIONS FOR SIGNAL RELEASE: START SIGNAL (OCCUPIED THE TARGET SECTION)	INTERMEDIATE SIGNAL (CLEAR THE TARGET SECTION)	SECTIONS IN THE ROUTE	SECTIONS IN THE OVERLAP	SECTIONS IN THE FLANK PROTECTION: OF ROUTE	OF OVERLAP	AB OR INTERSTATION SECTION	CONSENT DIRECTION	SIGNALS TO BE CONTROLLED: ON "STOP"	NOT TO BE DARK	FORCED RELEASE: SIGNAL MUST BE ON STOP	WITHOUT DELAY WHEN SECTION IS FREE	DELAY TIME WHEN SECTION IS OCCUPIED	RELEASE BY TRAIN - CORRESPONDING SECTIONS: IN THE ROUTE	IN THE OVERLAP	IN THE FLANK PROTECTION: OF ROUTE	OF OVERLAP	RELEASE OF LEV.CROSS. DEPENDENCY
361	HOME ROUTES (HORGOŠ): H track	A1-Q8	Au91	Qu98	/	Au91 if Qu98; Au91 if Qu98 or	ML15tb ○	/	-	max.	/	S15tb+; S15ta+; S26t+	-	S13ta+; S23tb+; S34tb+	-	/	OuA1	ML15tb - OuA1	OuA1; OS15t; OS26t; OKHa	OKHb	-	-	-	-	Au91; Po4; ML15tb; ML26t	Ro4; Ro5; Ro6; Ro7; ML30a; MD30a; MP34; MP39	Au91	if APP-A1 clear	240s (APP-A1 occupied); 90s (if train entered route)	OS26t	OS26t + 90"	OS26t	OS26t + 90"	/
362	1T track	A1-Qo1.1	Au91	Qo1 (PP S34)	/	Au91 if Qo1; Au91 if Qo1 or	ML15tb ○	/	3	35	/	S15tb+; S15ta+; S26t-: S34tb-; S34ta+; S37t+	S21+; S28b-; S28a+; S34-	S13ta+; S23tb+; S27t-	S12-; S15a+; S19-; S20+; S39+	/	OuA1	ML15tb - OuA1	OuA1; OS15t; OS26t; OS34t; OS37t; OK1(T)	OS21; OS28,35,UKR4; OS34	OS36t; OS38t	-	-	-	Au91; Po4; PTo5; PTo4; PTo3; PTo2; PTo1; ML15tb; ML26t; MD38t; ML38t; ML36t; MD37t; ML37t; Qo2; Ro6; ML21; MP34	-	Au91	if APP-A1 clear	240s (APP-A1 occupied); 90s (if train entered route)	OS37t	OS37t + 90"	OS37t	OS37t + 90"	/
363	1T track	A1-Qo1.2	Au91	Qo1 (PP S35)	/	Au91 if Qo1; Au91 if Qo1 or	ML15tb ○	/	3	35	/	S15tb+; S15ta+; S26t-: S34tb-; S34ta+; S37t+	S21+; S28b-; S28a-; S35+	S13ta+; S23tb+; S27t-	S12-; S15a+; S29a+; S34+	/	OuA1	ML15tb - OuA1	OuA1; OS15t; OS26t; OS34t; OS37t; OK1(T)	OS21; OS28,35,UKR4	OS36t; OS38t	-	-	-	Au91; Po4; PTo5; PTo4; PTo3; PTo2; PTo1; ML15tb; ML26t; MD38t; ML38t; ML36t; MD37t; ML37t; Qo2; ML21	Ro7; MP39	Au91	if APP-A1 clear	240s (APP-A1 occupied); 90s (if train entered route)	OS37t	OS37t + 90"	OS37t	OS37t + 90"	/
364	2T track	A1-Qo2.1	Au91	Qo2 (PP S34)	/	Au91 if Qo2; Au91 if Qo2 or	ML15tb ○	/	3	35	/	S15tb+; S15ta+; S26t-: S34tb-; S34ta+; S37t-	S21-; S28b-; S28a+; S34-	S13ta+; S23tb+; S27t-	S12-; S15a+; S19-; S20+; S39+	/	OuA1	ML15tb - OuA1	OuA1; OS15t; OS26t; OS34t; OS37t; OK2(T)	OS21; OS28,35,UKR4; OS34	OS36t; OS38t	-	-	-	Au91; Po4; PTo5; PTo4; PTo3; PTo2; PTo1; ML15tb; ML26t; MD38t; ML38t; ML36t; MD37t; ML37t; Qo1; Ro6; MD21; MP34	-	Au91	if APP-A1 clear	240s (APP-A1 occupied); 90s (if train entered route)	OS37t	OS37t + 90"	OS37t	OS37t + 90"	/
365	2T track	A1-Qo2.2	Au91	Qo2 (PP S35)	/	Au91 if Qo2; Au91 if Qo2 or	ML15tb ○	/	3	35	/	S15tb+; S15ta+; S26t-: S34tb-; S34ta+; S37t-	S21-; S28b-; S28a-; S35+	S13ta+; S23tb+; S27t-	S12-; S15a+; S29a+; S34+	/	OuA1	ML15tb - OuA1	OuA1; OS15t; OS26t; OS34t; OS37t; OK2(T)	OS21; OS28,35,UKR4	OS36t; OS38t	-	-	-	Au91; Po4; PTo5; PTo4; PTo3; PTo2; PTo1; ML15tb; ML26t; MD38t; ML38t; ML36t; MD37t; ML37t; Qo1; MD21	Ro7; MP39	Au91	if APP-A1 clear	240s (APP-A1 occupied); 90s (if train entered route)	OS37t	OS37t + 90"	OS37t	OS37t + 90"	/
366	3T track	A1-Qo3.1	Au91	Qo3 (PP S23)	/	Au91 if Qo3; Au91 if Qo3 or	ML15tb ○	/	3	35	/	S15tb+; S15ta+; S26t-: S34tb-; S34ta-; S36t+	S12-; S23-	S13ta+; S23tb+; S27t-	S9a+; S28b-	/	OuA1	ML15tb - OuA1	OuA1; OS15t; OS26t; OS34t; OS36t; OK3(T)	OS12,22; OS15,23,UKR2; OK4b(T)	OS37t; OS38t	-	-	-	Au91; Po4; PTo5; PTo4; PTo2; PTo1; PTo3; ML15tb; ML26t; MD38t; ML38t; ML37t; MD37t; ML36t; Qo4; MD15b	Ro7; MP39	Au91	if APP-A1 clear	240s (APP-A1 occupied); 90s (if train entered route)	OS36t	OS36t + 90"	OS36t	OS36t + 90"	/
367	3T track	A1-Qo3.2	Au91	Qo3 (PP S34)	/	Au91 if Qo3; Au91 if Qo3 or	ML15tb ○	/	3	35	/	S15tb+; S15ta+; S26t-: S34tb-; S34ta-; S36t+	S12+; S22+; S28b+; S28a+; S34-	S13ta+; S23tb+; S27t-	S15a+; S23+; S19-; S20+; S39+	/	OuA1	ML15tb - OuA1	OuA1; OS15t; OS26t; OS34t; OS36t; OK3(T)	OS12,22; OS28,35,UKR4; OS34	OS37t; OS38t	OS21	-	-	Au91; Po4; PTo5; PTo4; PTo2; PTo1; PTo3; ML15tb; ML26t; MD38t; ML38t; ML37t; MD37t; ML36t; Qo1; Qo2; Ro6; MD21; ML21; MP34	-	Au91	if APP-A1 clear	240s (APP-A1 occupied); 90s (if train entered route)	OS36t	OS36t + 90"	OS36t	OS36t + 90"	/
368	4T track	A1-Qo4.1	Au91	Qo4 (PP S23)	/	Au91 if Qo4; Au91 if Qo4 or	ML15tb ○	/	3	35	/	S15tb+; S15ta+; S26t-: S34tb-; S34ta-; S36t-; S38t-	S15b+; S15a+; S23+	S13ta+; S23tb+; S27t-	S9a+; S12+; S22+	/	OuA1	ML15tb - OuA1	OuA1; OS15t; OS26t; OS34t; OS36t; OS38t; OK4a(T)	OS15,23,UKR2; OK4b(T)	OS37t	-	-	-	Au91; Po4; PTo5; PTo3; PTo2; PTo1; PTo4; ML15tb; ML26t; ML37t; MD37t; ML36t; MD38t; ML38t	Ro7; MP39	Au91	if APP-A1 clear	240s (APP-A1 occupied); 90s (if train entered route)	OS38t	OS38t + 90"	OS38t	OS38t + 90"	/
369	4T track	A1-Qo4.2	Au91	Qo4 (PP S34)	/	Au91 if Qo4; Au91 if Qo4 or	ML15tb ○	/	3	35	/	S15tb+; S15ta+; S26t-: S34tb-; S34ta-; S36t-; S38t-	S15b+; S15a-; S22-; S28b+; S28a+; S34-	S13ta+; S23tb+; S27t-	S9a+; S19-; S20+;	/	OuA1	ML15tb - OuA1	OuA1; OS15t; OS26t; OS34t; OS36t; OS38t; OK4a(T)	OS15,23,UKR2; OS12,22; OS28,35,UKR4; OS34	OS37t	OS21; OK4b(T); OS39	-	-	Au91; Po4; PTo5; PTo3; PTo2; PTo1; PTo4; ML15tb; ML26t; ML37t; MD37t; ML36t; MD38t; ML38t; Qo1; Qo2; Qo3; Ro6; Ro7; MD21; ML21; MP12; MP34; MP39	-	Au91	if APP-A1 clear	240s (APP-A1 occupied); 90s (if train entered route)	OS38t	OS38t + 90"	OS38t	OS38t + 90"	/
370	5T track	A1-Qo5.1	Au91	Qo5 (PP S23)	/	Au91 if Qo5; Au91 if Qo5 or	ML15tb ○	/	3	35	/	S15tb+; S15ta+; S26t-: S34tb-; S34ta-; S36t-; S38t+	S9b+; S9a-; S15b-; S15a+; S23+	S13ta+; S23tb+; S27t-	S63t-; S64t-; ISK4+; S12+; S22+	/	OuA1	ML15tb - OuA1	OuA1; OS15t; OS26t; OS34t; OS36t; OS38t; OK5(T)	OS9; OS15,23,UKR2; OK4b(T)	OS37t	-	-	-	Au91; Po4; PTo4; PTo3; PTo2; PTo1; PTo5; ML15tb; ML26t; ML37t; MD37t; ML36t; ML38t; MD38t; Qo4; MD15b	Ro7; MP39	Au91	if APP-A1 clear	240s (APP-A1 occupied); 90s (if train entered route)	OS38t	OS38t + 90"	OS38t	OS38t + 90"	/
371	5T track	A1-Qo5.2	Au91	Qo5 (PP S34)	/	Au91 if Qo5; Au91 if Qo5 or	ML15tb ○	/	3	35	/	S15tb+; S15ta+; S26t-: S34tb-; S34ta-; S36t-; S38t+	S9b+; S9a-; S15b-; S15a-; S22-; S28b+; S28a+; S34-	S13ta+; S23tb+; S27t-	S63t-; S64t-; ISK4+; S19-; S20+	/	OuA1	ML15tb - OuA1	OuA1; OS15t; OS26t; OS34t; OS36t; OS38t; OK5(T)	OS9; OS15,23,UKR2; OS12,22; OS28,35,UKR4; OS34	OS37t	OS21; OK4b(T); OS39	-	-	Au91; Po4; PTo4; PTo3; PTo2; PTo1; PTo5; ML15tb; ML26t; ML37t; MD37t; ML36t; ML38t; MD38t; Qo1; Qo2; Qo3; Qo4; Ro6; Ro7; MD21; ML21; MP12; MD15b; MP34; MP39	-	Au91	if APP-A1 clear	240s (APP-A1 occupied); 90s (if train entered route)	OS38t	OS38t + 90"	OS38t	OS38t + 90"	/
372	6T track	A1-Qo6	Au91	Qo6	/	Au91 if Qo6; Au91 if Qo6 or	ML15tb ○	/	3	35	/	S15tb+; S15ta-; S23tb-; S23ta+; S27t-; S39t-; S40t+	S50t+; S55t+; S60t+	S13ta+; ISK2t+	-	/	OuA1	ML15tb - OuA1	OuA1; OS15t; OS23t; OS27t; OS39t; OS40t; OK6(T)	OS50t; OS55t; OS60t	OS26t; OS34t; OS37t; OS36t; OS38t; OS29t; OS32t; OS31t; OS35t	OS49t; OS52t; OS53t; OS57t	-	-	Au91; Po4; PTo1; PTo2; PTo3; PTo4; PTo5; PTo6; PTo7; PTo8; PTo9; PTo10; PTo11; PTo12; PTo13; ML15tb; ML26t; ML37t; MD37t; ML36t; ML38t; MD38t; ML40t; MD40t; MD39t; ML32t; MD32t; ML31t; ML35t; MD35t; MD49t; ML49t; ML55t; MD52t; ML52t; MD53t; ML53t; Qo7; Qo8; Qo9; Qo10; Qo11; Qo12; Qo13	Ro6; Ro7; MP34; MP39; MD9a; ML8; MD8	Au91	if APP-A1 clear	240s (APP-A1 occupied); 90s (if train entered route)	OS40t	OS40t + 90"	OS40t	OS40t + 90"	/
373	7T track	A1-Qo7	Au91	Qo7	/	Au91 if Qo7; Au91 if Qo7 or	ML15tb ○	/	3	35	/	S15tb+; S15ta-; S23tb-; S23ta+; S27t-; S39t-; S40t-	S49t+; S50t-; S55t+; S60t+	S13ta+; ISK2t+	-	/	OuA1	ML15tb - OuA1	OuA1; OS15t; OS23t; OS27t; OS39t; OS40t; OK7(T)	OS49t; OS50t; OS55t; OS60t	OS26t; OS34t; OS37t; OS36t; OS38t; OS29t; OS32t; OS31t; OS35t	OS52t; OS53t; OS57t	-	-	Au91; Po4; PTo1; PTo2; PTo3; PTo4; PTo5; PTo6; PTo7; PTo8; PTo9; PTo10; PTo11; PTo12; PTo13; ML15tb; ML26t; ML37t; MD37t; ML36t; ML38t; MD38t; ML40t; MD40t; MD39t; ML32t; MD32t; ML31t; ML35t; MD35t; MD50t; ML49t; ML55t; MD52t; ML52t; MD53t; ML53t; Qo6; Qo8; Qo9; Qo10; Qo11; Qo12; Qo13	Ro6; Ro7; MP34; MP39; MD9a; ML8; MD8	Au91	if APP-A1 clear	240s (APP-A1 occupied); 90s (if train entered route)	OS40t	OS40t + 90"	OS40t	OS40t + 90"	/
374	8T track	A1-Qo8	Au91	Qo8	/	Au91 if Qo8; Au91 if Qo8 or	ML15tb ○	/	3	35	/	S15tb+; S15ta-; S23tb-; S23ta+; S27t-; S39t+	S49t-; S50t-; S55t+; S60t+	S13ta+; ISK2t+	-	/	OuA1	ML15tb - OuA1	OuA1; OS15t; OS23t; OS27t; OS39t; OK8(T)	OS49t; OS50t; OS55t; OS60t	OS26t; OS34t; OS37t; OS36t; OS38t; OS29t; OS32t; OS31t; OS35t; OS40t	OS52t; OS53t; OS57t	-	-	Au91; Po4; PTo1; PTo2; PTo3; PTo4; PTo5; PTo6; PTo7; PTo8; PTo9; PTo10; PTo11; PTo12; PTo13; ML15tb; ML26t; ML37t; MD37t; ML36t; ML38t; MD38t; ML40t; MD40t; MD39t; ML32t; MD32t; ML31t; ML35t; MD35t; MD50t; MD49t; ML55t; MD52t; ML52t; MD53t; ML53t; Qo6; Qo7; Qo9; Qo10; Qo11; Qo12; Qo13	Ro6; Ro7; MP34; MP39; MD9a; ML8; MD8	Au91	if APP-A1 clear	240s (APP-A1 occupied); 90s (if train entered route)	OS39t	OS39t + 90"	OS39t	OS39t + 90"	/
375	9T track	A1-Qo9	Au91	Qo9	/	Au91 if Qo9; Au91 if Qo9 or	ML15tb ○	/	3	35	/	S15tb+; S15ta-; S23tb-; S23ta-; S29t+; S32t+	S55t-; S60t+	S13ta+; ISK2t+	-	/	OuA1	ML15tb - OuA1	OuA1; OS15t; OS23t; OS29t; OS32t; OK9(T)	OS55t; OS60t	OS26t; OS27t; OS34t; OS37t; OS36t; OS38t; OS39t; OS40t; OS31t; OS35t	OS49t; OS50t; OS52t; OS53t; OS57t	-	-	Au91; Po4; PTo1; PTo2; PTo3; PTo4; PTo5; PTo6; PTo7; PTo8; PTo9; PTo10; PTo11; PTo12; PTo13; ML15tb; ML26t; ML37t; MD37t; ML36t; ML38t; MD38t; ML40t; MD40t; MD39t; ML32t; MD32t; ML31t; ML35t; MD35t; MD50t; MD49t; ML49t; MD52t; ML52t; MD53t; ML53t; Qo6; Qo7; Qo8; Qo10; Qo11; Qo12; Qo13	Ro6; Ro7; MP34; MP39; MD9a; ML8; MD8	Au91	if APP-A1 clear	240s (APP-A1 occupied); 90s (if train entered route)	OS32t	OS32t + 90"	OS32t	OS32t + 90"	/
376	10T track	A1-Qo10	Au91	Qo10	/	Au91 if Qo10; Au91 if Qo10 or	ML15tb ○	/	3	35	/	S15tb+; S15ta-; S23tb-; S23ta-; S29t+; S32t-	S52t+; S57t+; S60t-	S13ta+; ISK2t+	-	/	OuA1	ML15tb - OuA1	OuA1; OS15t; OS23t; OS29t; OS32t; OK10(T)	OS52t; OS57t; OS60t	OS26t; OS27t; OS34t; OS37t; OS36t; OS38t; OS39t; OS40t; OS31t; OS35t	OS49t; OS50t; OS53t; OS55t	-	-	Au91; Po4; PTo1; PTo2; PTo3; PTo4; PTo5; PTo6; PTo7; PTo8; PTo9; PTo10; PTo11; PTo12; PTo13; ML15tb; ML26t; ML37t; MD37t; ML36t; ML38t; MD38t; ML40t; MD40t; MD39t; ML32t; MD32t; ML31t; ML35t; MD35t; MD50t; MD49t; ML49t; ML55t; ML52t; MD53t; ML53t; Qo6; Qo7; Qo8; Qo9; Qo11; Qo12; Qo13	Ro6; Ro7; MP34; MP39; MD9a; ML8; MD8	Au91	if APP-A1 clear	240s (APP-A1 occupied); 90s (if train entered route)	OS32t	OS32t + 90"	OS32t	OS32t + 90"	/
377	11T track	A1-Qo11	Au91	Qo11	/	Au91 if Qo11; Au91 if Qo11 or	ML15tb ○	/	3	35	/	S15tb+; S15ta-; S23tb-; S23ta-; S29t-; S31t+	S52t-; S57t+; S60t-	S13ta+; ISK2t+	-	/	OuA1	ML15tb - OuA1	OuA1; OS15t; OS23t; OS29t; OS31t; OK11(T)	OS52t; OS57t; OS60t	OS26t; OS27t; OS34t; OS37t; OS36t; OS38t; OS39t; OS40t; OS32t; OS35t	OS49t; OS50t; OS53t; OS55t	-	-	Au91; Po4; PTo1; PTo2; PTo3; PTo4; PTo5; PTo6; PTo7; PTo8; PTo9; PTo10; PTo11; PTo12; PTo13; ML15tb; ML26t; ML37t; MD37t; ML36t; ML38t; MD38t; ML40t; MD40t; MD39t; ML32t; MD32t; ML31t; ML35t; MD35t; MD50t; MD49t; ML49t; ML55t; MD52t; MD53t; ML53t; Qo6; Qo7; Qo8; Qo9; Qo10; Qo12; Qo13	Ro6; Ro7; MP34; MP39; MD9a; ML8; MD8	Au91	if APP-A1 clear	240s (APP-A1 occupied); 90s (if train entered route)	OS31t	OS31t + 90"	OS31t	OS31t + 90"	/
378	12T track	A1-Qo12	Au91	Qo12	/	Au91 if Qo12; Au91 if Qo12 or	ML15tb ○	/	3	35	/	S15tb+; S15ta-; S23tb-; S23ta-; S29t-; S31t-; S35t-	S53t-; S57t-; S60t-	S13ta+; ISK2t+	-	/	OuA1	ML15tb - OuA1	OuA1; OS15t; OS23t; OS29t; OS31t; OS35t; OK12(T)	OS53t; OS57t; OS60t	OS26t; OS27t; OS34t; OS37t; OS36t; OS38t; OS39t; OS40t; OS32t	OS49t; OS50t; OS52t; OS55t	-	-	Au91; Po4; PTo1; PTo2; PTo3; PTo4; PTo5; PTo6; PTo7; PTo8; PTo9; PTo10; PTo11; PTo12; PTo13; ML15tb; ML26t; ML37t; MD37t; ML36t; ML38t; MD38t; ML40t; MD40t; MD39t; ML32t; MD32t; ML31t; ML35t; MD35t; MD50t; MD49t; ML49t; ML55t; MD52t; ML52t; ML53t; Qo6; Qo7; Qo8; Qo9; Qo10; Qo11; Qo13	Ro6; Ro7; MP34; MP39; MD9a; ML8; MD8	Au91	if APP-A1 clear	240s (APP-A1 occupied); 90s (if train entered route)	OS35t	OS35t + 90"	OS35t	OS35t + 90"	/
379	13T track	A1-Qo13	Au91	Qo13	/	Au91 if Qo13; Au91 if Qo13 or	ML15tb ○	/	3	35	/	S15tb+; S15ta-; S23tb-; S23ta-; S29t-; S31t-; S35t+	S53t+; S57t-; S60t-	S13ta+; ISK2t+	-	/	OuA1	ML15tb - OuA1	OuA1; OS15t; OS23t; OS29t; OS31t; OS35t	OS53t; OS57t; OS60t	OS26t; OS27t; OS34t; OS37t; OS36t; OS38t; OS39t; OS40t; OS32t	OS49t; OS50t; OS52t; OS55t	-	-	Au91; Po4; PTo1; PTo2; PTo3; PTo4; PTo5; PTo6; PTo7; PTo8; PTo9; PTo10; PTo11; PTo12; PTo13; ML15tb; ML26t; ML37t; MD37t; ML36t; ML38t; MD38t; ML40t; MD40t; MD39t; ML32t; MD32t; ML31t; ML35t; MD35t; MD50t; MD49t; ML49t; ML55t; MD52t; ML52t; MD53t; Qo6; Qo7; Qo8; Qo9; Qo10; Qo11; Qo12	Ro6; Ro7; MP34; MP39; MD9a; ML8; MD8	Au91	if APP-A1 clear	240s (APP-A1 occupied); 90s (if train entered route)	OS35t	OS35t + 90"	OS35t	OS35t + 90"	/

Пројектант / Designer: Институт Михајло Пупин доо, Волгина 15, 11000 Београд, www.pupin.rs

Инвеститор / Investor: Инфраструктура железнице Србије а.д., Немањина 6, 11000 Београд, www.infrazs.rs

Извођач / Contractor: Конзорцијум / Joint Venture: China Railway International Co., Ltd. Serbia Ogranak Beograd, Rajka Mitića 8, 11000 Beograd; China Communication Construction Co.Ltd. Serbia Ogranak Beograd-Savski Venac, Paje Adamova 2, 11000 Beograd

Подизвођач / Subcontractor: CRSC International Co., LTD. Ogranak Beograd, Omladinskih brigada 21, 11070 Novi Beograd

Објекат / Project:
Пруга Београд - Суботица - државна граница (Келебија), ДЕОНИЦА ПРУГЕ НОВИ САД - СУБОТИЦА - ДРЖАВНА ГРАНИЦА (КЕЛЕБИЈА), у Новом Саду, Кисачу, Степановићеву, Змајеву, Врбасу, Ловћенцу, Малом Иђошу, Бачкој Тополи, Жеднику, Наумовићеву и Суботици, у катастарским општинама наведеним на насловној страни техничке документације и на катастарским парцелама према списку приложеном у Главној свесци /

Belgrade - Subotica - State border (Kelebija) railway line, SECTION NOVI SAD - SUBOTICA STATE BORDER (KELEBIJA), at Novi Sad, Kisač, Stepanovićevo, Zmajevo, Vrbas, Lovćenac, Mali Idjoš, Bačka Topola, Žednik, Naumovićevo and Subotica, in cadastral municipalities listed on the cover page of this Design, on cadastral plots listed in General Volume

Врста техничке документације / Technical documentation type:
ПИО/ABD Пројекат изведеног објекта / As-built Design

Ознака и назив дела Пројекта / Designation and name of the part of design:
5/1.23 Осигурање железничке станице Суботица / Signalling/interlocking systems in Subotica railway station

Назив цртежа / Drawing name:
Табела зависности / Table of dependencies

Одговорни пројектант / Responsible designer: Ђорђе Максимовић, дипл.инж.ел.
Број лиценце / License number: 353 P422 17

Сарадници / Associates: Владимир Бошковић, инж.маш.; Марко Ралић, дипл.ел.инж.

Број Пројекта / Design number	Датум / Date	Размера / Scale	Број цртежа / Drawing number
TC.700.255-5/1.23	Септембар / September 2024.	-	TS.700.255-5/1.23-C02

1	2	3	4			5				6	7	8	9	10		11	12		13	14	15		16	17	18		19	20	21	22	23	24		25
Р. бр. вожње	ГЛАВНЕ СМЕР ВОЖЊЕ	ОЗНАКА ВОЖЊЕ	КОМАНДЕ ЗА ПУТЕВЕ ВОЖЊЕ СА ЕЛЕКТРОНСКЕ ПОСТАВНИЦЕ (тастатура или миш) старт	циљ	РИЗИЧНА ФУНКЦИЈА	ПОЈАМ НА СИГНАЛУ	ГРАНИЧНИ КОЛОС. И МАНЕВАРСКИ СИГНАЛИ У ПУТУ ВОЖЊЕ	ПОКАЗИВАЧ ПРАВЦА	ПОКАЗИВАЧ БРЗИНЕ	ДОПУШТЕНА БРЗИНА (km/h)	УСЛОВИ ЗА ПОСТАВЉАЊЕ И ОДРЖАВАЊЕ ПУТА ВОЖЊЕ ДОДАТНИ УСЛОВИ	СКРЕТНИЦЕ У ПУТУ ВОЖЊЕ	СКРЕТНИЦЕ У ПУТУ ПРЕТРЧАВАЊА	СКРЕТНИЦЕ У БОЧНОЈ ЗАШТИТИ пута вожње	пута претрч.	ЗАВИСНОСТ СА ПП	ОДСЕК ЗА ОБАРАЊЕ СИГНАЛА стартни сигнал (заузимањем одсека)	међусигнал (ослобађањем одсека)	ОДСЕЦИ У ПУТУ ВОЖЊЕ	ОДСЕЦИ У ПУТУ ПРЕТРЧАВ.	ОДСЕЦИ У БОЧНОЈ ЗАШТИТИ пута вожње	пута претрч.	АПБ ИЛИ МЕЂУСТАНИЧ. ОДСЕК	СМЕР ПРИВОЛЕ	СИГНАЛИ ЧИЈИ СЕ ПОЈАМ МОРА КОНТРОЛИСАТИ: ДА БУДЕ "СТОЈ"	ДА НЕ БУДЕ ТАМАН	УСЛОВИ ЗА ПОТПУНО РАЗРЕШЕЊЕ ПУТА ВОЖЊЕ ПРИНУДНО РАЗРЕШЕЊЕ СИГНАЛ МОРА БИТИ НА СТОЈ	БЕЗ ВРЕМ. КАШЊЕЊА	ВРЕМЕ КАШЊЕЊА	ВОЗНО РАЗРЕШЕЊЕ - ОДСЕК КОЈИ РАЗРЕШАВА У ПУТУ ВОЖЊЕ	У ПУТУ ПРЕТРЧАВАЊА	У БОЧНОЈ ЗАШТИТИ пута вожње	пута претрч.	РАЗРЕШЕЊЕ ЗАВИСНОСТИ СА ПП

* КОЛОНА 4: Додатна опција (подмени) старта пута вожње из разлога разликовања пута вожње.

** trackONA 4: Додатна опција подменија циља пута вожње из разлога разликовања пута претрчавања.

* COLUMN 4: Additional option (in submenu) of start of the route for the reason of making difference between similar routes.

** COLUMN 4: Additional option (in submenu) of end of the route for the reason of making difference between overlaps.

☐ КОЛОНА 13, КОЛОНА 18: уоквирени су елементи које није могуће трајно контролисати али их је потребно проверити у тренутку постављања пута вожње.

☐ COLUMNS 13,18: elements that can't be permanently controlled, but should be checked before setting the route

1	2	3	4			5				6	7	8	9	10		11	12		13	14	15		16	17	18		19	20	21	22	23	24		25
Nr. of route	ROUTE DIRECTION	ROUTE LABEL	TRAIN ROUTE COMMANDS FROM HMI START	END	RISKY FUNCTION	SIGNAL ASPECT	TRACK LIMIT AND SHUNTING SIGNALS IN TRAIN ROUTE	ROUTE INDICATOR	SPEED INDICATOR	ALLOWED SPEED (km/h)	CONDITIONS FOR SETTING AND LOCKING OF THE TRAFFIC ROUTE ADDITIONAL CONDITIONS	POINTS AND DERAILERS IN THE ROUTE	POINTS AND DERAILERS IN THE OVERLAP	POINTS AND DERAILERS IN FLANK PROTECTION OF ROUTE	OF OVERLAP	LEVEL CROSS. DEPENDENCY	SECTIONS FOR SIGNAL RELEASE START SIGNAL (OCCUPIED THE TARGET SECTION)	INTERMEDIATE SIGNAL (CLEAR THE TARGET SECTION)	SECTIONS IN THE ROUTE	SECTIONS IN THE OVERLAP	SECTIONS IN THE FLANK PROTECTION OF ROUTE	OF OVERLAP	AB OR INTERSTATION SECTION	CONSENT DIRECTION	SIGNALS TO BE CONTROLLED ON "STOP"	NOT TO BE DARK	CONDITIONS FOR ROUTE RELEASE, OR PART OF THE ROUTE FORCED RELEASE SIGNAL MUST BE ON STOP	WITHOUT DELAY WHEN SECTION IS FREE	DELAY TIME WHEN SECTION IS OCCUPIED	RELEASE BY TRAIN - CORRESPONDING SECTIONS IN THE ROUTE	IN THE OVERLAP	IN THE FLANK PROTECTION OF ROUTE	OF OVERLAP	RELEASE OF LEV.CROSS. DEPENDENCY

☐ This symbol means the elements that can not be permanently controlled, but should be checked before setting the route or give the proceed aspect

380	HOME ROUTES (NOVI SAD - right track - CALLING ON)	D track	PP2-Q2	Pu92	Qu92		Pu92 ● When the train occupied: ⦿ OpP3D; OpP4D			-	10		S8t+; S9t+	-	S5t+; S13tb+	-		OuP2	-	-	-	-	-	-	-	Pu92; Po2	Ro1; Ro2; Ro3; Ro4; Ro5; Ro6; Ro7; MP24; ML14; MP25; ML30a; MD30a; MP34; MP39; MP6; MP7	Pu92	If call-on was set directly	180" if call-on is tranfered from train route	OS9t	-	OS9t	-	
381		S track	PP2-Q6	Pu92	Qu96		Pu92 ● When the train occupied: ⦿ OpP3D; OpP4D			-	10		S8t+; S9t-; S13tb-; S13ta+	-	S5t+; S15tb+	-		OuP2	-	-	-	OuP6	-	-	-	Pu92; Pu96; Po2; Po3; ML13tb; ML13ta	Ro3; Ro4; Ro5; Ro6; Ro7; MP25; ML30a; MD30a; MP34; MP39; MP6	Pu92	If call-on was set directly	180" if call-on is tranfered from train route	OS13t	-	OS13t	-	
382		H track	PP2-Q8	Pu92	Qu98		Pu92 ● When the train occupied: ⦿ OpP3D; OpP4D			-	10		S8t+; S9t-; S13tb-; S13ta-; S15tb-; S15ta+; S26t+	-	S5t+; S23tb+; S34tb+	-		OuP2	-	-	-	OuP6; OuA1	-	-	-	Pu92; Pu96; Au91; Po2; Po3; Po4; ML13tb; ML13ta; ML15tb; ML26t	Ro4; Ro5; Ro6; Ro7; ML30a; MD30a; MP34; MP39	Pu92	If call-on was set directly	180" if call-on is tranfered from train route	OS26t	-	OS26t	-	
383		1T track	PP2-Qo1	Pu92	Qo1		Pu92 ● When the train occupied: ⦿ OpP3D; OpP4D			-	10		S8t+; S9t-; S13tb-; S13ta-; S15tb-; S15ta+; S26t-: S34tb-; S34ta+; S37t+	-	S5t+; S23tb+; S27t-	-		OuP2	-	-	-	OuP6; OuA1; OS36t; OS38t	-	-	-	Pu92; Pu96; Au91; Po2; Po3; Po4; PTo5; PTo4; PTo3; PTo2; PTo1; ML13tb; ML13ta; ML15tb; ML26t; MD38t; ML38t; ML36t; MD37t; ML37t	Ro6; Ro7; MP34; MP39	Pu92	If call-on was set directly	180" if call-on is tranfered from train route	OS37t	-	OS37t	-	
384		2T track	PP2-Qo2	Pu92	Qo2		Pu92 ● When the train occupied: ⦿ OpP3D; OpP4D			-	10		S8t+; S9t-; S13tb-; S13ta-; S15tb-; S15ta+; S26t-: S34tb-; S34ta+; S37t-	-	S5t+; S23tb+; S27t-	-		OuP2	-	-	-	OuP6; OuA1; OS36t; OS38t	-	-	-	Pu92; Pu96; Au91; Po2; Po3; Po4; PTo5; PTo4; PTo3; PTo2; PTo1; ML13tb; ML13ta; ML15tb; ML26t; MD38t; ML38t; ML36t; MD37t; ML37t	Ro6; Ro7; MP34; MP39	Pu92	If call-on was set directly	180" if call-on is tranfered from train route	OS37t	-	OS37t	-	
385		3T track	PP2-Qo3	Pu92	Qo3		Pu92 ● When the train occupied: ⦿ OpP3D; OpP4D			-	10		S8t+; S9t-; S13tb-; S13ta-; S15tb-; S15ta+; S26t-: S34tb-; S34ta-; S36t+	-	S5t+; S23tb+; S27t-	-		OuP2	-	-	-	OuP6; OuA1; OS37t; OS38t	-	-	-	Pu92; Pu96; Au91; Po2; Po3; Po4; PTo5; PTo4; PTo2; PTo1; PTo3; ML13tb; ML13ta; ML15tb; ML26t; MD38t; ML38t; ML37t; MD37t; ML36t	Ro6; Ro7; MP34; MP39	Pu92	If call-on was set directly	180" if call-on is tranfered from train route	OS36t	-	OS36t	-	
386		4T track	PP2-Qo4	Pu92	Qo4		Pu92 ● When the train occupied: ⦿ OpP3D; OpP4D			-	10		S8t+; S9t-; S13tb-; S13ta-; S15tb-; S15ta+; S26t-: S34tb-; S34ta-; S36t-; S38t-	-	S5t+; S23tb+; S27t-	-		OuP2	-	-	-	OuP6; OuA1; OS37t	-	-	-	Pu92; Pu96; Au91; Po2; Po3; Po4; PTo5; PTo3; PTo2; PTo1; PTo4; ML13tb; ML13ta; ML15tb; ML26t; ML37t; MD37t; ML36t; MD38t; ML38t	Ro6; Ro7; MP34; MP39	Pu92	If call-on was set directly	180" if call-on is tranfered from train route	OS38t	-	OS38t	-	
387		5T track	PP2-Qo5	Pu92	Qo5		Pu92 ● When the train occupied: ⦿ OpP3D; OpP4D			-	10		S8t+; S9t-; S13tb-; S13ta-; S15tb-; S15ta+; S26t-: S34tb-; S34ta-; S36t-; S38t+	-	S5t+; S23tb+; S27t-	-		OuP2	-	-	-	OuP6; OuA1; OS37t	-	-	-	Pu92; Pu96; Au91; Po2; Po3; Po4; PTo4; PTo3; PTo2; PTo1; PTo5; ML13tb; ML13ta; ML15tb; ML26t; ML37t; MD37t; ML36t; ML38t; MD38t	Ro6; Ro7; MP34; MP39; MD9a	Pu92	If call-on was set directly	180" if call-on is tranfered from train route	OS38t	-	OS38t	-	
388		6T track	PP2-Qo6	Pu92	Qo6		Pu92 ● When the train occupied: ⦿ OpP3D; OpP4D			-	10		S8t+; S9t-; S13tb-; S13ta-; S15tb-; S15ta-; S23tb-; S23ta+; S27t-; S39t-; S40t+	-	S5t+; ISK2t+	-		OuP2	-	-	-	OuP6; OuA1; OS26t; OS34t; OS37t; OS36t; OS38t; OS29t; OS32t; OS31t; OS35t	-	-	-	Pu92; Pu96; Au91; Po2; Po3; Po4; PTo1; PTo2; PTo3; PTo4; PTo5; PTo6; PTo7; PTo8; PTo9; PTo10; PTo11; PTo12; PTo13; ML13tb; ML13ta; ML15tb; ML26t; ML37t; MD37t; ML36t; ML38t; MD38t; ML40t; MD40t; MD39t; ML32t; MD32t; ML31t; ML35t; MD35t	Ro6; Ro7; MP34; MP39; MD9a; ML8; MD8	Pu92	If call-on was set directly	180" if call-on is tranfered from train route	OS40t	-	OS40t	-	
389		7T track	PP2-Qo7	Pu92	Qo7		Pu92 ● When the train occupied: ⦿ OpP3D; OpP4D			-	10		S8t+; S9t-; S13tb-; S13ta-; S15tb-; S15ta-; S23tb-; S23ta+; S27t-; S39t-; S40t-	-	S5t+; ISK2t+	-		OuP2	-	-	-	OuP6; OuA1; OS26t; OS34t; OS37t; OS36t; OS38t; OS29t; OS32t; OS31t; OS35t	-	-	-	Pu92; Pu96; Au91; Po2; Po3; Po4; PTo1; PTo2; PTo3; PTo4; PTo5; PTo6; PTo7; PTo8; PTo9; PTo10; PTo11; PTo12; PTo13; ML13tb; ML13ta; ML15tb; ML26t; ML37t; MD37t; ML36t; ML38t; MD38t; ML40t; MD40t; MD39t; ML32t; MD32t; ML31t; ML35t; MD35t	Ro6; Ro7; MP34; MP39; MD9a; ML8; MD8	Pu92	If call-on was set directly	180" if call-on is tranfered from train route	OS40t	-	OS40t	-	
390		8T track	PP2-Qo8	Pu92	Qo8		Pu92 ● When the train occupied: ⦿ OpP3D; OpP4D			-	10		S8t+; S9t-; S13tb-; S13ta-; S15tb-; S15ta-; S23tb-; S23ta+; S27t-; S39t+	-	S5t+; ISK2t+	-		OuP2	-	-	-	OuP6; OuA1; OS26t; OS34t; OS37t; OS36t; OS38t; OS29t; OS32t; OS31t; OS35t; OS40t	-	-	-	Pu92; Pu96; Au91; Po2; Po3; Po4; PTo1; PTo2; PTo3; PTo4; PTo5; PTo6; PTo7; PTo8; PTo9; PTo10; PTo11; PTo12; PTo13; ML13tb; ML13ta; ML15tb; ML26t; ML37t; MD37t; ML36t; ML38t; MD38t; ML40t; MD40t; MD39t; ML32t; MD32t; ML31t; ML35t; MD35t	Ro6; Ro7; MP34; MP39; MD9a; ML8; MD8	Pu92	If call-on was set directly	180" if call-on is tranfered from train route	OS39t	-	OS39t	-	
391		9T track	PP2-Qo9	Pu92	Qo9		Pu92 ● When the train occupied: ⦿ OpP3D; OpP4D			-	10		S8t+; S9t-; S13tb-; S13ta-; S15tb-; S15ta-; S23tb-; S23ta-; S29t+; S32t+	-	S5t+; ISK2t+	-		OuP2	-	-	-	OuP6; OuA1; OS26t; OS27t; OS34t; OS37t; OS36t; OS38t; OS39t; OS40t; OS31t; OS35t	-	-	-	Pu92; Pu96; Au91; Po2; Po3; Po4; PTo1; PTo2; PTo3; PTo4; PTo5; PTo6; PTo7; PTo8; PTo9; PTo10; PTo11; PTo12; PTo13; ML13tb; ML13ta; ML15tb; ML26t; ML37t; MD37t; ML36t; ML38t; MD38t; ML40t; MD40t; MD39t; ML32t; MD32t; ML31t; ML35t; MD35t	Ro6; Ro7; MP34; MP39; MD9a; ML8; MD8	Pu92	If call-on was set directly	180" if call-on is tranfered from train route	OS32t	-	OS32t	-	
392		10T track	PP2-Qo10	Pu92	Qo10		Pu92 ● When the train occupied: ⦿ OpP3D; OpP4D			-	10		S8t+; S9t-; S13tb-; S13ta-; S15tb-; S15ta-; S23tb-; S23ta-; S29t+; S32t-	-	S5t+; ISK2t+	-		OuP2	-	-	-	OuP6; OuA1; OS26t; OS27t; OS34t; OS37t; OS36t; OS38t; OS39t; OS40t; OS31t; OS35t	-	-	-	Pu92; Pu96; Au91; Po2; Po3; Po4; PTo1; PTo2; PTo3; PTo4; PTo5; PTo6; PTo7; PTo8; PTo9; PTo10; PTo11; PTo12; PTo13; ML13tb; ML13ta; ML15tb; ML26t; ML37t; MD37t; ML36t; ML38t; MD38t; ML40t; MD40t; MD39t; ML32t; MD32t; ML31t; ML35t; MD35t	Ro6; Ro7; MP34; MP39; MD9a; ML8; MD8	Pu92	If call-on was set directly	180" if call-on is tranfered from train route	OS32t	-	OS32t	-	
393		11T track	PP2-Qo11	Pu92	Qo11		Pu92 ● When the train occupied: ⦿ OpP3D; OpP4D			-	10		S8t+; S9t-; S13tb-; S13ta-; S15tb-; S15ta-; S23tb-; S23ta-; S29t-; S31t+	-	S5t+; ISK2t+	-		OuP2	-	-	-	OuP6; OuA1; OS26t; OS27t; OS34t; OS37t; OS36t; OS38t; OS39t; OS40t; OS32t; OS35t	-	-	-	Pu92; Pu96; Au91; Po2; Po3; Po4; PTo1; PTo2; PTo3; PTo4; PTo5; PTo6; PTo7; PTo8; PTo9; PTo10; PTo11; PTo12; PTo13; ML13tb; ML13ta; ML15tb; ML26t; ML37t; MD37t; ML36t; ML38t; MD38t; ML40t; MD40t; MD39t; ML32t; MD32t; ML31t; ML35t; MD35t	Ro6; Ro7; MP34; MP39; MD9a; ML8; MD8	Pu92	If call-on was set directly	180" if call-on is tranfered from train route	OS31t	-	OS31t	-	
394		12T track	PP2-Qo12	Pu92	Qo12		Pu92 ● When the train occupied: ⦿ OpP3D; OpP4D			-	10		S8t+; S9t-; S13tb-; S13ta-; S15tb-; S15ta-; S23tb-; S23ta-; S29t-; S31t-; S35t-	-	S5t+; ISK2t+	-		OuP2	-	-	-	OuP6; OuA1; OS26t; OS27t; OS34t; OS37t; OS36t; OS38t; OS39t; OS40t; OS32t	-	-	-	Pu92; Pu96; Au91; Po2; Po3; Po4; PTo1; PTo2; PTo3; PTo4; PTo5; PTo6; PTo7; PTo8; PTo9; PTo10; PTo11; PTo12; PTo13; ML13tb; ML13ta; ML15tb; ML26t; ML37t; MD37t; ML36t; ML38t; MD38t; ML40t; MD40t; MD39t; ML32t; MD32t; ML31t; ML35t; MD35t	Ro6; Ro7; MP34; MP39; MD9a; ML8; MD8	Pu92	If call-on was set directly	180" if call-on is tranfered from train route	OS35t	-	OS35t	-	
395		13T track	PP2-Qo13	Pu92	Qo13		Pu92 ● When the train occupied: ⦿ OpP3D; OpP4D			-	10		S8t+; S9t-; S13tb-; S13ta-; S15tb-; S15ta-; S23tb-; S23ta-; S29t-; S31t-; S35t+	-	S5t+; ISK2t+	-		OuP2	-	-	-	OuP6; OuA1; OS26t; OS27t; OS34t; OS37t; OS36t; OS38t; OS39t; OS40t; OS32t	-	-	-	Pu92; Pu96; Au91; Po2; Po3; Po4; PTo1; PTo2; PTo3; PTo4; PTo5; PTo6; PTo7; PTo8; PTo9; PTo10; PTo11; PTo12; PTo13; ML13tb; ML13ta; ML15tb; ML26t; ML37t; MD37t; ML36t; ML38t; MD38t; ML40t; MD40t; MD39t; ML32t; MD32t; ML31t; ML35t; MD35t	Ro6; Ro7; MP34; MP39; MD9a; ML8; MD8	Pu92	If call-on was set directly	180" if call-on is tranfered from train route	OS35t	-	OS35t	-	

Пројектант / Designer:
Институт Михајло Пупин доо
Волгина 15, 11000 Београд
www.pupin.rs

Инвеститор / Investor:
Инфраструктура железнице Србије а.д.
Немањина 6, 11000 Београд
www.infrazs.rs

Извођач / Contractor: Конзорцијум / Joint Venture:
China Railway International Co., Ltd.
Serbia Ogranak Beograd
Rajka Mitića 8, 11000 Beograd
China Communication Construction Co.Ltd.
Serbia Ogranak Beograd-Savski Venac
Paje Adamova 2, 11000 Beograd

Подизвођач / Subcontractor:
CRSC International Co., LTD.
Ogranak Beograd,
Omladinskih brigada 21, 11070 Novi Beograd

Објекат / Project:
Пруга Београд - Суботица - државна граница (Келебија), ДЕОНИЦА ПРУГЕ НОВИ САД - СУБОТИЦА - ДРЖАВНА ГРАНИЦА (КЕЛЕБИЈА), у Новом Саду, Кисачу, Степановићеву, Змајеву, Врбасу, Ловћенцу, Малом Иђошу, Бачкој Тополи, Жеднику, Наумовићеву и Суботици, у катастарским општинама наведеним на насловној страни техничке документације и на катастарским парцелама према списку приложеном у Главној свесци /

Belgrade - Subotica - State border (Kelebija) railway line, SECTION NOVI SAD - SUBOTICA STATE BORDER (KELEBIJA), at Novi Sad, Kisač, Stepanovićevo, Zmajevo, Vrbas, Lovćenac, Mali Idjoš, Bačka Topola, Žednik, Naumovićevo and Subotica, in cadastral municipalities listed on the cover page of this Design, on cadastral plots listed in General Volume

Врста техничке документације / Technical documentation type:
ПИО/ABD Пројекат изведеног објекта / As-built Design

Ознака и назив дела Пројекта / Designation and name of the part of design:
5/1.23 Осигурање железничке станице Суботица /
Signalling/interlocking systems in Subotica railway station

Назив цртежа / Drawing name:
Табела зависности /
Table of dependencies

Одговорни пројектант / Responsible designer:
Ђорђе Максимовић, дипл.инж.ел.
Број лиценце / License number: 353 P422 17

Сарадници / Associates:
Владимир Бошковић, инж.маш.
Марко Ралић, дипл.ел.инж.

Број Пројекта / Design number: TC.700.255-5/1.23
Датум / Date: Септембар / September 2024.
Размера / Scale: -
Број цртежа / Drawing number: TS.700.255-5/1.23-C02

1	2	3	4			5				6	7	8	9	10		11	12		13	14	15		16	17	18		19	20	21	22	23	24		25
											УСЛОВИ ЗА ПОСТАВЉАЊЕ И ОДРЖАВАЊЕ ПУТА ВОЖЊЕ																УСЛОВИ ЗА ПОТПУНО РАЗРЕШЕЊЕ ПУТА ВОЖЊЕ							
Р. бр. вожње	ГЛАВНЕ СМЕР ВОЖЊЕ	ОЗНАКА ВОЖЊЕ	КОМАНДЕ ЗА ПУТЕВЕ ВОЖЊЕ СА ЕЛЕКТРОНСКЕ ПОСТАВНИЦЕ (тастатура или миш)			ПОЈАМ НА СИГНАЛУ	ГРАНИЧНИ КОЛОС. И МАНЕВАРСКИ СИГНАЛИ У ПУТУ ВОЖЊЕ	ПОКАЗИВАЧ ПРАВЦА	ПОКАЗИВАЧ БРЗИНЕ	ДОПУШТЕНА БРЗИНА (km/h)	ДОДАТНИ УСЛОВИ	СКРЕТНИЦЕ У ПУТУ ВОЖЊЕ	СКРЕТНИЦЕ У ПУТУ ПРЕТРЧАВАЊА	СКРЕТНИЦЕ У БОЧНОЈ ЗАШТИТИ		ЗАВИСНОСТ СА ПП	ОДСЕК ЗА ОБАРАЊЕ СИГНАЛА		ОДСЕЦИ У ПУТУ ВОЖЊЕ	ОДСЕЦИ У ПУТУ ПРЕТРЧАВ.	ОДСЕЦИ У БОЧНОЈ ЗАШТИТИ		АПБ ИЛИ МЕЂУСТАНИЧ. ОДСЕК	СМЕР ПРИВОЛЕ	СИГНАЛИ ЧИЈИ СЕ ПОЈАМ МОРА КОНТРОЛИСАТИ:		ПРИНУДНО РАЗРЕШЕЊЕ			ВОЗНО РАЗРЕШЕЊЕ - ОДСЕК КОЈИ РАЗРЕШАВА				РАЗРЕШЕЊЕ ЗАВИСНОСТИ СА ПП
			старт	циљ	РИЗИЧНА ФУНКЦИЈА									пута вожње	пута претрч.		стартни сигнал (заузимањем одсека)	међусигнал (ослобађањем одсека)			пута вожње	пута претрч.			ДА БУДЕ "СТОЈ"	ДА НЕ БУДЕ ТАМАН	СИГНАЛ МОРА БИТИ НА СТОЈ	БЕЗ ВРЕМ. КАШЊЕЊА	ВРЕМЕ КАШЊЕЊА	У ПУТУ ВОЖЊЕ	У ПУТУ ПРЕТРЧАВАЊА	У БОЧНОЈ ЗАШТИТИ пута вожње	пута претрч.	

* КОЛОНА 4: Додатна опција (подмени) старта пута вожње из разлога разликовања пута вожње.

** trackONA 4: Додатна опција подменија циља пута вожње из разлога разликовања пута претрчавања.

* COLUMN 4: Additional option (in submenu) of start of the route for the reason of making difference between similar routes.

** COLUMN 4: Additional option (in submenu) of end of the route for the reason of making difference between overlaps.

☐ КОЛОНА 13, КОЛОНА 18: уоквирени су елементи које није могуће трајно контролисати али их је потребно проверити у тренутку постављања пута вожње.

☐ COLUMNS 13,18: elements that can't be permanently controlled, but should be checked before setting the route

1	2	3	4			5				6	7	8	9	10		11	12		13	14	15		16	17	18		19	20	21	22	23	24		25
											CONDITIONS FOR SETTING AND LOCKING OF THE TRAFFIC ROUTE																CONDITIONS FOR ROUTE RELEASE, OR PART OF THE ROUTE							
Nr. of route	ROUTE DIRECTION	ROUTE LABEL	TRAIN ROUTE COMMANDS FROM HMI			SIGNAL ASPECT	TRACK LIMIT AND SHUNTING SIGNALS IN TRAIN ROUTE	ROUTE INDICATOR	SPEED INDICATOR	ALLOWED SPEED (km/h)	ADDITIONAL CONDITIONS	POINTS AND DERAILERS IN THE ROUTE	POINTS AND DERAILERS IN THE OVERLAP	POINTS AND DERAILERS IN FLANK PROTECTION		LEVEL CROSS. DEPENDENCY	SECTIONS FOR SIGNAL RELEASE		SECTIONS IN THE ROUTE	SECTIONS IN THE OVERLAP	SECTIONS IN THE FLANK PROTECTION		AB OR INTERSTATION SECTION	CONSENT DIRECTION	SIGNALS TO BE CONTROLLED		FORCED RELEASE			RELEASE BY TRAIN - CORRESPONDING SECTIONS				RELEASE OF LEV.CROSS. DEPENDENCY
			START	END	RISKY FUNCTION									OF ROUTE	OF OVERLAP		START SIGNAL (OCCUPIED THE TARGET SECTION)	INTERMEDIATE SIGNAL (CLEAR THE TARGET SECTION)			OF ROUTE	OF OVERLAP			ON "STOP"	NOT TO BE DARK	SIGNAL MUST BE ON STOP	WITHOUT DELAY WHEN SECTION IS FREE	DELAY TIME WHEN SECTION IS OCCUPIED	IN THE ROUTE	IN THE OVERLAP	IN THE FLANK PROTECTION OF ROUTE	OF OVERLAP	
☐ This symbol means the elements that can not be permanently controlled, but should be checked before setting the route or give the proceed aspect																																		
396	HOME ROUTES (NOVI SAD - left track - CALLING ON)	L track	PP4-Q4	Pu94	Qu94		Pu94 ● When the train occupied: ⦿ OpP3L; OpP4L			-	10		S4t+; S5t+	-	S2t-; S8t+	-		OuP4	-	-	-	-	-	-	-	Pu94; Po1	Ro1; Ro2; Ro3; Ro4; Ro5; Ro6; Ro7; MP24; ML14; MP25; ML30a; MD30a; MP34; MP39; MP6; MP7	Pu94	If call-on was set directly	180" if call-on is tranfered from train route	OS5t	-	OS5t	-	
397		D track	PP4-Q2	Pu94	Qu92		Pu94 ● When the train occupied: ⦿ OpP3L; OpP4L			-	10		S4t+; S5t-: S8t-; S9t+	-	S2t-; S13tb+	-		OuP4	-	-	-	OuP2	-	-	-	Pu94; Pu92; Po1; Po2	Ro1; Ro2; Ro3; Ro4; Ro5; Ro6; Ro7; MP24; ML14; MP25; ML30a; MD30a; MP34; MP39; MP6; MP7	Pu94	If call-on was set directly	180" if call-on is tranfered from train route	OS9t	-	OS9t	-	
398		S track	PP4-Q6	Pu94	Qu96		Pu94 ● When the train occupied: ⦿ OpP3L; OpP4L			-	10		S4t+; S5t-; S8t-; S9t-; S13tb-; S13ta+	-	S2t-; S15tb+	-		OuP4	-	-	-	OuP2; OuP6	-	-	-	Pu94; Pu92; Pu96; Po1; Po2; Po3; ML13tb; ML13ta	Ro3; Ro4; Ro5; Ro6; Ro7; MP25; ML30a; MD30a; MP34; MP39; MP6	Pu94	If call-on was set directly	180" if call-on is tranfered from train route	OS13t	-	OS13t	-	
399		H track	PP4-Q8	Pu94	Qu98		Pu94 ● When the train occupied: ⦿ OpP3L; OpP4L			-	10		S4t+; S5t-; S8t1; S9t-; S13tb-; S13ta-; S15tb-; S15ta+; S26t+	-	S2t-; S23tb+; S34tb+	-		OuP4	-	-	-	OuP2; OuP6; OuA1	-	-	-	Pu94; Pu92; Pu96; Au91; Po1; Po2; Po3; Po4; ML13tb; ML13ta; ML15tb; ML26t	Ro4; Ro5; Ro6; Ro7; ML30a; MD30a; MP34; MP39	Pu94	If call-on was set directly	180" if call-on is tranfered from train route	OS26t	-	OS26t	-	
400		1T track	PP4-Qo1	Pu94	Qo1		Pu94 ● When the train occupied: ⦿ OpP3L; OpP4L			-	10		S4t+; S5t-; S8t-; S9t-; S13tb-; S13ta-; S15tb-; S15ta+; S26t-; S34tb-; S34ta+; S37t+	-	S2t-; S23tb+; S27t-	-		OuP4	-	-	-	OuP2; OuP6; OuA1; OS36t; OS38t	-	-	-	Pu94; Pu92; Pu96; Au91; Po1; Po2; Po3; Po4; PTo5; PTo4; PTo3; PTo2; PTo1; ML13tb; ML13ta; ML15tb; ML26t; MD38t; ML38t; ML36t; MD37t; ML37t	Ro6; Ro7; MP34; MP39	Pu94	If call-on was set directly	180" if call-on is tranfered from train route	OS37t	-	OS37t	-	
401		2T track	PP4-Qo2	Pu94	Qo2		Pu94 ● When the train occupied: ⦿ OpP3L; OpP4L			-	10		S4t+; S5t-; S8t-; S9t-; S13tb-; S13ta-; S15tb-; S15ta+; S26t-; S34tb-; S34ta+; S37t-	-	S2t-; S23tb+; S27t-	-		OuP4	-	-	-	OuP2; OuP6; OuA1; OS36t; OS38t	-	-	-	Pu94; Pu92; Pu96; Au91; Po1; Po2; Po3; Po4; PTo5; PTo4; PTo3; PTo2; PTo1; ML13tb; ML13ta; ML15tb; ML26t; MD38t; ML38t; ML36t; MD37t; ML37t	Ro6; Ro7; MP34; MP39	Pu94	If call-on was set directly	180" if call-on is tranfered from train route	OS37t	-	OS37t	-	
402		3T track	PP4-Qo3	Pu94	Qo3		Pu94 ● When the train occupied: ⦿ OpP3L; OpP4L			-	10		S4t+; S5t-; S8t-; S9t-; S13tb-; S13ta-; S15tb-; S15ta+; S26t-; S34tb-; S34ta-; S36t+	-	S2t-; S23tb+; S27t-	-		OuP4	-	-	-	OuP2; OuP6; OuA1; OS37t; OS38t	-	-	-	Pu94; Pu92; Pu96; Au91; Po1; Po2; Po3; Po4; PTo5; PTo4; PTo3; PTo2; PTo1; ML13tb; ML13ta; ML15tb; ML26t; MD38t; ML38t; ML36t; MD37t; ML37t	Ro6; Ro7; MP34; MP39	Pu94	If call-on was set directly	180" if call-on is tranfered from train route	OS36t	-	OS36t	-	
403		4T track	PP4-Qo4	Pu94	Qo4		Pu94 ● When the train occupied: ⦿ OpP3L; OpP4L			-	10		S4t+; S5t-; S8t-; S9t-; S13tb-; S13ta-; S15tb-; S15ta+; S26t-; S34tb-; S34ta-; S36t-; S38t-	-	S2t-; S23tb+; S27t-	-		OuP4	-	-	-	OuP2; OuP6; OuA1; OS37t	-	-	-	Pu94; Pu92; Pu96; Au91; Po1; Po2; Po3; Po4; PTo5; PTo4; PTo3; PTo2; PTo1; ML13tb; ML13ta; ML15tb; ML26t; MD38t; ML38t; ML36t; MD37t; ML37t	Ro6; Ro7; MP34; MP39	Pu94	If call-on was set directly	180" if call-on is tranfered from train route	OS38t	-	OS38t	-	
404		5T track	PP4-Qo5	Pu94	Qo5		Pu94 ● When the train occupied: ⦿ OpP3L; OpP4L			-	10		S4t+; S5t-; S8t-; S9t-; S13tb-; S13ta-; S15tb-; S15ta+; S26t-; S34tb-; S34ta-; S36t-; S38t+	-	S2t-; S23tb+; S27t-	-		OuP4	-	-	-	OuP2; OuP6; OuA1; OS37t	-	-	-	Pu94; Pu92; Pu96; Au91; Po1; Po2; Po3; Po4; PTo4; PTo3; PTo2; PTo1; PTo5; ML13tb; ML13ta; ML15tb; ML26t; ML37t; MD37t; ML36t; ML38t; MD38t	Ro6; Ro7; MP34; MP39; MD9a	Pu94	If call-on was set directly	180" if call-on is tranfered from train route	OS38t	-	OS38t	-	
405		6T track	PP4-Qo6	Pu94	Qo6		Pu94 ● When the train occupied: ⦿ OpP3L; OpP4L			-	10		S4t+; S5t-; S8t-; S9t-; S13tb-; S13ta-; S15tb-; S15ta-; S23tb-; S23ta+; S27t-; S39t-; S40t+	-	S2t-; ISK2t+	-		OuP4	-	-	-	OuP2; OuP6; OuA1; OS26t; OS34t; OS37t; OS36t; OS38t; OS29t; OS32t; OS31t; OS35t	-	-	-	Pu94; Pu92; Pu96; Au91; Po1; Po2; Po3; Po4; PTo1; PTo2; PTo3; PTo4; PTo5; PTo6; PTo7; PTo8; PTo9; PTo10; PTo11; PTo12; PTo13; ML13tb; ML13ta; ML15tb; ML26t; ML37t; MD37t; ML36t; ML38t; MD38t; ML40t; MD40t; MD39t; ML32t; MD32t; ML31t; ML35t; MD35t	Ro6; Ro7; MP34; MP39; MD9a; ML8; MD8	Pu94	If call-on was set directly	180" if call-on is tranfered from train route	OS40t	-	OS40t	-	
406		7T track	PP4-Qo7	Pu94	Qo7		Pu94 ● When the train occupied: ⦿ OpP3L; OpP4L			-	10		S4t+; S5t; S8t-; S9t-; S13tb-; S13ta-; S15tb-; S15ta-; S23tb-; S23ta+; S27t-; S39t-; S40t-	-	S2t-; ISK2t+	-		OuP4	-	-	-	OuP2; OuP6; OuA1; OS26t; OS34t; OS37t; OS36t; OS38t; OS29t; OS32t; OS31t; OS35t	-	-	-	Pu94; Pu92; Pu96; Au91; Po1; Po2; Po3; Po4; PTo1; PTo2; PTo3; PTo4; PTo5; PTo6; PTo7; PTo8; PTo9; PTo10; PTo11; PTo12; PTo13; ML13tb; ML13ta; ML15tb; ML26t; ML37t; MD37t; ML36t; ML38t; MD38t; ML40t; MD40t; MD39t; ML32t; MD32t; ML31t; ML35t; MD35t	Ro6; Ro7; MP34; MP39; MD9a; ML8; MD8	Pu94	If call-on was set directly	180" if call-on is tranfered from train route	OS40t	-	OS40t	-	
407		8T track	PP4-Qo8	Pu94	Qo8		Pu94 ● When the train occupied: ⦿ OpP3L; OpP4L			-	10		S4t+; S5t-; S8t-; S9t-; S13tb-; S13ta-; S15tb-; S15ta-; S23tb-; S23ta+; S27t-; S39t+	-	S2t-; ISK2t+	-		OuP4	-	-	-	OuP2; OuP6; OuA1; OS26t; OS34t; OS37t; OS36t; OS38t; OS29t; OS32t; OS31t; OS35t; OS40t	-	-	-	Pu94; Pu92; Pu96; Au91; Po1; Po2; Po3; Po4; PTo1; PTo2; PTo3; PTo4; PTo5; PTo6; PTo7; PTo8; PTo9; PTo10; PTo11; PTo12; PTo13; ML13tb; ML13ta; ML15tb; ML26t; ML37t; MD37t; ML36t; ML38t; MD38t; ML40t; MD40t; MD39t; ML32t; MD32t; ML31t; ML35t; MD35t	Ro6; Ro7; MP34; MP39; MD9a; ML8; MD8	Pu94	If call-on was set directly	180" if call-on is tranfered from train route	OS39t	-	OS39t	-	
408		9T track	PP4-Qo9	Pu94	Qo9		Pu94 ● When the train occupied: ⦿ OpP3L; OpP4L			-	10		S4t+; S5t-; S8t-; S9t-; S13tb-; S13ta-; S15tb-; S15ta-; S23tb-; S23ta-; S29t+; S32t+	-	S2t-; ISK2t+	-		OuP4	-	-	-	OuP2; OuP6; OuA1; OS26t; OS27t; OS34t; OS37t; OS36t; OS38t; OS39t; OS40t; OS31t; OS35t	-	-	-	Pu94; Pu92; Pu96; Au91; Po1; Po2; Po3; Po4; PTo1; PTo2; PTo3; PTo4; PTo5; PTo6; PTo7; PTo8; PTo9; PTo10; PTo11; PTo12; PTo13; ML13tb; ML13ta; ML15tb; ML26t; ML37t; MD37t; ML36t; ML38t; MD38t; ML40t; MD40t; MD39t; ML32t; MD32t; ML31t; ML35t; MD35t	Ro6; Ro7; MP34; MP39; MD9a; ML8; MD8	Pu94	If call-on was set directly	180" if call-on is tranfered from train route	OS32t	-	OS32t	-	
409		10T track	PP4-Qo10	Pu94	Qo10		Pu94 ● When the train occupied: ⦿ OpP3L; OpP4L			-	10		S4t+; S5t-; S8t-; S9t-; S13tb-; S13ta-; S15tb-; S15ta-; S23tb-; S23ta-; S29t+; S32t-	-	S2t-; ISK2t+	-		OuP4	-	-	-	OuP2; OuP6; OuA1; OS26t; OS27t; OS34t; OS37t; OS36t; OS38t; OS39t; OS40t; OS31t; OS35t	-	-	-	Pu94; Pu92; Pu96; Au91; Po1; Po2; Po3; Po4; PTo1; PTo2; PTo3; PTo4; PTo5; PTo6; PTo7; PTo8; PTo9; PTo10; PTo11; PTo12; PTo13; ML13tb; ML13ta; ML15tb; ML26t; ML37t; MD37t; ML36t; ML38t; MD38t; ML40t; MD40t; MD39t; ML32t; MD32t; ML31t; ML35t; MD35t	Ro6; Ro7; MP34; MP39; MD9a; ML8; MD8	Pu94	If call-on was set directly	180" if call-on is tranfered from train route	OS32t	-	OS32t	-	
410		11T track	PP4-Qo11	Pu94	Qo11		Pu94 ● When the train occupied: ⦿ OpP3L; OpP4L			-	10		S4t+; S5t-; S8t-; S9t-; S13tb-; S13ta-; S15tb-; S15ta-; S23tb-; S23ta-; S29t-; S31t+	-	S2t-; ISK2t+	-		OuP4	-	-	-	OuP2; OuP6; OuA1; OS26t; OS27t; OS34t; OS37t; OS36t; OS38t; OS39t; OS40t; OS32t; OS35t	-	-	-	Pu94; Pu92; Pu96; Au91; Po1; Po2; Po3; Po4; PTo1; PTo2; PTo3; PTo4; PTo5; PTo6; PTo7; PTo8; PTo9; PTo10; PTo11; PTo12; PTo13; ML13tb; ML13ta; ML15tb; ML26t; ML37t; MD37t; ML36t; ML38t; MD38t; ML40t; MD40t; MD39t; ML32t; MD32t; ML31t; ML35t; MD35t	Ro6; Ro7; MP34; MP39; MD9a; ML8; MD8	Pu94	If call-on was set directly	180" if call-on is tranfered from train route	OS31t	-	OS31t	-	
411		12T track	PP4-Qo12	Pu94	Qo12		Pu94 ● When the train occupied: ⦿ OpP3L; OpP4L			-	10		S4t+; S5t-; S8t-; S9t-; S13tb-; S13ta-; S15tb-; S15ta-; S23tb-; S23ta-; S29t-; S31t-; S35t-	-	S2t-; ISK2t+	-		OuP4	-	-	-	OuP2; OuP6; OuA1; OS26t; OS27t; OS34t; OS37t; OS36t; OS38t; OS39t; OS40t; OS32t	-	-	-	Pu94; Pu92; Pu96; Au91; Po1; Po2; Po3; Po4; PTo1; PTo2; PTo3; PTo4; PTo5; PTo6; PTo7; PTo8; PTo9; PTo10; PTo11; PTo12; PTo13; ML13tb; ML13ta; ML15tb; ML26t; ML37t; MD37t; ML36t; ML38t; MD38t; ML40t; MD40t; MD39t; ML32t; MD32t; ML31t; ML35t; MD35t	Ro6; Ro7; MP34; MP39; MD9a; ML8; MD8	Pu94	If call-on was set directly	180" if call-on is tranfered from train route	OS35t	-	OS35t	-	
412		13T track	PP4-Qo13	Pu94	Qo13		Pu94 ● When the train occupied: ⦿ OpP3L; OpP4L			-	10		S4t+; S5t-; S8t-; S9t-; S13tb-; S13ta-; S15tb-; S15ta-; S23tb-; S23ta-; S29t-; S31t-; S35t+	-	S2t-; ISK2t+	-		OuP4	-	-	-	OuP2; OuP6; OuA1; OS26t; OS27t; OS34t; OS37t; OS36t; OS38t; OS39t; OS40t; OS32t	-	-	-	Pu94; Pu92; Pu96; Au91; Po1; Po2; Po3; Po4; PTo1; PTo2; PTo3; PTo4; PTo5; PTo6; PTo7; PTo8; PTo9; PTo10; PTo11; PTo12; PTo13; ML13tb; ML13ta; ML15tb; ML26t; ML37t; MD37t; ML36t; ML38t; MD38t; ML40t; MD40t; MD39t; ML32t; MD32t; ML31t; ML35t; MD35t	Ro6; Ro7; MP34; MP39; MD9a; ML8; MD8	Pu94	If call-on was set directly	180" if call-on is tranfered from train route	OS35t	-	OS35t	-	

Пројектант / Designer:
Институт Михајло Пупин доо
Волгина 15, 11000 Београд
www.pupin.rs

Инвеститор / Investor:
Инфраструктура железнице Србије а.д.
Немањина 6, 11000 Београд
www.infrazs.rs

Извођач / Contractor: Конзорцијум / Joint Venture:
China Railway International Co., Ltd.
Serbia Ogranak Beograd
Rajka Mitića 8, 11000 Beograd
China Communication Construction Co.Ltd.
Serbia Ogranak Beograd-Savski Venac
Paje Adamova 2, 11000 Beograd

Подизвођач / Subcontractor:
CRSC International Co., LTD.
Ogranak Beograd,
Omladinskih brigada 21, 11070 Novi Beograd

Објекат / Project:
Пруга Београд - Суботица - државна граница (Келебија), ДЕОНИЦА ПРУГЕ НОВИ САД - СУБОТИЦА - ДРЖАВНА ГРАНИЦА (КЕЛЕБИЈА), у Новом Саду, Кисачу, Степановићеву, Змајеву, Врбасу, Ловћенцу, Малом Иђошу, Бачкој Тополи, Жеднику, Наумовићеву и Суботици, у катастарским општинама наведеним на насловној страни техничке документације и на катастарским парцелама према списку приложеном у Главној свесци /

Belgrade - Subotica - State border (Kelebija) railway line, SECTION NOVI SAD - SUBOTICA STATE BORDER (KELEBIJA), at Novi Sad, Kisač, Stepanovićevo, Zmajevo, Vrbas, Lovćenac, Mali Idjoš, Bačka Topola, Ždnik, Naumovićevo and Subotica, in cadastral municipalities listed on the cover page of this Design, on cadastral plots listed in General Volume

Врста техничке документације / Technical documentation type:
ПИО/ABD Пројекат изведеног објекта / As-built Design

Ознака и назив дела Пројекта / Designation and name of the part of design:
5/1.23 Осигурање железничке станице Суботица / Signalling/interlocking systems in Subotica railway station

Назив цртежа / Drawing name:
Табела зависности /
Table of dependencies

Одговорни пројектант / Responsible designer:
Ђорђе Максимовић, дипл.инж.ел.
Број лиценце / License number: 353 P422 17

Сарадници / Associates:
Владимир Бошковић, инж.маш.
Марко Ралић, дипл.ел.инж.

Број Пројекта / Design number: TC.700.255-5/1.23
Датум / Date: Септембар / September 2024.
Размера / Scale: -
Број цртежа / Drawing number: TS.700.255-5/1.23-C02

1	2	3	4			5				6	7	8	9	10		11	12		13	14	15		16	17	18		19	20		21 22	23	24		25
											УСЛОВИ ЗА ПОСТАВЉАЊЕ И ОДРЖАВАЊЕ ПУТА ВОЖЊЕ																УСЛОВИ ЗА ПОТПУНО РАЗРЕШЕЊЕ ПУТА ВОЖЊЕ							
Р. бр. вожње	ГЛАВНЕ СМЕР ВОЖЊЕ	ОЗНАКА ВОЖЊЕ	КОМАНДЕ ЗА ПУТЕВЕ ВОЖЊЕ СА ЕЛЕКТРОНСКЕ ПОСТАВНИЦЕ (тастатура или миш) старт	циљ	РИЗИЧНА ФУНКЦИЈА	ПОЈАМ НА СИГНАЛУ	ГРАНИЧНИ КОЛОС. И МАНЕВАРСКИ СИГНАЛИ У ПУТУ ВОЖЊЕ	ПОКАЗИВАЧ ПРАВЦА	ПОКАЗИВАЧ БРЗИНЕ	ДОПУШТЕНА БРЗИНА (km/h)	ДОДАТНИ УСЛОВИ	СКРЕТНИЦЕ У ПУТУ ВОЖЊЕ	СКРЕТНИЦЕ У ПУТУ ПРЕТРЧАВАЊА	СКРЕТНИЦЕ У БОЧНОЈ ЗАШТИТИ пута вожње	пута претрч.	ЗАВИСНОСТ СА ПП	ОДСЕК ЗА ОБАРАЊЕ СИГНАЛА стартни сигнал (заузимањем одсека)	међусигнал (ослобађањем одсека)	ОДСЕЦИ У ПУТУ ВОЖЊЕ	ОДСЕЦИ У ПУТУ ПРЕТРЧАВ.	ОДСЕЦИ У БОЧНОЈ ЗАШТИТИ пута вожње	пута претрч.	АПБ ИЛИ МЕЂУСТАНИЧ. ОДСЕК	СМЕР ПРИВОЛЕ	СИГНАЛИ ЧИЈИ СЕ ПОЈАМ МОРА КОНТРОЛИСАТИ: ДА БУДЕ "СТОЈ"	ДА НЕ БУДЕ ТАМАН	ПРИНУДНО РАЗРЕШЕЊЕ СИГНАЛ МОРА БИТИ НА СТОЈ	БЕЗ ВРЕМ. КАШЊЕЊА	ВРЕМЕ КАШЊЕЊА	ВОЗНО РАЗРЕШЕЊЕ - ОДСЕК КОЈИ РАЗРЕШАВА У ПУТУ ВОЖЊЕ	У ПУТУ ПРЕТРЧАВАЊА	У БОЧНОЈ ЗАШТИТИ пута вожње	пута претрч.	РАЗРЕШЕЊЕ ЗАВИСНОСТИ СА ПП

* КОЛОНА 4: Додатна опција (подмени) старта пута вожње из разлога разликовања пута вожње.

** trackONA 4: Додатна опција подменија циља пута вожње из разлога разликовања пута претрчавања.

* COLUMN 4: Additional option (in submenu) of start of the route for the reason of making difference between similar routes.

** COLUMN 4: Additional option (in submenu) of end of the route for the reason of making difference between overlaps.

☐ КОЛОНА 13, КОЛОНА 18: уоквирени су елементи које није могуће трајно контролисати али их је потребно проверити у тренутку постављања пута вожње.

☐ COLUMNS 13,18: elements that can't be permanently controlled, but should be checked before setting the route

1	2	2	3	4	4	4	5	5	5	5	6	7	8	9	10	10	11	12	12	13	14	15	15	16	17	18	18	19	20	21	22	23	24	24	25
												CONDITIONS FOR SETTING AND LOCKING OF THE TRAFFIC ROUTE																CONDITIONS FOR ROUTE RELEASE, OR PART OF THE ROUTE							
Nr. of route		ROUTE DIRECTION	ROUTE LABEL	TRAIN ROUTE COMMANDS FROM HMI START	END	RISKY FUNCTION	SIGNAL ASPECT	TRACK LIMIT AND SHUNTING SIGNALS IN TRAIN ROUTE	ROUTE INDICATOR	SPEED INDICATOR	ALLOWED SPEED (km/h)	ADDITIONAL CONDITIONS	POINTS AND DERAILERS IN THE ROUTE	POINTS AND DERAILERS IN THE OVERLAP	POINTS AND DERAILERS IN FLANK PROTECTION OF ROUTE	OF OVERLAP	LEVEL CROSS. DEPENDENCY	SECTIONS FOR SIGNAL RELEASE START SIGNAL (OCCUPIED THE TARGET SECTION)	INTERMEDIATE SIGNAL (CLEAR THE TARGET SECTION)	SECTIONS IN THE ROUTE	SECTIONS IN THE OVERLAP	SECTIONS IN THE FLANK PROTECTION OF ROUTE	OF OVERLAP	AB OR INTERSTATION SECTION	CONSENT DIRECTION	SIGNALS TO BE CONTROLLED ON "STOP"	NOT TO BE DARK	FORCED RELEASE SIGNAL MUST BE ON STOP	WITHOUT DELAY WHEN SECTION IS FREE	DELAY TIME WHEN SECTION IS OCCUPIED	RELEASE BY TRAIN - CORRESPONDING SECTIONS IN THE ROUTE	IN THE OVERLAP	IN THE FLANK PROTECTION OF ROUTE	OF OVERLAP	RELEASE OF LEV.CROSS. DEPENDENCY
☐ This symbol means the elements that can not be permanently controlled, but should be checked before setting the route or give the proceed aspect																																			
413	HOME ROUTES (SENTA - CALLING ON)	S track	PP6-Q6	Pu96	Qu96		Pu96 ● When the train occupied: ⊙ OnP6	ML13tb ○		-	10		S13tb+; S13ta+	-	S9t+; S15tb+	-		OuP6	ML13tb - OuP6	-	-	-	-	-	-	Pu96; Po3; ML13tb; ML13ta	Ro3; Ro4; Ro5; Ro6; Ro7; MP25; ML30a; MD30a; MP34; MP39; MP6	Pu96	If call-on was set directly	180" if call-on is tranfered from train route	OS13t	-	OS13t	-	
414		H track	PP6-Q8	Pu96	Qu98		Pu96 ● When the train occupied: ⊙ OnP6	ML13tb ○		-	10		S13tb+; S13ta-; S15tb-; S15ta+; S26t+	-	S9t+; S23tb+; S34tb+	-		OuP6	ML13tb - OuP6	-	-	OuA1	-	-	-	Pu96; Au91; Po3; Po4; ML13tb; ML13ta; ML15tb; ML26t	Ro4; Ro5; Ro6; Ro7; ML30a; MD30a; MP34; MP39	Pu96	If call-on was set directly	180" if call-on is tranfered from train route	OS26t	-	OS26t	-	
415		1T track	PP6-Qo1	Pu96	Qo1		Pu96 ● When the train occupied: ⊙ OnP6	ML13tb ○		-	10		S13tb+; S13ta-; S15tb-; S15ta+; S26t-: S34tb-; S34ta+; S37t+	-	S9t+; S23tb+; S27t-	-		OuP6	ML13tb - OuP6	-	-	OuA1; OS36t; OS38t	-	-	-	Pu96; Au91; Po3; Po4; PTo5; PTo4; PTo3; PTo2; PTo1; ML13tb; ML13ta; ML15tb; ML26t; MD38t; ML38t; ML36t; MD37t; ML37t	Ro6; Ro7; MP34; MP39	Pu96	If call-on was set directly	180" if call-on is tranfered from train route	OS37t	-	OS37t	-	
416		2T track	PP6-Qo2	Pu96	Qo2		Pu96 ● When the train occupied: ⊙ OnP6	ML13tb ○		-	10		S13tb+; S13ta-; S15tb-; S15ta+; S26t-: S34tb-; S34ta+; S37t-	-	S9t+; S23tb+; S27t-	-		OuP6	ML13tb - OuP6	-	-	OuA1; OS36t; OS38t	-		-	Pu96; Au91; Po3; Po4; PTo5; PTo4; PTo3; PTo2; PTo1; ML13tb; ML13ta; ML15tb; ML26t; MD38t; ML38t; ML36t; MD37t; ML37t	Ro6; Ro7; MP34; MP39	Pu96	If call-on was set directly	180" if call-on is tranfered from train route	OS37t	-	OS37t	-	
417		3T track	PP6-Qo3	Pu96	Qo3		Pu96 ● When the train occupied: ⊙ OnP6	ML13tb ○		-	10		S13tb+; S13ta-; S15tb-; S15ta+; S26t-: S34tb-; S34ta-; S36t+	-	S9t+; S23tb+; S27t-	-		OuP6	ML13tb - OuP6	-	-	OuA1; OS37t; OS38t	-		-	Pu96; Au91; Po3; Po4; PTo5; PTo4; PTo2; PTo1; PTo3; ML13tb; ML13ta; ML15tb; ML26t; MD38t; ML38t; ML37t; MD37t; ML36t	Ro6; Ro7; MP34; MP39	Pu96	If call-on was set directly	180" if call-on is tranfered from train route	OS36t	-	OS36t	-	
418		4T track	PP6-Qo4	Pu96	Qo4		Pu96 ● When the train occupied: ⊙ OnP6	ML13tb ○		-	10		S13tb+; S13ta-; S15tb-; S15ta+; S26t-: S34tb-; S34ta-; S36t-; S38t-	-	S9t+; S23tb+; S27t-	-		OuP6	ML13tb - OuP6	-	-	OuA1; OS37t	-		-	Pu96; Au91; Po3; Po4; PTo5; PTo3; PTo2; PTo1; PTo4; ML13tb; ML13ta; ML15tb; ML26t; ML37t; MD37t; ML36t; MD38t; ML38t	Ro6; Ro7; MP34; MP39	Pu96	If call-on was set directly	180" if call-on is tranfered from train route	OS38t	-	OS38t	-	
419		5T track	PP6-Qo5	Pu96	Qo5		Pu96 ● When the train occupied: ⊙ OnP6	ML13tb ○		-	10		S13tb+; S13ta-; S15tb-; S15ta+; S26t-: S34tb-; S34ta-; S36t-; S38t+	-	S9t+; S23tb+; S27t-	-		OuP6	ML13tb - OuP6	-	-	OuA1; OS37t	-		-	Pu96; Au91; Po3; Po4; PTo4; PTo3; PTo2; PTo1; PTo5; ML13tb; ML13ta; ML15tb; ML26t; ML37t; MD37t; ML36t; ML38t; MD38t	Ro6; Ro7; MP34; MP39; MD9a	Pu96	If call-on was set directly	180" if call-on is tranfered from train route	OS38t	-	OS38t	-	
420		6T track	PP6-Qo6	Pu96	Qo6		Pu96 ● When the train occupied: ⊙ OnP6	ML13tb ○		-	10		S13tb+; S13ta-; S15tb-; S15ta-; S23tb-; S23ta+; S27t-; S39t-; S40t+	-	S9t+; ISK2t+	-		OuP6	ML13tb - OuP6	-	-	OuA1; OS26t; OS34t; OS37t; OS36t; OS38t; OS29t; OS32t; OS31t; OS35t	-		-	Pu96; Au91; Po3; Po4; PTo1; PTo2; PTo3; PTo4; PTo5; PTo6; PTo7; PTo8; PTo9; PTo10; PTo11; PTo12; PTo13; ML13tb; ML13ta; ML15tb; ML26t; ML37t; MD37t; ML36t; ML38t; MD38t; ML40t; MD40t; MD39t; ML32t; MD32t; ML31t; ML35t; MD35t	Ro6; Ro7; MP34; MP39; MD9a; ML8; MD8	Pu96	If call-on was set directly	180" if call-on is tranfered from train route	OS40t	-	OS40t	-	
421		7T track	PP6-Qo7	Pu96	Qo7		Pu96 ● When the train occupied: ⊙ OnP6	ML13tb ○		-	10		S13tb+; S13ta-; S15tb-; S15ta-; S23tb-; S23ta+; S27t-; S39t-; S40t-	-	S9t+; ISK2t+	-		OuP6	ML13tb - OuP6	-	-	OuA1; OS26t; OS34t; OS37t; OS36t; OS38t; OS29t; OS32t; OS31t; OS35t	-		-	Pu96; Au91; Po3; Po4; PTo1; PTo2; PTo3; PTo4; PTo5; PTo6; PTo7; PTo8; PTo9; PTo10; PTo11; PTo12; PTo13; ML13tb; ML13ta; ML15tb; ML26t; ML37t; MD37t; ML36t; ML38t; MD38t; ML40t; MD40t; MD39t; ML32t; MD32t; ML31t; ML35t; MD35t	Ro6; Ro7; MP34; MP39; MD9a; ML8; MD8	Pu96	If call-on was set directly	180" if call-on is tranfered from train route	OS40t	-	OS40t	-	
422		8T track	PP6-Qo8	Pu96	Qo8		Pu96 ● When the train occupied: ⊙ OnP6	ML13tb ○		-	10		S13tb+; S13ta-; S15tb-; S15ta-; S23tb-; S23ta+; S27t-; S39t+	-	S9t+; ISK2t+	-		OuP6	ML13tb - OuP6	-	-	OuA1; OS26t; OS34t; OS37t; OS36t; OS38t; OS29t; OS32t; OS31t; OS35t; OS40t	-		-	Pu96; Au91; Po3; Po4; PTo1; PTo2; PTo3; PTo4; PTo5; PTo6; PTo7; PTo8; PTo9; PTo10; PTo11; PTo12; PTo13; ML13tb; ML13ta; ML15tb; ML26t; ML37t; MD37t; ML36t; ML38t; MD38t; ML40t; MD40t; MD39t; ML32t; MD32t; ML31t; ML35t; MD35t	Ro6; Ro7; MP34; MP39; MD9a; ML8; MD8	Pu96	If call-on was set directly	180" if call-on is tranfered from train route	OS39t	-	OS39t	-	
423		9T track	PP6-Qo9	Pu96	Qo9		Pu96 ● When the train occupied: ⊙ OnP6	ML13tb ○		-	10		S13tb+; S13ta-; S15tb-; S15ta-; S23tb-; S23ta-; S29t+; S32t+	-	S9t+; ISK2t+	-		OuP6	ML13tb - OuP6	-	-	OuA1; OS26t; OS27t; OS34t; OS37t; OS36t; OS38t; OS39t; OS40t; OS31t; OS35t	-		-	Pu96; Au91; Po3; Po4; PTo1; PTo2; PTo3; PTo4; PTo5; PTo6; PTo7; PTo8; PTo9; PTo10; PTo11; PTo12; PTo13; ML13tb; ML13ta; ML15tb; ML26t; ML37t; MD37t; ML36t; ML38t; MD38t; ML40t; MD40t; MD39t; ML32t; MD32t; ML31t; ML35t; MD35t	Ro6; Ro7; MP34; MP39; MD9a; ML8; MD8	Pu96	If call-on was set directly	180" if call-on is tranfered from train route	OS32t	-	OS32t	-	
424		10T track	PP6-Qo10	Pu96	Qo10		Pu96 ● When the train occupied: ⊙ OnP6	ML13tb ○		-	10		S13tb+; S13ta-; S15tb-; S15ta-; S23tb-; S23ta-; S29t+; S32t-	-	S9t+; ISK2t+	-		OuP6	ML13tb - OuP6	-	-	OuA1; OS26t; OS27t; OS34t; OS37t; OS36t; OS38t; OS39t; OS40t; OS31t; OS35t	-		-	Pu96; Au91; Po3; Po4; PTo1; PTo2; PTo3; PTo4; PTo5; PTo6; PTo7; PTo8; PTo9; PTo10; PTo11; PTo12; PTo13; ML13tb; ML13ta; ML15tb; ML26t; ML37t; MD37t; ML36t; ML38t; MD38t; ML40t; MD40t; MD39t; ML32t; MD32t; ML31t; ML35t; MD35t	Ro6; Ro7; MP34; MP39; MD9a; ML8; MD8	Pu96	If call-on was set directly	180" if call-on is tranfered from train route	OS32t	-	OS32t	-	
425		11T track	PP6-Qo11	Pu96	Qo11		Pu96 ● When the train occupied: ⊙ OnP6	ML13tb ○		-	10		S13tb+; S13ta-; S15tb-; S15ta-; S23tb-; S23ta-; S29t-; S31t+	-	S9t+; ISK2t+	-		OuP6	ML13tb - OuP6	-	-	OuA1; OS26t; OS27t; OS34t; OS37t; OS36t; OS38t; OS39t; OS40t; OS32t; OS35t	-		-	Pu96; Au91; Po3; Po4; PTo1; PTo2; PTo3; PTo4; PTo5; PTo6; PTo7; PTo8; PTo9; PTo10; PTo11; PTo12; PTo13; ML13tb; ML13ta; ML15tb; ML26t; ML37t; MD37t; ML36t; ML38t; MD38t; ML40t; MD40t; MD39t; ML32t; MD32t; ML31t; ML35t; MD35t	Ro6; Ro7; MP34; MP39; MD9a; ML8; MD8	Pu96	If call-on was set directly	180" if call-on is tranfered from train route	OS31t	-	OS31t	-	
426		12T track	PP6-Qo12	Pu96	Qo12		Pu96 ● When the train occupied: ⊙ OnP6	ML13tb ○		-	10		S13tb+; S13ta-; S15tb-; S15ta-; S23tb-; S23ta-; S29t-; S31t-; S35t-	-	S9t+; ISK2t+	-		OuP6	ML13tb - OuP6	-	-	OuA1; OS26t; OS27t; OS34t; OS37t; OS36t; OS38t; OS39t; OS40t; OS32t	-		-	Pu96; Au91; Po3; Po4; PTo1; PTo2; PTo3; PTo4; PTo5; PTo6; PTo7; PTo8; PTo9; PTo10; PTo11; PTo12; PTo13; ML13tb; ML13ta; ML15tb; ML26t; ML37t; MD37t; ML36t; ML38t; MD38t; ML40t; MD40t; MD39t; ML32t; MD32t; ML31t; ML35t; MD35t	Ro6; Ro7; MP34; MP39; MD9a; ML8; MD8	Pu96	If call-on was set directly	180" if call-on is tranfered from train route	OS35t	-	OS35t	-	
427		13T track	PP6-Qo13	Pu96	Qo13		Pu96 ● When the train occupied: ⊙ OnP6	ML13tb ○		-	10		S13tb+; S13ta-; S15tb-; S15ta-; S23tb-; S23ta-; S29t-; S31t-; S35t+	-	S9t+; ISK2t+	-		OuP6	ML13tb - OuP6	-	-	OuA1; OS26t; OS27t; OS34t; OS37t; OS36t; OS38t; OS39t; OS40t; OS32t	-		-	Pu96; Au91; Po3; Po4; PTo1; PTo2; PTo3; PTo4; PTo5; PTo6; PTo7; PTo8; PTo9; PTo10; PTo11; PTo12; PTo13; ML13tb; ML13ta; ML15tb; ML26t; ML37t; MD37t; ML36t; ML38t; MD38t; ML40t; MD40t; MD39t; ML32t; MD32t; ML31t; ML35t; MD35t	Ro6; Ro7; MP34; MP39; MD9a; ML8; MD8	Pu96	If call-on was set directly	180" if call-on is tranfered from train route	OS35t	-	OS35t	-	

Пројектант / Designer:
Институт Михајло Пупин доо
Волгина 15, 11000 Београд
www.pupin.rs

Извођач / Contractor: Конзорцијум / Joint Venture:
China Railway International Co., Ltd.
Serbia Ogranak Beograd
Rajka Mitića 8, 11000 Beograd
China Communication Construction Co.Ltd.
Serbia Ogranak Beograd-Savski Venac
Paje Adamova 2, 11000 Beograd

Инвеститор / Investor:
Инфраструктура железнице Србије а.д.
Немањина 6, 11000 Београд
www.infrazs.rs

Подизвођач / Subcontractor:
CRSC International Co., LTD.
Ogranak Beograd,
Omladinskih brigada 21, 11070 Novi Beograd

Објекат / Project:
Пруга Београд - Суботица - државна граница (Келебија), ДЕОНИЦА ПРУГЕ НОВИ САД - СУБОТИЦА - ДРЖАВНА ГРАНИЦА (КЕЛЕБИЈА), у Новом Саду, Кисачу, Степановићеву, Змајеву, Врбасу, Ловћенцу, Малом Иђошу, Бачкој Тополи, Жеднику, Наумовићеву и Суботици, у катастарским општинама наведеним на насловној страни техничке документације и на катастарским парцелама према списку приложеном у Главној свесци /

Belgrade - Subotica - State border (Kelebija) railway line, SECTION NOVI SAD - SUBOTICA STATE BORDER (KELEBIJA), at Novi Sad, Kisač, Stepanovićevo, Zmajevo, Vrbas, Lovćenac, Mali Idjoš, Bačka Topola, Žednik, Naumovićevo and Subotica, in cadastral municipalities listed on the cover page of this Design, on cadastral plots listed in General Volume

Врста техничке документације / Technical documentation type:
ПИО/ABD Пројекат изведеног објекта / As-built Design

Ознака и назив дела Пројекта / Designation and name of the part of design:
5/1.23 Осигурање железничке станице Суботица / Signalling/interlocking systems in Subotica railway station

Назив цртежа / Drawing name:
Табела зависности /
Table of dependencies

Одговорни пројектант / Responsible designer:
Ђорђе Максимовић, дипл.инж.ел.
Број лиценце / License number: 353 P422 17

Сарадници / Associates:
Владимир Бошковић, инж.маш.
Марко Ралић, дипл.ел.инж.

Број Пројекта / Design number: TC.700.255-5/1.23
Датум / Date: Септембар / September 2024.
Размера / Scale: -
Број цртежа / Drawing number: TS.700.255-5/1.23-C02

1		2	3	4			5				6	7	8	9	10		11	12		13	14	15		16	17	18		19	20		21 22	23	24		25
Р. бр. вожње		ГЛАВНЕ СМЕР ВОЖЊЕ	ОЗНАКА ВОЖЊЕ	КОМАНДЕ ЗА ПУТЕВЕ ВОЖЊЕ СА ЕЛЕКТРОНСКЕ ПОСТАВНИЦЕ (тастатура или миш) старт	циљ	РИЗИЧНА ФУНКЦИЈА	ПОЈАМ НА СИГНАЛУ	ГРАНИЧНИ КОЛОС. И МАНЕВАРСКИ СИГНАЛИ У ПУТУ ВОЖЊЕ	ПОКАЗИВАЧ ПРАВЦА	ПОКАЗИВАЧ БРЗИНЕ	ДОПУШТЕНА БРЗИНА (km/h)	УСЛОВИ ЗА ПОСТАВЉАЊЕ И ОДРЖАВАЊЕ ПУТА ВОЖЊЕ: ДОДАТНИ УСЛОВИ	СКРЕТНИЦЕ У ПУТУ ВОЖЊЕ	СКРЕТНИЦЕ У ПУТУ ПРЕТРЧАВАЊА	СКРЕТНИЦЕ У БОЧНОЈ ЗАШТИТИ: пута вожње	пута претрч.	ЗАВИСНОСТ СА ПП	ОДСЕК ЗА ОБАРАЊЕ СИГНАЛА: стартни сигнал (заузимањем одсека)	међусигнал (ослобађањем одсека)	ОДСЕЦИ У ПУТУ ВОЖЊЕ	ОДСЕЦИ У ПУТУ ПРЕТРЧАВ.	ОДСЕЦИ У БОЧНОЈ ЗАШТИТИ: пута вожње	пута претрч.	АПБ ИЛИ МЕЂУСТАНИЧ. ОДСЕК	СМЕР ПРИВОЛЕ	СИГНАЛИ ЧИЈИ СЕ ПОЈАМ МОРА КОНТРОЛИСАТИ: ДА БУДЕ "СТОЈ"	ДА НЕ БУДЕ ТАМАН	УСЛОВИ ЗА ПОТПУНО РАЗРЕШЕЊЕ ПУТА ВОЖЊЕ: ПРИНУДНО РАЗРЕШЕЊЕ: СИГНАЛ МОРА БИТИ НА СТОЈ	БЕЗ ВРЕМ. КАШЊЕЊА	ВРЕМЕ КАШЊЕЊА	ВОЗНО РАЗРЕШЕЊЕ - ОДСЕК КОЈИ РАЗРЕШАВА: У ПУТУ ВОЖЊЕ	У ПУТУ ПРЕТРЧАВАЊА	У БОЧНОЈ ЗАШТИТИ: пута вожње	пута претрч.	РАЗРЕШЕЊЕ ЗАВИСНОСТИ СА ПП

* КОЛОНА 4: Додатна опција (подмени) старта пута вожње из разлога разликовања пута вожње.

** trackONA 4: Додатна опција подменија циља пута вожње из разлога разликовања пута претрчавања.

* COLUMN 4: Additional option (in submenu) of start of the route for the reason of making difference between similar routes.

** COLUMN 4: Additional option (in submenu) of end of the route for the reason of making difference between overlaps.

☐ КОЛОНА 13, КОЛОНА 18: уоквирени су елементи које није могуће трајно контролисати али их је потребно проверити у тренутку постављања пута вожње.

☐ COLUMNS 13,18: elements that can't be permanently controlled, but should be checked before setting the route

1		2	3	4			5				6	7	8	9	10		11	12		13	14	15		16	17	18		19	20	21	22	23	24		25
Nr. of route		ROUTE DIRECTION	ROUTE LABEL	TRAIN ROUTE COMMANDS FROM HMI: START	END	RISKY FUNCTION	SIGNAL ASPECT	TRACK LIMIT AND SHUNTING SIGNALS IN TRAIN ROUTE	ROUTE INDICATOR	SPEED INDICATOR	ALLOWED SPEED (km/h)	CONDITIONS FOR SETTING AND LOCKING OF THE TRAFFIC ROUTE: ADDITIONAL CONDITIONS	POINTS AND DERAILERS IN THE ROUTE	POINTS AND DERAILERS IN THE OVERLAP	POINTS AND DERAILERS IN FLANK PROTECTION: OF ROUTE	OF OVERLAP	LEVEL CROSS. DEPENDENCY	SECTIONS FOR SIGNAL RELEASE: START SIGNAL (OCCUPIED THE TARGET SECTION)	INTERMEDIATE SIGNAL (CLEAR THE TARGET SECTION)	SECTIONS IN THE ROUTE	SECTIONS IN THE OVERLAP	SECTIONS IN THE FLANK PROTECTION: OF ROUTE	OF OVERLAP	AB OR INTERSTATION SECTION	CONSENT DIRECTION	SIGNALS TO BE CONTROLLED: ON "STOP"	NOT TO BE DARK	CONDITIONS FOR ROUTE RELEASE, OR PART OF THE ROUTE: FORCED RELEASE: SIGNAL MUST BE ON STOP	WITHOUT DELAY WHEN SECTION IS FREE	DELAY TIME WHEN SECTION IS OCCUPIED	RELEASE BY TRAIN - CORRESPONDING SECTIONS: IN THE ROUTE	IN THE OVERLAP	IN THE FLANK PROTECTION: OF ROUTE	OF OVERLAP	RELEASE OF LEV.CROSS. DEPENDENCY

☐ This symbol means the elements that can not be permanently controlled, but should be checked before setting the route or give the proceed aspect

Nr.		Route direction	Route label	Start	End	Risky function	Signal aspect	Track limit	Route ind.	Speed ind.	Speed	Add. cond.	Points in route	Points in overlap	Flank prot. of route	Flank prot. of overlap	Lev. cross.	Start signal	Intermediate signal	Sections in route	Sections in overlap	Flank sections of route	Flank sections of overlap	AB	Consent	On "STOP"	Not to be dark	19	20	21	22	23	24 of route	24 of overlap	25
428		L track	P8-Q4	Pu98	Qu94		Pu98 ● When the train occupied: ⦿ OnP8			-	10		S1t+; S2t+; S4t-; S5t+	-	ISK1t+; S8t+	-		OuP8	-	-	-	OuP4	-	-	-	[Pu98] Pu94; Po1	Ro1; Ro2; Ro3; Ro4; Ro5; Ro6; Ro7; MP24; ML14; MP25; ML30a; MD30a; MP34; MP39; MP6; MP7	Pu98	If call-on was set directly	180" if call-on is tranfered from train route	OS5t	-	OS5t	-	
429		D track	PP8-Q2	Pu98	Qu92		Pu98 ● When the train occupied: ⦿ OnP8			-	10		S1t+; S2t+; S4t-; S5t-: S8t-; S9t+	-	ISK1t+; S13tb+	-		OuP8	-	-	-	OuP4; OuP2	-	-	-	[Pu98] Pu94; Pu92; Po1; Po2	Ro1; Ro2; Ro3; Ro4; Ro5; Ro6; Ro7; MP24; ML14; MP25; ML30a; MD30a; MP34; MP39; MP6; MP7	Pu98	If call-on was set directly	180" if call-on is tranfered from train route	OS9t	-	OS9t	-	
430		S track	PP8-Q6	Pu98	Qu96		Pu98 ● When the train occupied: ⦿ OnP8			-	10		S1t+; S2t+; S4t-; S5t-; S8t-; S9t-; S13tb-; S13ta+	-	ISK1t+; S15tb+	-		OuP8	-	-	-	OuP4; OuP2; OuP6	-	-	-	[Pu98] Pu94; Pu92; Pu96; Po1; Po2; Po3; ML13tb; ML13ta	Ro3; Ro4; Ro5; Ro6; Ro7; MP25; ML30a; MD30a; MP34; MP39; MP6	Pu98	If call-on was set directly	180" if call-on is tranfered from train route	OS13t	-	OS13t	-	
431		H track	PP8-Q8	Pu98	Qu98		Pu98 ● When the train occupied: ⦿ OnP8			-	10		S1t+; S2t+; S4t-; S5t-; S8t-; S9t-; S13tb-; S13ta-; S15tb-; S15ta+; S26t+	-	ISK1t+; S23tb+; S34tb+	-		OuP8	-	-	-	OuP4; OuP2; OuP6; OuA1	-	-	-	[Pu98] Pu94; Pu92; Pu96; Au91; Po1; Po2; Po3; Po4; ML13tb; ML13ta; ML15tb; ML26t	Ro4; Ro5; Ro6; Ro7; ML30a; MD30a; MP34; MP39	Pu98	If call-on was set directly	180" if call-on is tranfered from train route	OS26t	-	OS26t	-	
432		1T track	PP8-Qo1	Pu98	Qo1		Pu98 ● When the train occupied: ⦿ OnP8			-	10		S1t+; S2t+; S4t-; S5t-; S8t-; S9t-; S13tb-; S13ta-; S15tb-; S15ta+; S26t-; S34tb-; S34ta+; S37t+	-	ISK1t+; S23tb+; S27t-	-		OuP8	-	-	-	OuP4; OuP2; OuP6; OuA1; OS36t; OS38t	-	-	-	[Pu98] Pu92; Pu96; Au91; Po1; Po2; Po3; Po4; PTo5; PTo4; PTo3; PTo2; PTo1; ML13tb; ML13ta; ML15tb; ML26t; MD38t; ML38t; ML36t; MD37t; ML37t; Pu94	Ro6; Ro7; MP34; MP39	Pu98	If call-on was set directly	180" if call-on is tranfered from train route	OS37t	-	OS37t	-	
433		2T track	PP8-Qo2	Pu98	Qo2		Pu98 ● When the train occupied: ⦿ OnP8			-	10		S1t+; S2t+; S4t-; S5t-; S8t-; S9t-; S13tb-; S13ta-; S15tb-; S15ta+; S26t-; S34tb-; S34ta+; S37t-	-	ISK1t+; S23tb+; S27t-	-		OuP8	-	-	-	OuP4; OuP2; OuP6; OuA1; OS36t; OS38t	-	-	-	[Pu98] Pu92; Pu96; Au91; Po1; Po2; Po3; Po4; PTo5; PTo4; PTo3; PTo2; PTo1; ML13tb; ML13ta; ML15tb; ML26t; MD38t; ML38t; ML36t; MD37t; ML37t; Pu94	Ro6; Ro7; MP34; MP39	Pu98	If call-on was set directly	180" if call-on is tranfered from train route	OS37t	-	OS37t	-	
434	HOME ROUTES (ALEKSANDROVO - CALLING ON)	3T track	PP8-Qo3	Pu98	Qo3		Pu98 ● When the train occupied: ⦿ OnP8			-	10		S1t+; S2t+; S4t-; S5t-; S8t-; S9t-; S13tb-; S13ta-; S15tb-; S15ta+; S26t-; S34tb-; S34ta-; S36t+	-	ISK1t+; S23tb+; S27t-	-		OuP8	-	-	-	OuP4; OuP2; OuP6; OuA1; OS37t; OS38t	-	-	-	[Pu98] Pu92; Pu96; Au91; Po1; Po2; Po3; Po4; PTo5; PTo4; PTo2; PTo1; PTo3; ML13tb; ML13ta; ML15tb; ML26t; MD38t; ML38t; ML37t; MD37t; ML36t; Pu94	Ro6; Ro7; MP34; MP39	Pu98	If call-on was set directly	180" if call-on is tranfered from train route	OS36t	-	OS36t	-	
435		4T track	PP8-Qo4	Pu98	Qo4		Pu98 ● When the train occupied: ⦿ OnP8			-	10		S1t+; S2t+; S4t-; S5t-; S8t-; S9t-; S13tb-; S13ta-; S15tb-; S15ta+; S26t-; S34tb-; S34ta-; S36t-; S38t-	-	ISK1t+; S23tb+; S27t-	-		OuP8	-	-	-	OuP4; OuP2; OuP6; OuA1; OS37t	-	-	-	[Pu98] Pu92; Pu96; Au91; Po1; Po2; Po3; Po4; PTo5; PTo3; PTo2; PTo1; PTo4; ML13tb; ML13ta; ML15tb; ML26t; ML37t; MD37t; ML36t; MD38t; ML38t; Pu94	Ro6; Ro7; MP34; MP39	Pu98	If call-on was set directly	180" if call-on is tranfered from train route	OS38t	-	OS38t	-	
436		5T track	PP8-Qo5	Pu98	Qo5		Pu98 ● When the train occupied: ⦿ OnP8			-	10		S1t+; S2t+; S4t-; S5t-; S8t-; S9t-; S13tb-; S13ta-; S15tb-; S15ta+; S26t-; S34tb-; S34ta-; S36t-; S38t+	-	ISK1t+; S23tb+; S27t-	-		OuP8	-	-	-	OuP4; OuP2; OuP6; OuA1; OS37t	-	-	-	[Pu98] Pu92; Pu96; Au91; Po1; Po2; Po3; Po4; PTo4; PTo3; PTo2; PTo1; PTo5; ML13tb; ML13ta; ML15tb; ML26t; ML37t; MD37t; ML36t; ML38t; MD38t; Pu94	Ro6; Ro7; MP34; MP39; MD9a	Pu98	If call-on was set directly	180" if call-on is tranfered from train route	OS38t	-	OS38t	-	
437		6T track	PP8-Qo6	Pu98	Qo6		Pu98 ● When the train occupied: ⦿ OnP8			-	10		S1t+; S2t+; S4t-; S5t-; S8t-; S9t-; S13tb-; S13ta-; S15tb-; S15ta-; S23tb-; S23ta+; S27t-; S39t-; S40t+	-	ISK1t+; ISK2t+	-		OuP8	-	-	-	OuP2; OuP4; OuP6; OuA1; OS26t; OS34t; OS37t; OS36t; OS38t; OS29t; OS32t; OS31t; OS35t	-	-	-	[Pu98] Pu94; Pu92; Pu96; Au91; Po1; Po2; Po3; Po4; PTo1; PTo2; PTo3; PTo4; PTo5; PTo6; PTo7; PTo8; PTo9; PTo10; PTo11; PTo12; PTo13; ML13tb; ML13ta; ML15tb; ML26t; ML37t; MD37t; ML36t; ML38t; MD38t; ML40t; MD40t; MD39t; ML32t; MD32t; ML31t; ML35t; MD35t	Ro6; Ro7; MP34; MP39; MD9a; ML8; MD8	Pu98	If call-on was set directly	180" if call-on is tranfered from train route	OS40t	-	OS40t	-	
438		7T track	PP8-Qo7	Pu98	Qo7		Pu98 ● When the train occupied: ⦿ OnP8			-	10		S1t+; S2t+; S4t-; S5t; S8t-; S9t-; S13tb-; S13ta-; S15tb-; S15ta-; S23tb-; S23ta+; S27t-; S39t-; S40t-	-	ISK1t+; ISK2t+	-		OuP8	-	-	-	OuP2; OuP4; OuP6; OuA1; OS26t; OS34t; OS37t; OS36t; OS38t; OS29t; OS32t; OS31t; OS35t	-	-	-	[Pu98] Pu94; Pu92; Pu96; Au91; Po1; Po2; Po3; Po4; PTo1; PTo2; PTo3; PTo4; PTo5; PTo6; PTo7; PTo8; PTo9; PTo10; PTo11; PTo12; PTo13; ML13tb; ML13ta; ML15tb; ML26t; ML37t; MD37t; ML36t; ML38t; MD38t; ML40t; MD40t; MD39t; ML32t; MD32t; ML31t; ML35t; MD35t	Ro6; Ro7; MP34; MP39; MD9a; ML8; MD8	Pu98	If call-on was set directly	180" if call-on is tranfered from train route	OS40t	-	OS40t	-	
439		8T track	PP8-Qo8	Pu98	Qo8		Pu98 ● When the train occupied: ⦿ OnP8			-	10		S1t+; S2t+; S4t-; S5t-; S8t-; S9t-; S13tb-; S13ta-; S15tb-; S15ta-; S23tb-; S23ta+; S27t-; S39t+	-	ISK1t+; ISK2t+	-		OuP8	-	-	-	OuP2; OuP4; OuP6; OuA1; OS26t; OS34t; OS37t; OS36t; OS38t; OS29t; OS32t; OS31t; OS35t; OS40t	-	-	-	[Pu98] Pu94; Pu92; Pu96; Au91; Po1; Po2; Po3; Po4; PTo1; PTo2; PTo3; PTo4; PTo5; PTo6; PTo7; PTo8; PTo9; PTo10; PTo11; PTo12; PTo13; ML13tb; ML13ta; ML15tb; ML26t; ML37t; MD37t; ML36t; ML38t; MD38t; ML40t; MD40t; MD39t; ML32t; MD32t; ML31t; ML35t; MD35t	Ro6; Ro7; MP34; MP39; MD9a; ML8; MD8	Pu98	If call-on was set directly	180" if call-on is tranfered from train route	OS39t	-	OS39t	-	
440		9T track	PP8-Qo9	Pu98	Qo9		Pu98 ● When the train occupied: ⦿ OnP8			-	10		S1t+; S2t+; S4t-; S5t-; S8t-; S9t-; S13tb-; S13ta-; S15tb-; S15ta-; S23tb-; S23ta-; S29t+; S32t+	-	ISK1t+; ISK2t+	-		OuP8	-	-	-	OuP4; OuP2; OuP6; OuA1; OS26t; OS27t; OS34t; OS37t; OS36t; OS38t; OS39t; OS40t; OS31t; OS35t	-	-	-	[Pu98] Pu94; Pu92; Pu96; Au91; Po1; Po2; Po3; Po4; PTo1; PTo2; PTo3; PTo4; PTo5; PTo6; PTo7; PTo8; PTo9; PTo10; PTo11; PTo12; PTo13; ML13tb; ML13ta; ML15tb; ML26t; ML37t; MD37t; ML36t; ML38t; MD38t; ML40t; MD40t; MD39t; ML32t; MD32t; ML31t; ML35t; MD35t	Ro6; Ro7; MP34; MP39; MD9a; ML8; MD8	Pu98	If call-on was set directly	180" if call-on is tranfered from train route	OS32t	-	OS32t	-	
441		10T track	PP8-Qo10	Pu98	Qo10		Pu98 ● When the train occupied: ⦿ OnP8			-	10		S1t+; S2t+; S4t-; S5t-; S8t-; S9t-; S13tb-; S13ta-; S15tb-; S15ta-; S23tb-; S23ta-; S29t+; S32t-	-	ISK1t+; ISK2t+	-		OuP8	-	-	-	OuP4; OuP2; OuP6; OuA1; OS26t; OS27t; OS34t; OS37t; OS36t; OS38t; OS39t; OS40t; OS31t; OS35t	-	-	-	[Pu98] Pu94; Pu92; Pu96; Au91; Po1; Po2; Po3; Po4; PTo1; PTo2; PTo3; PTo4; PTo5; PTo6; PTo7; PTo8; PTo9; PTo10; PTo11; PTo12; PTo13; ML13tb; ML13ta; ML15tb; ML26t; ML37t; MD37t; ML36t; ML38t; MD38t; ML40t; MD40t; MD39t; ML32t; MD32t; ML31t; ML35t; MD35t	Ro6; Ro7; MP34; MP39; MD9a; ML8; MD8	Pu98	If call-on was set directly	180" if call-on is tranfered from train route	OS32t	-	OS32t	-	
442		11T track	PP8-Qo11	Pu98	Qo11		Pu98 ● When the train occupied: ⦿ OnP8			-	10		S1t+; S2t+; S4t-; S5t-; S8t-; S9t-; S13tb-; S13ta-; S15tb-; S15ta-; S23tb-; S23ta-; S29t-; S31t+	-	ISK1t+; ISK2t+	-		OuP8	-	-	-	OuP4; OuP2; OuP6; OuA1; OS26t; OS27t; OS34t; OS37t; OS36t; OS38t; OS39t; OS40t; OS32t; OS35t	-	-	-	[Pu98] Pu94; Pu92; Pu96; Au91; Po1; Po2; Po3; Po4; PTo1; PTo2; PTo3; PTo4; PTo5; PTo6; PTo7; PTo8; PTo9; PTo10; PTo11; PTo12; PTo13; ML13tb; ML13ta; ML15tb; ML26t; ML37t; MD37t; ML36t; ML38t; MD38t; ML40t; MD40t; MD39t; ML32t; MD32t; ML31t; ML35t; MD35t	Ro6; Ro7; MP34; MP39; MD9a; ML8; MD8	Pu98	If call-on was set directly	180" if call-on is tranfered from train route	OS31t	-	OS31t	-	
443		12T track	PP8-Qo12	Pu98	Qo12		Pu98 ● When the train occupied: ⦿ OnP8			-	10		S1t+; S2t+; S4t-; S5t-; S8t-; S9t-; S13tb-; S13ta-; S15tb-; S15ta-; S23tb-; S23ta-; S29t-; S31t-; S35t-	-	ISK1t+; ISK2t+	-		OuP8	-	-	-	OuP4; OuP2; OuP6; OuA1; OS26t; OS27t; OS34t; OS37t; OS36t; OS38t; OS39t; OS40t; OS32t	-	-	-	[Pu98] Pu94; Pu92; Pu96; Au91; Po1; Po2; Po3; Po4; PTo1; PTo2; PTo3; PTo4; PTo5; PTo6; PTo7; PTo8; PTo9; PTo10; PTo11; PTo12; PTo13; ML13tb; ML13ta; ML15tb; ML26t; ML37t; MD37t; ML36t; ML38t; MD38t; ML40t; MD40t; MD39t; ML32t; MD32t; ML31t; ML35t; MD35t	Ro6; Ro7; MP34; MP39; MD9a; ML8; MD8	Pu98	If call-on was set directly	180" if call-on is tranfered from train route	OS35t	-	OS35t	-	
444		13T track	PP8-Qo13	Pu98	Qo13		Pu98 ● When the train occupied: ⦿ OnP8			-	10		S1t+; S2t+; S4t-; S5t-; S8t-; S9t-; S13tb-; S13ta-; S15tb-; S15ta-; S23tb-; S23ta-; S29t-; S31t-; S35t+	-	ISK1t+; ISK2t+	-		OuP8	-	-	-	OuP4; OuP2; OuP6; OuA1; OS26t; OS27t; OS34t; OS37t; OS36t; OS38t; OS39t; OS40t; OS32t	-	-	-	[Pu98] Pu94; Pu92; Pu96; Au91; Po1; Po2; Po3; Po4; PTo1; PTo2; PTo3; PTo4; PTo5; PTo6; PTo7; PTo8; PTo9; PTo10; PTo11; PTo12; PTo13; ML13tb; ML13ta; ML15tb; ML26t; ML37t; MD37t; ML36t; ML38t; MD38t; ML40t; MD40t; MD39t; ML32t; MD32t; ML31t; ML35t; MD35t	Ro6; Ro7; MP34; MP39; MD9a; ML8; MD8	Pu98	If call-on was set directly	180" if call-on is tranfered from train route	OS35t	-	OS35t	-	

Пројектант / Designer:
Институт Михајло Пупин доо
Волгина 15, 11000 Београд
www.pupin.rs

Инвеститор / Investor:
Инфраструктура железнице Србије а.д.
Немањина 6, 11000 Београд
www.infrazs.rs

Извођач / Contractor: Конзорцијум / Joint Venture:
China Railway International Co., Ltd.
Serbia Ogranak Beograd
Rajka Mitića 8, 11000 Beograd
China Communication Construction Co.Ltd.
Serbia Ogranak Beograd-Savski Venac
Paje Adamova 2, 11000 Beograd

Подизвођач / Subcontractor:
CRSC International Co., LTD.
Ogranak Beograd,
Omladinskih brigada 21, 11070 Novi Beograd

Објекат / Project:
Пруга Београд - Суботица - државна граница (Келебија), ДЕОНИЦА ПРУГЕ НОВИ САД - СУБОТИЦА - ДРЖАВНА ГРАНИЦА (КЕЛЕБИЈА), у Новом Саду, Кисачу, Степановићеву, Змајеву, Врбасу, Ловћенцу, Малом Иђошу, Бачкој Тополи, Жеднику, Наумовићеву и Суботици, у катастарским општинама наведеним на насловној страни техничке документације и на катастарским парцелама према списку приложеном у Главној свесци /

Belgrade - Subotica - State border (Kelebija) railway line, SECTION NOVI SAD - SUBOTICA STATE BORDER (KELEBIJA), at Novi Sad, Kisač, Stepanovićevo, Zmajevo, Vrbas, Lovćenac, Mali Idjoš, Bačka Topola, Žednik, Naumovićevo and Subotica, in cadastral municipalities listed on the cover page of this Design, on cadastral plots listed in General Volume

Врста техничке документације / Technical documentation type:
ПИО/ABD Пројекат изведеног објекта / As-built Design

Ознака и назив дела Пројекта / Designation and name of the part of design:
5/1.23 Осигурање железничке станице Суботица / Signalling/interlocking systems in Subotica railway station

Назив цртежа / Drawing name:
Табела зависности /
Table of dependencies

Одговорни пројектант / Responsible designer:
Ђорђе Максимовић, дипл.инж.ел.
Број лиценце / License number: 353 P422 17

Сарадници / Associates:
Владимир Бошковић, инж.маш.
Марко Ралић, дипл.ел.инж.

Број Пројекта / Design number: TC.700.255-5/1.23
Датум / Date: Септембар / September 2024.
Размера / Scale: -
Број цртежа / Drawing number: TS.700.255-5/1.23-C02

1	2	3	4	4	4	5	5	5	5	6	7	8	9	10	10	11	12	12	13	14	15	15	16	17	18	18	19	20	20	21 22	23	24	24	25
	ГЛАВНЕ		КОМАНДЕ ЗА ПУТЕВЕ ВОЖЊЕ СА ЕЛЕКТРОНСКЕ ПОСТАВНИЦЕ (тастатура или миш)			ПОЈАМ НА СИГНАЛУ					УСЛОВИ ЗА ПОСТАВЉАЊЕ И ОДРЖАВАЊЕ ПУТА ВОЖЊЕ																УСЛОВИ ЗА ПОТПУНО РАЗРЕШЕЊЕ ПУТА ВОЖЊЕ							
												СКРЕТНИЦЕ У ПУТУ ВОЖЊЕ	СКРЕТНИЦЕ У ПУТУ ПРЕТРЧАВАЊА	СКРЕТНИЦЕ У БОЧНОЈ ЗАШТИТИ			ОДСЕК ЗА ОБАРАЊЕ СИГНАЛА		ОДСЕЦИ У ПУТУ ВОЖЊЕ	ОДСЕЦИ У ПУТУ ПРЕТРЧАВ.	ОДСЕЦИ У БОЧНОЈ ЗАШТИТИ				СИГНАЛИ ЧИЈИ СЕ ПОЈАМ МОРА КОНТРОЛИСАТИ:		ПРИНУДНО РАЗРЕШЕЊЕ			ВОЗНО РАЗРЕШЕЊЕ - ОДСЕК КОЈИ РАЗРЕШАВА				РАЗРЕШЕЊЕ ЗАВИСНОСТИ СА ПП
Р. бр. вожње	СМЕР ВОЖЊЕ	ОЗНАКА ВОЖЊЕ	старт	циљ	РИЗИЧНА ФУНКЦИЈА		ГРАНИЧНИ КОЛОС. И МАНЕВАРСКИ СИГНАЛИ У ПУТУ ВОЖЊЕ	ПОКАЗИВАЧ ПРАВЦА	ПОКАЗИВАЧ БРЗИНЕ	ДОПУШТЕНА БРЗИНА (km/h)	ДОДАТНИ УСЛОВИ			пута вожње	пута претрч.	ЗАВИСНОСТ СА ПП	стартни сигнал (заузимањем одсека)	међусигнал (ослобађањем одсека)			пута вожње	пута претрч.	АПБ ИЛИ МЕЂУСТАНИЧ. ОДСЕК	СМЕР ПРИВОЛЕ	ДА БУДЕ "СТОЈ"	ДА НЕ БУДЕ ТАМАН	СИГНАЛ МОРА БИТИ НА СТОЈ	БЕЗ ВРЕМ. КАШЊЕЊА	ВРЕМЕ КАШЊЕЊА	У ПУТУ ВОЖЊЕ	У ПУТУ ПРЕТРЧАВАЊА	У БОЧНОЈ ЗАШТИТИ пута вожње	пута претрч.	

* КОЛОНА 4: Додатна опција (подмени) старта пута вожње из разлога разликовања пута вожње.

** trackONA 4: Додатна опција подменија циља пута вожње из разлога разликовања пута претрчавања.

* COLUMN 4: Additional option (in submenu) of start of the route for the reason of making difference between similar routes.

** COLUMN 4: Additional option (in submenu) of end of the route for the reason of making difference between overlaps.

☐ КОЛОНА 13, КОЛОНА 18: уоквирени су елементи које није могуће трајно контролисати али их је потребно проверити у тренутку постављања пута вожње.

☐ COLUMNS 13,18: elements that can't be permanently controlled, but should be checked before setting the route

1	2	2	3	4	4	4	5	5	5	5	6	7	8	9	10	10	11	12	12	13	14	15	15	16	17	18	18	19	20	21	22	23	24	24	25
				TRAIN ROUTE COMMANDS FROM HMI								CONDITIONS FOR SETTING AND LOCKING OF THE TRAFFIC ROUTE																CONDITIONS FOR ROUTE RELEASE, OR PART OF THE ROUTE							
													POINTS AND DERAILERS IN THE ROUTE	POINTS AND DERAILERS IN THE OVERLAP	POINTS AND DERAILERS IN FLANK PROTECTION			SECTIONS FOR SIGNAL RELEASE		SECTIONS IN THE ROUTE	SECTIONS IN THE OVERLAP	SECTIONS IN THE FLANK PROTECTION				SIGNALS TO BE CONTROLLED		FORCED RELEASE			RELEASE BY TRAIN - CORRESPONDING SECTIONS				RELEASE OF LEV.CROSS. DEPENDENCY
Nr. of route	ROUTE DIRECTION		ROUTE LABEL	START	END	RISKY FUNCTION	SIGNAL ASPECT	TRACK LIMIT AND SHUNTING SIGNALS IN TRAIN ROUTE	ROUTE INDICATOR	SPEED INDICATOR	ALLOWED SPEED (km/h)	ADDITIONAL CONDITIONS			OF ROUTE	OF OVERLAP	LEVEL CROSS. DEPENDENCY	START SIGNAL (OCCUPIED THE TARGET SECTION)	INTERMEDIATE SIGNAL (CLEAR THE TARGET SECTION)			OF ROUTE	OF OVERLAP	AB OR INTERSTATION SECTION	CONSENT DIRECTION	ON "STOP"	NOT TO BE DARK	SIGNAL MUST BE ON STOP	WITHOUT DELAY WHEN SECTION IS FREE	DELAY TIME WHEN SECTION IS OCCUPIED	IN THE ROUTE	IN THE OVERLAP	IN THE FLANK PROTECTION OF ROUTE	OF OVERLAP	

☐ This symbol means the elements that can not be permanently controlled, but should be checked before setting the route or give the proceed aspect

Nr. of route	ROUTE DIRECTION		ROUTE LABEL	START	END	RISKY FUNCTION	SIGNAL ASPECT	TRACK LIMIT AND SHUNTING SIGNALS IN TRAIN ROUTE	ROUTE INDICATOR	SPEED INDICATOR	ALLOWED SPEED (km/h)	ADDITIONAL CONDITIONS	POINTS AND DERAILERS IN THE ROUTE	POINTS AND DERAILERS IN THE OVERLAP	FLANK PROTECTION OF ROUTE	FLANK PROTECTION OF OVERLAP	LEVEL CROSS. DEPENDENCY	START SIGNAL	INTERMEDIATE SIGNAL	SECTIONS IN THE ROUTE	SECTIONS IN THE OVERLAP	FLANK SECTIONS OF ROUTE	FLANK SECTIONS OF OVERLAP	AB OR INTERSTATION SECTION	CONSENT DIRECTION	ON "STOP"	NOT TO BE DARK	SIGNAL MUST BE ON STOP	WITHOUT DELAY WHEN SECTION IS FREE	DELAY TIME WHEN SECTION IS OCCUPIED	IN THE ROUTE	IN THE OVERLAP	FLANK OF ROUTE	FLANK OF OVERLAP	RELEASE OF LEV.CROSS. DEPENDENCY
445	HOME ROUTES (HORGOŠ - CALLING ON)	H track	PA1-Q8	Au91	Qu98		Au91 ● When the train occupied: ⊙ OnA1	ML15tb ○		-	10		S15tb+; S15ta+; S26t+	-	S13ta+; S23tb+; S34tb+	-		OuA1	ML15tb - OuA1	-	-	-	-	-	-	Au91; Po4; ML15tb; ML26t	Ro4; Ro5; Ro6; Ro7; ML30a; MD30a; MP34; MP39	Au91	If call-on was set directly	180" if call-on is tranfered from train route	OS26t	-	OS26t	-	
446		1T track	PA1-Qo1	Au91	Qo1		Au91 ● When the train occupied: ⊙ OnA1	ML15tb ○		-	10		S15tb+; S15ta+; S26t-: S34tb-; S34ta+; S37t+	-	S13ta+; S23tb+; S27t-	-		OuA1	ML15tb - OuA1	-	-	OS36t; OS38t	-	-	-	Au91; Po4; PTo5; PTo4; PTo3; PTo2; PTo1; ML15tb; ML26t; MD38t; ML38t; ML36t; MD37t; ML37t	Ro6; Ro7; MP34; MP39	Au91	If call-on was set directly	180" if call-on is tranfered from train route	OS37t	-	OS37t	-	
447		2T track	PA1-Qo2	Au91	Qo2		Au91 ● When the train occupied: ⊙ OnA1	ML15tb ○		-	10		S15tb+; S15ta+; S26t-: S34tb-; S34ta+; S37t-	-	S13ta+; S23tb+; S27t-	-		OuA1	ML15tb - OuA1	-	-	OS36t; OS38t	-	-	-	Au91; Po4; PTo5; PTo4; PTo3; PTo2; PTo1; ML15tb; ML26t; MD38t; ML38t; ML36t; MD37t; ML37t	Ro6; Ro7; MP34; MP39	Au91	If call-on was set directly	180" if call-on is tranfered from train route	OS37t	-	OS37t	-	
448		3T track	PA1-Qo3	Au91	Qo3		Au91 ● When the train occupied: ⊙ OnA1	ML15tb ○		-	10		S15tb+; S15ta+; S26t-: S34tb-; S34ta-; S36t+	-	S13ta+; S23tb+; S27t-	-		OuA1	ML15tb - OuA1	-	-	OS37t; OS38t	-	-	-	Au91; Po4; PTo5; PTo4; PTo2; PTo1; PTo3; ML15tb; ML26t; MD38t; ML38t; ML37t; MD37t; ML36t	Ro6; Ro7; MP34; MP39	Au91	If call-on was set directly	180" if call-on is tranfered from train route	OS36t	-	OS36t	-	
449		4T track	PA1-Qo4	Au91	Qo4		Au91 ● When the train occupied: ⊙ OnA1	ML15tb ○		-	10		S15tb+; S15ta+; S26t-: S34tb-; S34ta-; S36t-; S38t-	-	S13ta+; S23tb+; S27t-	-		OuA1	ML15tb - OuA1	-	-	OS37t	-	-	-	Au91; Po4; PTo5; PTo3; PTo2; PTo1; PTo4; ML15tb; ML26t; ML37t; MD37t; ML36t; MD38t; ML38t	Ro6; Ro7; MP34; MP39	Au91	If call-on was set directly	180" if call-on is tranfered from train route	OS38t	-	OS38t	-	
450		5T track	PA1-Qo5	Au91	Qo5		Au91 ● When the train occupied: ⊙ OnA1	ML15tb ○		-	10		S15tb+; S15ta+; S26t-: S34tb-; S34ta-; S36t-; S38t+	-	S13ta+; S23tb+; S27t-	-		OuA1	ML15tb - OuA1	-	-	OS37t	-	-	-	Au91; Po4; PTo4; PTo3; PTo2; PTo1; PTo5; ML15tb; ML26t; ML37t; MD37t; ML36t; ML38t; MD38t	Ro6; Ro7; MP34; MP39; MD9a	Au91	If call-on was set directly	180" if call-on is tranfered from train route	OS38t	-	OS38t	-	
451		6T track	PA1-Qo6	Au91	Qo6		Au91 ● When the train occupied: ⊙ OnA1	ML15tb ○		-	10		S15tb+; S15ta-; S23tb-; S23ta+; S27t-; S39t-; S40t+	-	S13ta+; ISK2t+	-		OuA1	ML15tb - OuA1	-	-	OS26t; OS34t; OS37t; OS36t; OS38t; OS29t; OS32t; OS31t; OS35t	-	-	-	Au91; Po4; PTo1; PTo2; PTo3; PTo4; PTo5; PTo6; PTo7; PTo8; PTo9; PTo10; PTo11; PTo12; PTo13; ML15tb; ML26t; ML37t; MD37t; ML36t; ML38t; MD38t; ML40t; MD40t; MD39t; ML32t; MD32t; ML31t; ML35t; MD35t	Ro6; Ro7; MP34; MP39; MD9a; ML8; MD8	Au91	If call-on was set directly	180" if call-on is tranfered from train route	OS40t	-	OS40t	-	
452		7T track	PA1-Qo7	Au91	Qo7		Au91 ● When the train occupied: ⊙ OnA1	ML15tb ○		-	10		S15tb+; S15ta-; S23tb-; S23ta+; S27t-; S39t-; S40t-	-	S13ta+; ISK2t+	-		OuA1	ML15tb - OuA1	-	-	OS26t; OS34t; OS37t; OS36t; OS38t; OS29t; OS32t; OS31t; OS35t	-	-	-	Au91; Po4; PTo1; PTo2; PTo3; PTo4; PTo5; PTo6; PTo7; PTo8; PTo9; PTo10; PTo11; PTo12; PTo13; ML15tb; ML26t; ML37t; MD37t; ML36t; ML38t; MD38t; ML40t; MD40t; MD39t; ML32t; MD32t; ML31t; ML35t; MD35t	Ro6; Ro7; MP34; MP39; MD9a; ML8; MD8	Au91	If call-on was set directly	180" if call-on is tranfered from train route	OS40t	-	OS40t	-	
453		8T track	PA1-Qo8	Au91	Qo8		Au91 ● When the train occupied: ⊙ OnA1	ML15tb ○		-	10		S15tb+; S15ta-; S23tb-; S23ta+; S27t-; S39t+	-	S13ta+; ISK2t+	-		OuA1	ML15tb - OuA1	-	-	OS26t; OS34t; OS37t; OS36t; OS38t; OS29t; OS32t; OS31t; OS35t; OS40t	-	-	-	Au91; Po4; PTo1; PTo2; PTo3; PTo4; PTo5; PTo6; PTo7; PTo8; PTo9; PTo10; PTo11; PTo12; PTo13; ML15tb; ML26t; ML37t; MD37t; ML36t; ML38t; MD38t; ML40t; MD40t; MD39t; ML32t; MD32t; ML31t; ML35t; MD35t	Ro6; Ro7; MP34; MP39; MD9a; ML8; MD8	Au91	If call-on was set directly	180" if call-on is tranfered from train route	OS39t	-	OS39t	-	
454		9T track	PA1-Qo9	Au91	Qo9		Au91 ● When the train occupied: ⊙ OnA1	ML15tb ○		-	10		S15tb+; S15ta-; S23tb-; S23ta-; S29t+; S32t+	-	S13ta+; ISK2t+	-		OuA1	ML15tb - OuA1	-	-	OS26t; OS27t; OS34t; OS37t; OS36t; OS38t; OS39t; OS40t; OS31t; OS35t	-	-	-	Au91; Po4; PTo1; PTo2; PTo3; PTo4; PTo5; PTo6; PTo7; PTo8; PTo9; PTo10; PTo11; PTo12; PTo13; ML15tb; ML26t; ML37t; MD37t; ML36t; ML38t; MD38t; ML40t; MD40t; MD39t; ML32t; MD32t; ML31t; ML35t; MD35t	Ro6; Ro7; MP34; MP39; MD9a; ML8; MD8	Au91	If call-on was set directly	180" if call-on is tranfered from train route	OS32t	-	OS32t	-	
455		10T track	PA1-Qo10	Au91	Qo10		Au91 ● When the train occupied: ⊙ OnA1	ML15tb ○		-	10		S15tb+; S15ta-; S23tb-; S23ta-; S29t+; S32t-	-	S13ta+; ISK2t+	-		OuA1	ML15tb - OuA1	-	-	OS26t; OS27t; OS34t; OS37t; OS36t; OS38t; OS39t; OS40t; OS31t; OS35t	-	-	-	Au91; Po4; PTo1; PTo2; PTo3; PTo4; PTo5; PTo6; PTo7; PTo8; PTo9; PTo10; PTo11; PTo12; PTo13; ML15tb; ML26t; ML37t; MD37t; ML36t; ML38t; MD38t; ML40t; MD40t; MD39t; ML32t; MD32t; ML31t; ML35t; MD35t	Ro6; Ro7; MP34; MP39; MD9a; ML8; MD8	Au91	If call-on was set directly	180" if call-on is tranfered from train route	OS32t	-	OS32t	-	
456		11T track	PA1-Qo11	Au91	Qo11		Au91 ● When the train occupied: ⊙ OnA1	ML15tb ○		-	10		S15tb+; S15ta-; S23tb-; S23ta-; S29t-; S31t+	-	S13ta+; ISK2t+	-		OuA1	ML15tb - OuA1	-	-	OS26t; OS27t; OS34t; OS37t; OS36t; OS38t; OS39t; OS40t; OS32t; OS35t	-	-	-	Au91; Po4; PTo1; PTo2; PTo3; PTo4; PTo5; PTo6; PTo7; PTo8; PTo9; PTo10; PTo11; PTo12; PTo13; ML15tb; ML26t; ML37t; MD37t; ML36t; ML38t; MD38t; ML40t; MD40t; MD39t; ML32t; MD32t; ML31t; ML35t; MD35t	Ro6; Ro7; MP34; MP39; MD9a; ML8; MD8	Au91	If call-on was set directly	180" if call-on is tranfered from train route	OS31t	-	OS31t	-	
457		12T track	PA1-Qo12	Au91	Qo12		Au91 ● When the train occupied: ⊙ OnA1	ML15tb ○		-	10		S15tb+; S15ta-; S23tb-; S23ta-; S29t-; S31t-; S35t-	-	S13ta+; ISK2t+	-		OuA1	ML15tb - OuA1	-	-	OS26t; OS27t; OS34t; OS37t; OS36t; OS38t; OS39t; OS40t; OS32t	-	-	-	Au91; Po4; PTo1; PTo2; PTo3; PTo4; PTo5; PTo6; PTo7; PTo8; PTo9; PTo10; PTo11; PTo12; PTo13; ML15tb; ML26t; ML37t; MD37t; ML36t; ML38t; MD38t; ML40t; MD40t; MD39t; ML32t; MD32t; ML31t; ML35t; MD35t	Ro6; Ro7; MP34; MP39; MD9a; ML8; MD8	Au91	If call-on was set directly	180" if call-on is tranfered from train route	OS35t	-	OS35t	-	
458		13T track	PA1-Qo13	Au91	Qo13		Au91 ● When the train occupied: ⊙ OnA1	ML15tb ○		-	10		S15tb+; S15ta-; S23tb-; S23ta-; S29t-; S31t-; S35t+	-	S13ta+; ISK2t+	-		OuA1	ML15tb - OuA1	-	-	OS26t; OS27t; OS34t; OS37t; OS36t; OS38t; OS39t; OS40t; OS32t	-	-	-	Au91; Po4; PTo1; PTo2; PTo3; PTo4; PTo5; PTo6; PTo7; PTo8; PTo9; PTo10; PTo11; PTo12; PTo13; ML15tb; ML26t; ML37t; MD37t; ML36t; ML38t; MD38t; ML40t; MD40t; MD39t; ML32t; MD32t; ML31t; ML35t; MD35t	Ro6; Ro7; MP34; MP39; MD9a; ML8; MD8	Au91	If call-on was set directly	180" if call-on is tranfered from train route	OS35t	-	OS35t	-	

Пројектант / Designer:
Институт Михајло Пупин доо
Волгина 15, 11000 Београд
www.pupin.rs

Инвеститор / Investor:
Инфраструктура железнице Србије а.д.
Немањина 6, 11000 Београд
www.infrazs.rs

Извођач / Contractor: Конзорцијум / Joint Venture:
China Railway International Co., Ltd.
Serbia Ogranak Beograd
Rajka Mitića 8, 11000 Beograd
China Communication Construction Co.Ltd.
Serbia Ogranak Beograd-Savski Venac
Paje Adamova 2, 11000 Beograd

Подизвођач / Subcontractor:
CRSC International Co., LTD.
Ogranak Beograd,
Omladinskih brigada 21, 11070 Novi Beograd

Објекат / Project:
Пруга Београд - Суботица - државна граница (Келебија), ДЕОНИЦА ПРУГЕ НОВИ САД - СУБОТИЦА - ДРЖАВНА ГРАНИЦА (КЕЛЕБИЈА), у Новом Саду, Кисачу, Степановићеву, Змајеву, Врбасу, Ловћенцу, Малом Иђошу, Бачкој Тополи, Жеднику, Наумовићеву и Суботици, у катастарским општинама наведеним на насловној страни техничке документације и на катастарским парцелама према списку приложеном у Главној свесци /

Belgrade - Subotica - State border (Kelebija) railway line, SECTION NOVI SAD - SUBOTICA STATE BORDER (KELEBIJA), at Novi Sad, Kisač, Stepanovićevo, Zmajevo, Vrbas, Lovćenac, Mali Idjoš, Bačka Topola, Žednik, Naumovićevo and Subotica, in cadastral municipalities listed on the cover page of this Design, on cadastral plots listed in General Volume

Врста техничке документације / Technical documentation type:
ПИО/ABD Пројекат изведеног објекта / As-built Design

Ознака и назив дела Пројекта / Designation and name of the part of design:
5/1.23 Осигурање железничке станице Суботица / Signalling/interlocking systems in Subotica railway station

Назив цртежа / Drawing name:
Табела зависности / Table of dependencies

Одговорни пројектант / Responsible designer:
Ђорђе Максимовић, дипл.инж.ел.
Број лиценце / License number: 353 P422 17

Сарадници / Associates:
Владимир Бошковић, инж.маш.
Марко Ралић, дипл.ел.инж.

Број Пројекта / Design number: TC.700.255-5/1.23
Датум / Date: Септембар / September 2024.
Размера / Scale: -
Број цртежа / Drawing number: TS.700.255-5/1.23-C02

1	2	3	4			5				6	7	8	9	10		11	12		13	14	15		16	17	18		19	20	21	22	23	24		25
											УСЛОВИ ЗА ПОСТАВЉАЊЕ И ОДРЖАВАЊЕ ПУТА ВОЖЊЕ																УСЛОВИ ЗА ПОТПУНО РАЗРЕШЕЊЕ ПУТА ВОЖЊЕ							
Р. бр. вожње	ГЛАВНЕ СМЕР ВОЖЊЕ	ОЗНАКА ВОЖЊЕ	КОМАНДЕ ЗА ПУТЕВЕ ВОЖЊЕ СА ЕЛЕКТРОНСКЕ ПОСТАВНИЦЕ (тастатура или миш) старт	циљ	РИЗИЧНА ФУНКЦИЈА	ПОЈАМ НА СИГНАЛУ	ГРАНИЧНИ КОЛОС. И МАНЕВАРСКИ СИГНАЛИ У ПУТУ ВОЖЊЕ	ПОКАЗИВАЧ ПРАВЦА	ПОКАЗИВАЧ БРЗИНЕ	ДОПУШТЕНА БРЗИНА (km/h)	ДОДАТНИ УСЛОВИ	СКРЕТНИЦЕ У ПУТУ ВОЖЊЕ	СКРЕТНИЦЕ У ПУТУ ПРЕТРЧАВАЊА	СКРЕТНИЦЕ У БОЧНОЈ ЗАШТИТИ пута вожње	пута претрч.	ЗАВИСНОСТ СА ПП	ОДСЕК ЗА ОБАРАЊЕ СИГНАЛА стартни сигнал (заузимањем одсека)	међусигнал (ослобађањем одсека)	ОДСЕЦИ У ПУТУ ВОЖЊЕ	ОДСЕЦИ У ПУТУ ПРЕТРЧАВ.	ОДСЕЦИ У БОЧНОЈ ЗАШТИТИ пута вожње	пута претрч.	АПБ ИЛИ МЕЂУСТАНИЧ. ОДСЕК	СМЕР ПРИВОЛЕ	СИГНАЛИ ЧИЈИ СЕ ПОЈАМ МОРА КОНТРОЛИСАТИ: ДА БУДЕ "СТОЈ"	ДА НЕ БУДЕ ТАМАН	ПРИНУДНО РАЗРЕШЕЊЕ СИГНАЛ МОРА БИТИ НА СТОЈ	БЕЗ ВРЕМ. КАШЊЕЊА	ВРЕМЕ КАШЊЕЊА	ВОЗНО РАЗРЕШЕЊЕ - ОДСЕК КОЈИ РАЗРЕШАВА У ПУТУ ВОЖЊЕ	У ПУТУ ПРЕТРЧАВАЊА	У БОЧНОЈ ЗАШТИТИ пута вожње	пута претрч.	РАЗРЕШЕЊЕ ЗАВИСНОСТИ СА ПП

* КОЛОНА 4: Додатна опција (подмени) старта пута вожње из разлога разликовања пута вожње.

** trackONA 4: Додатна опција подменија циља пута вожње из разлога разликовања пута претрчавања.

* COLUMN 4: Additional option (in submenu) of start of the route for the reason of making difference between similar routes.

** COLUMN 4: Additional option (in submenu) of end of the route for the reason of making difference between overlaps.

☐ КОЛОНА 13, КОЛОНА 18: уоквирени су елементи које није могуће трајно контролисати али их је потребно проверити у тренутку постављања пута вожње.

☐ COLUMNS 13,18: elements that can't be permanently controlled, but should be checked before setting the route

☐ This symbol means the elements that can not be permanently controlled, but should be checked before setting the route or give the proceed aspect

HOME ROUTES (freight station - passanger)

Nr. of route (1)	ROUTE DIRECTION (2)	ROUTE LABEL (3)	TRAIN ROUTE COMMANDS FROM HMI (4): START	END	RISKY FUNCTION	SIGNAL ASPECT (5)	TRACK LIMIT AND SHUNTING SIGNALS IN TRAIN ROUTE	ROUTE INDICATOR	SPEED INDICATOR	ALLOWED SPEED (km/h) (6)	ADDITIONAL CONDITIONS (7)	POINTS AND DERAILERS IN THE ROUTE (8)	POINTS AND DERAILERS IN THE OVERLAP (9)	POINTS AND DERAILERS IN FLANK PROTECTION (10): OF ROUTE	OF OVERLAP	LEVEL CROSS. DEPENDENCY (11)	SECTIONS FOR SIGNAL RELEASE (12): START SIGNAL (OCCUPIED THE TARGET SECTION)	INTERMEDIATE SIGNAL (CLEAR THE TARGET SECTION)	SECTIONS IN THE ROUTE (13)	SECTIONS IN THE OVERLAP (14)	SECTIONS IN THE FLANK PROTECTION (15): OF ROUTE	OF OVERLAP	AB OR INTERSTATION SECTION (16)	CONSENT DIRECTION (17)	SIGNALS TO BE CONTROLLED (18): ON "STOP"	NOT TO BE DARK	FORCED RELEASE: SIGNAL MUST BE ON STOP (19)	WITHOUT DELAY WHEN SECTION IS FREE (20)	DELAY TIME WHEN SECTION IS OCCUPIED (21)	RELEASE BY TRAIN - CORRESPONDING SECTIONS: IN THE ROUTE (22)	IN THE OVERLAP (23)	IN THE FLANK PROTECTION (24): OF ROUTE	OF OVERLAP	RELEASE OF LEV.CROSS. DEPENDENCY (25)
459	OK1(P)	Q2-1.1	Qu92	So1 (PP S65+)		Qu92 if So1; Qu92 if So1	MP11		-	50		S2+; S4+; S7+; S11-; S17-; S24+	S54-; S62-; S65+	ISK1+; S6+; ISK5+; S25-	S66+; S74+		OKDb	MP11 - OKDc	OKDb; OS2; OS4; OS7; OKDc; OS11; OS17; OS24; OK1(P)	OS54; OS62; OS65; OK2b(P)	OKLb; OS1; OS3; OS5; OKLc; OS14	-	-	-	Qu94; Ro2; Ro1; Qu92; MP1; MP7; MD17; ML14; MP24; So2; ML62; ML65	Su91; MP87	Qu92	OKDa	60" [OKDa]	OS24	OS24 + 90"	OS24	OS24 + 90"	
460	OK1(P)	Q2-1.2	Qu92	So1 (PP S65-)		Qu92 if So1; Qu92 if So1	MP11		-	50		S2+; S4+; S7+; S11-; S17-; S24+	S54-; S62-; S65-; S74-	ISK1+; S6+; ISK5+; S25-	S66+; S53+; S87-		OKDb	MP11 - OKDc	OKDb; OS2; OS4; OS7; OKDc; OS11; OS17; OS24; OK1(P)	OS54; OS62; OS65; OS74	OKLb; OS1; OS3; OS5; OKLc; OS14	OS64	-	-	Qu94; Ro2; Ro1; Qu92; MP1; MP7; MD17; ML14; MP24; So2; ML62; ML65; MD64	Su91; Su93; MP87; MP88	Qu92	OKDa	60" [OKDa]	OS24	OS24 + 90"	OS24	OS24 + 90"	
461	OK2a(P)	Q2-2.1	Qu92	So2 (PP S65+)		Qu92 if So2; Qu92 if So2	MP11		-	max.		S2+; S4+; S7+; S11+; S14+	S62+; S65+	S1+; S6+; S5+ S17+; S25-	S54+; S74+		OKDb	MP11 - OKDc	OKDb; OS2; OS4; OS7; OKDc; OS11; OS14; OK2a(P)	OS62; OS65; OK2b(P)	-	-	-	-	Ro2; Qu92; MP7; ML14; ML65	Su91; MP87	Qu92	OKDa	60" [OKDa]	OS14	OS14 + 90"	OS14	OS14 + 90"	
462	OK2a(P)	Q2-2.2	Qu92	So2 (PP S65-)		Qu92 if So2; Qu92 if So2	MP11		-	max.		S2+; S4+; S7+; S11+; S14+	S62+; S65-; S74-	S1+; S6+; S5+ S17+; S25-	S54+; S53+; S87-		OKDb	MP11 - OKDc	OKDb; OS2; OS4; OS7; OKDc; OS11; OS14; OK2a(P)	OS62; OS65; OS74	-	OS64	-	-	Ro2; Qu92; MP7; ML14; ML65; MD64	Su91; Su93; MP87; MP88	Qu92	OKDa	60" [OKDa]	OS14	OS14 + 90"	OS14	OS14 + 90"	
463	OK3(P) (4-6)	Q2-3.1	Qu92	So3 (PP S64)		Qu92 if So3; Qu92 if So3	MP10		-	50		S2+; S4-; S6-; S10+; S13+; S25-	S53-; S64-	S1+; S7-; S16-; S30b+; S29b+; S14+	S61-		OKDb	MP10 - OKSc	OKDb; OS2; OS4; OS6; OKSc; OS10; OS13; OS25; OK3(P)	OS53; OS64	OKSb	-	-	-	Qu96; Ro3; Qu92; ML6; MP6; MP25; MD64	Su91; Su93; MP87; MP88	Qu92	OKDa	60" [OKDa]	OS25	OS25 + 90"	OS25	OS25 + 90"	
464	OK3(P) (14-25)	Q2-3.2	Qu92	So3 (PP S64)		Qu92 if So3; Qu92 if So3	MP11		-	50		S2+; S4+; S7+; S11+; S14-; S25+	S53-; S64-	S1+; S6+; S5+; S17+; S13-	S61-		OKDb	MP11 - OKDc	OKDb; OS2; OS4; OS7; OKDc; OS11; OS14; OS25; OK3(P)	OS53; OS64	-	-	-	-	Ro2; Ro3; Qu92; MP7; ML14; MP25; MD64	Su91; Su93; MP87; MP88	Qu92	OKDa	60" [OKDa]	OS25	OS25 + 90"	OS25	OS25 + 90"	
465	OK3(P) (4-6)	Q2-3.3	Qu92	So3 (PP S67)		Qu92 if So3; Qu92 if So3; Qu92 if So3	MP10		-	50		S2+; S4-; S6-; S10+; S13+; S25-	S53+; S61+; S67+	S1+; S7-; S16-; S30b+; S29b+; S14+	S64+; S60-		OKDb	MP10 - OKSc	OKDb; OS2; OS4; OS6; OKSc; OS10; OS13; OS25; OK3(P)	OS53; OS61; OS67	OKSb	OS57	-	-	Qu96; Ro3; Qu92; ML6; MP6; MP25; So4; So5; MD57; ML57	Su91; Su93; Wu92; Yu91; MP87; MP88; MD83a; ML84a; MP86	Qu92	OKDa	60" [OKDa]	OS25	OS25 + 90"	OS25	OS25 + 90"	
466	OK3(P) (14-25)	Q2-3.4	Qu92	So3 (PP S67)		Qu92 if So3; Qu92 if So3; Qu92 if So3	MP11		-	50		S2+; S4+; S7+; S11+; S14-; S25+	S53+; S61+; S67+	S1+; S6+; S5+; S17+; S13-	S64+; S60-		OKDb	MP11 - OKDc	OKDb; OS2; OS4; OS7; OKDc; OS11; OS14; OS25; OK3(P)	OS53; OS61; OS67	-	OS57	-	-	Ro2; Ro3; Qu92; MP7; ML14; MP25; So4; So5; MD57; ML57	Su91; Su93; Wu92; Xu91; MP87; MP88; MD83a; ML84a; MP86	Qu92	OKDa	60" [OKDa]	OS25	OS25 + 90"	OS25	OS25 + 90"	
467	OK4(P) (10-16)	Q2-4.1	Qu92	So4		Qu92 if So4; Qu92 if So4	MP10		-	50		S2+; S4-; S6-; S10-; S16+; S19-; S30b+; S30a+	S57-; S61-; S67+	S1+; S7-; S25+; S34-; S35+	S53-; S60-		OKDb	MP10 - OKSc	OKDb; OS2; OS4; OS6; OKSc; OS10; OS16; OS19,29,UKR3; OS20,30; OK4(P)	OS57; OS61; OS67	OKSb; OKHb; OS13	-	-	-	Qu96; Qu98; Ro4; Ro5; Qu92; ML6; ML16; MP6; MD30a; ML30a; So5; ML57	Su91; Su93; Wu92; Xu91; MP87; MP88; MD83a; ML84a; MP86	Qu92	OKDa	60" [OKDa]	OS20,30	OS20,30 + 90"	OS20,30	OS20,30 + 90"	
468	OK4(P) (13-20)	Q2-4.2	Qu92	So4		Qu92 if So4; Qu92 if So4	MP10		3	35		S2+; S4-; S6-; S10+; S13-; S20+; S30b-; S30a+	S57-; S61-; S67+	S1+; S7-; S16-; S25+; S19+; S29b+	S53-; S60-		OKDb	MP10 - OKSc	OKDb; OS2; OS4; OS6; OKSc; OS10; OS13; OS20,30; OK4(P)	OS57; OS61; OS67	OKSb	-	-	-	Qu96; Ro4; Ro5; Qu92; ML6; MP6; MD30a; ML30a; So5; ML57	Su91; Su93; Wu92; Xu91; MP87; MP88; MD83a; ML84a; MP86	Qu92	OKDa	60" [OKDa]	OS20,30	OS20,30 + 90"	OS20,30	OS20,30 + 90"	
469	OK5(P) (10-16)	Q2-5.1	Qu92	So5		Qu92 if So5; Qu92 if So5	MP10		3	35		S2+; S4-; S6-; S10-; S16+; S19-; S30b+; S30a-	S57+; S61-; S67+	S1+; S7-; S25+; S34-; S35+	S53-; S60-		OKDb	MP10 - OKSc	OKDb; OS2; OS4; OS6; OKSc; OS10; OS16; OS19,29,UKR3; OS20,30 OK5(P)	OS57; OS61; OS67	OKSb; OKHb; OS13	-	-	-	Qu96; Qu98; Ro4; Ro5; Qu92; ML6; ML16; MP6; MD30a; ML30a; So4; MD57	Su91; Su93; Wu92; Xu91; MP87; MP88; MD83a; ML84a; MP86	Qu92	OKDa	60" [OKDa]	OS20,30	OS20,30 + 90"	OS20,30	OS20,30 + 90"	
470	OK5(P) (13-20)	Q2-5.2	Qu92	So5		Qu92 if So5; Qu92 if So5	MP10		-	50		S2+; S4-; S6-; S10+; S13-; S20+; S30b-; S30a-	S57+; S61-; S67+	S1+; S7-; S16-; S25+; S19+; S29b+	S53-; S60-		OKDb	MP10 - OKSc	OKDb; OS2; OS4; OS6; OKSc; OS10; OS13; OS20,30; OK5(P)	OS57; OS61; OS67	OKSb	-	-	-	Qu96; Ro4; Ro5; Qu92; ML6; MP6; MD30a; ML30a; So4; MD57	Su91; Su93; Wu92; Xu91; MP87; MP88; MD83a; ML84a; MP86	Qu92	OKDa	60" [OKDa]	OS20,30	OS20,30 + 90"	OS20,30	OS20,30 + 90"	
471	OK6a(P)	Q2-6.1	Qu92	So6 (PP S59)		Qu92 if So6; Qu92 if So6	MP10		-	50		S2+; S4-; S6-; S10-; S16+; S19+; S29b+; S29a+; S34+	S47+; S59+	S1+; S7-; S25+; S28a-; S35+	S49-; S56b+		OKDb	MP10 - OKSc	OKDb; OS2; OS4; OS6; OKSc; OS10; OS16; OS19,29,UKR3; OS34; OK6a(P)	OS47,59	OKSb; OKHb; OS13; OS20,30	-	-	-	Qu96; Qu98; Ro6; Ro5; Ro4; Qu92; ML6; ML16; MP6; MP34; ML30a; MD30a	Su91; Su93; Wu92; Xu91; MP87; MP88; MD83a; ML84a; MP86; MP68	Qu92	OKDa	60" [OKDa]	OS34	OS34 + 90"	OS34	OS34 + 90"	
472	OK6a(P)	Q2-6.2	Qu92	So6 (PP S56)		Qu92 if So6; Qu92 if So6	MP10		-	50		S2+; S4-; S6-; S10-; S16+; S19+; S29b+; S29a+; S34+	S47-; S56b-; S56a-	S1+; S7-; S25+; S28a-; S35+	S63+; S67+; S68-		OKDb	MP10 - OKSc	OKDb; OS2; OS4; OS6; OKSc; OS10; OS16; OS19,29,UKR3; OS34; OK6a(P)	OS47,59; OS49,56,UKR5	OKSb; OKHb; OS13; OS20,30	-	-	-	Qu96; Qu98; Ro6; Ro5; Ro4; Qu92; ML6; ML16; MP6; MP34; ML30a; MD30a; So7; MP49	Su91; Su93; Wu92; Xu91; MP87; MP88; MD83a; ML84a; MP86; MP68	Qu92	OKDa	60" [OKDa]	OS34	OS34 + 90"	OS34	OS34 + 90"	
473	OK7(P)	Q2-7.1	Qu92	So7 (PP S59)		Qu92 if So7; Qu92 if So7	MP10		3	35		S2+; S4-; S6-; S10-; S16+; S19+; S29b+; S29a-; S35-; S39-	S49+; S59-	S1+; S7-; S25+; S9a+	S63+; S68+		OKDb	MP10 - OKSc	OKDb; OS2; OS4; OS6; OKSc; OS10; OS16; OS19,23,UKR3; OS28,35,UKR4; OS39; OK7(P)	OS49,56,UKR5; OS47,59	OKSb; OKHb; OS13; OS15,23,UKR2; OS12,22; OS21; OK4b(T); OS20,30; OS34	-	-	-	Qu96; Qu98; Qo1; Qo2; Qo3; Qo4; Ro7; Ro6; Ro5; Ro4; Qu92; ML6; ML16; MP6; MD21; ML21; MP12; MD15b; ML30a; MD30a; MP34; MP39; So6; MP47	Su91; Su93; Wu92; Xu91; MP87; MP88; MD83a; ML84a; MP86; MP68	Qu92	OKDa	60" [OKDa]	OS39	OS39 + 90"	OS39	OS39 + 90"	
474	OK7(P)	Q2-7.2	Qu92	So7 (PP S56)		Qu92 if So7; Qu92 if So7	MP10		3	35		S2+; S4-; S6-; S10-; S16+; S19+; S29b+; S29a-; S35-; S39-	S49-; S56b+; S56a+	S1+; S7-; S25+; S9a+	S47+; S59+; S63+		OKDb	MP10 - OKSc	OKDb; OS2; OS4; OS6; OKSc; OS10; OS16; OS19,23,UKR3; OS28,35,UKR4; OS39; OK7(P)	OS49,56,UKR5	OKSb; OKHb; OS13; OS15,23,UKR2; OS12,22; OS21; OK4b(T); OS20,30; OS34	-	-	-	Qu96; Qu98; Qo1; Qo2; Qo3; Qo4; Ro7; Ro6; Ro5; Ro4; Qu92; ML6; ML16; MP6; MD21; ML21; MP12; MD15b; ML30a; MD30a; MP34; MP39	Su93; Wu92; Xu91; MP88; MD83a; ML84a; MP86; MP68	Qu92	OKDa	60" [OKDa]	OS39	OS39 + 90"	OS39	OS39 + 90"	
475	OK1(P)	Q4-1.1	Qu94	So1 (PP S65+)		Qu94 if So1; Qu94 if So1	MP1; MD17		-	max.		S1+; S3+; S5+; S17+; S24+	S54-; S62-; S65+	S2+; ISK1+; S7+; S11+; ISK5+	S66+; S74+		OKLb	MP1 - OKLb; MD17 - OKLc	OKLb; OS1; OS3; OS5; OKLc; OS17; OS24; OK1(P)	OS54; OS62; OS65; OK2b(P)	-	-	-	-	Ro1; Qu94; MP24; So2; ML62; ML65	Su91; MP87	Qu94	OKLa	60" [OKLa]	OS24	OS24 + 90"	OS24	OS24 + 90"	
476	OK1(P)	Q4-1.2	Qu94	So1 (PP S65-)		Qu94 if So1; Qu94 if So1	MP1; MD17		-	max.		S1+; S3+; S5+; S17+; S24+	S54-; S62-; S65-; S74-	S2+; ISK1+; S7+; S11+; ISK5+	S66+; S53+; S87-		OKLb	MP1 - OKLb; MD17 - OKLc	OKLb; OS1; OS3; OS5; OKLc; OS17; OS24; OK1(P)	OS54; OS62; OS65; OS74	-	OS64	-	-	Ro1; Qu94; MP24; So2; ML62; ML65; MD64	Su91; Su93; MP87; MP88	Qu94	OKLa	60" [OKLa]	OS24	OS24 + 90"	OS24	OS24 + 90"	
477	OK2a(P) (1-2)	Q4-2.1	Qu94	So2 (PP S65+)		Qu94 if So2; Qu94 if So2	MP1; MP11		-	50		S1-; S2-; S4+; S7+; S11+; S14+	S62+; S65+	S3-; S6+; S5+; S17+; S25-	S54+; S74+		OKLb	MP1 - OKLb; MP11 - OKDc	OKLb; OS1; OS2; OS4; OS7; OKDc; OS11; OS14; OK2a(P)	OS62; OS65; OK2b(P)	OKDb	-	-	-	Qu92; Ro2; Qu94; MP7; ML14; ML65	Su91; MP87	Qu94	OKLa	60" [OKLa]	OS14	OS14 + 90"	OS14	OS14 + 90"	
478	OK2a(P) (5-7)	Q4-2.2	Qu94	So2 (PP S65+)		Qu94 if So2; Qu94 if So2	MP1; MP11		-	50		S1+; S3+; S5-; S7-; S11+; S14+	S62+; S65+	S2+; ISK1+; S4-; S24-; S25-	S54+; S74+		OKLb	MP1 - OKLb; MP11 - OKDc	OKLb; OS1; OS3; OS5; OS7; OKDc; OS11; OS14; OK2a(P)	OS62; OS65; OK2b(P)	OKLc; OS17	-	-	-	Ro2; Qu94; MP7; ML14; ML65	Su91; MP87	Qu94	OKLa	60" [OKLa]	OS14	OS14 + 90"	OS14	OS14 + 90"	
479	OK2a(P) (1-2)	Q4-2.3	Qu94	So2 (PP S65-)		Qu94 if So2; Qu94 if So2	MP1; MP11		-	50		S1-; S2-; S4+; S7+; S11+; S14+	S62+; S65-; S74-	S3-; S6+; S5+; S17+; S25-	S54+; S53+; S87-		OKLb	MP1 - OKLb; MP11 - OKDc	OKLb; OS1; OS2; OS4; OS7; OKDc; OS11; OS14; OK2a(P)	OS62; OS65; OS74	OKDb	OS64	-	-	Qu92; Ro2; Qu94; MP7; ML14; ML65; MD64	Su91; Su93; MP87; MP88	Qu94	OKLa	60" [OKLa]	OS14	OS14 + 90"	OS14	OS14 + 90"	
480	OK2a(P) (5-7)	Q4-2.4	Qu94	So2 (PP S65-)		Qu94 if So2; Qu94 if So2	MP1; MP11		-	50		S1+; S3+; S5-; S7-; S11+; S14+	S62+; S65-; S74+	S2+; ISK1+; S4-; S24-; S25-	S54+; S53+; S87-		OKLb	MP1 - OKLb; MP11 - OKDc	OKLb; OS1; OS3; OS5; OS7; OKDc; OS11; OS14; OK2a(P)	OS62; OS65; OS74	OKLc; OS17	OS64	-	-	Ro2; Qu94; MP7; ML14; ML65; MD64	Su91; Su93; MP87; MP88	Qu94	OKLa	60" [OKLa]	OS14	OS14 + 90"	OS14	OS14 + 90"	
481	OK3(P) (1-2-14)	Q4-3.1	Qu94	So3 (PP S64)		Qu94 if So3; Qu94 if So3	MP1; MP11		-	50		S1-; S2-; S4+; S7+; S11+; S14-; S25+	S53-; S64-	S3-; S6+; S5+; S17+; S13-	S61-		OKLb	MP1 - OKLb; MP11 - OKDc	OKLb; OS1; OS2; OS4; OS7; OKDc; OS11; OS14; OS25; OK3(P)	OS53; OS64	OKDb	-	-	-	Qu92; Ro2; Ro3; Qu94; MP7; ML14; MP25; MD64	Su91; Su93; MP87; MP88	Qu94	OKLa	60" [OKLa]	OS25	OS25 + 90"	OS25	OS25 + 90"	
482	OK3(P) (5-7-14)	Q4-3.2	Qu94	So3 (PP S64)		Qu94 if So3; Qu94 if So3	MP1; MP11		-	50		S1+; S3+; S5-; S7-; S11+; S14-; S25+	S53-; S64-	S2+; ISK1+; S4-; S24-; S13-	S61-		OKLb	MP1 - OKLb; MP11 - OKDc	OKLb; OS1; OS3; OS5; OS7; OKDc; OS11; OS14; OS25; OK3(P)	OS53; OS64	OKLc; OS17	-	-	-	Ro2; Ro3; Qu94; MP7; ML14; MP25; MD64	Su91; Su93; MP87; MP88	Qu94	OKLa	60" [OKLa]	OS25	OS25 + 90"	OS25	OS25 + 90"	
483	OK3(P) (13)	Q4-3.3	Qu94	So3 (PP S64)		Qu94 if So3; Qu94 if So3	MP1; MP10		-	50		S1-; S2-; S4-; S6-; S10+; S13+; S25-	S53-; S64-	S3-; S7-; S16-; S30b+; S29b+; S14+	S61-		OKLb	MP1 - OKLb; MP10 - OKSc	OKLb; OS1; OS2; OS4; OS6; OKSc; OS10; OS13; OS25; OK3(P)	OS53; OS64	OKDb; OKSb	-	-	-	Qu92; Qu96; Ro3; Qu94; ML6; MP6; MP25; MD64	Su91; Su93; MP87; MP88	Qu94	OKLa	60" [OKLa]	OS25	OS25 + 90"	OS25	OS25 + 90"	
484	OK3(P) (1-2-14)	Q4-3.4	Qu94	So3 (PP S67)		Qu94 if So3; Qu94 if So3; Qu94 if So3	MP1; MP11		-	50		S1-; S2-; S4+; S7+; S11+; S14-; S25+	S53+; S61+; S67+	S3-; S6+; S5+; S17+; S13-	S64+; S60-		OKLb	MP1 - OKLb; MP11 - OKDc	OKLb; OS1; OS2; OS4; OS7; OKDc; OS11; OS14; OS25; OK3(P)	OS53; OS61; OS67	OKDb	OS57	-	-	Qu92; Ro2; Ro3; Qu94; MP7; ML14; MP25; So4; So5; MD57; ML57	Su91; Su93; Wu92; Xu91; MP87; MP88; MD83a; ML84a; MP86	Qu94	OKLa	60" [OKLa]	OS25	OS25 + 90"	OS25	OS25 + 90"	
485	OK3(P) (5-7-14)	Q4-3.5	Qu94	So3 (PP S67)		Qu94 if So3; Qu94 if So3; Qu94 if So3	MP1; MP11		-	50		S1+; S3+; S5-; S7-; S11+; S14-; S25+	S53+; S61+; S67+	S2+; ISK1+; S4-; S24-; S13-	S64+; S60-		OKLb	MP1 - OKLb; MP11 - OKDc	OKLb; OS1; OS3; OS5; OS7; OKDc; OS11; OS14; OS25; OK3(P)	OS53; OS61; OS67	OKLc; OS17	OS57	-	-	Ro2; Ro3; Qu94; MP7; ML14; MP25; So4; So5; MD57; ML57	Su91; Su93; Wu92; Xu91; MP87; MP88; MD83a; ML84a; MP86	Qu94	OKLa	60" [OKLa]	OS25	OS25 + 90"	OS25	OS25 + 90"	
486	OK3(P) (13)	Q4-3.6	Qu94	So3 (PP S67)		Qu94 if So3; Qu94 if So3; Qu94 if So3	MP1; MP10		-	50		S1-; S2-; S4-; S6-; S10+; S13+; S25-	S53+; S61+; S67+	S3-; S7-; S16-; S30b+; S29b+; S14+	S64+; S60-		OKLb	MP1 - OKLb; MP10 - OKSc	OKLb; OS1; OS2; OS4; OS6; OKSc; OS10; OS13; OS25; OK3(P)	OS53; OS61; OS67	OKDb; OKSb	OS57	-	-	Qu92; Qu96; Ro3; Qu94; ML6; MP6; MP25; So4; So5; MD57; ML57	Su91; Su93; Wu92; Xu91; MP87; MP88; MD83a; ML84a; MP86	Qu94	OKLa	60" [OKLa]	OS25	OS25 + 90"	OS25	OS25 + 90"	
487	OK4(P) (20)	Q4-4.1	Qu94	So4		Qu94 if So4; Qu94 if So4	MP1; MP10		3	35		S1-; S2-; S4-; S6-; S10+; S13-; S20+; S30b-; S30a+	S57-; S61-; S67+	S3-; S7-; S16-; S25+; S19+; S29b+	S53-; S60-		OKLb	MP1 - OKLb; MP10 - OKsc	OKLb; OS1; OS2; OS4; OS6; OKSc; OS10; OS13; OS20,30; OK4(P)	OS57; OS61; OS67	OKDb; OKSb	-	-	-	Qu92; Qu96; Ro5; Ro4; Qu94; ML6; MP6; MD30a; ML30a; So5; ML57	Su91; Su93; Wu92; Xu91; MP87; MP88; MD83a; ML84a; MP86	Qu94	OKLa	60" [OKLa]	OS20,30	OS20,30 + 90"	OS20,30	OS20,30 + 90"	
488	OK4(P) (19)	Q4-4.2	Qu94	So4		Qu94 if So4; Qu94 if So4	MP1; MP10		-	50		S1-; S2-; S4-; S6-; S10-; S16+; S19-; S30b+; S30a+	S57-; S61-; S67+	S3-; S7-; S25+; S34-; S35+	S53-; S60-		OKLb	MP1 - OKLb; MP10 - OKSc	OKLb; OS1; OS2; OS4; OS6; OKSc; OS10; OS16; OS19,29,UKR3; OS20,30; OK4(P)	OS57; OS61; OS67	OKDb; OKSb; OKHb; OS13	-	-	-	Qu92; Qu96; Qu98; Ro5; Ro4; Qu94; ML6; MP6; ML16; MD30a; ML30a; So5; ML57	Su91; Su93; Wu92; Xu91; MP87; MP88; MD83a; ML84a; MP86	Qu94	OKLa	60" [OKLa]	OS20,30	OS20,30 + 90"	OS20,30	OS20,30 + 90"	
489	OK5(P) (20)	Q4-5.1	Qu94	So5		Qu94 if So5; Qu94 if So5	MP1; MP10		-	50		S1-; S2-; S4-; S6-; S10+; S13-; S20+; S30b-; S30a-	S57+; S61-; S67+	S3-; S7-; S16-; S25+; S19+; S29b+	S53-; S60-		OKLb	MP1 - OKLb; MP10 - OKSc	OKLb; OS1; OS2; OS4; OS6; OKSc; OS10; OS13; OS20,30; OK5(P)	OS57; OS61; OS67	OKDb; OKSb	-	-	-	Qu92; Qu96; Ro4; Ro5; Qu94; ML6; MP6; MD30a; ML30a; So4; MD57	Su91; Su93; Wu92; Xu91; MP87; MP88; MD83a; ML84a; MP86	Qu94	OKLa	60" [OKLa]	OS20,30	OS20,30 + 90"	OS20,30	OS20,30 + 90"	
490	OK5(P) (19)	Q4-5.2	Qu94	So5		Qu94 if So5; Qu94 if So5	MP1; MP10		3	35		S1-; S2-; S4-; S6-; S10-; S16+; S19-; S30b+; S30a-	S57+; S61-; S67+	S3-; S7-; S25+; S34-; S35+	S53-; S60-		OKLb	MP1 - OKLb MP10 - OKSc	OKLb; OS1; OS2; OS4; OS6; OKSc; OS10; OS16; OS19,29,UKR3; OS20,30; OK5(P)	OS57; OS61; OS67	OKDb; OKSb; OKHb; OS13	-	-	-	Qu92; Qu96; Qu98; Ro4; Ro5; Qu94; ML6; MP6; ML16; MD30a; ML30a; So4; MD57	Su91; Su93; Wu92; Xu91; MP87; MP88; MD83a; ML84a; MP86	Qu94	OKLa	60" [OKLa]	OS20,30	OS20,30 + 90"	OS20,30	OS20,30 + 90"	

Ђорђе Љ. Максимовић дипл. инж. ел. 353 P422 17 ОДГОВОРНИ ПРОЈЕКТАНТ

Пројектант / Designer:
Институт Михајло Пупин доо
Волгина 15, 11000 Београд
www.pupin.rs

Инвеститор / Investor:
Инфраструктура железнице Србије а.д.
Немањина 6, 11000 Београд
www.infrazs.rs

Извођач / Contractor: Конзорцијум / Joint Venture:
China Railway International Co., Ltd.
Serbia Ogranak Beograd
Rajka Mitića 8, 11000 Beograd
China Communication Construction Co.Ltd.
Serbia Ogranak Beograd-Savski Venac
Paje Adamova 2, 11000 Beograd

Подизвођач / Subcontractor:
CRSC International Co., LTD.
Ogranak Beograd,
Omladinskih brigada 21, 11070 Novi Beograd

Објекат / Project:
Пруга Београд - Суботица - државна граница (Келебија), ДЕОНИЦА ПРУГЕ НОВИ САД - СУБОТИЦА - ДРЖАВНА ГРАНИЦА (КЕЛЕБИЈА), у Новом Саду, Кисачу, Степановићеву, Змајеву, Врбасу, Ловћенцу, Малом Иђошу, Бачкој Тополи, Жеднику, Наумовићеву и Суботици, у катастарским општинама наведеним на насловној страни техничке документације и на катастарским парцелама према списку приложеном у Главној свесци /

Belgrade - Subotica - State border (Kelebija) railway line, SECTION NOVI SAD - SUBOTICA STATE BORDER (KELEBIJA), at Novi Sad, Kisač, Stepanovićevo, Zmajevo, Vrbas, Lovćenac, Mali Idjoš, Bačka Topola, Žednik, Naumovićevo and Subotica, in cadastral municipalities listed on the cover page of this Design, on cadastral plots listed in General Volume

Врста техничке документације / Technical documentation type:
ПИО/ABD Пројекат изведеног објекта / As-built Design

Ознака и назив дела Пројекта / Designation and name of the part of design:
5/1.23 Осигурање железничке станице Суботица / Signalling/interlocking systems in Subotica railway station

Назив цртежа / Drawing name:
Табела зависности /
Table of dependencies

Одговорни пројектант / Responsible designer:
Ђорђе Максимовић, дипл.инж.ел.
Број лиценце / License number: 353 P422 17

Сарадници / Associates:
Владимир Бошковић, инж.маш.
Марко Ралић, дипл.ел.инж.

Број Пројекта / Design number: TC.700.255-5/1.23 | Датум / Date: Септембар / September 2024. | Размера / Scale: - | Број цртежа / Drawing number: TS.700.255-5/1.23-C02

1	2	3	4			5				6	7	8	9	10		11	12		13	14	15		16	17	18		19	20	21	22	23	24		25
	ГЛАВНЕ		КОМАНДЕ ЗА ПУТЕВЕ ВОЖЊЕ СА ЕЛЕКТРОНСКЕ ПОСТАВНИЦЕ (тастатура или миш)								УСЛОВИ ЗА ПОСТАВЉАЊЕ И ОДРЖАВАЊЕ ПУТА ВОЖЊЕ																УСЛОВИ ЗА ПОТПУНО РАЗРЕШЕЊЕ ПУТА ВОЖЊЕ							
Р. бр. вожње	СМЕР ВОЖЊЕ	ОЗНАКА ВОЖЊЕ	старт	циљ	РИЗИЧНА ФУНКЦИЈА	ПОЈАМ НА СИГНАЛУ	ГРАНИЧНИ КОЛОС. И МАНЕВАРСКИ СИГНАЛИ У ПУТУ ВОЖЊЕ	ПОКАЗИВАЧ ПРАВЦА	ПОКАЗИВАЧ БРЗИНЕ	ДОПУШТЕНА БРЗИНА (km/h)	ДОДАТНИ УСЛОВИ	СКРЕТНИЦЕ У ПУТУ ВОЖЊЕ	СКРЕТНИЦЕ У ПУТУ ПРЕТРЧАВАЊА	СКРЕТНИЦЕ У БОЧНОЈ ЗАШТИТИ: пута вожње	СКРЕТНИЦЕ У БОЧНОЈ ЗАШТИТИ: пута претрч.	ЗАВИСНОСТ СА ПП	ОДСЕК ЗА ОБАРАЊЕ СИГНАЛА: стартни сигнал (заузимањем одсека)	ОДСЕК ЗА ОБАРАЊЕ СИГНАЛА: међусигнал (ослобађањем одсека)	ОДСЕЦИ У ПУТУ ВОЖЊЕ	ОДСЕЦИ У ПУТУ ПРЕТРЧАВ.	ОДСЕЦИ У БОЧНОЈ ЗАШТИТИ: пута вожње	ОДСЕЦИ У БОЧНОЈ ЗАШТИТИ: пута претрч.	АПБ ИЛИ МЕЂУСТАНИЧ. ОДСЕК	СМЕР ПРИВОЛЕ	СИГНАЛИ ЧИЈИ СЕ ПОЈАМ МОРА КОНТРОЛИСАТИ: ДА БУДЕ "СТОЈ"	ДА НЕ БУДЕ ТАМАН	ПРИНУДНО РАЗРЕШЕЊЕ: СИГНАЛ МОРА БИТИ НА СТОЈ	БЕЗ ВРЕМ. КАШЊЕЊА	ВРЕМЕ КАШЊЕЊА	ВОЗНО РАЗРЕШЕЊЕ - ОДСЕК КОЈИ РАЗРЕШАВА: У ПУТУ ВОЖЊЕ	У ПУТУ ПРЕТРЧАВАЊА	У БОЧНОЈ ЗАШТИТИ: пута вожње	У БОЧНОЈ ЗАШТИТИ: пута претрч.	РАЗРЕШЕЊЕ ЗАВИСНОСТИ СА ПП

* КОЛОНА 4: Додатна опција (подмени) старта пута вожње из разлога разликовања пута вожње.

** trackONA 4: Додатна опција подменија циља пута вожње из разлога разликовања пута претрчавања.

* COLUMN 4: Additional option (in submenu) of start of the route for the reason of making difference between similar routes.

** COLUMN 4: Additional option (in submenu) of end of the route for the reason of making difference between overlaps.

☐ КОЛОНА 13, КОЛОНА 18: уокврени су елементи које није могуће трајно контролисати али их је потребно проверити у тренутку постављања пута вожње.

☐ COLUMNS 13,18: elements that can't be permanently controlled, but should be checked before setting the route

☐ This symbol means the elements that can not be permanently controlled, but should be checked before setting the route or give the proceed aspect

HOME ROUTES (passenger - freight station)

1	2	3	4			5				6	7	8	9	10		11	12		13	14	15		16	17	18		19	20	21	22	23	24		25
			TRAIN ROUTE COMMANDS FROM HMI								CONDITIONS FOR SETTING AND LOCKING OF THE TRAFFIC ROUTE																CONDITIONS FOR ROUTE RELEASE, OR PART OF THE ROUTE							
Nr. of route	ROUTE DIRECTION	ROUTE LABEL	START	END	RISKY FUNCTION	SIGNAL ASPECT	TRACK LIMIT AND SHUNTING SIGNALS IN TRAIN ROUTE	ROUTE INDICATOR	SPEED INDICATOR	ALLOWED SPEED (km/h)	ADDITIONAL CONDITIONS	POINTS AND DERAILERS IN THE ROUTE	POINTS AND DERAILERS IN THE OVERLAP	POINTS AND DERAILERS IN FLANK PROTECTION: OF ROUTE	POINTS AND DERAILERS IN FLANK PROTECTION: OF OVERLAP	LEVEL CROSS. DEPENDENCY	SECTIONS FOR SIGNAL RELEASE: START SIGNAL (OCCUPIED THE TARGET SECTION)	SECTIONS FOR SIGNAL RELEASE: INTERMEDIATE SIGNAL (CLEAR THE TARGET SECTION)	SECTIONS IN THE ROUTE	SECTIONS IN THE OVERLAP	SECTIONS IN THE FLANK PROTECTION: OF ROUTE	SECTIONS IN THE FLANK PROTECTION: OF OVERLAP	AB OR INTERSTATION SECTION	CONSENT DIRECTION	SIGNALS TO BE CONTROLLED: ON "STOP"	SIGNALS TO BE CONTROLLED: NOT TO BE DARK	FORCED RELEASE: SIGNAL MUST BE ON STOP	WITHOUT DELAY WHEN SECTION IS FREE	DELAY TIME WHEN SECTION IS OCCUPIED	RELEASE BY TRAIN - CORRESPONDING SECTIONS: IN THE ROUTE	IN THE OVERLAP	IN THE FLANK PROTECTION: OF ROUTE	IN THE FLANK PROTECTION: OF OVERLAP	RELEASE OF LEV.CROSS. DEPENDENCY
491	OK6a(P)	Q4-6.1	Qu94	So6 (PP S59)		Qu94 if So6; Qu94 if So6	MP1 ○ MP10 ○		-	50		S1-; S2-; S4-; S6-; S10-; S16+; S19+; S29b+; S29a+; S34+	S47+; S59+	S3-; S7-; S25+; S28a-; S35+	S49-; S56b+		OKLb	MP1 - OKLb; MP10 - OKSc	OKLb; OS1; OS2; OS4; OS6; OKSc; OS10; OS16; OS19,29,UKR3; OS34; OK6a(P)	OS47,59	OKDb; OKSb; OKHb; OS13; OS20,30	-	-	-	Qu92; Qu96; Qu98; Ro4; Ro5; Ro6; Qu94; ML6; MP6; ML16; ML30a; MD30a; MP34	Su91; Su93; Wu92; Xu91; MP87; MP88; MD83a; ML84a; MP86; MP68	Qu94	OKLa	60" [OKLa]	OS34	OS34 + 90"	OS34	OS34 + 90"	
492	OK6a(P)	Q4-6.2	Qu94	So6 (PP S56)		Qu94 if So6; Qu94 if So6	MP1 ○ MP10 ○		-	50		S1-; S2-; S4-; S6-; S10-; S16+; S19+; S29b+; S29a+; S34+	S47-; S56b-; S56a+	S3-; S7-; S25+; S28a-; S35+	S63+; S67+; S68-		OKLb	MP1 - OKLb; MP10 - OKSc	OKLb; OS1; OS2; OS4; OS6; OKSc; OS10; OS16; OS19,29,UKR3; OS34; OK6a(P)	OS47,59; OS49,56,UKR5	OKDb; OKSb; OKHb; OS13; OS20,30	-	-	-	Qu92; Qu96; Qu98; Ro4; Ro5; Ro6; Qu94; ML6; MP6; ML16; ML30a; MD30a; MP34; So7; MP47	Su91; Su93; Wu92; Xu91; MP87; MP88; MD83a; ML84a; MP86; MP68	Qu94	OKLa	60" [OKLa]	OS34	OS34 + 90"	OS34	OS34 + 90"	
493	OK7(P)	Q4-7.1	Qu94	So7 (PP S59)		Qu94 if So7; Qu94 if So7	MP1 ○ MP10 ○		3	35		S1-; S2-; S4-; S6-; S10-; S16+; S19+; S29b+; S29a-; S35-; S39-	S49+; S59-	S3-; S7-; S25+; S9a+	S63+; S68+		OKLb	MP1 - OKLb; MP10 - OKSc	OKLb; OS1; OS2; OS4; OS6; OKSc; OS10; OS16; OS19,23,UKR3; OS28,35,UKR4; OS39; OK7(P)	OS49,56,UKR5; OS47,59	OKDb; OKSb; OKHb; OS13; OS15,23,UKR2; OS12,22; OS21; OK4b(T); OS20,30; OS34	-	-	-	Qu92; Qu96; Qu98; Qo1; Qo2; Qo3; Qo4; Ro4; Ro5; Ro6; Ro7; Qu94; ML6; MP6; ML16; MD21; ML21; MP12; MD15b; ML30a; MD30a; MP34; MP39; So6; MP47	Su91; Su93; Wu92; Xu91; MP87; MP88; MD83a; ML84a; MP86; MP68	Qu94	OKLa	60" [OKLa]	OS39	OS39 + 90"	OS39	OS39 + 90"	
494	OK7(P)	Q4-7.2	Qu94	So7 (PP S56)		Qu94 if So7; Qu94 if So7	MP1 ○ MP10 ○		3	35		S1-; S2-; S4-; S6-; S10-; S16+; S19+; S29b+; S29a-; S35-; S39-	S49-; S56b+; S56a+	S3-; S7-; S25+; S9a+	S47+; S59+; S63+		OKLb	MP1 - OKLb; MP10 - OKSc	OKLb; OS1; OS2; OS4; OS6; OKSc; OS10; OS16; OS19,23,UKR3; OS28,35,UKR4; OS39; OK7(P)	OS49,56,UKR5	OKDb; OKSb; OKHb; OS13; OS15,23,UKR2; OS12,22; OS21; OK4b(T); OS20,30; OS34	-	-	-	Qu92; Qu96; Qu98; Qo1; Qo2; Qo3; Qo4; Ro4; Ro5; Ro6; Ro7; Qu94; ML6; MP6; ML16; MD21; ML21; MP12; MD15b; ML30a; MD30a; MP34; MP39	Su91; Su93; Wu92; Xu91; MP87; MP88; MD83a; ML84a; MP86; MP68	Qu94	OKLa	60" [OKLa]	OS39	OS39 + 90"	OS39	OS39 + 90"	
495	OK3(P)	Q6-3.1	Qu96	So3 (PP S64)		Qu96 if So3; Qu96 if So3	ML6 ○ MP10 ○		-	50		S6+; S10+; S13+; S25-	S53-; S64-	S4+; S16-; S30b+; S29b+; S14+	S61-		OKSb	ML6 - OKSb; MP10 - OKSc	OKSb; OS6; OKSc; OS10; OS13; OS25; OK3(P)	OS53; OS64	-	-	-	-	Ro3; Qu96; MP6; MP25; MD64	Su91; Su93; Wu92; Xu91; MP87; MP88; MD83a; ML84a; MP86	Qu96	OKSa	60" [OKSa]	OS25	OS25 + 90"	OS25	OS25 + 90"	
496	OK3(P)	Q6-3.2	Qu96	So3 (PP S67)		Qu96 if So3; Qu96 if So3; Qu96 if So3	ML6 ○ MP10 ○		-	50		S6+; S10+; S13+; S25-	S53+; S61+; S67+	S4+; S16-; S30b+; S29b+; S14+	S64+; S60-		OKSb	ML6 - OKSb; MP10 - OKSc	OKSb; OS6; OKSc; OS10; OS13; OS25; OK3(P)	OS53; OS61; OS67	-	OS57	-	-	Ro3; Qu96; MP6; MP25; So4; So5; MD57; MLD57	Su91; Su93; Wu92; Xu91; MP87; MP88; MD83a; ML84a; MP86	Qu96	OKSa	60" [OKSa]	OS25	OS25 + 90"	OS25	OS25 + 90"	
497	OK4(P) (20)	Q6-4.1	Qu96	So4		Qu96 if So4; Qu96 if So4	ML6 ○ MP10 ○		3	35		S6+; S10+; S13-; S20+; S30b-; S30a+	S57-; S61-; S67+	S4+; S16-; S25+; S19+; S29b+	S53-; S60-		OKSb	ML6 - OKSb; MP10 - OKSc	OKSb; OS6; OKSc; OS10; OS13; OS20,30; OK4(P)	OS57; OS61; OS67	-	-	-	-	Ro5; Ro4; Qu96; MP6; MD30a; ML30a; So5; ML57	Su91; Su93; Wu92; Xu91; MP87; MP88; MD83a; ML84a; MP86	Qu96	OKSa	60" [OKSa]	OS20,30	OS20,30 + 90"	OS20,30	OS20,30 + 90"	
498	OK4(P) (19)	Q6-4.2	Qu96	So4		Qu96 if So4; Qu96 if So4	ML6 ○ MP10 ○		-	50		S6+; S10-; S16+; S19-; S30b+; S30a+	S57-; S61-; S67+	S4+; S25+; S35+; S34-	S53-; S60-		OKSb	ML6 - OKSb; MP10 - OKSc	OKSb; OS6; OS10; OS16; OS19,29,UKR3; OS20,30; OK4(P)	OS57; OS61; Os67	OKHb; OS13	-	-	-	Qu98; Ro5; Ro4; Qu96; MP6; ML16; MD30a; ML30a; So5; ML57	Su91; Su93; Wu92; Xu91; MP87; MP88; MD83a; ML84a; MP86	Qu96	OKSa	60" [OKSa]	OS20,30	OS20,30 + 90"	OS20,30	OS20,30 + 90"	
499	OK5(P) (20)	Q6-5.1	Qu96	So5		Qu96 if So5; Qu96 if So5	ML6 ○ MP10 ○		-	50		S6+; S10+; S13-; S20+; S30b-; S30a-	S57+; S61-; S67+	S4+; S16-; S25+; S19+; S29b+	S53-; S60-		OKSb	ML6 - OKSb; MP10 - OKSc	OKSb; OS6; OKSc; OS10; OS13; OS20,30; OK5(P)	OS57; OS61; OS67	-	-	-	-	Ro4; Ro5; Qu96; MP6; ML30a; MD30a; So4; MD57	Su91; Su93; Wu92; Xu91; MP87; MP88; MD83a; ML84a; MP86	Qu96	OKSa	60" [OKSa]	OS20,30	OS20,30 + 90"	OS20,30	OS20,30 + 90"	
500	OK5(P) (19)	Q6-5.2	Qu96	So5		Qu96 if So5; Qu96 if So5	ML6 ○ MP10 ○		3	35		S6+; S10-; S16+; S19-; S30b+; S30a-	S57+; S61-; S67+	S4+; S25+; S35+; S34-	S53-; S60-		OKSb	ML6 - OKSb; MP10 - OKSc	OKSb; OS6; OS10; OS16; OS19,29,UKR3; OS20,30; OK5(P)	OS57; OS61; OS67	OKHb; OS13	-	-	-	Qu98; Rp4; Ro5; Qu96; MP6; ML16; ML30a; MD30a; So4; MD57	Su91; Su93; Wu92; Xu91; MP87; MP88; MD83a; ML84a; MP86	Qu96	OKSa	60" [OKSa]	OS20,30	OS20,30 + 90"	OS20,30	OS20,30 + 90"	
501	OK6a(P)	Q6-6.1	Qu96	So6 (PP S59)		Qu96 if So6; Qu96 if So6	ML6 ○ MP10 ○		-	50		S6+; S10-; S16+; S19+; S29b+; S29a+; S34+	S47+; S59+	S4+; S25+; S28a-; S35+	S49-; S56b+		OKSb	ML6 - OKSb; MP10 - OKSc	OKSb; OS6; OKSc; OS10; OS16; OS19,29,UKR3; OS34; OK6a(P)	OS47,59	OKHb; OS13; OS20,30	-	-	-	Qu98; Ro6; Ro5; Ro4; Qu96; MP6; ML16; ML30a; MD30a; MP34	Su91; Su93; Wu92; Xu91; MP87; MP88; MD83a; ML84a; MP86; MP68	Qu96	OKSa	60" [OKSa]	OS34	OS34 + 90"	OS34	OS34 + 90"	
502	OK6a(P)	Q6-6.2	Qu96	So6 (PP S56)		Qu96 if So6; Qu96 if So6	ML6 ○ MP10 ○		-	50		S6+; S10-; S16+; S19+; S29b+; S29a+; S34+	S47-; S56b-; S56a+	S4+; S25+; S28a-; S35+	S63+; S67+; S68-		OKSb	ML6 - OKSb; MP10 - OKSc	OKSb; OS6; OKSc; OS10; OS16; OS19,29,UKR3; OS34; OK6a(P)	OS47,59; OS49,56,UKR5	OKHb; OS13; OS20,30	-	-	-	Qu98; Ro6; Ro5; Ro4; Qu96; MP6; ML16; ML30a; MD30a; MP34; So7; MP49	Su91; Su93; Wu92; Xu91; MP87; MP88; MD83a; ML84a; MP86; MP68	Qu96	OKSa	60" [OKSa]	OS34	OS34 + 90"	OS34	OS34 + 90"	
503	OK7(P)	Q6-7.1	Qu96	So7 (PP S59)		Qu96 if So7; Qu96 if So7	ML6 ○ MP10 ○		3	35		S6+; S10-; S16+; S19+; S29b+; S29a-; S35-; S39-	S49+; S59-	S4+; S25+; S9a+	S63+; S68+		OKSb	ML6 - OKSb; MP10 - OKSc	OKSb; OS6; OKSc; OS10; OS16; OS19,23,UKR3; OS28,35,UKR4; OS39; OK7(P)	OS49,56,UK5; OS47,59	OKHb; OS13; OS15,23,UKR2; OS12,22; OS21; OK4b(T); OS20,30; OS34	-	-	-	Qu98; Qo1; Qo2; Qo3; Qo4; Ro4; Ro5; Ro6; Ro7; Qu96; MP6; ML16; MD21; ML21; MP12; MD15b; ML30a; MD30a; MP34; MP39; So6; MP47	Su91; Su93; Wu92; Xu91; MP87; MP88; MD83a; ML84a; MP86; MP68	Qu96	OKSa	60" [OKSa]	OS39	OS39 + 90"	OS39	OS39 + 90"	
504	OK7(P)	Q6-7.2	Qu96	So7 (PP S56)		Qu96 if So7; Qu96 if So7	ML6 ○ MP10 ○		3	35		S6+; S10-; S16+; S19+; S29b+; S29a-; S35-; S39-	S49-; S56b+; S56a+	S4+; S25+; S9a+	S47+; S59+; S63+		OKSb	ML6 - OKSb; MP10 - OKSc	OKSb; OS6; OKSc; OS10; OS16; OS19,23,UKR3; OS28,35,UKR4; OS39; OK7(P)	OS49,56,UK5	OKHb; OS13; OS15,23,UKR2; OS12,22; OS21; OK4b(T); OS20,30; OS34	-	-	-	Qu98; Qo1; Qo2; Qo3; Qo4; Ro4; Ro5; Ro6; Ro7; Qu96; MP6; ML16; MD21; ML21; MP12; MD15b; ML30a; MD30a; MP34; MP39	Su91; Su93; Wu92; Xu91; MP87; MP88; MD83a; ML84a; MP86; MP68	Qu96	OKSa	60" [OKSa]	OS39	OS39 + 90"	OS39	OS39 + 90"	
505	OK4(P)	Q8-4	Qu98	So4		Qu98 if So4; Qu98 if So4	ML16 ○		-	50		S16-; S19-; S30b+; S30a+	S57-; S61-; S67+	S10+; S13+: S35+; S34-	S53-; S60-		OKHb	ML16 - OKHb	OKHb; OS16; OS19,29,UKR3; OS20,30; OK4(P)	OS57; OS61; OS67	-	-	-	-	Ro5; Ro4; Qu98; MD30a; ML30a; So5; ML57	Su91; Su93; Wu92; Xu91; MP87; MP88; MD83a; ML84a; MP86	Qu98	OKHa	60" [OKHa]	OS20,30	OS20,30 + 90"	OS20,30	OS20,30 + 90"	
506	OK5(P)	Q8-5	Qu98	So5		Qu98 if So5; Qu98 if So5	ML16 ○		3	35		S16-; S19-; S30b+; S30a-	S57+; S61-; S67+	S10+; S13+: S35+; S34-	S53-; S60-		OKHb	ML16 - OKHb	OKHb; OS16; OS19,29,UKR3; OS20,30; OK5(P)	OS57; OS61; OS67	-	-	-	-	Ro5; Ro4; Qu98; MD30a; ML30a; So4; MD57	Su91; Su93; Wu92; Xu91; MP87; MP88; MD83a; ML84a; MP86	Qu98	OKHa	60" [OKHa]	OS20,30	OS20,30 + 90"	OS20,30	OS20,30 + 90"	
507	OK6a(P)	Q8-6.1	Qu98	So6 (PP S59)		Qu98 if So6; Qu98 if So6	ML16 ○		-	50		S16-; S19+; S29b+; S29a+; S34+	S47+; S59+	S10+; S20+; S30b-; S28a-; S35+	S49-; S56b+		OKHb	ML16 - OKHb	OKHb; OS16; OS19,29,UKR3; OS34; OK6a(P)	OS47,59	-	-	-	-	Ro6; Qu98; MP34	Su91; Su93; Wu92; Xu91; MP87; MP88; MD83a; ML84a; MP86; MP68	Qu98	OKHa	60" [OKHa]	OS34	OS34 + 90"	OS34	OS34 + 90"	
508	OK6a(P)	Q8-6.2	Qu98	So6 (PP S56)		Qu98 if So6; Qu98 if So6	ML16 ○		-	50		S16-; S19+; S29b+; S29a+; S34+	S47-; S56b-; S56a+	S10+; S20+; S30b-; S28a-; S35+	S63+; S67+; S68-		OKHb	ML16 - OKHb	OKHb; OS16; OS19,29,UKR3; OS34; OK6a(P)	OS47,59; OS49,56,UKR5	-	-	-	-	Ro6; Qu98; MP34; So7; MP49	Su91; Su93; Wu92; Xu91; MP87; MP88; MD83a; ML84a; MP86; MP68	Qu98	OKHa	60" [OKHa]	OS34	OS34 + 90"	OS34	OS34 + 90"	
509	OK7(P)	Q8-7.1	Qu98	So7 (PP S59)		Qu98 if So7; Qu98 if So7	ML16 ○		3	35		S16-; S19+; S29b+; S29a-; S35-; S39-	S49+; S59-	S10+; S20+; S30b-; S9a+	S63+; S68+		OKHb	ML16 - OKHb	OKHb; OS16; OS28,35,UKR4; OS39; OK7(P)	OS49,56,UKR5; OS47,59	OS15,23,UKR2; OS12,22; OS21; OK4b(T); OS34	-	-	-	Qo1; Qo2; Qo3; Qo4; Ro6; Ro7; Qu98; MD21; ML21; MP12; MD15b; MP34; MP39; So6; MP47	Su91; Su93; Wu92; Xu91; MP87; MP88; MD83a; ML84a; MP86; MP68	Qu98	OKHa	60" [OKHa]	OS39	OS39 + 90"	OS39	OS39 + 90"	
510	OK7(P)	Q8-7.2	Qu98	So7 (PP S56)		Qu98 if So7; Qu98 if So7	ML16 ○		3	35		S16-; S19+; S29b+; S29a-; S35-; S39-	S49-; S56b+; S56a+	S10+; S20+; S30b-; S9a+	S47+; S59+; S63+		OKHb	ML16 - OKHb	OKHb; OS16; OS28,35,UKR4; OS39; OK7(P)	OS49,56,UKR5	OS15,23,UKR2; OS12,22; OS21; OK4b(T); OS34	-	-	-	Qo1; Qo2; Qo3; Qo4; Ro6; Ro7; Qu98; MD21; ML21; MP12; MD15b; MP34; MP39	Su91; Su93; Wu92; Xu91; MP87; MP88; MD83a; ML84a; MP86; MP68	Qu98	OKHa	60" [OKHa]	OS39	OS39 + 90"	OS39	OS39 + 90"	
511	OK6a(P)	Qo1-6.1	Qo1	So6 (PP S59)		Qo1 if So6; Qo1 if So6	MD21 ○		3	35		S21+; S28b-; S28a+; S34-	S47+; S59+	S12-; S15a+; S19-; S20+; S39+	S49-; S56b+		OS28,35,UKR4	MD21 - OK1(T)	OS21; OS28,35,UKR4; OS34; OK6a(P)	OS47,59	-	-	-	-	Ro6; Qo2; Qo1; ML21; MP34; MD21 -	Su91; Su93; Wu92; Xu91; MP87; MP88; MD83a; ML84a; MP86; MP68	Qo1	OK1(T)	60" [OK1(T)]	OS34	OS34 + 90"	OS34	OS34 + 90"	
512	OK6a(P)	Qo1-6.2	Qo1	So6 (PP S56)		Qo1 if So6; Qo1 if So6	MD21 ○		3	35		S21+; S28b-; S28a+; S34-	S47-; S56b-; S56a+	S12-; S15a+; S19-; S20+; S39+	S63+; S67+; S68-		OS28,35,UKR4	MD21 - OK1(T)	OS21; OS28,35,UKR4; OS34; OK6a(P)	OS47,59; OS49,56;UKR5	-	-	-	-	Ro6; Qo2; Qo1; ML21; MP34; MD21; So7; MP49	Su91; Su93; Wu92; Xu91; MP87; MP88; MD83a; ML84a; MP86; MP68	Qo1	OK1(T)	60" [OK1(T)]	OS34	OS34 + 90"	OS34	OS34 + 90"	
513	OK7(P)	Qo1-7.1	Qo1	So7 (PP S59)		Qo1 if So7; Qo1 if So7	MD21 ○		-	50		S21+; S28b-; S28a-; S35+; S39-	S49+; S59-	S29a+; S34+; S9a+	S63+; S68+		OS28,35,UKR4	MD21 - OK1(T)	OS21; OS28,35,UKR4; OS39; OK7(P)	OS49,56,UKR5; OS47,59	OS12,22; OS15,23,UKR2; OK4b(T)	-	-	-	Ro7; Qo4; Qo3; Qo2; Qo1; ML21; MP12; MD15a; MP39; MD21; So6; MP47	Su91; Su93; Wu92; Xu91; MP87; MP88; MD83a; ML84a; MP86; MP68	Qo1	OK1(T)	60" [OK1(T)]	OS39	OS39 + 90"	OS39	OS39 + 90"	
514	OK7(P)	Qo1-7.2	Qo1	So7 (PP S56)		Qo1 if So7; Qo1 if So7	MD21 ○		-	50		S21+; S28b-; S28a-; S35+; S39-	S49-; S56b+; S56a+	S29a+; S34+; S9a+	S47+; S59+; S63+		OS28,35,UKR4	MD21 - OK1(T)	OS21; OS28,35,UKR4; OS39; OK7(P)	OS49,56,UKR5	OS12,22; OS15,23,UKR2; OK4b(T)	-	-	-	Ro7; Qo4; Qo3; Qo2; Qo1; ML21; MP12; MD15a; MP39; MD21	Su91; Su93; Wu92; Xu91; MP87; MP88; MD83a; ML84a; MP86; MP68	Qo1	OK1(T)	60" [OK1(T)]	OS39	OS39 + 90"	OS39	OS39 + 90"	
515	OK6a(P)	Qo2-6.1	Qo2	So6 (PP S59)		Qo2 if So6; Qo2 if So6	ML21 ○		3	35		S21-; S28b-; S28a+; S34-	S47+; S59+	S12-; S15a+; S19-; S20+; S39+	S49-; S56b+		OS28,35,UKR4	ML21 - OK2(T)	OS21; OS28,35,UKR4; OS34; OK6a(P)	OS47,59	-	-	-	-	Ro6; Qo1; Qo2; MD21; MP34; ML21	Su91; Su93; Wu92; Xu91; MP87; MP88; MD83a; ML84a; MP86; MP68	Qo2	OK2(T)	60" [OK2(T)]	OS34	OS34 + 90"	OS34	OS34 + 90"	
516	OK6a(P)	Qo2-6.2	Qo2	So6 (PP S56)		Qo2 if So6; Qo2 if So6	ML21 ○		3	35		S21-; S28b-; S28a+; S34-	S47-; S56b-; S56a+	S12-; S15a+; S19-; S20+; S39+	S63+; S67+; S68-		OS28,35,UKR4	ML21 - OK2(T)	OS21; OS28,35,UKR4; OS34; OK6a(P)	OS47,59; OS49,56;UKR5	-	-	-	-	Ro6; Qo1; Qo2; MD21; MP34; ML21; So7; MP49	Su91; Su93; Wu92; Xu91; MP87; MP88; MD83a; ML84a; MP86; MP68	Qo2	OK2(T)	60" [OK2(T)]	OS34	OS34 + 90"	OS34	OS34 + 90"	
517	OK7(P)	Qo2-7.1	Qo2	So7 (PP S59)		Qo2 if So7; Qo2 if So7	ML21 ○		-	50		S21-; S28b-; S28a-; S35+; S39-	S49+; S59-	S29a+; S34+; S9a+	S63+; S68+		OS28,35,UKR4	ML21 - OK2(T)	OS21; OS28,35,UKR4; OS39; OK7(P)	OS49,56,UKR5; OS47,59	OS12,22; OS15,23,UKR2; OK4b(T)	-	-	-	Ro7; Qo4; Qo3; Qo1; Qo2; MD21; MP12; MD15a; MP39; ML21; So6; MP47	Su91; Su93; Wu92; Xu91; MP87; MP88; MD83a; ML84a; MP86; MP68	Qo2	OK2(T)	60" [OK2(T)]	OS39	OS39 + 90"	OS39	OS39 + 90"	
518	OK7(P)	Qo2-7.2	Qo2	So7 (PP S56)		Qo2 if So7; Qo2 if So7	ML21 ○		-	50		S21-; S28b-; S28a-; S35+; S39-	S49-; S56b+; S56a+	S29a+; S34+; S9a+	S47+; S59+; S63+		OS28,35,UKR4	ML21 - OK2(T)	OS21; OS28,35,UKR4; OS39; OK7(P)	OS49,56,UKR5	OS12,22; OS15,23,UKR2; OK4b(T)	-	-	-	Ro7; Qo4; Qo3; Qo1; Qo2; MD21; MP12; MD15a; MP39; ML21	Su91; Su93; Wu92; Xu91; MP87; MP88; MD83a; ML84a; MP86; MP68	Qo2	OK2(T)	60" [OK2(T)]	OS39	OS39 + 90"	OS39	OS39 + 90"	
519	OK6a(P)	Qo3-6.1	Qo3	So6 (PP S59)		Qo3 if So6; Qo3 if So6	MP12 ○		-	50		S12+; S22+; S28b+; S28a+; S34-	S47+; S59+	S15a+; S23+; S19-; S20-; S39+	S49-; S56b+		OS28,35,UKR4	MP12 - OK3(T)	OS12,22; OS28,35,UKR4; OS34; OK6a(P)	OS47,59	OS21	-	-	-	Ro6; Qo1; Qo2; Qo3; MD21; ML21; MP34; MP12	Su91; Su93; Wu92; Xu91; MP87; MP88; MD83a; ML84a; MP86; MP68	Qo3	OK3(T)	60" [OK3(T)]	OS34	OS34 + 90"	OS34	OS34 + 90"	
520	OK6a(P)	Qo3-6.2	Qo3	So6 (PP S56)		Qo3 if So6; Qo3 if So6	MP12 ○		-	50		S12+; S22+; S28b+; S28a+; S34-	S47-; S56b-; S56a+	S15a+; S23+; S19-; S20-; S39+	S63+; S67+; S68-		OS28,35,UKR4	MP12 - OK3(T)	OS12,22; OS28,35,UKR4; OS34; OK6a(P)	OS47,59; OS49,56;UKR5	OS21	-	-	-	Ro6; Qo1; Qo2; Qo3; MD21; ML21; MP34; MP12; So7; MP49	Su91; Su93; Wu92; Xu91; MP87; MP88; MD83a; ML84a; MP86; MP68	Qo3	OK3(T)	60" [OK3(T)]	OS34	OS34 + 90"	OS34	OS34 + 90"	
521	OK7(P) (S23)	Qo3-7.1	Qo3	So7 (PP S59)		Qo3 if So7; Qo3 if So7	MP12 ○		-	50		S12-; S23+; S39+	S49+; S59-	S28a+; S29a+ S9a+; S28b-	S63+; S68+		OK4b(T)	MP12 - OK3(T)	OS15,23,UKR2; OK4b(T); OS39; OK7(P)	OS49,56,UKR5; OS47,59	-	-	-	-	Ro7; Qo4; Qo3; MP39; MD15b; MP12; So6; MP47	Su91; Su93; Wu92; Xu91; MP87; MP88; MD83a; ML84a; MP86; MP68	Qo3	OK3(T)	60" [OK3(T)]	OS39	OS39 + 90"	OS39	OS39 + 90"	

Лист: 30 од 50
Sheet: 30 of 50

Пројектант / Designer:
Институт Михајло Пупин доо
Волгина 15, 11000 Београд
www.pupin.rs

Инвеститор / Investor:
Инфраструктура железнице Србије а.д.
Немањина 6, 11000 Београд
www.infrazs.rs

Извођач / Contractor: Конзорцијум / Joint Venture:
China Railway International Co., Ltd.
Serbia Ogranak Beograd
Rajka Mitića 8, 11000 Beograd
China Communication Construction Co.Ltd.
Serbia Ogranak Beograd-Savski Venac
Paje Adamova 2, 11000 Beograd

Подизвођач / Subcontractor:
CRSC International Co., LTD.
Ogranak Beograd,
Omladinskih brigada 21, 11070 Novi Beograd

Објекат / Project:
Пруга Београд - Суботица - државна граница (Келебија), ДЕОНИЦА ПРУГЕ НОВИ САД - СУБОТИЦА - ДРЖАВНА ГРАНИЦА (КЕЛЕБИЈА), у Новом Саду, Кисачу, Степановићеву, Змајеву, Врбасу, Ловћенцу, Малом Иђошу, Бачкој Тополи, Жеднику, Наумовићеву и Суботици, у катастарским општинама наведеним на насловној страни техничке документације и на катастарским парцелама према списку приложеном у Главној свесци /

Belgrade - Subotica - State border (Kelebija) railway line, SECTION NOVI SAD - SUBOTICA STATE BORDER (KELEBIJA), at Novi Sad, Kisač, Stepanovićevo, Zmajevo, Vrbas, Lovćenac, Mali Idjoš, Bačka Topola, Žednik, Naumovićevo and Subotica, in cadastral municipalities listed on the cover page of this Design, on cadastral plots listed in General Volume

Врста техничке документације / Technical documentation type:
ПИО/ABD Пројекат изведеног објекта / As-built Design

Ознака и назив дела Пројекта / Designation and name of the part of design:
5/1.23 Осигурање железничке станице Суботица / Signalling/interlocking systems in Subotica railway station

Назив цртежа / Drawing name:
Табела зависности /
Table of dependencies

Одговорни пројектант / Responsible designer:
Ђорђе Максимовић, дипл.инж.ел.
Број лиценце / License number: 353 P422 17

Сарадници / Associates:
Владимир Бошковић, инж.маш.
Марко Ралић, дипл.ел.инж.

Максимовић дипл. инж. ел. 353 P422 17 ОДГОВОРНИ ПРОЈЕКТАНТ

Број Пројекта / Design number	Датум / Date	Размера / Scale	Број цртежа / Drawing number
TC.700.255-5/1.23	Септембар / September 2024.	-	TS.700.255-5/1.23-C02

1	2	3	4			5				6	7	8	9	10		11	12		13	14	15		16	17	18		19	20	21	22	23	24		25
											УСЛОВИ ЗА ПОСТАВЉАЊЕ И ОДРЖАВАЊЕ ПУТА ВОЖЊЕ																УСЛОВИ ЗА ПОТПУНО РАЗРЕШЕЊЕ ПУТА ВОЖЊЕ							
Р. бр. вожње	ГЛАВНЕ СМЕР ВОЖЊЕ	ОЗНАКА ВОЖЊЕ	КОМАНДЕ ЗА ПУТЕВЕ ВОЖЊЕ СА ЕЛЕКТРОНСКЕ ПОСТАВНИЦЕ (тастатура или миш) старт	циљ	РИЗИЧНА ФУНКЦИЈА	ПОЈАМ НА СИГНАЛУ	ГРАНИЧНИ КОЛОС. И МАНЕВАРСКИ СИГНАЛИ У ПУТУ ВОЖЊЕ	ПОКАЗИВАЧ ПРАВЦА	ПОКАЗИВАЧ БРЗИНЕ	ДОПУШТЕНА БРЗИНА (km/h)	ДОДАТНИ УСЛОВИ	СКРЕТНИЦЕ У ПУТУ ВОЖЊЕ	СКРЕТНИЦЕ У ПУТУ ПРЕТРЧАВАЊА	СКРЕТНИЦЕ У БОЧНОЈ ЗАШТИТИ пута вожње	пута претрч.	ЗАВИСНОСТ СА ПП	ОДСЕК ЗА ОБАРАЊЕ СИГНАЛА стартни сигнал (заузимањем одсека)	међусигнал (ослобађањем одсека)	ОДСЕЦИ У ПУТУ ВОЖЊЕ	ОДСЕЦИ У ПУТУ ПРЕТРЧАВ.	ОДСЕЦИ У БОЧНОЈ ЗАШТИТИ пута вожње	пута претрч.	АПБ ИЛИ МЕЂУСТАНИЧ. ОДСЕК	СМЕР ПРИВОЛЕ	СИГНАЛИ ЧИЈИ СЕ ПОЈАМ МОРА КОНТРОЛИСАТИ: ДА БУДЕ "СТОЈ"	ДА НЕ БУДЕ ТАМАН	ПРИНУДНО РАЗРЕШЕЊЕ СИГНАЛ МОРА БИТИ НА СТОЈ	БЕЗ ВРЕМ. КАШЊЕЊА	ВРЕМЕ КАШЊЕЊА	ВОЗНО РАЗРЕШЕЊЕ - ОДСЕК КОЈИ РАЗРЕШАВА У ПУТУ ВОЖЊЕ	У ПУТУ ПРЕТРЧАВАЊА	У БОЧНОЈ ЗАШТИТИ пута вожње	пута претрч.	РАЗРЕШЕЊЕ ЗАВИСНОСТИ СА ПП

* КОЛОНА 4: Додатна опција (подмени) старта пута вожње из разлога разликовања пута вожње.

** trackONA 4: Додатна опција подменија циља пута вожње из разлога разликовања пута претрчавања.

* COLUMN 4: Additional option (in submenu) of start of the route for the reason of making difference between similar routes.

** COLUMN 4: Additional option (in submenu) of end of the route for the reason of making difference between overlaps.

[ ] КОЛОНА 13, КОЛОНА 18: уоквирени су елементи које није могуће трајно контролисати али их је потребно проверити у тренутку постављања пута вожње.

[ ] COLUMNS 13,18: elements that can't be permanently controlled, but should be checked before setting the route

[ ] This symbol means the elements that can not be permanently controlled, but should be checked before setting the route or give the proceed aspect

HOME ROUTES (passanger - freight station)

1 Nr. of route	2 ROUTE DIRECTION	3 ROUTE LABEL	4 TRAIN ROUTE COMMANDS FROM HMI: START	END	RISKY FUNCTION	5 SIGNAL ASPECT	TRACK LIMIT AND SHUNTING SIGNALS IN TRAIN ROUTE	ROUTE INDICATOR	SPEED INDICATOR	6 ALLOWED SPEED (km/h)	7 ADDITIONAL CONDITIONS	8 POINTS AND DERAILERS IN THE ROUTE	9 POINTS AND DERAILERS IN THE OVERLAP	10 POINTS AND DERAILERS IN FLANK PROTECTION: OF ROUTE	OF OVERLAP	11 LEVEL CROSS. DEPENDENCY	12 SECTIONS FOR SIGNAL RELEASE: START SIGNAL (OCCUPIED THE TARGET SECTION)	INTERMEDIATE SIGNAL (CLEAR THE TARGET SECTION)	13 SECTIONS IN THE ROUTE	14 SECTIONS IN THE OVERLAP	15 SECTIONS IN THE FLANK PROTECTION: OF ROUTE	OF OVERLAP	16 AB OR INTERSTATION SECTION	17 CONSENT DIRECTION	18 SIGNALS TO BE CONTROLLED: ON "STOP"	NOT TO BE DARK	19 FORCED RELEASE: SIGNAL MUST BE ON STOP	20 WITHOUT DELAY WHEN SECTION IS FREE	21 DELAY TIME WHEN SECTION IS OCCUPIED	22 RELEASE BY TRAIN - CORRESPONDING SECTIONS: IN THE ROUTE	23 IN THE OVERLAP	24 IN THE FLANK PROTECTION: OF ROUTE	OF OVERLAP	25 RELEASE OF LEV.CROSS. DEPENDENCY
522	OK7(P) (S22)	Qo3-7.2	Qo3	So7 (PP S59)		Qo3 if So7 ●; Qo3 if So7 ○	MP12 ○		3	35		S12+; S22+; S28b+; S28a-; S35+; S39-	S49+; S59-	S29a+; S34+; S9a+	S63+; S68+		OS28,35,UKR4	MP12 - OK3(T)	[OS12,22;] OS28,35,UKR4; OS39; OK7(P)	OS49,56,UKR5; OS47,59	OS21; OS15,23,UKR2; OK4b(T)	-	-	-	Ro7; Qo1; Qo2; Qo4; [Qo3;] MP39; MD15b; MD21; ML21; [MP12;] So6; MP47	Su91; Su93; Wu92; Xu91; MP87; MP88; MD83a; ML84a; MP86; MP68	Qo3	OK3(T)	60" [OK3(T)]	OS39	OS39 + 90"	OS39	OS39 + 90"	
523	OK7(P) (S23)	Qo3-7.3	Qo3	So7 (PP S56)		Qo3 if So7 ●; Qo3 if So7 ○	MP12 ○		-	50		S12-; S23+; S39+	S49-; S56b+; S56a+	S28a+; S29a+ S9a+; S28b-	S49-; S56b+ S63+		OK4b(T)	MP12 - OK3(T)	[OS15,23,UKR2;] OK4b(T); OS39; OK7(P)	OS49,56,UKR5	-	-	-	-	Ro7; Qo4; [Qo3;] MP39; MD15b; [MP12]	Su91; Su93; Wu92; Xu91; MP87; MP88; MD83a; ML84a; MP86; MP68	Qo3	OK3(T)	60" [OK3(T)]	OS39	OS39 + 90"	OS39	OS39 + 90"	
524	OK7(P) (S22)	Qo3-7.4	Qo3	So7 (PP S56)		Qo3 if So7 ●; Qo3 if So7 ○	MP12 ○		3	35		S12+; S22+; S28b+; S28a-; S35+; S39-	S49-; S56b+; S56a+	S29a+; S34+; S9a+	S47+; S59+; S63+		OS28,35,UKR4	MP12 - OK3(T)	[OS12,22;] OS28,35,UKR4; OS39; OK7(P)	OS49,56,UKR5	OS21; OS15,23,UKR2; OK4b(T)	-	-	-	Ro7; Qo1; Qo2; Qo4; [Qo3;] MP39; MD15b; MD21; ML21; [MP12]	Su91; Su93; Wu92; Xu91; MP87; MP88; MD83a; ML84a; MP86; MP68	Qo3	OK3(T)	60" [OK3(T)]	OS39	OS39 + 90"	OS39	OS39 + 90"	
525	OK6a(P)	Qo4-6.1	Qo4	So6 (PP S59)		Qo4 if So6 ●; Qo4 if So6 ○	MD15b ○		3	35		S15b+; S15a-; S22-; S28b+; S28a+; S34-	S47+; S59+	S9a+; S19-; S20+;	S49-; S56b+		OS12,22	MD15b - OK4a(T)	[OS15,23,UKR2;] OS12,22; OS28,35,UKR4; OS34; OK6a(P)	OS47,59	OS21; OK4b(T); OS39	-	-	-	Qo1; Qo2; Qo3; Ro6; Ro7; [Qo4;] MD21; ML21; MP12; MP34; MP39; [MD15b]	Su91; Su93; Wu92; Xu91; MP87; MP88; MD83a; ML84a; MP86; MP68	Qo4	OK4(T)	60" [OK4(T)]	OS34	OS34 + 90"	OS34	OS34 + 90"	
526	OK6a(P)	Qo4-6.2	Qo4	So6 (PP S56)		Qo4 if So6 ●; Qo4 if So6 ○	MD15b ○		3	35		S15b+; S15a-; S22-; S28b+; S28a+; S34-	S47-; S56b-; S56a+	S9a+; S19-; S20+;	S63+; S67+; S68-		OS12,22	MD15b - OK4a(T)	[OS15,23,UKR2;] OS12,22; OS28,35,UKR4; OS34; OK6a(P)	OS47,59; OS49,56,UKR5	OS21; OK4b(T); OS39	-	-	-	Qo1; Qo2; Qo3; Ro6; Ro7; [Qo4;] MD21; ML21; MP12; MP34; MP39; [MD15b;] So7; MP49	Su91; Su93; Wu92; Xu91; MP87; MP88; MD83a; ML84a; MP86; MP68	Qo4	OK4(T)	60" [OK4(T)]	OS34	OS34 + 90"	OS34	OS34 + 90"	
527	OK7(P)	Qo4-7.1	Qo4	So7 (PP S59)		Qo4 if So7 ●; Qo4 if So7 ○	MD15b ○		-	50		S15b+; S15a+; S23+; S39+	S49+; S59-	S9a+; S12+; S22+; S28a+; S29a+	S63+; S68+		OK4b(T)	MD15b - OK4a(T)	[OS15,23,UKR2;] OK4b(T); OS39; OK7(P)	OS49,56,UKR5; OS47,59	-	-	-	-	Ro7; [Qo4;] MP39; [MD15b;] So6; MP47	Su91; Su93; Wu92; Xu91; MP87; MP88; MD83a; ML84a; MP86; MP68	Qo4	OK4(T)	60" [OK4(T)]	OS39	OS39 + 90"	OS39	OS39 + 90"	
528	OK7(P)	Qo4-7.2	Qo4	So7 (PP S56)		Qo4 if So7 ●; Qo4 if So7 ○	MD15b ○		-	50		S15b+; S15a+; S23+; S39+	S49-; S56b+; S56a+	S9a+; S12+; S22+; S28a+; S29a+	S49-; S56b+; S63+		OK4b(T)	MD15b - OK4a(T)	[OS15,23,UKR2;] OK4b(T); OS39; OK7(P)	OS49,56,UKR5	-	-	-	-	Ro7; [Qo4;] MP39; [MD15b]	Su91; Su93; Wu92; Xu91; MP87; MP88; MD83a; ML84a; MP86; MP68	Qo4	OK4(T)	60" [OK4(T)]	OS39	OS39 + 90"	OS39	OS39 + 90"	
529	OK6a(P)	Qo5-6.1	Qo5	So6 (PP S59)		Qo5 if So6 ●; Qo5 if So6 ○	MD9b ○		3	35		S9b+; S9a-; S15b-; S15a-; S22-; S28b+; S28a+; S34-	S47+; S59+	S63t-; S64t-; ISK4+; S19-; S20+	S49-; S56b+		OS15,23,UKR2	MD9b - OK5(T)	[OS9;] OS15,23,UKR2; OS12,22; OS28,35,UKR4; OS34; OK6a(P)	OS47,59	OS21; OK4b(T); OS39	-	-	-	Qo1; Qo2; Qo3; Qo4; Ro6; Ro7; [Qo5;] MD21; ML21; MP12; Md15b; MP34; MP39; [MD9b]	Su91; Su93; Wu92; Xu91; MP87; MP88; MD83a; ML84a; MP86; MP68	Qo5	OK5(T)	60" [OK5(T)]	OS34	OS34 + 90"	OS34	OS34 + 90"	
530	OK6a(P)	Qo5-6.2	Qo5	So6 (PP S56)		Qo5 if So6 ●; Qo5 if So6 ○	MD9b ○		3	35		S9b+; S9a-; S15b-; S15a-; S22-; S28b+; S28a+; S34-	S47-; S56b-; S56a+	S63t-; S64t-; ISK4+; S19-; S20+	S63+; S67+; S68-		OS15,23,UKR2	MD9b - OK5(T)	[OS9;] OS15,23,UKR2; OS12,22; OS28,35,UKR4; OS34; OK6a(P)	OS47,59; OS49,56,UKR5	OS21; OK4b(T); OS39	-	-	-	Qo1; Qo2; Qo3; Qo4; Ro6; Ro7; [Qo5;] MD21; ML21; MP12; Md15b; MP34; MP39; [MD9b;] So7; MP49	Su91; Su93; Wu92; Xu91; MP87; MP88; MD83a; ML84a; MP86; MP68	Qo5	OK5(T)	60" [OK5(T)]	OS34	OS34 + 90"	OS34	OS34 + 90"	
531	OK7(P)	Qo5-7.1	Qo5	So7 (PP S59)		Qo5 if So7 ●; Qo5 if So7 ○	MD9b ○		3	35		S9b+; S9a-; S15b-; S15a+; S23+; S39+	S49+; S59-	S63t-; S64t-; ISK4+; S12+; S22+; S28a+; S29a+	S63+; S68+		OS15,23,UKR2	MD9b - OK5(T)	[OS9;] OS15,23,UKR2; OK4b(T); OS39; OK7(P)	OS49,56,UKR5; OS47,59	-	-	-	-	Qo4; Ro7; [Qo5;] MD15b; MP39; [MD9b;] So6; MP47	Su91; Su93; Wu92; Xu91; MP87; MP88; MD83a; ML84a; MP86; MP68	Qo5	OK5(T)	60" [OK5(T)]	OS39	OS39 + 90"	OS39	OS39 + 90"	
532	OK7(P)	Qo5-7.2	Qo5	So7 (PP S56)		Qo5 if So7 ●; Qo5 if So7 ○	MD9b ○		3	35		S9b+; S9a-; S15b-; S15a+; S23+; S39+	S49-; S56b+; S56a+	S63t-; S64t-; ISK4+; S12+; S22+; S28a+; S29a+	S49-; S56b+; S63+		OS15,23,UKR2	MD9b - OK5(T)	[OS9;] OS15,23,UKR2; OK4b(T); OS39; OK7(P)	OS49,56,UKR5	-	-	-	-	Qo4; Ro7; [Qo5;] MD15b; MP39; [MD9b]	Su91; Su93; Wu92; Xu91; MP87; MP88; MD83a; ML84a; MP86; MP68	Qo5	OK5(T)	60" [OK5(T)]	OS39	OS39 + 90"	OS39	OS39 + 90"	
533	OK6a(P)	Qo6-6.1	Qo6	So6 (PP S59)		Qo6 if So6 ●; Qo6 if So6 ○	MD50t ○		-	50		S50t+; S55t+; S60t+; S63t+; S66t-; S9b-; S9a-; S15b-; S15a-; S22-; S28b+; S28a+; S34-	S47+; S59+	S64t-; S65t+; ISK4+; S19-; S20+	S49-; S56b+		OS55t	MD50t - OK6(T)	[OS50t;] OS55t; OS60t; OS63t,66t; OS9; OS15,23,UKR2; OS12,22; OS28,35,UKR4; OS34; OK6a(P)	OS47,59	OS49t; OS52t; OS53t; OS57t ;OS21; OK4b(T); OS39	-	-	-	Qo1; Qo2; Qo3; Qo4; Qo5; Qo7; Qo8; Qo9; Qo10; Qo11; Qo12; Qo13; Ro6; Ro7; [Qo6;] ML53t; MD53t; ML52t; MD52t; ML55t; ML49t; MD49t; MD9b; MD15b; MD21; ML21; MP12; MP34; MP39; [MD50t]	Su91; Su93; Wu92; Xu91; MP87; MP88; MD83a; ML84a; MP86; MP68	Qo6	OK6(T)	60" [OK6(T)]	OS34	OS34 + 90"	OS34	OS34 + 90"	
534	OK6a(P)	Qo6-6.2	Qo6	So6 (PP S56)		Qo6 if So6 ●; Qo6 if So6 ○	MD50t ○		-	50		S50t+; S55t+; S60t+; S63t+; S66t-; S9b-; S9a-; S15b-; S15a-; S22-; S28b+; S28a+; S34-	S47-; S56b-; S56a+	S64t-; S65t+; ISK4+; S19-; S20+	S63+; S67+; S68-		OS55t	MD50t - OK6(T)	[OS50t;] OS55t; OS60t; OS63t,66t; OS9; OS15,23,UKR2; OS12,22; OS28,35,UKR4; OS34; OK6a(P)	OS47,59; OS49,56,UKR5	OS49t; OS52t; OS53t; OS57t ;OS21; OK4b(T); OS39	-	-	-	Qo1; Qo2; Qo3; Qo4; Qo5; Qo7; Qo8; Qo9; Qo10; Qo11; Qo12; Qo13; Ro6; Ro7; [Qo6;] ML53t; MD53t; ML52t; MD52t; ML55t; ML49t; MD49t; MD9b; MD15b; MD21; ML21; MP12; MP34; MP39; [MD50t;] So7; MP49	Su91; Su93; Wu92; Xu91; MP87; MP88; MD83a; ML84a; MP86; MP68	Qo6	OK6(T)	60" [OK6(T)]	OS34	OS34 + 90"	OS34	OS34 + 90"	
535	OK7(P)	Qo6-7.1	Qo6	So7 (PP S59)		Qo6 if So7 ●; Qo6 if So7 ○	MD50t ○		3	35		S50t+; S55t+; S60t+; S63t+; S66t-; S9b-; S9a-; S15b-; S15a+; S23+; S39+	S49+; S59-	S64t-; S65t+; ISK4+; S12+; S22+; S28a+; S29a+	S63+; S68+		OS55t	MD50t - OK6(T)	[OS50t;] OS55t; OS60t; OS63t,66t; OS9; OS15,23,UKR2; OK4b(T); OS39; OK7(P)	OS49,56,UKR5; OS47,59	OS49t; OS52t; OS53t; OS57t	-	-	-	Qo4; Qo5; Qo7; Qo8; Qo9; Qo10; Qo11; Qo12; Qo13; Ro7; [Qo6;] ML53t; MD53t; ML52t; MD52t; ML55t; ML49t; MD49t; MD9b; MD15b; MP39; [MD50t;] So6; MP47	Su91; Su93; Wu92; Xu91; MP87; MP88; MD83a; ML84a; MP86; MP68	Qo6	OK6(T)	60" [OK6(T)]	OS39	OS39 + 90"	OS39	OS39 + 90"	
536	OK7(P)	Qo6-7.2	Qo6	So7 (PP S56)		Qo6 if So7 ●; Qo6 if So7 ○	MD50t ○		3	35		S50t+; S55t+; S60t+; S63t+; S66t-; S9b-; S9a-; S15b-; S15a+; S23+; S39+	S49-; S56b+; S56a+	S64t-; S65t+; ISK4+; S12+; S22+; S28a+; S29a+	S49-; S56b+; S63+		OS55t	MD50t - OK6(T)	[OS50t;] OS55t; OS60t; OS63t,66t; OS9; OS15,23,UKR2; OK4b(T); OS39; OK7(P)	OS49,56,UKR5	OS49t; OS52t; OS53t; OS57t	-	-	-	Qo4; Qo5; Qo7; Qo8; Qo9; Qo10; Qo11; Qo12; Qo13; Ro7; [Qo6;] ML53t; MD53t; ML52t; MD52t; ML55t; ML49t; MD49t; MD9b; MD15b; MP39; [MD50t]	Su91; Su93; Wu92; Xu91; MP87; MP88; MD83a; ML84a; MP86; MP68	Qo6	OK6(T)	60" [OK6(T)]	OS39	OS39 + 90"	OS39	OS39 + 90"	
537	OK6a(P)	Qo7-6.1	Qo7	So6 (PP S59)		Qo7 if So6 ●; Qo7 if So6 ○	MD49t ○		-	50		S49t+; S50t-; S55t+; S60t+; S63t+; S66t-; S9b-; S9a-; S15b-; S15a-; S22-; S28b+; S28a+; S34-	S47+; S59+	S64t-; S65t+; ISK4+; S19-; S20+	S49-; S56b+		OS50t	MD49t - OK7(T)	[OS49t;] OS50t; OS55t; OS60t; OS63t,66t; OS9; OS15,23,UKR2; OS12,22; OS28,35,UKR4; OS34; OK6a(P)	OS47,59	OS52t; OS53t; OS57t ;OS21; OK4b(T); OS39	-	-	-	Qo1; Qo2; Qo3; Qo4; Qo5; Qo6; Qo8; Qo9; Qo10; Qo11; Qo12; Qo13; Ro6; Ro7; [Qo7;] ML53t; MD53t; ML52t; MD52t; ML55t; ML49t; MD50t; MD9b; MD15b; MD21; ML21; MP12; MP34; MP39; [MD49t]	Su91; Su93; Wu92; Xu91; MP87; MP88; MD83a; ML84a; MP86; MP68	Qo7	OK7(T)	60" [OK7(T)]	OS34	OS34 + 90"	OS34	OS34 + 90"	
538	OK6a(P)	Qo7-6.2	Qo7	So6 (PP S56)		Qo7 if So6 ●; Qo7 if So6 ○	MD49t ○		-	50		S49t+; S50t-; S55t+; S60t+; S63t+; S66t-; S9b-; S9a-; S15b-; S15a-; S22-; S28b+; S28a+; S34-	S47-; S56b-; S56a+	S64t-; S65t+; ISK4+; S19-; S20+	S63+; S67+; S68-		OS50t	MD49t - OK7(T)	[OS49t;] OS50t; OS55t; OS60t; OS63t,66t; OS9; OS15,23,UKR2; OS12,22; OS28,35,UKR4; OS34; OK6a(P)	OS47,59; OS49,56,UKR5	OS52t; OS53t; OS57t ;OS21; OK4b(T); OS39	-	-	-	Qo1; Qo2; Qo3; Qo4; Qo5; Qo6; Qo8; Qo9; Qo10; Qo11; Qo12; Qo13; Ro6; Ro7; [Qo7;] ML53t; MD53t; ML52t; MD52t; ML55t; ML49t; MD50t; MD9b; MD15b; MD21; ML21; MP12; MP34; MP39; [MD49t;] So7; MP49	Su91; Su93; Wu92; Xu91; MP87; MP88; MD83a; ML84a; MP86; MP68	Qo7	OK7(T)	60" [OK7(T)]	OS34	OS34 + 90"	OS34	OS34 + 90"	
539	OK7(P)	Qo7-7.1	Qo7	So7 (PP S59)		Qo7 if So7 ●; Qo7 if So7 ○	MD49t ○		3	35		S49t+; S50t-; S55t+; S60t+; S63t+; S66t-; S9b-; S9a-; S15b-; S15a+; S23+; S39+	S49+; S59-	S64t-; S65t+; ISK4+; S12+; S22+; S28a+; S29a+	S63+; S68+		OS50t	MD49t - OK7(T)	[OS49t;] OS50t; OS55t; OS60t; OS63t,66t; OS9; OS15,23,UKR2; OK4b(T); OS39; OK7(P)	OS49,56,UKR5; OS47,59	OS52t; OS53t; OS57t	-	-	-	Qo4; Qo5; Qo6; Qo8; Qo9; Qo10; Qo11; Qo12; Qo13; Ro7; [Qo7;] ML53t; MD53t; ML52t; MD52t; ML55t; MD50t; MD49t; MD9b; MD15b; MP39; [MD49t;] So6; MP47	Su91; Su93; Wu92; Xu91; MP87; MP88; MD83a; ML84a; MP86; MP68	Qo7	OK7(T)	60" [OK7(T)]	OS39	OS39 + 90"	OS39	OS39 + 90"	
540	OK7(P)	Qo7-7.2	Qo7	So7 (PP S56)		Qo7 if So7 ●; Qo7 if So7 ○	MD49t ○		3	35		S49t+; S50t-; S55t+; S60t+; S63t+; S66t-; S9b-; S9a-; S15b-; S15a+; S23+; S39+	S49-; S56b+; S56a+	S64t-; S65t+; ISK4+; S12+; S22+; S28a+; S29a+	S49-; S56b+; S63+		OS50t	MD49t - OK7(T)	[OS49t;] OS50t; OS55t; OS60t; OS63t,66t; OS9; OS15,23,UKR2; OK4b(T); OS39; OK7(P)	OS49,56,UKR5	OS52t; OS53t; OS57t	-	-	-	Qo4; Qo5; Qo6; Qo8; Qo9; Qo10; Qo11; Qo12; Qo13; Ro7; [Qo7;] ML53t; MD53t; ML52t; MD52t; ML55t; MD50t; MD49t; MD9b; MD15b; MP39; [MD49t]	Su91; Su93; Wu92; Xu91; MP87; MP88; MD83a; ML84a; MP86; MP68	Qo7	OK7(T)	60" [OK7(T)]	OS39	OS39 + 90"	OS39	OS39 + 90"	
541	OK6a(P)	Qo8-6.1	Qo8	So6 (PP S59)		Qo8 if So6 ●; Qo8 if So6 ○	ML49t ○		-	50		S49t-; S50t-; S55t+; S60t+; S63t+; S66t-; S9b-; S9a-; S15b-; S15a-; S22-; S28b+; S28a+; S34-	S47+; S59+	S64t-; S65t+; ISK4+; S19-; S20+	S49-; S56b+		OS50t	ML49t - OK8(T)	[OS49t;] OS50t; OS55t; OS60t; OS63t,66t; OS9; OS15,23,UKR2; OS12,22; OS28,35,UKR4; OS34; OK6a(P)	OS47,59	OS52t; OS53t; OS57t ;OS21; OK4b(T); OS39	-	-	-	Qo1; Qo2; Qo3; Qo4; Qo5; Qo6; Qo7; Qo9; Qo10; Qo11; Qo12; Qo13; Ro6; Ro7; [Qo8;] ML53t; MD53t; ML52t; MD52t; ML55t; MD49t; MD50t; MD9b; MD15b; MD21; ML21; MP12; MP34; MP39; [ML49t]	Su91; Su93; Wu92; Xu91; MP87; MP88; MD83a; ML84a; MP86; MP68	Qo8	OK8(T)	60" [OK8(T)]	OS34	OS34 + 90"	OS34	OS34 + 90"	
542	OK6a(P)	Qo8-6.2	Qo8	So6 (PP S56)		Qo8 if So6 ●; Qo8 if So6 ○	ML49t ○		-	50		S49t-; S50t-; S55t+; S60t+; S63t+; S66t-; S9b-; S9a-; S15b-; S15a-; S22-; S28b+; S28a+; S34-	S47-; S56b-; S56a+	S64t-; S65t+; ISK4+; S19-; S20+	S63+; S67+; S68-		OS50t	ML49t - OK8(T)	[OS49t;] OS50t; OS55t; OS60t; OS63t,66t; OS9; OS15,23,UKR2; OS12,22; OS28,35,UKR4; OS34; OK6a(P)	OS47,59; OS49,56,UKR5	OS52t; OS53t; OS57t ;OS21; OK4b(T); OS39	-	-	-	Qo1; Qo2; Qo3; Qo4; Qo5; Qo6; Qo7; Qo9; Qo10; Qo11; Qo12; Qo13; Ro6; Ro7; [Qo8;] ML53t; MD53t; ML52t; MD52t; ML55t; MD49t; MD50t; MD9b; MD15b; MD21; ML21; MP12; MP34; MP39; [ML49t;] So7; MP49	Su91; Su93; Wu92; Xu91; MP87; MP88; MD83a; ML84a; MP86; MP68	Qo8	OK8(T)	60" [OK8(T)]	OS34	OS34 + 90"	OS34	OS34 + 90"	

ИНЖЕЊЕРСКА КОМОРА СРБИЈЕ
Ђорђе Љ. Максимовић
дипл. инж. ел.
353 P422 17
ОДГОВОРНИ ПРОЈЕКТАНТ

Пројектант / Designer: Институт Михајло Пупин доо, Волгина 15, 11000 Београд, www.pupin.rs

Инвеститор / Investitor: Инфраструктура железнице Србије а.д., Немањина 6, 11000 Београд, www.infrazs.rs

Извођач / Contractor: Конзорцијум / Joint Venture: China Railway International Co., Ltd. Serbia Ogranak Beograd, Rajka Mitića 8, 11000 Beograd; China Communication Construction Co.Ltd. Serbia Ogranak Beograd-Savski Venac, Paje Adamova 2, 11000 Beograd

Подизвођач / Subcontractor: CRSC International Co., LTD. Ogranak Beograd, Omladinskih brigada 21, 11070 Novi Beograd

Објекат / Project: Пруга Београд - Суботица - државна граница (Келебија), ДЕОНИЦА ПРУГЕ НОВИ САД - СУБОТИЦА - ДРЖАВНА ГРАНИЦА (КЕЛЕБИЈА), у Новом Саду, Кисачу, Степановићеву, Змајеву, Врбасу, Ловћенцу, Малом Иђошу, Бачкој Тополи, Жеднику, Наумовићеву и Суботици, у катастарским општинама наведеним на насловној страни техничке документације и на катастарским парцелама према списку приложеном у Главној свесци /

Belgrade - Subotica - State border (Kelebija) railway line, SECTION NOVI SAD - SUBOTICA STATE BORDER (KELEBIJA), at Novi Sad, Kisač, Stepanovićevo, Zmajevo, Vrbas, Lovćenac, Mali Idjoš, Bačka Topola, Žednik, Naumovićevo and Subotica, in cadastral municipalities listed on the cover page of this Design, on cadastral plots listed in General Volume

Врста техничке документације / Technical documentation type: ПИО/ABD Пројекат изведеног објекта / As-built Design

Ознака и назив дела Пројекта / Designation and name of the part of design: 5/1.23 Осигурање железничке станице Суботица / Signalling/interlocking systems in Subotica railway station

Назив цртежа / Drawing name: Табела зависности / Table of dependencies

Одговорни пројектант / Responsible designer: Ђорђе Максимовић, дипл.инж.ел.
Број лиценце / License number: 353 P422 17

Сарадници / Associates: Владимир Бошковић, инж.маш.; Марко Ралић, дипл.ел.инж.

Број Пројекта / Design number: TC.700.255-5/1.23 | Датум / Date: Септембар / September 2024. | Размера / Scale: - | Број цртежа / Drawing number: TS.700.255-5/1.23-C02

* КОЛОНА 4: Додатна опција (подмени) старта пута вожње из разлога разликовања пута вожње. ** trackONA 4: Додатна опција подменија циља пута вожње из разлога разликовања пута претрчавања. * COLUMN 4: Additional option (in submenu) of start of the route for the reason of making difference between similar routes. ** COLUMN 4: Additional option (in submenu) of end of the route for the reason of making difference between overlaps.

☐ КОЛОНА 13, КОЛОНА 18: уоквирени су елементи које није могуће трајно контролисати али их је потребно проверити у тренутку постављања пута вожње. ☐ COLUMNS 13,18: elements that can't be permanently controlled, but should be checked before setting the route

☐ This symbol means the elements that can not be permanently controlled, but should be checked before setting the route or give the proceed aspect

УСЛОВИ ЗА ПОСТАВЉАЊЕ И ОДРЖАВАЊЕ ПУТА ВОЖЊЕ / CONDITIONS FOR SETTING AND LOCKING OF THE TRAFFIC ROUTE (columns 7–18); УСЛОВИ ЗА ПОТПУНО РАЗРЕШЕЊЕ ПУТА ВОЖЊЕ / CONDITIONS FOR ROUTE RELEASE, OR PART OF THE ROUTE (columns 19–25)

HOME ROUTES (passanger - freight station)

1 Р. бр. вожње / Nr. of route	2 ГЛАВНЕ СМЕР ВОЖЊЕ / ROUTE DIRECTION	3 ОЗНАКА ВОЖЊЕ / ROUTE LABEL	4 Команде за путеве вожње са електронске поставнице (тастатура или миш) / Train route commands from HMI: старт / START	4 циљ / END	4 ризична функција / RISKY FUNCTION	5 ПОЈАМ НА СИГНАЛУ / SIGNAL ASPECT	5 ГРАНИЧНИ КОЛОС. И МАНЕВАРСКИ СИГНАЛИ У ПУТУ ВОЖЊЕ / TRACK LIMIT AND SHUNTING SIGNALS IN TRAIN ROUTE	5 ПОКАЗИВАЧ ПРАВЦА / ROUTE INDICATOR	5 ПОКАЗИВАЧ БРЗИНЕ / SPEED INDICATOR	6 ДОПУШТЕНА БРЗИНА (km/h) / ALLOWED SPEED (km/h)	7 ДОДАТНИ УСЛОВИ / ADDITIONAL CONDITIONS	8 СКРЕТНИЦЕ У ПУТУ ВОЖЊЕ / POINTS AND DERAILERS IN THE ROUTE	9 СКРЕТНИЦЕ У ПУТУ ПРЕТРЧАВАЊА / POINTS AND DERAILERS IN THE OVERLAP	10 СКРЕТНИЦЕ У БОЧНОЈ ЗАШТИТИ / POINTS AND DERAILERS IN FLANK PROTECTION: пута вожње / OF ROUTE	10 пута претрч. / OF OVERLAP	11 ЗАВИСНОСТ СА ПП / LEVEL CROSS. DEPENDENCY	12 ОДСЕК ЗА ОБАРАЊЕ СИГНАЛА / SECTIONS FOR SIGNAL RELEASE: стартни сигнал (заузимањем одсека) / START SIGNAL (OCCUPIED THE TARGET SECTION)	12 међусигнал (ослобађањем одсека) / INTERMEDIATE SIGNAL (CLEAR THE TARGET SECTION)	13 ОДСЕЦИ У ПУТУ ВОЖЊЕ / SECTIONS IN THE ROUTE	14 ОДСЕЦИ У ПУТУ ПРЕТРЧАВ. / SECTIONS IN THE OVERLAP	15 ОДСЕЦИ У БОЧНОЈ ЗАШТИТИ / SECTIONS IN THE FLANK PROTECTION: пута вожње / OF ROUTE	15 пута претрч. / OF OVERLAP	16 АПБ ИЛИ МЕЂУСТАНИЧ. ОДСЕК / AB OR INTERSTATION SECTION	17 СМЕР ПРИВОЛЕ / CONSENT DIRECTION	18 СИГНАЛИ ЧИЈИ СЕ ПОЈАМ МОРА КОНТРОЛИСАТИ / SIGNALS TO BE CONTROLLED: ДА БУДЕ "СТОЈ" / ON "STOP"	18 ДА НЕ БУДЕ ТАМАН / NOT TO BE DARK	19 ПРИНУДНО РАЗРЕШЕЊЕ / FORCED RELEASE: СИГНАЛ МОРА БИТИ НА СТОЈ / SIGNAL MUST BE ON STOP	20 БЕЗ ВРЕМ. КАШЊЕЊА / WITHOUT DELAY WHEN SECTION IS FREE	21 ВРЕМЕ КАШЊЕЊА / DELAY TIME WHEN SECTION IS OCCUPIED	22 ВОЗНО РАЗРЕШЕЊЕ - ОДСЕК КОЈИ РАЗРЕШАВА / RELEASE BY TRAIN - CORRESPONDING SECTIONS: У ПУТУ ВОЖЊЕ / IN THE ROUTE	23 У ПУТУ ПРЕТРЧАВАЊА / IN THE OVERLAP	24 У БОЧНОЈ ЗАШТИТИ / IN THE FLANK PROTECTION: пута вожње / OF ROUTE	24 пута претрч. / OF OVERLAP	25 РАЗРЕШЕЊЕ ЗАВИСНОСТИ СА ПП / RELEASE OF LEV.CROSS. DEPENDENCY
543	OK7(P)	Qo8-7.1	Qo8	So7 (PP S59)		Qo8 ◙ ◉ if So7 ●; Qo8 ◙ ¤ if So7 ◙ ○	ML49t ○		3	35		S49t-; S50t-; S55t+; S60t+; S63t+; S66t-; S9b-; S9a-; S15b-; S15a+; S23+; S39+	S49+; S59-	S64t-; S65t+; ISK4+; S12+; S22+; S28a+; S29a+	S63+; S68+		OS50t	ML49t - OK8(T)	[OS49t;] OS50t; OS55t; OS60t; OS63t,66t; OS9; OS15,23,UKR2; OK4b(T); OS39; OK7(P)	OS49,56,UKR5; OS47,59	OS52t; OS53t; OS57t	-	-	-	Qo4; Qo5; Qo6; Qo7; Qo9; Qo10; Qo11; Qo12; Qo13; Ro7; [Qo8;] ML53t; MD53t; ML52t; MD52t; ML55t; MD50t; MD49t; MD9b; MD15b; MP39; [ML49t;] So6; MP47	Su91; Su93; Wu92; Xu91; MP87; MP88; MD83a; ML84a; MP86; MP68	Qo8	OK8(T)	60" [OK8(T)]	OS39	OS39 + 90"	OS39	OS39 + 90"	
544	OK7(P)	Qo8-7.2	Qo8	So7 (PP S56)		Qo8 ◙ ◉ if So7 ●; Qo8 ◙ ¤ if So7 ◙ ○	ML49t ○		3	35		S49t-; S50t-; S55t+; S60t+; S63t+; S66t-; S9b-; S9a-; S15b-; S15a+; S23+; S39+	S49-; S56b+; S56a+	S64t-; S65t+; ISK4+; S12+; S22+; S28a+; S29a+	S49-; S56b+; S63+		OS50t	ML49t - OK8(T)	[OS49t;] OS50t; OS55t; OS60t; OS63t,66t; OS9; OS15,23,UKR2; OK4b(T); OS39; OK7(P)	OS49,56,UKR5	OS52t; OS53t; OS57t	-	-	-	Qo4; Qo5; Qo6; Qo7; Qo9; Qo10; Qo11; Qo12; Qo13; Ro7; [Qo8;] ML53t; MD53t; ML52t; MD52t; ML55t; MD50t; MD49t; MD9b; MD15b; MP39; [ML49t]	Su91; Su93; Wu92; Xu91; MP87; MP88; MD83a; ML84a; MP86; MP68	Qo8	OK8(T)	60" [OK8(T)]	OS39	OS39 + 90"	OS39	OS39 + 90"	
545	OK6a(P)	Qo9-6.1	Qo9	So6 (PP S59)		Qo9 ◙ ◉ if So6 ●; Qo9 ◙ ¤ if So6 ◙ ○	ML55t ○		-	50		S55t-; S60t+; S63t+; S66t-; S9b-; S9a-; S15b-; S15a-; S22-; S28b+; S28a+; S34-	S47+; S59+	S64t-; S65t+; ISK4+; S19-; S20+	S49-; S56b+		OS60t	ML55t - OK9(T)	[OS55t;] OS60t; OS63t,66t; OS9; OS15,23,UKR2; OS12,22; OS28,35,UKR4; OS34; OK6a(P)	OS47,59	OS52t; OS53t; OS57t ;OS21; OK4b(T); OS39; OS49t; OS50t	-	-	-	Qo1; Qo2; Qo3; Qo4; Qo5; Qo6; Qo7; Qo8; Qo10; Qo11; Qo12; Qo13; Ro6; Ro7; [Qo9;] ML53t; MD53t; ML52t; MD52t; ML49t; MD49t; MD50t; MD9b; MD15b; MD21; ML21; MP12; MP34; MP39 [ML55t]	Su91; Su93; Wu92; Xu91; MP87; MP88; MD83a; ML84a; MP86; MP68	Qo9	OK9(T)	60" [OK9(T)]	OS34	OS34 + 90"	OS34	OS34 + 90"	
546	OK6a(P)	Qo9-6.2	Qo9	So6 (PP S56)		Qo9 ◙ ◉ if So6 ●; Qo9 ◙ ¤ if So6 ◙ ○	ML55t ○		-	50		S55t-; S60t+; S63t+; S66t-; S9b-; S9a-; S15b-; S15a-; S22-; S28b+; S28a+; S34-	S47-; S56b-; S56a+	S64t-; S65t+; ISK4+; S19-; S20+	S63+; S67+; S68-		OS60t	ML55t - OK9(T)	[OS55t;] OS60t; OS63t,66t; OS9; OS15,23,UKR2; OS12,22; OS28,35,UKR4; OS34; OK6a(P)	OS47,59; OS49,56,UKR5	OS52t; OS53t; OS57t ;OS21; OK4b(T); OS39; OS49t; OS50t	-	-	-	Qo1; Qo2; Qo3; Qo4; Qo5; Qo6; Qo7; Qo8; Qo10; Qo11; Qo12; Qo13; Ro6; Ro7; [Qo9;] ML53t; MD53t; ML52t; MD52t; ML49t; MD49t; MD50t; MD9b; MD15b; MD21; ML21; MP12; MP34; MP39 [ML55t;] So7; MP49	Su91; Su93; Wu92; Xu91; MP87; MP88; MD83a; ML84a; MP86; MP68	Qo9	OK9(T)	60" [OK9(T)]	OS34	OS34 + 90"	OS34	OS34 + 90"	
547	OK7(P)	Qo9-7.1	Qo9	So7 (PP S59)		Qo9 ◙ ◉ if So7 ●; Qo9 ◙ ¤ if So7 ◙ ○	ML55t ○		3	35		S55t-; S60t+; S63t+; S66t-; S9b-; S9a-; S15b-; S15a+; S23+; S39+	S49+; S59-	S64t-; S65t+; ISK4+; S12+; S22+; S28a+; S29a+	S63+; S68+		OS60t	ML55t - OK9(T)	[OS55t;] OS60t; OS63t,66t; OS9; OS15,23,UKR2; OK4b(T); OS39; OK7(P)	OS49,56,UKR5; OS47,59	OS52t; OS53t; OS57t; OS49t; OS50t	-	-	-	Qo4; Qo5; Qo6; Qo7; Qo8; Qo10; Qo11; Qo12; Qo13; Ro7; [Qo9;] ML53t; MD53t; ML52t; MD52t; MD50t; ML49t; MD49t; MD9b; MD15b; MP39; [ML55t;] So6; MP47	Su91; Su93; Wu92; Xu91; MP87; MP88; MD83a; ML84a; MP86; MP68	Qo9	OK9(T)	60" [OK9(T)]	OS39	OS39 + 90"	OS39	OS39 + 90"	
548	OK7(P)	Qo9-7.2	Qo9	So7 (PP S56)		Qo9 ◙ ◉ if So7 ●; Qo9 ◙ ¤ if So7 ◙ ○	ML55t ○		3	35		S55t-; S60t+; S63t+; S66t-; S9b-; S9a-; S15b-; S15a+; S23+; S39+	S49-; S56b+; S56a+	S64t-; S65t+; ISK4+; S12+; S22+; S28a+; S29a+	S49-; S56b+; S63+		OS60t	ML55t - OK9(T)	[OS55t;] OS60t; OS63t,66t; OS9; OS15,23,UKR2; OK4b(T); OS39; OK7(P)	OS49,56,UKR5	OS52t; OS53t; OS57t; OS49t; OS50t	-	-	-	Qo4; Qo5; Qo6; Qo7; Qo8; Qo10; Qo11; Qo12; Qo13; Ro7; [Qo9;] ML53t; MD53t; ML52t; MD52t; MD50t; ML49t; MD49t; MD9b; MD15b; MP39; [ML55t]	Su91; Su93; Wu92; Xu91; MP87; MP88; MD83a; ML84a; MP86; MP68	Qo9	OK9(T)	60" [OK9(T)]	OS39	OS39 + 90"	OS39	OS39 + 90"	
549	OK6a(P)	Qo10-6.1	Qo10	So6 (PP S59)		Qo10 ◙ ◉ if So6 ●; Qo10 ◙ ¤ if So6 ◙ ○	MD52t ○		-	50		S52t+; S57t+; S60t-; S63t+; S66t-; S9b-; S9a-; S15b-; S15a-; S22-; S28b+; S28a+; S34-	S47+; S59+	S64t-; S65t+; ISK4+; S19-; S20+	S49-; S56b+		OS57t	MD52t - OK10(T)	[OS52t;] OS57t; OS60t; OS63t,66t; OS9; OS15,23,UKR2; OS12,22; OS28,35,UKR4; OS34; OK6a(P)	OS47,59	OS53t; OS55t; OS21; OK4b(T); OS39; OS49t; OS50t	-	-	-	Qo1; Qo2; Qo3; Qo4; Qo5; Qo6; Qo7; Qo8; Qo9; Qo11; Qo12; Qo13; Ro6; Ro7; [Qo10;] ML53t; MD53t; ML52t; ML55t; ML49t; MD49t; MD50t; MD9b; MD15b; MD21; ML21; MP12; MP34; MP39 [MD52t]	Su91; Su93; Wu92; Xu91; MP87; MP88; MD83a; ML84a; MP86; MP68	Qo10	OK10(T)	60" [OK10(T)]	OS34	OS34 + 90"	OS34	OS34 + 90"	
550	OK6a(P)	Qo10-6.2	Qo10	So6 (PP S56)		Qo10 ◙ ◉ if So6 ●; Qo10 ◙ ¤ if So6 ◙ ○	MD52t ○		-	50		S52t+; S57t+; S60t-; S63t+; S66t-; S9b-; S9a-; S15b-; S15a-; S22-; S28b+; S28a+; S34-	S47-; S56b-; S56a+	S64t-; S65t+; ISK4+; S19-; S20+	S63+; S67+; S68-		OS57t	MD52t - OK10(T)	[OS52t;] OS57t; OS60t; OS63t,66t; OS9; OS15,23,UKR2; OS12,22; OS28,35,UKR4; OS34; OK6a(P)	OS47,59; OS49,56,UKR5	OS53t; OS55t ;OS21; OK4b(T); OS39; OS49t; OS50t	-	-	-	Qo1; Qo2; Qo3; Qo4; Qo5; Qo6; Qo7; Qo8; Qo9; Qo11; Qo12; Qo13; Ro6; Ro7; [Qo10;] ML53t; MD53t; ML52t; ML55t; ML49t; MD49t; MD50t; MD9b; MD15b; MD21; ML21; MP12; MP34; MP39 [MD52t;] So7; MP49	Su91; Su93; Wu92; Xu91; MP87; MP88; MD83a; ML84a; MP86; MP68	Qo10	OK10(T)	60" [OK10(T)]	OS34	OS34 + 90"	OS34	OS34 + 90"	
551	OK7(P)	Qo10-7.1	Qo10	So7 (PP S59)		Qo10 ◙ ◉ if So7 ●; Qo10 ◙ ¤ if So7 ◙ ○	MD52t ○		3	35		S52t+; S57t+; S60t-; S63t+; S66t-; S9b-; S9a-; S15b-; S15a+; S23+; S39+	S49+; S59-	S64t-; S65t+; ISK4+; S12+; S22+; S28a+; S29a+	S63+; S68+		OS57t	MD52t - OK10(T)	[OS52t;] OS57t; OS60t; OS63t,66t; OS9; OS15,23,UKR2; OK4b(T); OS39; OK7(P)	OS49,56,UKR5; OS47,59	OS53t; OS55t; OS49t; OS50t	-	-	-	Qo4; Qo5; Qo6; Qo7; Qo8; Qo9; Qo11; Qo12; Qo13; Ro7; [Qo10;] ML53t; MD53t; ML52t; MD50t; ML55t; ML49t; MD49t; MD9b; MD15b; MP39; [MD52t;] So6; MP47	Su91; Su93; Wu92; Xu91; MP87; MP88; MD83a; ML84a; MP86; MP68	Qo10	OK10(T)	60" [OK10(T)]	OS39	OS39 + 90"	OS39	OS39 + 90"	
552	OK7(P)	Qo10-7.2	Qo10	So7 (PP S56)		Qo10 ◙ ◉ if So7 ●; Qo10 ◙ ¤ if So7 ◙ ○	MD52t ○		3	35		S52t+; S57t+; S60t-; S63t+; S66t-; S9b-; S9a-; S15b-; S15a+; S23+; S39+	S49-; S56b+; S56a+	S64t-; S65t+; ISK4+; S12+; S22+; S28a+; S29a+	S49-; S56b+; S63+		OS57t	MD52t - OK10(T)	[OS52t;] OS57t; OS60t; OS63t,66t; OS9; OS15,23,UKR2; OK4b(T); OS39; OK7(P)	OS49,56,UKR5	OS53t; OS55t; OS49t; OS50t	-	-	-	Qo4; Qo5; Qo6; Qo7; Qo8; Qo9; Qo11; Qo12; Qo13; Ro7; [Qo10;] ML53t; MD53t; ML52t; MD50t; ML55t; ML49t; MD49t; MD9b; MD15b; MP39; [MD52t]	Su91; Su93; Wu92; Xu91; MP87; MP88; MD83a; ML84a; MP86; MP68	Qo10	OK10(T)	60" [OK10(T)]	OS39	OS39 + 90"	OS39	OS39 + 90"	
553	OK6a(P)	Qo11-6.1	Qo11	So6 (PP S59)		Qo11 ◙ ◉ if So6 ●; Qo11 ◙ ¤ if So6 ◙ ○	ML52t ○		-	50		S52t-; S57t+; S60t-; S63t+; S66t-; S9b-; S9a-; S15b-; S15a-; S22-; S28b+; S28a+; S34-	S47+; S59+	S64t-; S65t+; ISK4+; S19-; S20+	S49-; S56b+		OS57t	ML52t - OK11(T)	[OS52t;] OS57t; OS60t; OS63t,66t; OS9; OS15,23,UKR2; OS12,22; OS28,35,UKR4; OS34; OK6a(P)	OS47,59	OS53t; OS55t; OS21; OK4b(T); OS39; OS49t; OS50t	-	-	-	Qo1; Qo2; Qo3; Qo4; Qo5; Qo6; Qo7; Qo8; Qo9; Qo10; Qo12; Qo13; Ro6; Ro7; [Qo11;] ML53t; MD53t; MD52t; ML55t; ML49t; MD49t; MD50t; MD9b; MD15b; MD21; ML21; MP12; MP34; MP39 [ML52t]	Su91; Su93; Wu92; Xu91; MP87; MP88; MD83a; ML84a; MP86; MP68	Qo11	OK11(T)	60" [OK11(T)]	OS34	OS34 + 90"	OS34	OS34 + 90"	
554	OK6a(P)	Qo11-6.2	Qo11	So6 (PP S56)		Qo11 ◙ ◉ if So6 ●; Qo11 ◙ ¤ if So6 ◙ ○	ML52t ○		-	50		S52t-; S57t+; S60t-; S63t+; S66t-; S9b-; S9a-; S15b-; S15a-; S22-; S28b+; S28a+; S34-	S47-; S56b-; S56a+	S64t-; S65t+; ISK4+; S19-; S20+	S63+; S67+; S68-		OS57t	ML52t - OK11(T)	[OS52t;] OS57t; OS60t; OS63t,66t; OS9; OS15,23,UKR2; OS12,22; OS28,35,UKR4; OS34; OK6a(P)	OS47,59; OS49,56,UKR5	OS53t; OS55t ;OS21; OK4b(T); OS39; OS49t; OS50t	-	-	-	Qo1; Qo2; Qo3; Qo4; Qo5; Qo6; Qo7; Qo8; Qo9; Qo10; Qo12; Qo13; Ro6; Ro7; [Qo11;] ML53t; MD53t; MD52t; ML55t; ML49t; MD49t; MD50t; MD9b; MD15b; MD21; ML21; MP12; MP34; MP39 [ML52t;] So7; MP49	Su91; Su93; Wu92; Xu91; MP87; MP88; MD83a; ML84a; MP86; MP68	Qo11	OK11(T)	60" [OK11(T)]	OS34	OS34 + 90"	OS34	OS34 + 90"	
555	OK7(P)	Qo11-7.1	Qo11	So7 (PP S59)		Qo11 ◙ ◉ if So7 ●; Qo11 ◙ ¤ if So7 ◙ ○	ML52t ○		3	35		S52t-; S57t+; S60t-; S63t+; S66t-; S9b-; S9a-; S15b-; S15a+; S23+; S39+	S49+; S59-	S64t-; S65t+; ISK4+; S12+; S22+; S28a+; S29a+	S63+; S68+		OS57t	ML52t - OK11(T)	[OS52t;] OS57t; OS60t; OS63t,66t; OS9; OS15,23,UKR2; OK4b(T); OS39; OK7(P)	OS49,56,UKR5; OS47,59	OS53t; OS55t; OS49t; OS50t	-	-	-	Qo4; Qo5; Qo6; Qo7; Qo8; Qo9; Qo10; Qo12; Qo13; Ro7; [Qo11;] ML53t; MD53t; MD50t; MD52t; ML55t; ML49t; MD49t; MD9b; MD15b; MP39; [ML52t;] So6; MP47	Su91; Su93; Wu92; Xu91; MP87; MP88; MD83a; ML84a; MP86; MP68	Qo11	OK11(T)	60" [OK11(T)]	OS39	OS39 + 90"	OS39	OS39 + 90"	
556	OK7(P)	Qo11-7.2	Qo11	So7 (PP S56)		Qo11 ◙ ◉ if So7 ●; Qo11 ◙ ¤ if So7 ◙ ○	ML52t ○		3	35		S52t-; S57t+; S60t-; S63t+; S66t-; S9b-; S9a-; S15b-; S15a+; S23+; S39+	S49-; S56b+; S56a+	S64t-; S65t+; ISK4+; S12+; S22+; S28a+; S29a+	S49-; S56b+; S63+		OS57t	ML52t - OK11(T)	[OS52t;] OS57t; OS60t; OS63t,66t; OS9; OS15,23,UKR2; OK4b(T); OS39; OK7(P)	OS49,56,UKR5	OS53t; OS55t; OS49t; OS50t	-	-	-	Qo4; Qo5; Qo6; Qo7; Qo8; Qo9; Qo10; Qo12; Qo13; Ro7; [Qo11;] ML53t; MD53t; MD50t; MD52t; ML55t; ML49t; MD49t; MD9b; MD15b; MP39; [ML52t]	Su91; Su93; Wu92; Xu91; MP87; MP88; MD83a; ML84a; MP86; MP68	Qo11	OK11(T)	60" [OK11(T)]	OS39	OS39 + 90"	OS39	OS39 + 90"	
557	OK6a(P)	Qo12-6.1	Qo12	So6 (PP S59)		Qo12 ◙ ◉ if So6 ●; Qo12 ◙ ¤ if So6 ◙ ○	MD53t ○		-	50		S53t-; S57t-; S60t-; S63t+; S66t-; S9b-; S9a-; S15b-; S15a-; S22-; S28b+; S28a+; S34-	S47+; S59+	S64t-; S65t+; ISK4+; S19-; S20+	S49-; S56b+		OS57t	MD53t - OK12(T)	[OS53t;] OS57t; OS60t; OS63t,66t; OS9; OS15,23,UKR2; OS12,22; OS28,35,UKR4; OS34; OK6a(P)	OS47,59	OS52t; OS55t; OS21; OK4b(T); OS39; OS49t; OS50t	-	-	-	Qo1; Qo2; Qo3; Qo4; Qo5; Qo6; Qo7; Qo8; Qo9; Qo10; Qo11; Qo13; Ro6; Ro7; [Qo12;] ML53t; ML52t; MD52t; ML55t; ML49t; MD49t; MD50t; MD9b; MD15b; MD21; ML21; MP12; MP34; MP39; [MD53t]	Su91; Su93; Wu92; Xu91; MP87; MP88; MD83a; ML84a; MP86; MP68	Qo12	OK12(T)	60" [OK12(T)]	OS34	OS34 + 90"	OS34	OS34 + 90"	
558	OK6a(P)	Qo12-6.2	Qo12	So6 (PP S56)		Qo12 ◙ ◉ if So6 ●; Qo12 ◙ ¤ if So6 ◙ ○	MD53t ○		-	50		S53t-; S57t-; S60t-; S63t+; S66t-; S9b-; S9a-; S15b-; S15a-; S22-; S28b+; S28a+; S34-	S47-; S56b-; S56a+	S64t-; S65t+; ISK4+; S19-; S20+	S63+; S67+; S68-		OS57t	MD53t - OK12(T)	[OS53t;] OS57t; OS60t; OS63t,66t; OS9; OS15,23,UKR2; OS12,22; OS28,35,UKR4; OS34; OK6a(P)	OS47,59; OS49,56,UKR5	OS52t; OS55t ;OS21; OK4b(T); OS39; OS49t; OS50t	-	-	-	Qo1; Qo2; Qo3; Qo4; Qo5; Qo6; Qo7; Qo8; Qo9; Qo10; Qo11; Qo13; Ro6; Ro7; [Qo12;] ML53t; ML52t; MD52t; ML55t; ML49t; MD49t; MD50t; MD9b; MD15b; MD21; ML21; MP12; MP34; MP39; [MD53t;] So7; MP49	Su91; Su93; Wu92; Xu91; MP87; MP88; MD83a; ML84a; MP86; MP68	Qo12	OK12(T)	60" [OK12(T)]	OS34	OS34 + 90"	OS34	OS34 + 90"	
559	OK7(P)	Qo12-7.1	Qo12	So7 (PP S59)		Qo12 ◙ ◉ if So7 ●; Qo12 ◙ ¤ if So7 ◙ ○	MD53t ○		3	35		S53t-; S57t-; S60t-; S63t+; S66t-; S9b-; S9a-; S15b-; S15a+; S23+; S39+	S49+; S59-	S64t-; S65t+; ISK4+; S12+; S22+; S28a+; S29a+	S63+; S68+		OS57t	MD53t - OK12(T)	[OS53t;] OS57t; OS60t; OS63t,66t; OS9; OS15,23,UKR2; OK4b(T); OS39; OK7(P)	OS49,56,UKR5; OS47,59	OS52t; OS55t; OS49t; OS50t	-	-	-	Qo4; Qo5; Qo6; Qo7; Qo8; Qo9; Qo10; Qo11; Qo13; Ro7; [Qo12;] ML53t; MD50t; ML52t; MD52t; ML55t; ML49t; MD49t; MD9b; MD15b; MP39; [MD53t;] So6; MP47	Su91; Su93; Wu92; Xu91; MP87; MP88; MD83a; ML84a; MP86; MP68	Qo12	OK12(T)	60" [OK12(T)]	OS39	OS39 + 90"	OS39	OS39 + 90"	
560	OK7(P)	Qo12-7.2	Qo12	So7 (PP S56)		Qo12 ◙ ◉ if So7 ●; Qo12 ◙ ¤ if So7 ◙ ○	MD53t ○		3	35		S53t-; S57t-; S60t-; S63t+; S66t-; S9b-; S9a-; S15b-; S15a+; S23+; S39+	S49-; S56b+; S56a+	S64t-; S65t+; ISK4+; S12+; S22+; S28a+; S29a+	S49-; S56b+; S63+		OS57t	MD53t - OK12(T)	[OS53t;] OS57t; OS60t; OS63t,66t; OS9; OS15,23,UKR2; OK4b(T); OS39; OK7(P)	OS49,56,UKR5	OS52t; OS55t; OS49t; OS50t	-	-	-	Qo4; Qo5; Qo6; Qo7; Qo8; Qo9; Qo10; Qo11; Qo13; Ro7; [Qo12;] ML53t; MD50t; ML52t; MD52t; ML55t; ML49t; MD49t; MD9b; MD15b; MP39; [MD53t]	Su91; Su93; Wu92; Xu91; MP87; MP88; MD83a; ML84a; MP86; MP68	Qo12	OK12(T)	60" [OK12(T)]	OS39	OS39 + 90"	OS39	OS39 + 90"	
561	OK6a(P)	Qo13-6.1	Qo13	So6 (PP S59)		Qo13 ◙ ◉ if So6 ●; Qo13 ◙ ¤ if So6 ◙ ○	ML53t ○		-	50		S53t+; S57t-; S60t-; S63t+; S66t-; S9b-; S9a-; S15b-; S15a-; S22-; S28b+; S28a+; S34-	S47+; S59+	S64t-; S65t+; ISK4+; S19-; S20+	S49-; S56b+		OS57t	ML53t - OK13(T)	[OS53t;] OS57t; OS60t; OS63t,66t; OS9; OS15,23,UKR2; OS12,22; OS28,35,UKR4; OS34; OK6a(P)	OS47,59	OS52t; OS55t; OS21; OK4b(T); OS39; OS49t; OS50t	-	-	-	Qo1; Qo2; Qo3; Qo4; Qo5; Qo6; Qo7; Qo8; Qo9; Qo10; Qo11; Qo12; Ro6; Ro7; [Qo13;] MD53t; ML52t; MD52t; ML55t; ML49t; MD49t; MD50t; MD9b; MD15b; MD21; ML21; MP12; MP34; MP39 [ML53t]	Su91; Su93; Wu92; Xu91; MP87; MP88; MD83a; ML84a; MP86; MP68	Qo13	OK13(T)	60" [OK13(T)]	OS34	OS34 + 90"	OS34	OS34 + 90"	
562	OK6a(P)	Qo13-6.2	Qo13	So6 (PP S56)		Qo13 ◙ ◉ if So6 ●; Qo13 ◙ ¤ if So6 ◙ ○	ML53t ○		-	50		S53t+; S57t-; S60t-; S63t+; S66t-; S9b-; S9a-; S15b-; S15a-; S22-; S28b+; S28a+; S34-	S47-; S56b-; S56a+	S64t-; S65t+; ISK4+; S19-; S20+	S63+; S67+; S68-		OS57t	ML53t - OK13(T)	[OS53t;] OS57t; OS60t; OS63t,66t; OS9; OS15,23,UKR2; OS12,22; OS28,35,UKR4; OS34; OK6a(P)	OS47,59; OS49,56,UKR5	OS52t; OS55t ;OS21; OK4b(T); OS39; OS49t; OS50t	-	-	-	Qo1; Qo2; Qo3; Qo4; Qo5; Qo6; Qo7; Qo8; Qo9; Qo10; Qo11; Qo12; Ro6; Ro7; [Qo13;] MD53t; ML52t; MD52t; ML55t; ML49t; MD49t; MD50t; MD9b; MD15b; MD21; ML21; MP12; MP34; MP39 [ML53t;] So7; MP49	Su91; Su93; Wu92; Xu91; MP87; MP88; MD83a; ML84a; MP86; MP68	Qo13	OK13(T)	60" [OK13(T)]	OS34	OS34 + 90"	OS34	OS34 + 90"	
563	OK7(P)	Qo13-7.1	Qo13	So7 (PP S59)		Qo13 ◙ ◉ if So7 ●; Qo13 ◙ ¤ if So7 ◙ ○	ML53t ○		3	35		S53t+; S57t-; S60t-; S63t+; S66t-; S9b-; S9a-; S15b-; S15a+; S23+; S39+	S49+; S59-	S64t-; S65t+; ISK4+; S12+; S22+; S28a+; S29a+	S63+; S68+		OS57t	ML53t - OK13(T)	[OS53t;] OS57t; OS60t; OS63t,66t; OS9; OS15,23,UKR2; OK4b(T); OS39; OK7(P)	OS49,56,UKR5; OS47,59	OS52t; OS55t; OS49t; OS50t	-	-	-	Qo4; Qo5; Qo6; Qo7; Qo8; Qo9; Qo10; Qo11; Qo12; Ro7; [Qo13;] MD50t; MD53t; ML52t; MD52t; ML55t; ML49t; MD49t; MD9b; MD15b; MP39; [ML53t;] So6; MP47	Su91; Su93; Wu92; Xu91; MP87; MP88; MD83a; ML84a; MP86; MP68	Qo13	OK13(T)	60" [OK13(T)]	OS39	OS39 + 90"	OS39	OS39 + 90"	
564	OK7(P)	Qo13-7.2	Qo13	So7 (PP S56)		Qo13 ◙ ◉ if So7 ●; Qo13 ◙ ¤ if So7 ◙ ○	ML53t ○		3	35		S53t+; S57t-; S60t-; S63t+; S66t-; S9b-; S9a-; S15b-; S15a+; S23+; S39+	S49-; S56b+; S56a+	S64t-; S65t+; ISK4+; S12+; S22+; S28a+; S29a+	S49-; S56b+; S63+		OS57t	ML53t - OK13(T)	[OS53t;] OS57t; OS60t; OS63t,66t; OS9; OS15,23,UKR2; OK4b(T); OS39; OK7(P)	OS49,56,UKR5	OS52t; OS55t; OS49t; OS50t	-	-	-	Qo4; Qo5; Qo6; Qo7; Qo8; Qo9; Qo10; Qo11; Qo12; Ro7; [Qo13;] MD50t; MD53t; ML52t; MD52t; ML55t; ML49t; MD49t; MD9b; MD15b; MP39; [ML53t]	Su91; Su93; Wu92; Xu91; MP87; MP88; MD83a; ML84a; MP86; MP68	Qo13	OK13(T)	60" [OK13(T)]	OS39	OS39 + 90"	OS39	OS39 + 90"	

Пројектант / Designer: Институт Михајло Пупин доо, Волгина 15, 11000 Београд, www.pupin.rs

Инвеститор / Investor: Инфраструктура железнице Србије а.д., Немањина 6, 11000 Београд, www.infrazs.rs

Извођач / Contractor: Конзорцијум / Joint Venture: China Railway International Co., Ltd. Serbia Ogranak Beograd, Rajka Mitića 8, 11000 Beograd; China Communication Construction Co.Ltd. Serbia Ogranak Beograd-Savski Venac, Paje Adamova 2, 11000 Beograd

Подизвођач / Subcontractor: CRSC International Co., LTD. Ogranak Beograd, Omladinskih brigada 21, 11070 Novi Beograd

Објекат / Project: Пруга Београд - Суботица - државна граница (Келебија), ДЕОНИЦА ПРУГЕ НОВИ САД - СУБОТИЦА - ДРЖАВНА ГРАНИЦА (КЕЛЕБИЈА), у Новом Саду, Кисачу, Степановићеву, Змајеву, Врбасу, Ловћенцу, Малом Иђошу, Бачкој Тополи, Жеднику, Наумовићеву и Суботици, у катастарским општинама наведеним на насловној страни техничке документације и на катастарским парцелама према списку приложеном у Главној свесци /

Belgrade - Subotica - State border (Kelebija) railway line, SECTION NOVI SAD - SUBOTICA STATE BORDER (KELEBIJA), at Novi Sad, Kisač, Stepanovićevo, Zmajevo, Vrbas, Lovćenac, Mali Idjoš, Bačka Topola, Ždenik, Naumovićevo and Subotica, in cadastral municipalities listed on the cover page of this Design, on cadastral plots listed in General Volume

Врста техничке документације / Technical documentation type: ПИО/ABD Пројекат изведеног објекта / As-built Design

Ознака и назив дела Пројекта / Designation and name of the part of design: 5/1.23 Осигурање железничке станице Суботица / Signalling/interlocking systems in Subotica railway station

Назив цртежа / Drawing name: Табела зависности / Table of dependencies

Одговорни пројектант / Responsible designer: Ђорђе Максимовић, дипл.инж.ел. Број лиценце / License number: 353 P422 17

Сарадници / Associates: Владимир Бошковић, инж.маш.; Марко Ралић, дипл.ел.инж.

Број Пројекта / Design number: TC.700.255-5/1.23 | Датум / Date: Септембар / September 2024. | Размера / Scale: - | Број цртежа / Drawing number: TS.700.255-5/1.23-C02

1	2	3	4			5				6	7	8	9	10		11	12		13	14	15		16	17	18		19	20	21	22	23	24		25
											УСЛОВИ ЗА ПОСТАВЉАЊЕ И ОДРЖАВАЊЕ ПУТА ВОЖЊЕ																УСЛОВИ ЗА ПОТПУНО РАЗРЕШЕЊЕ ПУТА ВОЖЊЕ							
Р. бр. вожње	ГЛАВНЕ СМЕР ВОЖЊЕ	ОЗНАКА ВОЖЊЕ	КОМАНДЕ ЗА ПУТЕВЕ ВОЖЊЕ СА ЕЛЕКТРОНСКЕ ПОСТАВНИЦЕ (тастатура или миш)			ПОЈАМ НА СИГНАЛУ	ГРАНИЧНИ КОЛОС. И МАНЕВАРСКИ СИГНАЛИ У ПУТУ ВОЖЊЕ	ПОКАЗИВАЧ ПРАВЦА	ПОКАЗИВАЧ БРЗИНЕ	ДОПУШТЕНА БРЗИНА (km/h)	ДОДАТНИ УСЛОВИ	СКРЕТНИЦЕ У ПУТУ ВОЖЊЕ	СКРЕТНИЦЕ У ПУТУ ПРЕТРЧАВАЊА	СКРЕТНИЦЕ У БОЧНОЈ ЗАШТИТИ		ЗАВИСНОСТ СА ПП	ОДСЕК ЗА ОБАРАЊЕ СИГНАЛА		ОДСЕЦИ У ПУТУ ВОЖЊЕ	ОДСЕЦИ У ПУТУ ПРЕТРЧАВ.	ОДСЕЦИ У БОЧНОЈ ЗАШТИТИ		АПБ ИЛИ МЕЂУСТАНИЧ. ОДСЕК	СМЕР ПРИВОЛЕ	СИГНАЛИ ЧИЈИ СЕ ПОЈАМ МОРА КОНТРОЛИСАТИ:		ПРИНУДНО РАЗРЕШЕЊЕ			ВОЗНО РАЗРЕШЕЊЕ - ОДСЕК КОЈИ РАЗРЕШАВА				РАЗРЕШЕЊЕ ЗАВИСНОСТИ СА ПП
			старт	циљ	РИЗИЧНА ФУНКЦИЈА									пута вожње	пута претрч.		стартни сигнал (заузимањем одсека)	међусигнал (ослобађањем одсека)			пута вожње	пута претрч.			ДА БУДЕ "СТОЈ"	ДА НЕ БУДЕ ТАМАН	СИГНАЛ МОРА БИТИ НА СТОЈ	БЕЗ ВРЕМ. КАШЊЕЊА	ВРЕМЕ КАШЊЕЊА	У ПУТУ ВОЖЊЕ	У ПУТУ ПРЕТРЧАВАЊА	У БОЧНОЈ ЗАШТИТИ пута вожње	пута претрч.	

* КОЛОНА 4: Додатна опција (подмени) старта пута вожње из разлога разликовања пута вожње.

** trackONA 4: Додатна опција подменија циља пута вожње из разлога разликовања пута претрчавања.

* COLUMN 4: Additional option (in submenu) of start of the route for the reason of making difference between similar routes.

** COLUMN 4: Additional option (in submenu) of end of the route for the reason of making difference between overlaps.

☐ КОЛОНА 13, КОЛОНА 18: уоквирени су елементи које није могуће трајно контролисати или их је потребно проверити у тренутку постављања пута вожње.

☐ COLUMNS 13,18: elements that can't be permanently controlled, but should be checked before setting the route

☐ This symbol means the elements that can not be permanently controlled, but should be checked before setting the route or give the proceed aspect

1	2		3	4			5				6	7	8	9	10		11	12		13	14	15		16	17	18		19	20	21	22	23	24		25
												CONDITIONS FOR SETTING AND LOCKING OF THE TRAFFIC ROUTE																CONDITIONS FOR ROUTE RELEASE, OR PART OF THE ROUTE							
Nr. of route		ROUTE DIRECTION	ROUTE LABEL	TRAIN ROUTE COMMANDS FROM HMI: START	END	RISKY FUNCTION	SIGNAL ASPECT	TRACK LIMIT AND SHUNTING SIGNALS IN TRAIN ROUTE	ROUTE INDICATOR	SPEED INDICATOR	ALLOWED SPEED (km/h)	ADDITIONAL CONDITIONS	POINTS AND DERAILERS IN THE ROUTE	POINTS AND DERAILERS IN THE OVERLAP	POINTS AND DERAILERS IN FLANK PROTECTION: OF ROUTE	OF OVERLAP	LEVEL CROSS. DEPENDENCY	SECTIONS FOR SIGNAL RELEASE: START SIGNAL (OCCUPIED THE TARGET SECTION)	INTERMEDIATE SIGNAL (CLEAR THE TARGET SECTION)	SECTIONS IN THE ROUTE	SECTIONS IN THE OVERLAP	SECTIONS IN THE FLANK PROTECTION: OF ROUTE	OF OVERLAP	AB OR INTERSTATION SECTION	CONSENT DIRECTION	SIGNALS TO BE CONTROLLED: ON "STOP"	NOT TO BE DARK	FORCED RELEASE: SIGNAL MUST BE ON STOP	WITHOUT DELAY WHEN SECTION IS FREE	DELAY TIME WHEN SECTION IS OCCUPIED	RELEASE BY TRAIN - CORRESPONDING SECTIONS: IN THE ROUTE	IN THE OVERLAP	IN THE FLANK PROTECTION: OF ROUTE	OF OVERLAP	RELEASE OF LEV.CROSS. DEPENDENCY
565	HOME ROUTES (passanger - freight station)	OK1(P)	PQ2-1	Qu92	So1		Qu92 ● When the train occupied: ⦿ OKDa; OS9t	MP11 ○		-	10		S2+; S4+; S7+; S11-; S17-; S24+	-	ISK1+; S6+; ISK5+; S25-	-		OKDb	MP11 - OKDc	-	-	OKLb; OS1; OS3; OS5; OKLc; OS14	-	-	-	Qu94; Ro2; Ro1; Qu92; MP1; MP7; MD17; ML14; MP24	Su91; Su93; MP87; MP88; ML65; MP66	Qu92	If call-on was set directly	180" if call-on is tranfered from train route	OS24	-	OS24	-	
566		OK2a(P)	PQ2-2	Qu92	So2		Qu92 ● When the train occupied: ⦿ OKDa; OS9t	MP11 ○		-	10		S2+; S4+; S7+; S11+; S14+	-	S1+; S6+; S5+ S17+; S25-	-		OKDb	MP11 - OKDc	-	-	-	-	-	-	Ro2; Qu92; MP7; ML14	Su93; Su91; MP87; MP88; ML65	Qu92	If call-on was set directly	180" if call-on is tranfered from train route	OS14	-	OS14	-	
567		OK3(P) (4-6)	PQ2-3.1	Qu92	So3		Qu92 ● When the train occupied: ⦿ OKDa; OS9t	MP10 ○		-	10		S2+; S4-; S6-; S10+; S13+; S25-	-	S1+; S7-; S16-; S30b+; S29b+; S14+	-		OKDb	MP10 - OKSc	-	-	OKSb	-	-	-	Qu96; Ro3; Qu92; ML6; MP6; MP25	Su91; Su93; Wu92; Xu91; MP87; MP88; MD83a; ML84a; MP86	Qu92	If call-on was set directly	180" if call-on is tranfered from train route	OS25	-	OS25	-	
568		OK3(P) (14-25)	PQ2-3.2	Qu92	So3		Qu92 ● When the train occupied: ⦿ OKDa; OS9t	MP11 ○		-	10		S2+; S4+; S7+; S11+; S14-; S25+	-	S1+; S6+; S5+; S17+; S13-	-		OKDb	MP11 - OKDc	-	-	-	-	-	-	Ro2; Ro3; Qu92; MP7; ML14; MP25	Su91; Su93; Wu92; Xu91; MP87; MP88; MD83a; ML84a; MP86	Qu92	If call-on was set directly	180" if call-on is tranfered from train route	OS25	-	OS25	-	
569		OK4(P) (10-16)	PQ2-4.1	Qu92	So4		Qu92 ● When the train occupied: ⦿ OKDa; OS9t	MP10 ○		-	10		S2+; S4-; S6-; S10-; S16+; S19-; S30b+; S30a+	-	S1+; S7-; S25+; S34-; S35+	-		OKDb	MP10 - OKSc	-	-	OKSb; OKHb; OS13	-	-	-	Qu96; Qu98; Ro4; Ro5; Qu92; ML6; ML16; MP6; MD30a; ML30a	Su91; Su93; Wu92; Xu91; MP87; MP88; MD83a; ML84a; MP86	Qu92	If call-on was set directly	180" if call-on is tranfered from train route	OS20,30	-	OS20,30	-	
570		OK4(P) (13-20)	PQ2-4.2	Qu92	So4		Qu92 ● When the train occupied: ⦿ OKDa; OS9t	MP10 ○		-	10		S2+; S4-; S6-; S10+; S13-; S20+; S30b-; S30a+	-	S1+; S7-; S16-; S25+; S19+; S29b+	-		OKDb	MP10 - OKSc	-	-	OKSb	-	-	-	Qu96; Ro4; Ro5; Qu92; ML6; MP6; MD30a; ML30a	Su91; Su93; Wu92; Xu91; MP87; MP88; MD83a; ML84a; MP86	Qu92	If call-on was set directly	180" if call-on is tranfered from train route	OS20,30	-	OS20,30	-	
571		OK5(P) (10-16)	PQ2-5.1	Qu92	So5		Qu92 ● When the train occupied: ⦿ OKDa; OS9t	MP10 ○		-	10		S2+; S4-; S6-; S10-; S16+; S19-; S30b+; S30a-	-	S1+; S7-; S25+; S34-; S35+	-		OKDb	MP10 - OKSc	-	-	OKSb; OKHb; OS13	-	-	-	Qu96; Qu98; Ro4; Ro5; Qu92; ML6; ML16; MP6; MD30a; ML30a	Su91; Su93; Wu92; Xu91; MP87; MP88; MD83a; ML84a; MP86	Qu92	If call-on was set directly	180" if call-on is tranfered from train route	OS20,30	-	OS20,30	-	
572		OK5(P) (13-20)	PQ2-5.2	Qu92	So5		Qu92 ● When the train occupied: ⦿ OKDa; OS9t	MP10 ○		-	10		S2+; S4-; S6-; S10+; S13-; S20+; S30b-; S30a-	-	S1+; S7-; S16-; S25+; S19+; S29b+	-		OKDb	MP10 - OKSc	-	-	OKSb	-	-	-	Qu96; Ro4; Ro5; Qu92; ML6; MP6; MD30a; ML30a	Su91; Su93; Wu92; Xu91; MP87; MP88; MD83a; ML84a; MP86	Qu92	If call-on was set directly	180" if call-on is tranfered from train route	OS20,30	-	OS20,30	-	
573		OK6a(P)	PQ2-6	Qu92	So6		Qu92 ● When the train occupied: ⦿ OKDa; OS9t	MP10 ○		-	10		S2+; S4-; S6-; S10-; S16+; S19+; S29b+; S29a+; S34+	-	S1+; S7-; S25+; S28a-; S35+	-		OKDb	MP10 - OKSc	-	-	OKSb; OKHb; OS13; OS20,30	-	-	-	Qu96; Qu98; Ro6; Ro5; Ro4; Qu92; ML6; ML16; MP6; MP34; ML30a; MD30a	Su91; Su93; Wu92; Xu91; MP87; MP88; MD83a; ML84a; MP86; MP68; MP63	Qu92	If call-on was set directly	180" if call-on is tranfered from train route	OS34	-	OS34	-	
574		OK7(P)	PQ2-7	Qu92	So7		Qu92 ● When the train occupied: ⦿ OKDa; OS9t	MP10 ○		-	10		S2+; S4-; S6-; S10-; S16+; S19+; S29b+; S29a-; S35-; S39-	-	S1+; S7-; S25+; S9a+	-		OKDb	MP10 - OKSc	-	-	OKSb; OKHb; OS13; OS15,23,UKR2; OS12,22; OS21; OK4b(T); OS20,30; OS34	-	-	-	Qu96; Qu98; Qo1; Qo2; Qo3; Qo4; Ro7; Ro6; Ro5; Ro4; Qu92; ML6; ML16; MP6; MD21; ML21; MP12; MD15b; ML30a; MD30a; MP34; MP39	Su91; Su93; Wu92; Xu91; MP87; MP88; MD83a; ML84a; MP86; MP68; MP63	Qu92	If call-on was set directly	180" if call-on is tranfered from train route	OS39	-	OS39	-	
575		OK1(P)	PQ4-1	Qu94	So1		Qu94 ● When the train occupied: ⦿ OKLa; OS5t	MP1 ○ MD17 ○		-	10		S1+; S3+; S5+; S17+; S24+	-	S2+; ISK1+; S7+; S11+; ISK5+	-		OKLb	MP1 - OKLb; MD17 - OKLc	-	-	-	-	-	-	Ro1; Qu94; MP24	Su91; Su93; MP87; MP88; ML65; MP66	Qu94	If call-on was set directly	180" if call-on is tranfered from train route	OS24	-	OS24	-	
576		OK2a(P) (1-2)	PQ4-2.1	Qu94	So2		Qu94 ● When the train occupied: ⦿ OKLa; OS5t	MP1 ○ MP11 ○		-	10		S1-; S2-; S4+; S7+; S11+; S14+	-	S3-; S6+; S5+; S17+; S25-	-		OKLb	MP1 - OKLb; MP11 - OKDc	-	-	OKDb	-	-	-	Qu92; Ro2; Qu94; MP7; ML14	Su91; Su93; MP87; MP88; ML65	Qu94	If call-on was set directly	180" if call-on is tranfered from train route	OS14	-	OS14	-	
577		OK2a(P) (5-7)	PQ4-2.2	Qu94	So2		Qu94 ● When the train occupied: ⦿ OKLa; OS5t	MP1 ○ MP11 ○		-	10		S1+; S3+; S5-; S7-; S11+; S14+	-	S2+; ISK1+; S4-; S24-; S25-	-		OKLb	MP1 - OKLb; MP11 - OKDc	-	-	OKLc; OS17	-	-	-	Ro2; Qu94; MP7; ML14	Su91; Su93; MP87; MP88; ML65	Qu94	If call-on was set directly	180" if call-on is tranfered from train route	OS14	-	OS14	-	
578		OK3(P) (1-2-14)	PQ4-3.1	Qu94	So3		Qu94 ● When the train occupied: ⦿ OKLa; OS5t	MP1 ○ MP11 ○		-	10		S1-; S2-; S4+; S7+; S11+; S14-; S25+	-	S3-; S6+; S5+; S17+; S13-	-		OKLb	MP1 - OKLb; MP11 - OKDc	-	-	OKDb	-	-	-	Qu92; Ro2; Ro3; Qu94; MP7; ML14; MP25	Su91; Su93; Wu92; Xu91; MP87; MP88; MD83a; ML84a; MP86	Qu94	If call-on was set directly	180" if call-on is tranfered from train route	OS25	-	OS25	-	
579		OK3(P) (5-7-14)	PQ4-3.2	Qu94	So3		Qu94 ● When the train occupied: ⦿ OKLa; OS5t	MP1 ○ MP11 ○		-	10		S1+; S3+; S5-; S7-; S11+; S14-; S25+	-	S2+; ISK1+; S4-; S24-; S13-	-		OKLb	MP1 - OKLb; MP11 - OKDc	-	-	OKLc; OS17	-	-	-	Ro2; Ro3; Qu94; MP7; ML14; MP25	Su91; Su93; Wu92; Xu91; MP87; MP88; MD83a; ML84a; MP86	Qu94	If call-on was set directly	180" if call-on is tranfered from train route	OS25	-	OS25	-	
580		OK3(P) (13)	PQ4-3.3	Qu94	So3		Qu94 ● When the train occupied: ⦿ OKLa; OS5t	MP1 ○ MP10 ○		-	10		S1-; S2-; S4-; S6-; S10+; S13+; S25-	-	S3-; S7-; S16-; S30b+; S29b+; S14+	-		OKLb	MP1 - OKLb; MP10 - OKSc	-	-	OKDb; OKSb	-	-	-	Qu92; Qu96; Ro3; Qu94; ML6; MP6; MP25	Su91; Su93; Wu92; Xu91; MP87; MP88; MD83a; ML84a; MP86	Qu94	If call-on was set directly	180" if call-on is tranfered from train route	OS25	-	OS25	-	

Лист: 33 од 50
Sheet: 33 of 50

Пројектант / Designer:
Институт Михајло Пупин доо
Волгина 15, 11000 Београд
www.pupin.rs

Инвеститор / Investor:
Инфраструктура железнице Србије а.д.
Немањина 6, 11000 Београд
www.infrazs.rs

Извођач / Contractor: Конзорцијум / Joint Venture:
China Railway International Co., Ltd.
Serbia Ogranak Beograd
Rajka Mitića 8, 11000 Beograd
China Communication Construction Co.Ltd.
Serbia Ogranak Beograd-Savski Venac
Paje Adamova 2, 11000 Beograd

Подизвођач / Subcontractor:
CRSC International Co., LTD.
Ogranak Beograd,
Omladinskih brigada 21, 11070 Novi Beograd

Објекат / Project:
Пруга Београд - Суботица - државна граница (Келебија), ДЕОНИЦА ПРУГЕ НОВИ САД - СУБОТИЦА - ДРЖАВНА ГРАНИЦА (КЕЛЕБИЈА), у Новом Саду, Кисачу, Степановићеву, Змајеву, Врбасу, Ловћенцу, Малом Иђошу, Бачкој Тополи, Жеднику, Наумовићеву и Суботици, у катастарским општинама наведеним на насловној страни техничке документације и на катастарским парцелама према списку приложеном у Главној свесци /

Belgrade - Subotica - State border (Kelebija) railway line, SECTION NOVI SAD - SUBOTICA STATE BORDER (KELEBIJA), at Novi Sad, Kisač, Stepanovićevo, Zmajevo, Vrbas, Lovćenac, Mali Idjoš, Bačka Topola, Žednik, Naumovićevo and Subotica, in cadastral municipalities listed on the cover page of this Design, on cadastral plots listed in General Volume

Врста техничке документације / Technical documentation type:
ПИО/ABD Пројекат изведеног објекта / As-built Design

Ознака и назив дела Пројекта / Designation and name of the part of design:
5/1.23 Осигурање железничке станице Суботица / Signalling/interlocking systems in Subotica railway station

Назив цртежа / Drawing name:
Табела зависности / Table of dependencies

Одговорни пројектант / Responsible designer:
Ђорђе Максимовић, дипл.инж.ел.
Број лиценце / License number: 353 P422 17

Сарадници / Associates:
Владимир Бошковић, инж.маш.
Марко Ралић, дипл.ел.инж.

Број Пројекта / Design number: TC.700.255-5/1.23
Датум / Date: Септембар / September 2024.
Размера / Scale: -
Број цртежа / Drawing number: TS.700.255-5/1.23-C02

1	2	3	4			5				6	7	8	9	10		11	12		13	14	15		16	17	18		19	20	21	22	23	24		25
											УСЛОВИ ЗА ПОСТАВЉАЊЕ И ОДРЖАВАЊЕ ПУТА ВОЖЊЕ																УСЛОВИ ЗА ПОТПУНО РАЗРЕШЕЊЕ ПУТА ВОЖЊЕ							
Р. бр. вожње	ГЛАВНЕ СМЕР ВОЖЊЕ	ОЗНАКА ВОЖЊЕ	КОМАНДЕ ЗА ПУТЕВЕ ВОЖЊЕ СА ЕЛЕКТРОНСКЕ ПОСТАВНИЦЕ (тастатура или миш) старт	циљ	РИЗИЧНА ФУНКЦИЈА	ПОЈАМ НА СИГНАЛУ	ГРАНИЧНИ КОЛОС. И МАНЕВАРСКИ СИГНАЛИ У ПУТУ ВОЖЊЕ	ПОКАЗИВАЧ ПРАВЦА	ПОКАЗИВАЧ БРЗИНЕ	ДОПУШТЕНА БРЗИНА (km/h)	ДОДАТНИ УСЛОВИ	СКРЕТНИЦЕ У ПУТУ ВОЖЊЕ	СКРЕТНИЦЕ У ПУТУ ПРЕТРЧАВАЊА	СКРЕТНИЦЕ У БОЧНОЈ ЗАШТИТИ пута вожње	пута претрч.	ЗАВИСНОСТ СА ПП	ОДСЕК ЗА ОБАРАЊЕ СИГНАЛА стартни сигнал (заузимањем одсека)	међусигнал (ослобађањем одсека)	ОДСЕЦИ У ПУТУ ВОЖЊЕ	ОДСЕЦИ У ПУТУ ПРЕТРЧАВ.	ОДСЕЦИ У БОЧНОЈ ЗАШТИТИ пута вожње	пута претрч.	АПБ ИЛИ МЕЂУСТАНИЧ. ОДСЕК	СМЕР ПРИВОЛЕ	СИГНАЛИ ЧИЈИ СЕ ПОЈАМ МОРА КОНТРОЛИСАТИ: ДА БУДЕ "СТОЈ"	ДА НЕ БУДЕ ТАМАН	ПРИНУДНО РАЗРЕШЕЊЕ СИГНАЛ МОРА БИТИ НА СТОЈ	БЕЗ ВРЕМ. КАШЊЕЊА	ВРЕМЕ КАШЊЕЊА	ВОЗНО РАЗРЕШЕЊЕ - ОДСЕК КОЈИ РАЗРЕШАВА У ПУТУ ВОЖЊЕ	У ПУТУ ПРЕТРЧАВАЊА	У БОЧНОЈ ЗАШТИТИ пута вожње	пута претрч.	РАЗРЕШЕЊЕ ЗАВИСНОСТИ СА ПП

* КОЛОНА 4: Додатна опција (подмени) старта пута вожње из разлога разликовања пута вожње.
** trackONA 4: Додатна опција подменија циља пута вожње из разлога разликовања пута претрчавања.
* COLUMN 4: Additional option (in submenu) of start of the route for the reason of making difference between similar routes.
** COLUMN 4: Additional option (in submenu) of end of the route for the reason of making difference between overlaps.

☐ КОЛОНА 13, КОЛОНА 18: уоквирени су елементи које није могуће трајно контролисати или их је потребно проверити у тренутку постављања пута вожње.

☐ COLUMNS 13,18: elements that can't be permanently controlled, but should be checked before setting the route

1	2	3	4			5				6	7	8	9	10		11	12		13	14	15		16	17	18		19	20	21	22	23	24		25
											CONDITIONS FOR SETTING AND LOCKING OF THE TRAFFIC ROUTE																CONDITIONS FOR ROUTE RELEASE, OR PART OF THE ROUTE							
Nr. of route	ROUTE DIRECTION	ROUTE LABEL	TRAIN ROUTE COMMANDS FROM HMI START	END	RISKY FUNCTION	SIGNAL ASPECT	TRACK LIMIT AND SHUNTING SIGNALS IN TRAIN ROUTE	ROUTE INDICATOR	SPEED INDICATOR	ALLOWED SPEED (km/h)	ADDITIONAL CONDITIONS	POINTS AND DERAILERS IN THE ROUTE	POINTS AND DERAILERS IN THE OVERLAP	POINTS AND DERAILERS IN FLANK PROTECTION OF ROUTE	OF OVERLAP	LEVEL CROSS. DEPENDENCY	SECTIONS FOR SIGNAL RELEASE START SIGNAL (OCCUPIED THE TARGET SECTION)	INTERMEDIATE SIGNAL (CLEAR THE TARGET SECTION)	SECTIONS IN THE ROUTE	SECTIONS IN THE OVERLAP	SECTIONS IN THE FLANK PROTECTION OF ROUTE	OF OVERLAP	AB OR INTERSTATION SECTION	CONSENT DIRECTION	SIGNALS TO BE CONTROLLED ON "STOP"	NOT TO BE DARK	FORCED RELEASE SIGNAL MUST BE ON STOP	WITHOUT DELAY WHEN SECTION IS FREE	DELAY TIME WHEN SECTION IS OCCUPIED	RELEASE BY TRAIN - CORRESPONDING SECTIONS IN THE ROUTE	IN THE OVERLAP	IN THE FLANK PROTECTION OF ROUTE	OF OVERLAP	RELEASE OF LEV.CROSS. DEPENDENCY

☐ This symbol means the elements that can not be permanently controlled, but should be checked before setting the route or give the proceed aspect

HOME ROUTES (passanger - freight station)

Nr. of route	Route direction	Route label	Start	End	Risky function	Signal aspect	Track limit and shunting signals	Route indicator	Speed indicator	Allowed speed	Additional conditions	Points in route	Points in overlap	Flank protection of route	Flank protection of overlap	Level cross. dependency	Start signal	Intermediate signal	Sections in the route	Sections in the overlap	Flank sections of route	Flank sections of overlap	AB or interstation section	Consent direction	On "STOP"	Not to be dark	Signal must be on stop	Without delay	Delay time	In the route	In the overlap	Flank of route	Flank of overlap	Release of lev.cross.
581	OK4(P) (20)	PQ4-4.1	Qu94	So4		Qu94 ● When the train occupied: ☒ OKLa; OS5t	MP1 ○ MP10 ○		-	10		S1-; S2-; S4-; S6-; S10+; S13-; S20+; S30b-; S30a+	-	S3-; S7-; S16-; S25+; S19+; S29b+	-		OKLb	MP1 - OKLb; MP10 - OKsc	-	-	OKDb; OKSb	-	-	-	Qu92; Qu96; Ro5; Ro4; [Qu94;] ML6; MP6; MD30a; ML30a	Su91; Su93; Wu92; Xu91; MP87; MP88; MD83a; ML84a; MP86	Qu94	If call-on was set directly	180" if call-on is tranfered from train route	OS20,30	-	OS20,30	-	
582	OK4(P) (19)	PQ4-4.2	Qu94	So4		Qu94 ● When the train occupied: ☒ OKLa; OS5t	MP1 ○ MP10 ○		-	10		S1-; S2-; S4-; S6-; S10-; S16+; S19-; S30b+; S30a+	-	S3-; S7-; S25+; S34-; S35+	-		OKLb	MP1 - OKLb; MP10 - OKSc	-	-	OKDb; OKSb; OKHb; OS13	-	-	-	Qu92; Qu96; Qu98; Ro5; Ro4; [Qu94;] ML6; MP6; ML16; MD30a; ML30a	Su91; Su93; Wu92; Xu91; MP87; MP88; MD83a; ML84a; MP86	Qu94	If call-on was set directly	180" if call-on is tranfered from train route	OS20,30	-	OS20,30	-	
583	OK5(P) (20)	PQ4-5.1	Qu94	So5		Qu94 ● When the train occupied: ☒ OKLa; OS5t	MP1 ○ MP10 ○		-	10		S1-; S2-; S4-; S6-; S10+; S13-; S20+; S30b-; S30a-	-	S3-; S7-; S16-; S25+; S19+; S29b+	-		OKLb	MP1 - OKLb; MP10 - OKSc	-	-	OKDb; OKSb	-	-	-	Qu92; Qu96; Ro4; Ro5; [Qu94;] ML6; MP6; MD30a; ML30a	Su91; Su93; Wu92; Xu91; MP87; MP88; MD83a; ML84a; MP86	Qu94	If call-on was set directly	180" if call-on is tranfered from train route	OS20,30	-	OS20,30	-	
584	OK5(P) (19)	PQ4-5.2	Qu94	So5		Qu94 ● When the train occupied: ☒ OKLa; OS5t	MP1 ○ MP10 ○		-	10		S1-; S2-; S4-; S6-; S10-; S16+; S19-; S30b+; S30a-	-	S3-; S7-; S25+; S34-; S35+	-		OKLb	MP1 - OKLb MP10 - OKSc	-	-	OKDb; OKSb; OKHb; OS13	-	-	-	Qu92; Qu96; Qu98; Ro4; Ro5; [Qu94;] ML6; MP6; ML16; MD30a; ML30a	Su91; Su93; Wu92; Xu91; MP87; MP88; MD83a; ML84a; MP86	Qu94	If call-on was set directly	180" if call-on is tranfered from train route	OS20,30	-	OS20,30	-	
585	OK6a(P)	PQ4-6	Qu94	So6		Qu94 ● When the train occupied: ☒ OKLa; OS5t	MP1 ○ MP10 ○		-	10		S1-; S2-; S4-; S6-; S10-; S16+; S19+; S29b+; S29a+; S34+	-	S3-; S7-; S25+; S28a-; S35+	-		OKLb	MP1 - OKLb; MP10 - OKSc	-	-	OKDb; OKSb; OKHb; OS13; OS20,30	-	-	-	Qu92; Qu96; Qu98; Ro4; Ro5; Ro6; [Qu94;] ML6; MP6; ML16; ML30a; MD30a; MP34	Su91; Su93; Wu92; Xu91; MP87; MP88; MD83a; ML84a; MP86; MP68; MP63	Qu94	If call-on was set directly	180" if call-on is tranfered from train route	OS34	-	OS34	-	
586	OK7(P)	PQ4-7	Qu94	So7		Qu94 ● When the train occupied: ☒ OKLa; OS5t	MP1 ○ MP10 ○		-	10		S1-; S2-; S4-; S6-; S10-; S16+; S19+; S29b+; S29a-; S35-; S39-	-	S3-; S7-; S25+; S9a+	-		OKLb	MP1 - OKLb; MP10 - OKSc	-	-	OKDb; OKSb; OKHb; OS13; OS15,23,UKR2; OS12,22; OS21; OK4b(T); OS20,30; OS34	-	-	-	Qu92; Qu96; Qu98; Qo1; Qo2; Qo3; Qo4; R04; Ro5; Ro6; Ro7; [Qu94;] ML6; MP6; ML16; MD21; ML21; MP12; MD15b; ML30a; MD30a; MP34; MP39	Su91; Su93; Wu92; Xu91; MP87; MP88; MD83a; ML84a; MP86; MP68; MP63	Qu94	If call-on was set directly	180" if call-on is tranfered from train route	OS39	-	OS39	-	
587	OK3(P)	PQ6-3	Qu96	So3		Qu96 ● When the train occupied: ☒ OKSa; OS13t	ML6 ○ MP10 ○		-	10		S6+; S10+; S13+; S25-	-	S4+; S16-; S30b+; S29b+; S14+	-		OKSb	ML6 - OKSb; MP10 - OKSc	-	-	-	-	-	-	Ro3; [Qu96;] MP6; MP25	Su91; Su93; Wu92; Xu91; MP87; MP88; MD83a; ML84a; MP86	Qu96	If call-on was set directly	180" if call-on is tranfered from train route	OS25	-	OS25	-	
588	OK4(P) (20)	PQ6-4.1	Qu96	So4		Qu96 ● When the train occupied: ☒ OKSa; OS13t	ML6 ○ MP10 ○		-	10		S6+; S10+; S13-; S20+; S30b-; S30a+	-	S4+; S16-; S25+; S19+; S29b+	-		OKSb	ML6 - OKSb; MP10 - OKSc	-	-	-	-	-	-	Ro5; Ro4; [Qu96;] MP6; MD30a; ML30a	Su91; Su93; Wu92; Xu91; MP87; MP88; MD83a; ML84a; MP86	Qu96	If call-on was set directly	180" if call-on is tranfered from train route	OS20,30	-	OS20,30	-	
589	OK4(P) (19)	PQ6-4.2	Qu96	So4		Qu96 ● When the train occupied: ☒ OKSa; OS13t	ML6 ○ MP10 ○		-	10		S6+; S10-; S16+; S19-; S30b+; S30a+	-	S4+; S25+; S35+; S34-	-		OKSb	ML6 - OKSb; MP10 - OKSc	-	-	OKHb; OS13	-	-	-	Qu98; Rp5; Ro4; [Qu96;] MP6; ML16; MD30a; ML30a	Su91; Su93; Wu92; Xu91; MP87; MP88; MD83a; ML84a; MP86	Qu96	If call-on was set directly	180" if call-on is tranfered from train route	OS20,30	-	OS20,30	-	
590	OK5(P) (20)	PQ6-5.1	Qu96	So5		Qu96 ● When the train occupied: ☒ OKSa; OS13t	ML6 ○ MP10 ○		-	10		S6+; S10+; S13-; S20+; S30b-; S30a-	-	S4+; S16-; S25+; S19+; S29b+	-		OKSb	ML6 - OKSb; MP10 - OKSc	-	-	-	-	-	-	Ro4; Ro5; [Qu96;] MP6; ML30a; MD30a	Su91; Su93; Wu92; Xu91; MP87; MP88; MD83a; ML84a; MP86	Qu96	If call-on was set directly	180" if call-on is tranfered from train route	OS20,30	-	OS20,30	-	
591	OK5(P) (19)	PQ6-5.2	Qu96	So5		Qu96 ● When the train occupied: ☒ OKSa; OS13t	ML6 ○ MP10 ○		-	10		S6+; S10-; S16+; S19-; S30b+; S30a-	-	S4+; S25+; S35+; S34-	-		OKSb	ML6 - OKSb; MP10 - OKSc	-	-	OKHb; OS13	-	-	-	Qu98; Rp4; Ro5; [Qu96;] MP6; ML16; ML30a; MD30a	Su91; Su93; Wu92; Xu91; MP87; MP88; MD83a; ML84a; MP86	Qu96	If call-on was set directly	180" if call-on is tranfered from train route	OS20,30	-	OS20,30	-	
592	OK6a(P)	PQ6-6	Qu96	So6		Qu96 ● When the train occupied: ☒ OKSa; OS13t	ML6 ○ MP10 ○		-	10		S6+; S10-; S16+; S19+; S29b+; S29a+; S34+	-	S4+; S25+; S28a-; S35+	-		OKSb	ML6 - OKSb; MP10 - OKSc	-	-	OKHb; OS13; OS20,30	-	-	-	Qu98; Ro6; Ro5; Ro4; [Qu96;] MP6; ML16; ML30a; MD30a; MP34	Su91; Su93; Wu92; Xu91; MP87; MP88; MD83a; ML84a; MP86; MP68; MP63	Qu96	If call-on was set directly	180" if call-on is tranfered from train route	OS34	-	OS34	-	
593	OK7(P)	PQ6-7	Qu96	So7		Qu96 ● When the train occupied: ☒ OKSa; OS13t	ML6 ○ MP10 ○		-	10		S6+; S10-; S16+; S19+; S29b+; S29a-; S35-; S39-	-	S4+; S25+; S9a+	-		OKSb	ML6 - OKSb; MP10 - OKSc	-	-	OKHb; OS13; OS15,23,UKR2; OS12,22; OS21; OK4b(T); OS20,30; OS34	-	-	-	Qu98; Qo1; Qo2; Qo3; Qo4; Ro4; Ro5; Ro6; Ro7; [Qu96;] MP6; ML16; MD21; ML21; MP12; MD15b; ML30a; MD30a; MP34; MP39	Su91; Su93; Wu92; Xu91; MP87; MP88; MD83a; ML84a; MP86; MP68; MP63	Qu96	If call-on was set directly	180" if call-on is tranfered from train route	OS39	-	OS39	-	
594	OK4(P)	PQ8-4	Qu98	So4		Qu98 ● When the train occupied: ☒ OKHa; OS26t	ML16 ○		-	10		S16-; S19-; S30b+; S30a+	-	S10+; S13+: S35+; S34-	-		OKHb	ML16 - OKHb	-	-	-	-	-	-	Ro5; Ro4; [Qu98;] MD30a; ML30a	Su91; Su93; Wu92; Xu91; MP87; MP88; MD83a; ML84a; MP86	Qu98	If call-on was set directly	180" if call-on is tranfered from train route	OS20,30	-	OS20,30	-	
595	OK5(P)	PQ8-5	Qu98	So5		Qu98 ● When the train occupied: ☒ OKHa; OS26t	ML16 ○		-	10		S16-; S19-; S30b+; S30a-	-	S10+; S13+: S35+; S34-	-		OKHb	ML16 - OKHb	-	-	-	-	-	-	Ro5; Ro4; [Qu98;] MD30a; ML30a	Su91; Su93; Wu92; Xu91; MP87; MP88; MD83a; ML84a; MP86	Qu98	If call-on was set directly	180" if call-on is tranfered from train route	OS20,30	-	OS20,30	-	
596	OK6a(P)	PQ8-6	Qu98	So6		Qu98 ● When the train occupied: ☒ OKHa; OS26t	ML16 ○		-	10		S16-; S19+; S29b+; S29a+; S34+	-	S10+; S20+; S30b-; S28a-; S35+	-		OKHb	ML16 - OKHb	-	-	-	-	-	-	Ro6; [Qu98;] MP34	Su91; Su93; Wu92; Xu91; MP87; MP88; MD83a; ML84a; MP86; MP68; MP63	Qu98	If call-on was set directly	180" if call-on is tranfered from train route	OS34	-	OS34	-	
597	OK7(P)	PQ8-7	Qu98	So7		Qu98 ● When the train occupied: ☒ OKHa; OS26t	ML16 ○		-	10		S16-; S19+; S29b+; S29a-; S35-; S39-	-	S10+; S20+; S30b-; S9a+	-		OKHb	ML16 - OKHb	-	-	OS15,23,UKR2; OS12,22; OS21; OK4b(T); OS34	-	-	-	Qo1; Qo2; Qo3; Qo4; Ro6; Ro7; [Qu98;] MD21; ML21; MP12; MD15b; MP34; MP39	Su91; Su93; Wu92; Xu91; MP87; MP88; MD83a; ML84a; MP86; MP68; MP63	Qu98	If call-on was set directly	180" if call-on is tranfered from train route	OS39	-	OS39	-	

Лист: 34 од 50
Sheet: 34 of 50

Пројектант / Designer:
Институт Михајло Пупин доо
Волгина 15, 11000 Београд
www.pupin.rs

Инвеститор / Investor:
Инфраструктура железнице Србије а.д.
Немањина 6, 11000 Београд
www.infrazs.rs

Извођач / Contractor: Конзорцијум / Joint Venture:
China Railway International Co., Ltd.
Serbia Ogranak Beograd
Rajka Mitića 8, 11000 Beograd
China Communication Construction Co.Ltd.
Serbia Ogranak Beograd-Savski Venac
Paje Adamova 2, 11000 Beograd

Подизвођач / Subcontractor:
CRSC International Co., LTD.
Ogranak Beograd,
Omladinskih brigada 21, 11070 Novi Beograd

Објекат / Project:
Пруга Београд - Суботица - државна граница (Келебија), ДЕОНИЦА ПРУГЕ НОВИ САД - СУБОТИЦА - ДРЖАВНА ГРАНИЦА (КЕЛЕБИЈА), у Новом Саду, Кисачу, Степановићеву, Змајеву, Врбасу, Ловћенцу, Малом Иђошу, Бачкој Тополи, Жеднику, Наумовићеву и Суботици, у катастарским општинама наведеним на насловној страни техничке документације и на катастарским парцелама према списку приложеном у Главној свесци /

Belgrade - Subotica - State border (Kelebija) railway line, SECTION NOVI SAD - SUBOTICA STATE BORDER (KELEBIJA), at Novi Sad, Kisač, Stepanovićevo, Zmajevo, Vrbas, Lovćenac, Mali Idjoš, Bačka Topola, Žednik, Naumovićevo and Subotica, in cadastral municipalities listed on the cover page of this Design, on cadastral plots listed in General Volume

Врста техничке документације / Technical documentation type:
ПИО/ABD Пројекат изведеног објекта / As-built Design

Ознака и назив дела Пројекта / Designation and name of the part of design:
5/1.23 Осигурање железничке станице Суботица / Signalling/interlocking systems in Subotica railway station

Назив цртежа / Drawing name:
Табела зависности /
Table of dependencies

Одговорни пројектант / Responsible designer:
Ђорђе Максимовић, дипл.инж.ел.
Број лиценце / License number: 353 P422 17

Сарадници / Associates:
Владимир Бошковић, инж.маш.
Марко Ралић, дипл.ел.инж.

Број Пројекта / Design number:	Датум / Date:	Размера / Scale:	Број цртежа / Drawing number:
TC.700.255-5/1.23	Септембар / September 2024.	-	TS.700.255-5/1.23-C02

* КОЛОНА 4: Додатна опција (подмени) старта пута вожње из разлога разликовања пута вожње.

** trackONA 4: Додатна опција подменија циља пута вожње из разлога разликовања пута претрчавања.

* COLUMN 4: Additional option (in submenu) of start of the route for the reason of making difference between similar routes.

** COLUMN 4: Additional option (in submenu) of end of the route for the reason of making difference between overlaps.

☐ КОЛОНА 13, КОЛОНА 18: уоквирени су елементи које није могуће трајно контролисати али их је потребно проверити у тренутку постављања пута вожње.

☐ COLUMNS 13,18: elements that can't be permanently controlled, but should be checked before setting the route

☐ This symbol means the elements that can not be permanently controlled, but should be checked before setting the route or give the proceed aspect

EXIT ROUTES (SB Kelebija - LEFT TRACK)

1	2	3	4			5				6	7	8	9	10		11
Р. бр. вожње	ГЛАВНЕ СМЕР ВОЖЊЕ	ОЗНАКА ВОЖЊЕ	КОМАНДЕ ЗА ПУТЕВЕ ВОЖЊЕ СА ЕЛЕКТРОНСКЕ ПОСТАВНИЦЕ (тастатура или миш): старт	циљ	ризична функција	ПОЈАМ НА СИГНАЛУ	ГРАНИЧНИ КОЛОС. И МАНЕВАРСКИ СИГНАЛИ У ПУТУ ВОЖЊЕ	ПОКАЗИВАЧ ПРАВЦА	ПОКАЗИВАЧ БРЗИНЕ	ДОПУШТЕНА БРЗИНА (km/h)	УСЛОВИ ЗА ПОСТАВЉАЊЕ И ОДРЖАВАЊЕ ПУТА ВОЖЊЕ: ДОДАТНИ УСЛОВИ	СКРЕТНИЦЕ У ПУТУ ВОЖЊЕ	СКРЕТНИЦЕ У ПУТУ ПРЕТРЧАВАЊА	СКРЕТНИЦЕ У БОЧНОЈ ЗАШТИТИ: пута вожње	пута претрч.	ЗАВИСНОСТ СА ПП
Nr. of route	ROUTE DIRECTION	ROUTE LABEL	TRAIN ROUTE COMMANDS FROM HMI: START	END	RISKY FUNCTION	SIGNAL ASPECT	TRACK LIMIT AND SHUNTING SIGNALS IN TRAIN ROUTE	ROUTE INDICATOR	SPEED INDICATOR	ALLOWED SPEED (km/h)	CONDITIONS FOR SETTING AND LOCKING OF THE TRAFFIC ROUTE: ADDITIONAL CONDITIONS	POINTS AND DERAILERS IN THE ROUTE	POINTS AND DERAILERS IN THE OVERLAP	POINTS AND DERAILERS IN FLANK PROTECTION: OF ROUTE	OF OVERLAP	LEVEL CROSS. DEPENDENCY
598	from 1P. track	1-S1	So1	left (DG-K.)		So1 ◉ ○	MP54 ○ MD87 ○			50		S54-; S62-; S65+; S87+	-	S66+; S74+; S82+	-	
599	from 2P. track	2-S1	So2	left (DG-K.)		So2 ○	ML62 ○ MD87 ○			max.		S62+; S65+; S87+	-	S54+; S74+; S82+	-	
600	from 3P. track	3-S1.1	So3 (81-70)	left (DG-K.)		So3 ◉ ○	MP53 ○	K	-	50		S53+; S61+; S67+; S70-; S81-; S82-; S87-	-	S60-; S84b+; S83b-; S88-; S54+	-	
601	from 3P. track	3-S1.2	So3 (64-53)	left (DG-K.)		So3 ◉ ○	MP53 ○	K	-	50		S53-; S64-; S74+; S81+; S82-; S87-	-	S61-; S70+; S88-; S54+	-	
602	from 4P. track	4-S1	So4	left (DG-K.)		So4 ◉ ○	MD57 ○	K	-	50		S57-; S61-; S67+; S70-; S81-; S82-; S87-	-	S60-; S84b+; S83b-; S88-; S54+	-	
603	from 5P. track	5-S1	So5	left (DG-K.)		So5 ◉ ○	ML57 ○	K	-	50		S57+; S61-; S67+; S70-; S81-; S82-; S87-	-	S60-; S84b+; S83b-; S88-; S54+	-	
604	from 6P. track	6-S1	So6	left (DG-K.)		So6 ◉ ○	MP47 ○	K	-	50		S47+; S59+; S60+; S67-; S70-; S81-; S82-; S87-	-	S49+; S56b+; S68-; S84b+; S83b-; S88-; S54+	-	
605	from 7P. track	7-S1	So7	left (DG-K.)		So7 ◉ ○	MP49 ○	K	-	50		S49+; S59-; S60+; S67-; S70-; S81-; S82-; S87-	-	S63+; S86+; S54+	-	

1	12		13	14	15		16	17	18		19	20	21	22	23	24		25
Р. бр. вожње	ОДСЕК ЗА ОБАРАЊЕ СИГНАЛА: стартни сигнал (заузимањем одсека)	међусигнал (ослобађањем одсека)	ОДСЕЦИ У ПУТУ ВОЖЊЕ	ОДСЕЦИ У ПУТУ ПРЕТРЧАВ.	ОДСЕЦИ У БОЧНОЈ ЗАШТИТИ: пута вожње	пута претрч.	АПБ ИЛИ МЕЂУСТАНИЧ. ОДСЕК	СМЕР ПРИВОЛЕ	СИГНАЛИ ЧИЈИ СЕ ПОЈАМ МОРА КОНТРОЛИСАТИ: ДА БУДЕ "СТОЈ"	ДА НЕ БУДЕ ТАМАН	УСЛОВИ ЗА ПОТПУНО РАЗРЕШЕЊЕ ПУТА ВОЖЊЕ — ПРИНУДНО РАЗРЕШЕЊЕ: СИГНАЛ МОРА БИТИ НА СТОЈ	БЕЗ ВРЕМ. КАШЊЕЊА	ВРЕМЕ КАШЊЕЊА	ВОЗНО РАЗРЕШЕЊЕ - ОДСЕК КОЈИ РАЗРЕШАВА: У ПУТУ ВОЖЊЕ	У ПУТУ ПРЕТРЧАВАЊА	У БОЧНОЈ ЗАШТИТИ: пута вожње	пута претрч.	РАЗРЕШЕЊЕ ЗАВИСНОСТИ СА ПП
Nr. of route	SECTIONS FOR SIGNAL RELEASE: START SIGNAL (OCCUPIED THE TARGET SECTION)	INTERMEDIATE SIGNAL (CLEAR THE TARGET SECTION)	SECTIONS IN THE ROUTE	SECTIONS IN THE OVERLAP	SECTIONS IN THE FLANK PROTECTION: OF ROUTE	OF OVERLAP	AB OR INTERSTATION SECTION	CONSENT DIRECTION	SIGNALS TO BE CONTROLLED: ON "STOP"	NOT TO BE DARK	CONDITIONS FOR ROUTE RELEASE, OR PART OF THE ROUTE — FORCED RELEASE: SIGNAL MUST BE ON STOP	WITHOUT DELAY WHEN SECTION IS FREE	DELAY TIME WHEN SECTION IS OCCUPIED	RELEASE BY TRAIN - CORRESPONDING SECTIONS: IN THE ROUTE	IN THE OVERLAP	IN THE FLANK PROTECTION: OF ROUTE	OF OVERLAP	RELEASE OF LEV.CROSS. DEPENDENCY
598	OS62	MP54 - OK1(P) MD87 - OK2b(P)	OS54; OS62: OS65; OK2b(P); OS87; OuS1	-	-	-	MOS/L	to KELEBIJA ▶	So2; Su91; So1; MP87; ML62; ML65; MP54	-	So1	OK1(P)	60" [OK1(P)]	OuS1	-	OuS1	-	
599	OS65	ML62 - OK2a(P) MD87 - OK2b(P)	OS62: OS65; OK2b(P); OS87; OuS1	-	-	-	MOS/L	to KELEBIJA ▶	Su91; So2; MP87; ML65; ML62	-	So2	OK2a(P)	60" [OK2a(P)]	OuS1	-	OuS1	-	
600	OS61	MP53 - OK3(P)	OS53; OS61; OS67; OS70; OS81; OS82; OS87; OuS1	-	OS57; OS62; OS65; OK2b(P); OS74; OS64	-	MOS/L	to KELEBIJA ▶	So2; So4; So5; Su91; So3; MP87; ML62; MD87; MD64; MD57; ML57; MP53	-	So3	OK3(P)	60" [OK3(P)]	OuS1	-	OuS1	-	
601	OS64	MP53 - OK3(P)	OS53; OS64; OS74; OS81; OS82; OS87; OuS1	-	OS62; OS65; OK2b(P)	-	MOS/L	to KELEBIJA ▶	So2; Su91; So3; MP87; ML62; MD87; MD64; MP53	-	So3	OK3(P)	60" [OK3(P)]	OuS1	-	OuS1	-	
602	OS61	MD57 - OK4(P)	OS57; OS61; OS67; OS70; OS81; OS82; OS87; OuS1	-	OS62; OS65; OK2b(P); OS74; OS64; OS53	-	MOS/L	to KELEBIJA ▶	So2; So3; So5; Su91; So4; MP87; ML62; MD87; MD64; MP53; ML57; MD57	-	So4	OK4(P)	60" [OK4(P)]	OuS1	-	OuS1	-	
603	OS61	ML57 - OK5(P)	OS57; OS61; OS67; OS70; OS81; OS82; OS87; OuS1	-	OS62; OS65; OK2b(P); OS74; OS64; OS53	-	MOS/L	to KELEBIJA ▶	So2; So3; So4; Su91; So5; MP87; ML62; MD87; MD64; MP53; MD57; ML57	-	So5	OK5(P)	60" [OK5(P)]	OuS1	-	OuS1	-	
604	OS60	MP47 - OK6a(P)	OS47,59; OS60; OS67; OS70; OS81; OS82; OS87; OuS1	-	OS62; OS65; OK2b(P); OS74; OS64; OS53; OS61; OS57	-	MOS/L	to KELEBIJA ▶	So2; So3; So4; So5; Su91; So6; MP87; ML62; MD87; MD64; MP53; MD57; ML57; MP47	-	So6	OK6a(P)	60" [OK6a(P)]	OuS1	-	OuS1	-	
605	OS47,59	MP49 - OK7(P)	OS49,56,UKR5; OS47,59; OS60; OS67; OS70; OS81; OS82; OS87; OuS1	-	OS68; OKX(P); OS77,84,UKR6; OS74; OS76,83; OS88; OuX1; OuW1; OuS3; OK2b(P) OS57; OS61; OS53; OS64; OS62; OS65	-	MOS/L	to KELEBIJA ▶	So2; So3; So4; So5; So6; Su91; Su93; Wu92; Xu91; So7; MP87; ML62; MD87; MD64; MP53; MD57; ML57; MP47; MP68; MP88; MD83a; ML84a; MP49	-	So7	OK7(P)	60" [OK7(P)]	OuS1	-	OuS1	-	

Лист: 35 од 50
Sheet: 35 of 50

Пројектант / Designer:
Институт Михајло Пупин доо
Волгина 15, 11000 Београд
www.pupin.rs

Инвеститор / Investor:
Инфраструктура железнице Србије а.д.
Немањина 6, 11000 Београд
www.infrazs.rs

Извођач / Contractor: Конзорцијум / Joint Venture:
China Railway International Co., Ltd.
Serbia Ogranak Beograd
Rajka Mitića 8, 11000 Beograd
China Communication Construction Co.Ltd.
Serbia Ogranak Beograd-Savski Venac
Paje Adamova 2, 11000 Beograd

Подизвођач / Subcontractor:
CRSC International Co., LTD.
Ogranak Beograd,
Omladinskih brigada 21, 11070 Novi Beograd

Објекат / Project:
Пруга Београд - Суботица - државна граница (Келебија), ДЕОНИЦА ПРУГЕ НОВИ САД - СУБОТИЦА - ДРЖАВНА ГРАНИЦА (КЕЛЕБИЈА), у Новом Саду, Кисачу, Степановићеву, Змајеву, Врбасу, Ловћенцу, Малом Иђошу, Бачкој Тополи, Жеднику, Наумовићеву и Суботици, у катастарским општинама наведеним на насловној страни техничке документације и на катастарским парцелама према списку приложеном у Главној свесци /

Belgrade - Subotica - State border (Kelebija) railway line, SECTION NOVI SAD - SUBOTICA STATE BORDER (KELEBIJA), at Novi Sad, Kisač, Stepanovićevo, Zmajevo, Vrbas, Lovćenac, Mali Idjoš, Bačka Topola, Žednik, Naumovićevo and Subotica, in cadastral municipalities listed on the cover page of this Design, on cadastral plots listed in General Volume

Врста техничке документације / Technical documentation type:
ПИО/ABD Пројекат изведеног објекта / As-built Design

Ознака и назив дела Пројекта / Designation and name of the part of design:
5/1.23 Осигурање железничке станице Суботица / Signalling/interlocking systems in Subotica railway station

Назив цртежа / Drawing name:
Табела зависности / Table of dependencies

Одговорни пројектант / Responsible designer:
Ђорђе Максимовић, дипл.инж.ел.
Број лиценце / License number: 353 P422 17

Сарадници / Associates:
Владимир Бошковић, инж.маш.
Марко Ралић, дипл.ел.инж.

Број Пројекта / Design number: TC.700.255-5/1.23
Датум / Date: Септембар / September 2024.
Размера / Scale: -
Број цртежа / Drawing number: TS.700.255-5/1.23-C02

1	2	3	4	4	4	5	5	5	5	6	7	8	9	10	10	11	12	12	13	14	15	15	16	17	18	18	19	20	21	22	23	24	24	25
Р. бр. вожње	ГЛАВНЕ СМЕР ВОЖЊЕ	ОЗНАКА ВОЖЊЕ	КОМАНДЕ ЗА ПУТЕВЕ ВОЖЊЕ СА ЕЛЕКТРОНСКЕ ПОСТАВНИЦЕ (тастатура или миш) старт	циљ	РИЗИЧНА ФУНКЦИЈА	ПОЈАМ НА СИГНАЛУ	ГРАНИЧНИ КОЛОС. И МАНЕВАРСКИ СИГНАЛИ У ПУТУ ВОЖЊЕ	ПОКАЗИВАЧ ПРАВЦА	ПОКАЗИВАЧ БРЗИНЕ	ДОПУШТЕНА БРЗИНА (km/h)	УСЛОВИ ЗА ПОСТАВЉАЊЕ И ОДРЖАВАЊЕ ПУТА ВОЖЊЕ: ДОДАТНИ УСЛОВИ	СКРЕТНИЦЕ У ПУТУ ВОЖЊЕ	СКРЕТНИЦЕ У ПУТУ ПРЕТРЧАВАЊА	СКРЕТНИЦЕ У БОЧНОЈ ЗАШТИТИ: пута вожње	пута претрч.	ЗАВИСНОСТ СА ПП	ОДСЕК ЗА ОБАРАЊЕ СИГНАЛА: стартни сигнал (заузимањем одсека)	међусигнал (ослобађањем одсека)	ОДСЕЦИ У ПУТУ ВОЖЊЕ	ОДСЕЦИ У ПУТУ ПРЕТРЧАВ.	ОДСЕЦИ У БОЧНОЈ ЗАШТИТИ: пута вожње	пута претрч.	АПБ ИЛИ МЕЂУСТАНИЧ. ОДСЕК	СМЕР ПРИВОЛЕ	СИГНАЛИ ЧИЈИ СЕ ПОЈАМ МОРА КОНТРОЛИСАТИ: ДА БУДЕ "СТОЈ"	ДА НЕ БУДЕ ТАМАН	УСЛОВИ ЗА ПОТПУНО РАЗРЕШЕЊЕ ПУТА ВОЖЊЕ: ПРИНУДНО РАЗРЕШЕЊЕ: СИГНАЛ МОРА БИТИ НА СТОЈ	БЕЗ ВРЕМ. КАШЊЕЊА	ВРЕМЕ КАШЊЕЊА	ВОЗНО РАЗРЕШЕЊЕ - ОДСЕК КОЈИ РАЗРЕШАВА: У ПУТУ ВОЖЊЕ	У ПУТУ ПРЕТРЧАВАЊА	У БОЧНОЈ ЗАШТИТИ: пута вожње	пута претрч.	РАЗРЕШЕЊЕ ЗАВИСНОСТИ СА ПП
Nr. of route	ROUTE DIRECTION	ROUTE LABEL	TRAIN ROUTE COMMANDS FROM HMI: START	END	RISKY FUNCTION	SIGNAL ASPECT	TRACK LIMIT AND SHUNTING SIGNALS IN TRAIN ROUTE	ROUTE INDICATOR	SPEED INDICATOR	ALLOWED SPEED (km/h)	CONDITIONS FOR SETTING AND LOCKING OF THE TRAFFIC ROUTE: ADDITIONAL CONDITIONS	POINTS AND DERAILERS IN THE ROUTE	POINTS AND DERAILERS IN THE OVERLAP	POINTS AND DERAILERS IN FLANK PROTECTION: OF ROUTE	OF OVERLAP	LEVEL CROSS. DEPENDENCY	SECTIONS FOR SIGNAL RELEASE: START SIGNAL (OCCUPIED THE TARGET SECTION)	INTERMEDIATE SIGNAL (CLEAR THE TARGET SECTION)	SECTIONS IN THE ROUTE	SECTIONS IN THE OVERLAP	SECTIONS IN THE FLANK PROTECTION: OF ROUTE	OF OVERLAP	AB OR INTERSTATION SECTION	CONSENT DIRECTION	SIGNALS TO BE CONTROLLED: ON "STOP"	NOT TO BE DARK	CONDITIONS FOR ROUTE RELEASE, OR PART OF THE ROUTE: FORCED RELEASE: SIGNAL MUST BE ON STOP	WITHOUT DELAY WHEN SECTION IS FREE	DELAY TIME WHEN SECTION IS OCCUPIED	RELEASE BY TRAIN - CORRESPONDING SECTIONS: IN THE ROUTE	IN THE OVERLAP	IN THE FLANK PROTECTION: OF ROUTE	OF OVERLAP	RELEASE OF LEV.CROSS. DEPENDENCY
606	EXIT ROUTES (SB Kelebija - RIGHT TRACK) from 1P. track	1-S3	So1	right (DG-K.)		So1	MP54 ○			50		S54-; S62-; S65-; S74-; S81+; S82+; S88+	-	S66+; S53+; S70+; S83a+	-		OS62	MP54 - OK1(P)	OS54; OS62: OS65; OS74; OS81; OS82; OS88; OuS3	-	OS64; OK2b(P); OS87; OuS1	-	MOS/D	to KELEBIJA ▶	So2; Su91; Su93; So1; MP88; ML62; MD64; ML65; MP54	-	So1	OK1(P)	60" [OK1(P)]	OuS3	-	OuS3	-	
607	from 2P. track	2-S3	So2	right (DG-K.)		So2	ML62 ○			50		S62+; S65-; S74-; S81+; S82+; S88+	-	S54+; S53+; S70+; S83a+	-		OS65	ML62 - OK2a(P)	OS62; OS65; OS74; OS81; OS82; OS88; OuS3	-	OS64; OK2b(P); OS87; OuS1	-	MOS/D	to KELEBIJA ▶	Su91; Su93; So2; MP88; MD64; ML65; ML62	-	So2	OK2a(P)	60" [OK2a(P)]	OuS3	-	OuS3	-	
608	from 3P. track	3-S3.1	So3 (88-83)	right (DG-K.)		So3	MP53 ○	K	3	35		S53+; S61+; S67+; S70+; S76+; S83b+; S83a-; S88-	-	S60-; S77+; S84b+; S64+; S81+; S82-	-		OS61	MP53 - OK3(P)	OS53; OS61; OS67; OS70; OS76,83; OS88; OuS3	-	OS57; OuW1	-	MOS/D	to KELEBIJA ▶	So4; So5; Wu92; Su93; So3; MP88; MD57; ML57; MD83a; MP53	-	So3	OK3(P)	60" [OK3(P)]	OuS3	-	OuS3	-	
609	from 3P. track	3-S3.2	So3 (81-70)	right (DG-K.)		So3	MP53 ○	K	-	50		S53+; S61+; S67+; S70-; S81-; S82+; S88+	-	S60-; S83a+; S83b-; S84b+; S65+; S87+	-		OS61	MP53 - OK3(P)	OS53; OS61; OS67; OS70; OS81; OS82; OS88; OuS3	-	OS57; OS64; OS74	-	MOS/D	to KELEBIJA ▶	So4; So5; Su93; So3; MP88; MD64; MD57; ML57; MP53	-	So3	OK3(P)	60" [OK3(P)]	OuS3	-	OuS3	-	
610	from 3P. track	3-S3.3	So3 (64-53)	right (DG-K.)		So3	MP53 ○	K	-	50		S53-; S64-; S74+; S81+; S82+; S88+	-	S61-; S70+; S65+; S87+; S83a+	-		OS64	MP53 - OK3(P)	OS53; OS64; OS74; OS81; OS82; OS88; OuS3	-	-	-	MOS/D	to KELEBIJA ▶	Su93; So3; MP88; MD64; MP53	-	So3	OK3(P)	60" [OK3(P)]	OuS3	-	OuS3	-	
611	from 4P. track	4-S3.1	So4 (88-83)	right (DG-K.)		So4	MD57 ○	K	3	35		S57-; S61-; S67+; S70+; S76+; S83b+; S83a-; S88-	-	S53-; S60-; S81+; S84b+; S77+; S82-	-		OS61	MD57 - OK4(P)	OS57; OS61; OS67; OS70; OS76,83; OS88; OuS3	-	OuW1	-	MOS/D	to KELEBIJA ▶	So5; Wu92; Su93; So4; MP88; ML57; MD83a; MD57	-	So4	OK4(P)	60" [OK4(P)]	OuS3	-	OuS3	-	
612	from 4P. track	4-S3.2	So4 (81-70)	right (DG-K.)		So4	MD57 ○	K	-	50		S57-; S61-; S67+; S70-; S81-; S82+; S88+	-	S60-; S83a+; S83b-; S84b+; S65+; S87+	-		OS61	MD57 - OK4(P)	OS57; OS61; OS67; OS70; OS81; OS82; OS88; OuS3	-	OS53; OS64; OS74	-	MOS/D	to KELEBIJA ▶	So3; So5; Su93; So4; MP88; MP53; MD64; ML57; MD57	-	So4	OK4(P)	60" [OK4(P)]	OuS3	-	OuS3	-	
613	from 5P. track	5-S3.1	So5 (88-83)	right (DG-K.)		So5	ML57 ○	K	3	35		S57+; S61-; S67+; S70+; S76+; S83b+; S83a-; S88-	-	S53-; S60-; S81+; S84b+; S77+; S82-	-		OS61	ML57 - OK5(P)	OS57; OS61; OS67; OS70; OS76,83; OS88; OuS3	-	OuW1	-	MOS/D	to KELEBIJA ▶	So4; Wu92; Su93; So5; MP88; MD57; MD83a; ML57	-	So5	OK5(P)	60" [OK5(P)]	OuS3	-	OuS3	-	
614	from 5P. track	5-S3.2	So5 (81-70)	right (DG-K.)		So5	ML57 ○	K	-	50		S57+; S61-; S67+; S70-; S81-; S82+; S88+	-	S60-; S83a+; S83b-; S84b+; S65+; S87+	-		OS61	ML57 - OK5(P)	OS57; OS61; OS67; OS70; OS81; OS82; OS88; OuS3	-	OS53; OS64; OS74	-	MOS/D	to KELEBIJA ▶	So3; So4; Su93; So5; MP88; MP53; MD64; MD57; ML57	-	So5	OK5(P)	60" [OK5(P)]	OuS3	-	OuS3	-	
615	from 6P. track	6-S3.1	So6 (88-83-67)	right (DG-K.)		So6	MP47 ○	K	3	35		S47+; S59+; S60+; S67-; S70+; S76+; S83b+; S83a-; S88-	-	S49-; S56b+; S53-; S81+; S82-; S77+; S84b+; S68-	-		OS60	MP47 - OK6a(P)	OS47,59; OS60; OS67; OS70; OS76,83; OS88; OuS3	-	OS57; OS61; OuW1	-	MOS/D	to KELEBIJA ▶	So4; So5; Wu92; Su93; So6; MP88; MD57; ML57; MD83a; MP47	-	So6	OK6a(P)	60" [OK6a(P)]	OuS3	-	OuS3	-	
616	from 6P. track	6-S3.2	So6 (88-83-60)	right (DG-K.)		So6	MP47 ○ MP77 ○	K	-	50		S47+; S59+; S60-; S68+; S77-; S83b-; S83a-; S88-	-	S67+; S70-; S82-; S49-; S56b+; S56a-; S86+	-		OS60	MP47 - OK6a(P) MP77 - OKX(P)	OS47,59; OS60; OS68; OKX(P); OS77,84,UKR6; OS76,83; OS88; OuS3	-	OuW1; OuX1	-	MOS/D	to KELEBIJA ▶	So7; Wu92; Xu91; Su93; So6; MP88; MP68; MD83a; ML84a; MP47	-	So6	OK6a(P)	60" [OK6a(P)]	OuS3	-	OuS3	-	
617	from 6P. track	6-S3.3	So6 (81-70)	right (DG-K.)		So6	MP47 ○	K	-	50		S47+; S59+; S60+; S67-; S70-; S81-; S82+; S88+	-	S49-; S56b+; S68-; S84b+; S83b-; S83a+; S65+; S87+	-		OS60	MP47 - OK6a(P)	OS47,59; OS60; OS67; OS70; OS81; OS82; OS88; OuS3	-	OS74; OS64; OS53; OS61; OS57;	-	MOS/D	to KELEBIJA ▶	So3; So4; So5; Su93; So6; MP88; MD64; MP53; MD57; ML57; MP47	-	So6	OK6a(P)	60" [OK6a(P)]	OuS3	-	OuS3	-	
618	from 7P. track	7-S3.1	So7 (49-)	right (DG-K.)		So7	MP49 ○ MP77 ○	K	-	50		S49-; S56b+; S56a+; S68-; S77-; S83b-; S83a-; S88-	-	S47+; S59+; S60+; S70-; S82-; S63+; S86+	-		OS68	MP49 - OK7(P) MP77 - OKX(P)	OS49,56,UKR5; OS68; OKX(P); OS77,84,UKR6; OS76,83; OS88; OuS3	-	OuW1; OuX1	-	MOS/D	to KELEBIJA ▶	Wu92; Xu91; Su93; So7; MP88; MP68; MD83a; ML84a; MP49	-	So7	OK7(P)	60" [OK7(P)]	OuS3	-	OuS3	-	
619	from 7P. track	7-S3.2	So7 (49+,60-)	right (DG-K.)		So7	MP49 ○ MP77 ○	K	-	50		S49+; S59-; S60-; S68+; S77-; S83b-; S83a-; S88-	-	S67+; S70-; S82-; S63+; S86+	-		OS47,59	MP49 - OK7(P) MP77 - OKX(P)	OS49,56,UKR5; OS47,59; OS60; OS68; OKX(P); OS77,84,UKR6; OS76,83; OS88; OuS3	-	OuW1; OuX1	-	MOS/D	to KELEBIJA ▶	So6; Wu92; Xu91; Su93; So7; MP88; MP47; MP68; MD83a; ML84a; MP49	-	So7	OK7(P)	60" [OK7(P)]	OuS3	-	OuS3	-	
620	from 7P. track	7-S3.3	So7 (49+,60+,70+)	right (DG-K.)		So7	MP49 ○	K	3	35		S49+; S59-; S60+; S67-; S70+; S76+; S83b+; S83a-; S88-	-	S53-; S81+; S82-; S63+; S86+	-		OS47,59	MP49 - OK7(P)	OS49,56,UKR5; OS47,59; OS60; OS67; OS70; OS76,83; OS88; OuS3	-	OS57; OS61; OS68; OKX(P); OS77,84,UKR6; OuW1; OuX1	-	MOS/D	to KELEBIJA ▶	So6; So5; So4; Wu92; Xu91; Su93; So7; MP88; MP47; ML57; MD57; MP68; MD83a; ML84a; MP49	-	So7	OK7(P)	60" [OK7(P)]	OuS3	-	OuS3	-	
621	from 7P. track	7-S3.4	So7 (49+,60+,70-)	right (DG-K.)		So7	MP49 ○	K	-	50		S49+; S59-; S60+; S67-; S70-; S81-; S82+; S88+	-	S65+; S87+; S63+; S86+	-		OS47,59	MP49 - OK7(P)	OS49,56,UKR5; OS47,59; OS60; OS67; OS70; OS81; OS82; OS88; OuS3	-	OS57; OS61; OS53; OS64; OS74; OS68; OKX(P); OS77,84,UKR6; OS76,83; OuW1; OuX1	-	MOS/D	to KELEBIJA ▶	So6; So5; So4; So3; Wu92; Xu91; Su93; So7; MP88; MP47; ML57; MD57; MP53; MD64; MP68; MD83a; ML84a; MP49	-	So7	OK7(P)	60" [OK7(P)]	OuS3	-	OuS3	-	

* КОЛОНА 4: Додатна опција (подмени) старта пута вожње из разлога разликовања пута вожње.

** trackONA 4: Додатна опција подменија циља пута вожње из разлога разликовања пута претрчавања.

* COLUMN 4: Additional option (in submenu) of start of the route for the reason of making difference between similar routes.

** COLUMN 4: Additional option (in submenu) of end of the route for the reason of making difference between overlaps.

☐ КОЛОНА 13, КОЛОНА 18: уоквирени су елементи које није могуће трајно контролисати али их је потребно проверити у тренутку постављања пута вожње.

☐ COLUMNS 13,18: elements that can't be permanently controlled, but should be checked before setting the route

☐ This symbol means the elements that can not be permanently controlled, but should be checked before setting the route or give the proceed aspect

Лист: 36 од 50
Sheet: 36 of 50

Пројектант / Designer:
Институт Михајло Пупин доо
Волгина 15, 11000 Београд
www.pupin.rs

Инвеститор / Investor:
Инфраструктура железнице Србије а.д.
Немањина 6, 11000 Београд
www.infrazs.rs

Извођач / Contractor: Конзорцијум / Joint Venture:
China Railway International Co., Ltd.
Serbia Ogranak Beograd
Rajka Mitića 8, 11000 Beograd
China Communication Construction Co.Ltd.
Serbia Ogranak Beograd-Savski Venac
Paje Adamova 2, 11000 Beograd

Подизвођач / Subcontractor:
CRSC International Co., LTD.
Ogranak Beograd,
Omladinskih brigada 21, 11070 Novi Beograd

Објекат / Project:
Пруга Београд - Суботица - државна граница (Келебија), ДЕОНИЦА ПРУГЕ НОВИ САД - СУБОТИЦА - ДРЖАВНА ГРАНИЦА (КЕЛЕБИЈА), у Новом Саду, Кисачу, Степановићеву, Змајеву, Врбасу, Ловћенцу, Малом Иђошу, Бачкој Тополи, Жеднику, Наумовићеву и Суботици, у катастарским општинама наведеним на насловној страни техничке документације и на катастарским парцелама према списку приложеном у Главној свесци /

Belgrade - Subotica - State border (Kelebija) railway line, SECTION NOVI SAD - SUBOTICA STATE BORDER (KELEBIJA), at Novi Sad, Kisač, Stepanovićevo, Zmajevo, Vrbas, Lovćenac, Mali Idjoš, Bačka Topola, Žednik, Naumovićevo and Subotica, in cadastral municipalities listed on the cover page of this Design, on cadastral plots listed in General Volume

Врста техничке документације / Technical documentation type:
ПИО/ABD Пројекат изведеног објекта / As-built Design

Ознака и назив дела Пројекта / Designation and name of the part of design:
5/1.23 Осигурање железничке станице Суботица / Signalling/interlocking systems in Subotica railway station

Назив цртежа / Drawing name:
Табела зависности / Table of dependencies

Одговорни пројектант / Responsible designer:
Ђорђе Максимовић, дипл.инж.ел.
Број лиценце / License number: 353 P422 17

Сарадници / Associates:
Владимир Бошковић, инж.маш.
Марко Ралић, дипл.ел.инж.

Број Пројекта / Design number:	Датум / Date:	Размера / Scale:	Број цртежа / Drawing number:
TC.700.255-5/1.23	Септембар / September 2024.	-	TS.700.255-5/1.23-C02

1	2	3	4			5				6	7	8	9	10		11	12		13	14	15		16	17	18		19	20	21	22	23	24		25
											УСЛОВИ ЗА ПОСТАВЉАЊЕ И ОДРЖАВАЊЕ ПУТА ВОЖЊЕ																УСЛОВИ ЗА ПОТПУНО РАЗРЕШЕЊЕ ПУТА ВОЖЊЕ							
Р. бр. вожње	ГЛАВНЕ СМЕР ВОЖЊЕ	ОЗНАКА ВОЖЊЕ	КОМАНДЕ ЗА ПУТЕВЕ ВОЖЊЕ СА ЕЛЕКТРОНСКЕ ПОСТАВНИЦЕ (тастатура или миш)			ПОЈАМ НА СИГНАЛУ	ГРАНИЧНИ КОЛОС. И МАНЕВАРСКИ СИГНАЛИ У ПУТУ ВОЖЊЕ	ПОКАЗИВАЧ ПРАВЦА	ПОКАЗИВАЧ БРЗИНЕ	ДОПУШТЕНА БРЗИНА (km/h)	ДОДАТНИ УСЛОВИ	СКРЕТНИЦЕ У ПУТУ ВОЖЊЕ	СКРЕТНИЦЕ У ПУТУ ПРЕТРЧАВАЊА	СКРЕТНИЦЕ У БОЧНОЈ ЗАШТИТИ		ЗАВИСНОСТ СА ПП	ОДСЕК ЗА ОБАРАЊЕ СИГНАЛА		ОДСЕЦИ У ПУТУ ВОЖЊЕ	ОДСЕЦИ У ПУТУ ПРЕТРЧАВ.	ОДСЕЦИ У БОЧНОЈ ЗАШТИТИ		АПБ ИЛИ МЕЂУСТАНИЧ. ОДСЕК	СМЕР ПРИВОЛЕ	СИГНАЛИ ЧИЈИ СЕ ПОЈАМ МОРА КОНТРОЛИСАТИ:		ПРИНУДНО РАЗРЕШЕЊЕ			ВОЗНО РАЗРЕШЕЊЕ - ОДСЕК КОЈИ РАЗРЕШАВА				РАЗРЕШЕЊЕ ЗАВИСНОСТИ СА ПП
			старт	циљ	РИЗИЧНА ФУНКЦИЈА									пута вожње	пута претрч.		стартни сигнал (заузимањем одсека)	међусигнал (ослобађањем одсека)			пута вожње	пута претрч.			ДА БУДЕ "СТОЈ"	ДА НЕ БУДЕ ТАМАН	СИГНАЛ МОРА БИТИ НА СТОЈ	БЕЗ ВРЕМ. КАШЊЕЊА	ВРЕМЕ КАШЊЕЊА	У ПУТУ ВОЖЊЕ	У ПУТУ ПРЕТРЧАВАЊА	У БОЧНОЈ ЗАШТИТИ пута вожње	У БОЧНОЈ ЗАШТИТИ пута претрч.	

* КОЛОНА 4: Додатна опција (подмени) старта пута вожње из разлога разликовања пута вожње.

** trackONA 4: Додатна опција подменија циља пута вожње из разлога разликовања пута претрчавања.

* COLUMN 4: Additional option (in submenu) of start of the route for the reason of making difference between similar routes.

** COLUMN 4: Additional option (in submenu) of end of the route for the reason of making difference between overlaps.

☐ КОЛОНА 13, КОЛОНА 18: уоквирени су елементи које није могуће трајно контролисати али их је потребно проверити у тренутку постављања пута вожње.

☐ COLUMNS 13,18: elements that can't be permanently controlled, but should be checked before setting the route

1	2	3	4			5				6	7	8	9	10		11	12		13	14	15		16	17	18		19	20	21	22	23	24		25
											CONDITIONS FOR SETTING AND LOCKING OF THE TRAFFIC ROUTE																CONDITIONS FOR ROUTE RELEASE, OR PART OF THE ROUTE							
Nr. of route	ROUTE DIRECTION	ROUTE LABEL	TRAIN ROUTE COMMANDS FROM HMI START	END	RISKY FUNCTION	SIGNAL ASPECT	TRACK LIMIT AND SHUNTING SIGNALS IN TRAIN ROUTE	ROUTE INDICATOR	SPEED INDICATOR	ALLOWED SPEED (km/h)	ADDITIONAL CONDITIONS	POINTS AND DERAILERS IN THE ROUTE	POINTS AND DERAILERS IN THE OVERLAP	POINTS AND DERAILERS IN FLANK PROTECTION OF ROUTE	OF OVERLAP	LEVEL CROSS. DEPENDENCY	SECTIONS FOR SIGNAL RELEASE: START SIGNAL (OCCUPIED THE TARGET SECTION)	INTERMEDIATE SIGNAL (CLEAR THE TARGET SECTION)	SECTIONS IN THE ROUTE	SECTIONS IN THE OVERLAP	SECTIONS IN THE FLANK PROTECTION OF ROUTE	OF OVERLAP	AB OR INTERSTATION SECTION	CONSENT DIRECTION	SIGNALS TO BE CONTROLLED ON "STOP"	NOT TO BE DARK	FORCED RELEASE: SIGNAL MUST BE ON STOP	WITHOUT DELAY WHEN SECTION IS FREE	DELAY TIME WHEN SECTION IS OCCUPIED	RELEASE BY TRAIN - CORRESPONDING SECTIONS: IN THE ROUTE	IN THE OVERLAP	IN THE FLANK PROTECTION OF ROUTE	OF OVERLAP	RELEASE OF LEV.CROSS. DEPENDENCY

☐ This symbol means the elements that can not be permanently controlled, but should be checked before setting the route or give the proceed aspect

Nr. of route	Route direction	Route label	Start	End	Risky function	Signal aspect	Track limit and shunting signals	Route ind.	Speed ind.	Allowed speed	Add. cond.	Points in route	Points in overlap	Flank of route	Flank of overlap	Lev. cross.	Start signal	Intermediate signal	Sections in route	Sections in overlap	Flank sections of route	Flank sections of overlap	AB	Consent	On "STOP"	Not dark	Signal on stop	Without delay	Delay time	In route	In overlap	Flank of route	Flank of overlap	Lev. cross. release
622	EXIT ROUTES (SOMBOR) from 3P. track	3-W2	So3	SMB.		So3 ○	MP53 ○	O	-	max.		S53+; S61+; S67+; S70+; S76+; S83b+; S83a+	-	S64+; S81+; S88+; S60-; S77+; S84b+	-		OS61	MP53 - OK3(P)	OS53; OS61; OS67; OS70; [OS76,83]; OuW1	-	OS57	-			So4; So5; Wu92; [So3;] MD83a; MD57; ML57; [MP53]	-	So3	OK3(P)	60" [OK3(P)]	OuW1	-	OuW1	-	
623	from 4P. track	4-W2	So4	SMB.		So4 ◉ ○	MD57 ○	O	-	50		S57-; S61-; S67+; S70+; S76+; S83b+; S83a+	-	S53-; S81+; S88+; S60-; S77+; S84b+	-		OS61	MD57 - OK4(P)	OS57; OS61; OS67; OS70; OS76,83; OuW1	-	-	-			So5; Wu92; [So4;] MD83a; ML57; [MD57]	-	So4	OK4(P)	60" [OK4(P)]	OuW1	-	OuW1	-	
624	from 5P. track	5-W2	So5	SMB.		So5 ◉ ○	ML57 ○	O	-	50		S57+; S61-; S67+; S70+; S76+; S83b+; S83a+	-	S53-; S81+; S88+; S60-; S77+; S84b+	-		OS61	ML57 - OK5(P)	OS57; OS61; OS67; OS70; OS76,83; OuW1	-	-	-			So4; Wu92; [So5;] MD83a; MD57; [ML57]	-	So5	OK5(P)	60" [OK5(P)]	OuW1	-	OuW1	-	
625	from 6P. track	6-W2.1	So6 (60-67)	SMB.		So6 ◉ ○	MP47 ○	O	-	50		S47+; S59+; S60+; S67-; S70+; S76+; S83b+; S83a+	-	S53-; S81+; S88+; S49-; S56b+; S68-; S77+; S84b+	-		OS60	MP47 - OK6a(P)	OS47,59; OS60; OS67; OS70; OS76,83; OuW1	-	OS57; OS61	-			So5; So4; Wu92; [So6;] MD83a; ML57; MD57; [MP47]	-	So6	OK6a(P)	60" [OK6a(P)]	OuW1	-	OuW1	-	
626	from 6P. track	6-W2.2	So6 (60-68)	SMB.		So6 ◉ ○	MP47 ○ MP77 ○	O	3	35		S47+; S59+; S60-; S68+; S77-; S83b-; S83a+	-	S67+; S70-; S88+; S63+; S86+	-		OS60	MP47 - OK6a(P) MP77 - OKX(P)	OK6a(P); OS47,59; OS60; OS68; OKX(P); OS77,84, UKR6; OS76,83; OuW1	-	OuX1	-			Xu91; Wu92; [So6;] MD83a; MP68; ML84a; [MP47]	-	So6	OK6a(P)	60" [OK6a(P)]	OuW1	-	OuW1	-	
627	from 6P. track	6-W2.3	So6 (56-68)	SMB.		So6 ◉ ○	MP47 ○ MP77 ○	O	3	35		S47-; S56b-; S56a+; S68-; S77-; S83b-; S83a+	-	S67+; S70-; S88+; S63+; S86+	-		OS49,56,UKR5	MP47 - OK6a(P) MP77 - OKX(P)	OS47,59; OS49,56, UKR5; OS68; OKX(P); OS77,84,UKR6; OS76,83; OuW1	-	OS60; OuX1	-			So7; Xu91; Wu92; [So6;] MD83a; MP49; MP68; ML84a; [MP47]	-	So6	OK6a(P)	60" [OK6a(P)]	OuW1	-	OuW1	-	
628	from 7P. track	7-W2.1	So7 (60-67)	SMB.		So7 ◉ ○	MP49 ○	O	-	50		S49+; S59-; S60+; S67-; S70+; S76+; S83b+; S83a+	-	S53-; S81+; S88+; S63+; S86+	-		OS47,59	MP49 - OK7(P)	OS49,56,UKR5; OS47,59; OS60; OS67; OS70; OS76,83; OuW1	-	OS57; OS61; OS68; OKX(P); OS77,84,UKR6; OuX1	-			So6; So5; So4; Xu91; Wu92; [So7;] MD83a; MP47; ML57; MD57; MP68; [MP49]	-	So7	OK7(P)	60" [OK7(P)]	OuW1	-	OuW1	-	
629	from 7P. track	7-W2.2	So7 (60-68)	SMB.		So7 ◉ ○	MP49 ○ MP77 ○	O	3	35		S49+; S59-; S60-; S68+; S77-; S83b-; S83a+	-	S67+; S70-; S88+; S63+; S86+	-		OS47,59	MP49 - OK7(P) MP77 - OKX(P)	OS49,56,UKR5; OS47,59; OS60; OS68; OKX(P); OS77,84,UKR6; OS76,83; OuW1	-	OuX1	-			So6; Xu91; Wu92; [So7;] MD83a; MP47; MP68; ML84a; [MP49]	-	So7	OK7(P)	60" [OK7(P)]	OuW1	-	OuW1	-	
630	from 7P. track	7-W2.3	So7 (56-68)	SMB.		So7 ◉ ○	MP49 ○ MP77 ○	O	3	35		S49-; S56b+; S56a+; S68-; S77-; S83b-; S83a+	-	S47+; S59+; S60+; S70-; S88+; S63+; S86+	-		OS68	MP49 - OK7(P) MP77 - OKX(P)	OS49,56,UKR5; OS68; OKX(P); OS77,84,UKR6; OS76,83; OuW1	-	OuX1	-			Xu91; Wu92; [So7;] MD83a; MP68; ML84a; [MP49]	-	So7	OK7(P)	60" [OK7(P)]	OuW1	-	OuW1	-	

Пројектант / Designer:
Институт Михајло Пупин доо
Волгина 15, 11000 Београд
www.pupin.rs

Инвеститор / Investor:
Инфраструктура железнице Србије а.д.
Немањина 6, 11000 Београд
www.infrazs.rs

Извођач / Contractor: Конзорцијум / Joint Venture:
China Railway International Co., Ltd.
Serbia Ogranak Beograd
Rajka Mitića 8, 11000 Beograd
China Communication Construction Co.Ltd.
Serbia Ogranak Beograd-Savski Venac
Paje Adamova 2, 11000 Beograd

Подизвођач / Subcontractor:
CRSC International Co., LTD.
Ogranak Beograd,
Omladinskih brigada 21, 11070 Novi Beograd

Објекат / Project:
Пруга Београд - Суботица - државна граница (Келебија), ДЕОНИЦА ПРУГЕ НОВИ САД - СУБОТИЦА - ДРЖАВНА ГРАНИЦА (КЕЛЕБИЈА), у Новом Саду, Кисачу, Степановићеву, Змајеву, Врбасу, Ловћенцу, Малом Иђошу, Бачкој Тополи, Жеднику, Наумовићеву и Суботици, у катастарским општинама наведеним на насловној страни техничке документације и на катастарским парцелама према списку приложеном у Главној свесци /

Belgrade - Subotica - State border (Kelebija) railway line, SECTION NOVI SAD - SUBOTICA STATE BORDER (KELEBIJA), at Novi Sad, Kisač, Stepanovićevo, Zmajevo, Vrbas, Lovćenac, Mali Idjoš, Bačka Topola, Žednik, Naumovićevo and Subotica, in cadastral municipalities listed on the cover page of this Design, on cadastral plots listed in General Volume

Врста техничке документације / Technical documentation type:
ПИО/ABD Пројекат изведеног објекта / As-built Design

Ознака и назив дела Пројекта / Designation and name of the part of design:
5/1.23 Осигурање железничке станице Суботица / Signalling/interlocking systems in Subotica railway station

Назив цртежа / Drawing name:
Табела зависности /
Table of dependencies

Одговорни пројектант / Responsible designer:
Ђорђе Максимовић, дипл.инж.ел.
Број лиценце / License number: 353 P422 17

Сарадници / Associates:
Владимир Бошковић, инж.маш.
Марко Ралић, дипл.ел.инж.

Број Пројекта / Design number: TC.700.255-5/1.23
Датум / Date: Септембар / September 2024.
Размера / Scale: -
Број цртежа / Drawing number: TS.700.255-5/1.23-C02

1 Р. бр. вожње / Nr. of route	2 ГЛАВНЕ	2 СМЕР ВОЖЊЕ / ROUTE DIRECTION	3 ОЗНАКА ВОЖЊЕ / ROUTE LABEL	4 КОМАНДЕ ЗА ПУТЕВЕ ВОЖЊЕ СА ЕЛЕКТРОНСКЕ ПОСТАВНИЦЕ (тастатура или миш) / TRAIN ROUTE COMMANDS FROM HMI: старт / START	4 циљ / END	4 РИЗИЧНА ФУНКЦИЈА / RISKY FUNCTION	5 ПОЈАМ НА СИГНАЛУ / SIGNAL ASPECT	5 ГРАНИЧНИ КОЛОС. И МАНЕВАРСКИ СИГНАЛИ У ПУТУ ВОЖЊЕ / TRACK LIMIT AND SHUNTING SIGNALS IN TRAIN ROUTE	5 ПОКАЗИВАЧ ПРАВЦА / ROUTE INDICATOR	5 ПОКАЗИВАЧ БРЗИНЕ / SPEED INDICATOR	6 ДОПУШТЕНА БРЗИНА (km/h) / ALLOWED SPEED (km/h)	7 ДОДАТНИ УСЛОВИ / ADDITIONAL CONDITIONS	8 СКРЕТНИЦЕ У ПУТУ ВОЖЊЕ / POINTS AND DERAILERS IN THE ROUTE	9 СКРЕТНИЦЕ У ПУТУ ПРЕТРЧАВАЊА / POINTS AND DERAILERS IN THE OVERLAP	10 СКРЕТНИЦЕ У БОЧНОЈ ЗАШТИТИ / POINTS AND DERAILERS IN FLANK PROTECTION: пута вожње / OF ROUTE	10 пута претрч. / OF OVERLAP	11 ЗАВИСНОСТ СА ПП / LEVEL CROSS. DEPENDENCY	12 ОДСЕК ЗА ОБАРАЊЕ СИГНАЛА / SECTIONS FOR SIGNAL RELEASE: стартни сигнал (заузимањем одсека) / START SIGNAL (OCCUPIED THE TARGET SECTION)	12 међусигнал (ослобађањем одсека) / INTERMEDIATE SIGNAL (CLEAR THE TARGET SECTION)	13 ОДСЕЦИ У ПУТУ ВОЖЊЕ / SECTIONS IN THE ROUTE	14 ОДСЕЦИ У ПУТУ ПРЕТРЧАВ. / SECTIONS IN THE OVERLAP	15 ОДСЕЦИ У БОЧНОЈ ЗАШТИТИ / SECTIONS IN THE FLANK PROTECTION: пута вожње / OF ROUTE	15 пута претрч. / OF OVERLAP	16 АПБ ИЛИ МЕЂУСТАНИЧ. ОДСЕК / AB OR INTERSTATION SECTION	17 СМЕР ПРИВОЛЕ / CONSENT DIRECTION	18 СИГНАЛИ ЧИЈИ СЕ ПОЈАМ МОРА КОНТРОЛИСАТИ / SIGNALS TO BE CONTROLLED: ДА БУДЕ "СТОЈ" / ON "STOP"	18 ДА НЕ БУДЕ ТАМАН / NOT TO BE DARK	19 ПРИНУДНО РАЗРЕШЕЊЕ / FORCED RELEASE: СИГНАЛ МОРА БИТИ НА СТОЈ / SIGNAL MUST BE ON STOP	20 БЕЗ ВРЕМ. КАШЊЕЊА / WITHOUT DELAY WHEN SECTION IS FREE	21 ВРЕМЕ КАШЊЕЊА / DELAY TIME WHEN SECTION IS OCCUPIED	22 ВОЗНО РАЗРЕШЕЊЕ - ОДСЕК КОЈИ РАЗРЕШАВА / RELEASE BY TRAIN - CORRESPONDING SECTIONS: У ПУТУ ВОЖЊЕ / IN THE ROUTE	23 У ПУТУ ПРЕТРЧАВАЊА / IN THE OVERLAP	24 У БОЧНОЈ ЗАШТИТИ / IN THE FLANK PROTECTION: пута вожње / OF ROUTE	24 пута претрч. / OF OVERLAP	25 РАЗРЕШЕЊЕ ЗАВИСНОСТИ СА ПП / RELEASE OF LEV.CROSS. DEPENDENCY
631	EXIT ROUTES (SB - BAJA)	from 3P. track	3-X1	So3	BAJA		So3	MP53 ○	B	3	35		S53+; S61+; S67+; S70+; S76-; S84b-; S84a+	-	S64+; S81+; S88+; S47-; S49-; S56a-; S86+	-		OS61	MP53 - OK3(P)	OS53; OS61; OS67; OS70; OS76,83; OS77,84,UKR6; OuX1	-	OS60; OS68; OKX(P); OuW1; OS57	-			So4; So5; Wu92; Xu91; So3; ML84a; MD57; ML57; MP77; MD83a; MP53	-	So3	OK3(P)	60" [OK3(P)]	OuX1	-	OuX1	-	
632		from 4P. track	4-X1	So4	BAJA		So4	MD57 ○	B	3	35		S57-; S61-; S67+; S70+; S76-; S84b-; S84a+	-	S53-; S81+; S88+; S47-; S49-; S56a-; S86+	-		OS61	MD57 - OK4(P)	OS57; OS61; OS67; OS70; OS76,83; OS77,84,UKR6; OuX1	-	OS60; OS68; OKX(P); OuW1	-			So5; Wu92; Xu91; So4; ML84a; ML57; MP77; MD83a; MD57	-	So4	OK4(P)	60" [OK4(P)]	OuX1	-	OuX1	-	
633		from 5P. track	5-X1	So5	BAJA		So5	ML57 ○	B	3	35		S57+; S61-; S67+; S70+; S76-; S84b-; S84a+	-	S53-; S81+; S88+; S47-; S49-; S56a-; S86+	-		OS61	ML57 - OK5(P)	OS57; OS61; OS67; OS70; OS76,83; OS77,84,UKR6; OuX1	-	OS60; OS68; OKX(P); OuW1	-			So4; Wu92; Xu91; So5; ML84a; MD57; MP77; MD83a; ML57	-	So5	OK5(P)	60" [OK5(P)]	OuX1	-	OuX1	-	
634		from 6P. track	6-X1.1	So6 (60-67)	BAJA		So6	MP47 ○	B	3	35		S47+; S59+; S60+; S67-; S70+; S76-; S84b-; S84a+	-	S53-; S81+; S88+; S49-; S56a-; S86+ S56b+	-		OS60	MP47 - OK6a(P)	OS47,59; OS60; OS67; OS70; OS76,83; OS77,84,UKR6; OuX1	-	OS57; OS61; OuW1; OS68; OKX(P)	-			So5; So4; Wu92; Xu91; So6; ML84a; ML57; MD57; MP68; MP77; MD83a; MP47	-	So6	OK6a(P)	60" [OK6a(P)]	OuX1	-	OuX1	-	
635		from 6P. track	6-X1.2	So6 (60-68)	BAJA		So6	MP47 ○ MP77 ○	B	-	50		S47+; S59+; S60-; S68+; S77+; S84b+; S84a+	-	S67+; S76+; S83b+; S49-; S56a-; S86+; S56b+	-		OS60	MP47 - OK6a(P) MP77 - OKX(P)	OS47,59; OS60; OS68; OKX(P); OS77,84,UKR6; OuX1	-	-	-			Xu91; So6; ML84a; MP68; MP47	-	So6	OK6a(P)	60" [OK6a(P)]	OuX1	-	OuX1	-	
636		from 6P. track	6-X1.3	So6 (56-68)	BAJA		So6	MP47 ○ MP77 ○	B	3	35		S47-; S56b-; S56a+; S68-; S77+; S84b+; S84a+	-	S67+; S76+; S83b+; S63+; S86+	-		OS49,56,UKR5	MP47 - OK6a(P) MP77 - OKX(P)	OS47,59; OS49,56, UKR5; OS68; OKX(P); OS77,84,UKR6; OuX1	-	OS60	-			So7; Xu91; So6; ML84a; MP49; MP68; MP47	-	So6	OK6a(P)	60" [OK6a(P)]	OuX1	-	OuX1	-	
637		from 7P. track	7-X1.1	So7 (60-67)	BAJA		So7	MP49 ○	B	3	35		S49+; S59-; S60+; S67-; S70+; S76-; S84b-; S84a+	-	S53-; S81+; S88+; S63+; S86+	-		OS47,59	MP49 - OK7(P)	OS49,56, UKR5; OS47,59; OS60; OS67; OS70; OS76,83; OS77,84,UKR6; OuX1	-	OS68; OKX(P); OuW1; OS57; OS61	-			So6; So5; So4; Wu92; Xu91; So7; ML84a; MP47; ML57; MD57; MP77; MP68; MD83a; MP49	-	So7	OK7(P)	60" [OK7(P)]	OuX1	-	OuX1	-	
638		from 7P. track	7-X1.2	So7 (60-68)	BAJA		So7	MP49 ○ MP77 ○	B	-	50		S49+; S59-; S60-; S68+; S77+; S84b+; S84a+	-	S67+; S76+; S83b+; S63+; S86+	-		OS47,59	MP49 - OK7(P) MP77 - OKX(P)	OS49,56, UKR5; OS47,59; OS60; OS68; OKX(P); OS77,84,UKR6; OuX1	-	-	-			So6; Xu91; So7; ML84a; MP47; MP68; MP49	-	So7	OK7(P)	60" [OK7(P)]	OuX1	-	OuX1	-	
639		from 7P. track	7-X1.3	So7 (56-68)	BAJA		So7	MP49 ○ MP77 ○	B	-	50		S49-; S56b+-; S56a+-; S68-; S77+; S84b+; S84a+	-	S47+; S59+; S60+; S76+; S83b+; S63+; S86+	-		OS68	MP49 - OK7(P) MP77 - OKX(P)	OS49,56, UKR5; OS68; OKX(P); OS77,84,UKR6; OuX1	-	-	-			Xu91; So7; ML84a; MP68; MP49	-	So7	OK7(P)	60" [OK7(P)]	OuX1	-	OuX1	-	

Group headings: columns 7–18: УСЛОВИ ЗА ПОСТАВЉАЊЕ И ОДРЖАВАЊЕ ПУТА ВОЖЊЕ / CONDITIONS FOR SETTING AND LOCKING OF THE TRAFFIC ROUTE; columns 19–25: УСЛОВИ ЗА ПОТПУНО РАЗРЕШЕЊЕ ПУТА ВОЖЊЕ / CONDITIONS FOR ROUTE RELEASE, OR PART OF THE ROUTE

* КОЛОНА 4: Додатна опција (подмени) старта пута вожње из разлога разликовања пута вожње.

** trackONA 4: Додатна опција подмења циља пута вожње из разлога разликовања пута претрчавања.

* COLUMN 4: Additional option (in submenu) of start of the route for the reason of making difference between similar routes.

** COLUMN 4: Additional option (in submenu) of end of the route for the reason of making difference between overlaps.

☐ КОЛОНА 13, КОЛОНА 18: уоквирени су елементи које није могуће трајно контролисати али их је потребно проверити у тренутку постављања пута вожње.

☐ COLUMNS 13,18: elements that can't be permanently controlled, but should be checked before setting the route

☐ This symbol means the elements that can not be permanently controlled, but should be checked before setting the route or give the proceed aspect

Ђорђе Љ. Максимовић
353 P422 17

Лист: 38 од 50
Sheet: 38 of 50

Пројектант / Designer:
Институт Михајло Пупин доо
Волгина 15, 11000 Београд
www.pupin.rs

Инвеститор / Investor:
Инфраструктура железнице Србије а.д.
Немањина 6, 11000 Београд
www.infrazs.rs

Извођач / Contractor: Конзорцијум / Joint Venture:
China Railway International Co., Ltd.
Serbia Ogranak Beograd
Rajka Mitića 8, 11000 Beograd
China Communication Construction Co.Ltd.
Serbia Ogranak Beograd-Savski Venac
Paje Adamova 2, 11000 Beograd

Подизвођач / Subcontractor:
CRSC International Co., LTD.
Ogranak Beograd,
Omladinskih brigada 21, 11070 Novi Beograd

Објекат / Project:
Пруга Београд - Суботица - државна граница (Келебија), ДЕОНИЦА ПРУГЕ НОВИ САД - СУБОТИЦА - ДРЖАВНА ГРАНИЦА (КЕЛЕБИЈА), у Новом Саду, Кисачу, Степановићеву, Змајеву, Врбасу, Ловћенцу, Малом Иђошу, Бачкој Тополи, Жеднику, Наумовићеву и Суботици, у катастарским општинама наведеним на насловној страни техничке документације и на катастарским парцелама према списку приложеном у Главној свесци /

Belgrade - Subotica - State border (Kelebija) railway line, SECTION NOVI SAD - SUBOTICA STATE BORDER (KELEBIJA), at Novi Sad, Kisač, Stepanovićevo, Zmajevo, Vrbas, Lovćenac, Mali Idjoš, Bačka Topola, Žednik, Naumovićevo and Subotica, in cadastral municipalities listed on the cover page of this Design, on cadastral plots listed in General Volume

Врста техничке документације / Technical documentation type:
ПИО/ABD Пројекат изведеног објекта / As-built Design

Ознака и назив дела Пројекта / Designation and name of the part of design:
5/1.23 Осигурање железничке станице Суботица / Signalling/interlocking systems in Subotica railway station

Назив цртежа / Drawing name:
Табела зависности /
Table of dependencies

Одговорни пројектант / Responsible designer:
Ђорђе Максимовић, дипл.инж.ел.
Број лиценце / License number: 353 P422 17

Сарадници / Associates:
Владимир Бошковић, инж.маш.
Марко Ралић, дипл.ел.инж.

Број Пројекта / Design number: TC.700.255-5/1.23
Датум / Date: Септембар / September 2024.
Размера / Scale: -
Број цртежа / Drawing number: TS.700.255-5/1.23-C02

1	2		3	4			5		6	7	8	9		10		11	12	13	14	15	16
									УСЛОВИ ЗА ПОСТАВЉАЊЕ И ОДРЖАЊЕ МАНЕВАРСКОГ ПУТА ВОЖЊЕ								УСЛОВИ ЗА РАЗРЕШЕЊЕ ПУТА ВОЖЊЕ				
Р. бр. вожње	СМЕР ВОЖЊЕ		ОЗНАКА ВОЖЊЕ	КОМАНДЕ ЗА ПУТЕВЕ ВОЖЊЕ СА ЕЛЕКТРОНСКЕ ПОСТАВНИЦЕ (тастатура или миш)			МАНЕВАРСКИ СИГНАЛ	ГРАНИЧНИ КОЛОС. И МАНЕВАРСКИ СИГНАЛИ У ПУТУ ВОЖЊЕ	СКРЕТНИЦЕ У ПУТУ ВОЖЊЕ	СКРЕТНИЦЕ У БОЧНОЈ ЗАШТИТИ	ОДСЕК ЗА ОБАРАЊЕ СИГНАЛА (ослобађањем одсека)	ОДСЕК МОРА БИТИ СЛОБОДАН		СИГНАЛ ЧИЈИ СЕ ПОЈАМ МОРА КОНТРОЛИСАТИ:		ЗАВИСНОСТ СА ПП	ПРИНУДНО РАЗРЕШЕЊЕ		ВОЗНО РАЗРЕШЕЊЕ - ОДСЕК КОЈИ РАЗРЕШАВА		ЗАВИСНОСТ СА ПП
				старт	циљ	РИЗИЧНА ФУНКЦИЈА						у путу вожње	у бочној заштити	ДА БУДЕ "СТОЈ"	ДА НЕ БУДЕ ТАМАН		БЕЗ ВРЕМ. КАШЊЕЊА КАДА ЈЕ СЛОБОДАН ОДСЕК	ВРЕМЕ КАШЊЕЊА КАДА ЈЕ ЗАУЗЕТ ОДСЕК	У ПУТУ ВОЖЊЕ	У БОЧНОЈ ЗАШТИТИ	

* КОЛОНА 4: Додатна опција (подмени) старта пута вожње из разлога разликовања пута вожње.

* COLUMN 4: Additional option (in submenu) of start of the route for the reason of making difference between similar routes.

☐ КОЛОНА 10: уоквирени су елементи које није могуће трајно контролисати али их је потребно проверити у тренутку постављања вожње.

☐ COLUMN 10: elements that can't be permanently controlled, but should be checked before setting the route

1	2		3	4			5		6	7	8	9		10		11	12	13	14	15	16
									CONDITIONS FOR SETTING AND LOCKING OF THE SHUNTING ROUTE								CONDITIONS FOR ROUTE RELEASE				
Nr. of route	ROUTE DIRECTION		ROUTE LABEL	TRAIN ROUTE COMMANDS FROM HMI			SHUNTING SIGNAL	TRACK LIMIT SIGN. AND SHUNTING SIGNALS IN TRAIN ROUTE	POINTS AND DERAILERS IN THE ROUTE	POINTS AND DERAILERS IN THE FLANK PROTECTION	SECTIONS FOR SIGNAL RELEASE (CLEAR THE TARGET SECTION)	SECTIONS WHICH MUST BE FREE		SIGNALS TO BE CONTROLLED		LEVEL CROSSING DEPENDENCY	EMERGENCY ROUTE RELEASE		RELEASE BY TRAIN - CLEARING OF CORRESPONDING TARGET SECTIONS		RELEASE OF LEVEL CROSSING DEPENDENCY
				START	END	RISKY FUNCTION						IN THE ROUTE	IN THE FLANK PROTECTION	ON "STOP"	NOT TO BE DARK		WITHOUT DELAY WHEN SECTION IS FREE	DELAY TIME WHEN SECTION IS OCCUPIED	IN THE ROUTE	IN THE FLANK PROTECTION	

☐ This symbol means the elements that can not be permanently controlled, but should be chenked before setting the route or give the proceed aspect

640	SHUNTING ROUTES (P side - mileage increasing)	OK1(T)	GKD1T - (T1)MD21	GKD1T	MD21		GKD1T ○○	-	ISK1t-; S1t-; S2t+; S4t-; S5t-; S8t-; S9t-; S13tb-; S13ta-; S15tb-; S15ta+; S26t-; S34tb-; S34ta+; S37t+	S27t-; S23tb+	OS1t	-	OuP8; OuP4; OuP2; OuP6; OuA1; OS36t; OS38t;	Pu98; Pu94; Pu92; Pu96; Au91; Po1; Po2; Po3; Po4; PTo1; PTo2; PTo3; GKD1T; ML13tb; Ml13ta; ML15tb; ML26t; ML37t; MD37t; ML36t; ML38t; PTo4; PTo5 MD38	Ro6; Ro7; MP34; MP39		ALWAYS	-	OS37t	OS37t	
641		OK2(T)	GKD1T - (T2)ML21	GKD1T	ML21		GKD1T ○○	-	ISK1t-; S1t-; S2t+; S4t-; S5t-; S8t-; S9t-; S13tb-; S13ta-; S15tb-; S15ta+; S26t-; S34tb-; S34ta+; S37t-	S27t-; S23tb+	OS1t	-	OuP8; OuP4; OuP2; OuP6; OuA1; OS36t; OS38t;	Pu98; Pu94; Pu92; Pu96; Au91; Po1; Po2; Po3; Po4; PTo1; PTo2; PTo3; GKD1T; ML13tb; Ml13ta; ML15tb; ML26t; ML37t; MD37t; ML36t; ML38t; PTo4; PTo5 MD38	Ro6; Ro7; MP34; MP39		ALWAYS	-	OS37t	OS37t	
642		OK3(T)	GKD1T - (T3)MP12	GKD1T	MP12		GKD1T ○○	-	ISK1t-; S1t-; S2t+; S4t-; S5t-; S8t-; S9t-; S13tb-; S13ta-; S15tb-; S15ta+; S26t-; S34tb-; S34ta-; S36t+	S27t-; S23tb+	OS1t	-	OuP8; OuP4; OuP2; OuP6; OuA1; OS37t; OS38t;	Pu98; Pu94; Pu92; Pu96; Au91; Po1; Po2; Po3; Po4; PTo1; PTo2; PTo3; GKD1T; ML13tb; Ml13ta; ML15tb; ML26t; ML37t; MD37t; ML36t; ML38t; PTo4; PTo5 MD38	Ro6; Ro7; MP34; MP39		ALWAYS	-	OS36t	OS36t	
643		OK4a(T)	GKD1T-(T4)MD15b	GKD1T	MD15b		GKD1T ○○	-	ISK1t-; S1t-; S2t+; S4t-; S5t-; S8t-; S9t-; S13tb-; S13ta-; S15tb-; S15ta+; S26t-; S34tb-; S34ta-; S36t-; S38t-	S27t-; S23tb+	OS1t	-	OuP8; OuP4; OuP2; OuP6; OuA1; OS37t;	Pu98; Pu94; Pu92; Pu96; Au91; Po1; Po2; Po3; Po4; PTo1; PTo2; PTo3; GKD1T; ML13tb; Ml13ta; ML15tb; ML26t; ML37t; MD37t; ML36t; ML38t; PTo4; PTo5 MD38	Ro6; Ro7; MP34; MP39		ALWAYS	-	OS38t	OS38t	
644		OK5(T)	GKD1T - (T5)MD9b	GKD1T	MD9b		GKD1T ○○	-	ISK1t-; S1t-; S2t+; S4t-; S5t-; S8t-; S9t-; S13tb-; S13ta-; S15tb-; S15ta+; S26t-; S34tb-; S34ta-; S36t-; S38t+	S27t-; S23tb+	OS1t	-	OuP8; OuP4; OuP2; OuP6; OuA1; OS37t;	Pu98; Pu94; Pu92; Pu96; Au91; Po1; Po2; Po3; Po4; PTo1; PTo2; PTo3; GKD1T; ML13tb; Ml13ta; ML15tb; ML26t; ML37t; MD37t; ML36t; ML38t; PTo4; PTo5 MD38	Ro6; Ro7; MP34; MP39; MD9a		ALWAYS	-	OS38t	OS38t	
645		OK6(T)	GKD1T - (T6)MD50t	GKD1T	MD50t		GKD1T ○○	-	ISK1t-; S1t-; S2t+; S4t-; S5t-; S8t-; S9t-; S13tb-; S13ta-; S15tb-; S15ta-; S23tb-; S23ta+; S27t-; S39t-; S40t+	ISK2t+	OS1t	-	OuP8; OuP4; OuP2; OuP6; OuA1; OS26t; OS29t; OS31t; OS32t; OS35t; OS34t; OS36t; OS37t; OS38t	Pu98; Pu94; Pu92; Pu96; Au91; Po1; Po2; Po3; Po4; PTo1; PTo2; PTo3; GKD1T; ML13tb; Ml13ta; ML15tb; ML26t; ML37t; MD37t; ML36t; ML38t; PTo4; PTo5; PTo6; PTo7; PTo8; PTo9; PTo10; PTo11; PTo12; PTo13 MD38t; ML40t; MD40t; MD39t; ML32t; MD32t; ML31t; ML35t; MD35t	Ro6; Ro7; MP34; MP39; MD9a; ML8; MD8		ALWAYS	-	OS40t	OS40t	
646		OK7(T)	GKD1T - (T7)MD49t	GKD1T	MD49t		GKD1T ○○	-	ISK1t-; S1t-; S2t+; S4t-; S5t-; S8t-; S9t-; S13tb-; S13ta-; S15tb-; S15ta-; S23tb-; S23ta+; S27t-; S39t-; S40t-	ISK2t+	OS1t	-	OuP8; OuP4; OuP2; OuP6; OuA1; OS26t; OS29t; OS31t; OS32t; OS35t; OS34t; OS36t; OS37t; OS38t	Pu98; Pu94; Pu92; Pu96; Au91; Po1; Po2; Po3; Po4; PTo1; PTo2; PTo3; GKD1T; ML13tb; Ml13ta; ML15tb; ML26t; ML37t; MD37t; ML36t; ML38t; PTo4; PTo5; PTo6; PTo7; PTo8; PTo9; PTo10; PTo11; PTo12; PTo13 MD38t; ML40t; MD40t; MD39t; ML32t; MD32t; ML31t; ML35t; MD35t	Ro6; Ro7; MP34; MP39; MD9a; ML8; MD8		ALWAYS	-	OS40t	OS40t	
647		OK8(T)	GKD1T - (T8)ML49t	GKD1T	ML49t		GKD1T ○○	-	ISK1t-; S1t-; S2t+; S4t-; S5t-; S8t-; S9t-; S13tb-; S13ta-; S15tb-; S15ta-; S23tb-; S23ta+; S27t-; S39t+	ISK2t+	OS1t	-	OuP8; OuP4; OuP2; OuP6; OuA1; OS26t; OS29t; OS31t; OS32t; OS35t; OS34t; OS36t; OS37t; OS38t; OS40t	Pu98; Pu94; Pu92; Pu96; Au91; Po1; Po2; Po3; Po4; PTo1; PTo2; PTo3; GKD1T; ML13tb; Ml13ta; ML15tb; ML26t; ML37t; MD37t; ML36t; ML38t; PTo4; PTo5; PTo6; PTo7; PTo8; PTo9; PTo10; PTo11; PTo12; PTo13 MD38t; ML40t; MD40t; MD39t; ML32t; MD32t; ML31t; ML35t; MD35t	Ro6; Ro7; MP34; MP39; MD9a; ML8; MD8		ALWAYS	-	OS40t	OS40t	
648		OK9(T)	GKD1T - (T9)ML55t	GKD1T	ML55t		GKD1T ○○	-	ISK1t-; S1t-; S2t+; S4t-; S5t-; S8t-; S9t-; S13tb-; S13ta-; S15tb-; S15ta-; S23tb-; S23ta-; S29t+; S32t+	ISK2t+	OS1t	-	OuP8; OuP4; OuP2; OuP6; OuA1; OS26t; OS27t; OS34t; OS37t; OS36t; OS38t; OS39t; OS40t; OS31t; OS35t	Pu98; Pu94; Pu92; Pu96; Au91; Po1; Po2; Po3; Po4; PTo1; PTo2; PTo3; GKD1T; ML13tb; Ml13ta; ML15tb; ML26t; ML37t; MD37t; ML36t; ML38t; PTo4; PTo5; PTo6; PTo7; PTo8; PTo9; PTo10; PTo11; PTo12; PTo13 MD38t; ML40t; MD40t; MD39t; ML32t; MD32t; ML31t; ML35t; MD35t	Ro6; Ro7; MP34; MP39; MD9a; ML8; MD8		ALWAYS	-	OS32t	OS32t	
649		OK10(T)	GKD1T - (T10)MD52t	GKD1T	MD52t		GKD1T ○○	-	ISK1t-; S1t-; S2t+; S4t-; S5t-; S8t-; S9t-; S13tb-; S13ta-; S15tb-; S15ta-; S23tb-; S23ta-; S29t+; S32t-	ISK2t+	OS1t	-	OuP8; OuP4; OuP2; OuP6; OuA1; OS26t; OS27t; OS34t; OS37t; OS36t; OS38t; OS39t; OS40t; OS31t; OS35t	Pu98; Pu94; Pu92; Pu96; Au91; Po1; Po2; Po3; Po4; PTo1; PTo2; PTo3; GKD1T; ML13tb; Ml13ta; ML15tb; ML26t; ML37t; MD37t; ML36t; ML38t; PTo4; PTo5; PTo6; PTo7; PTo8; PTo9; PTo10; PTo11; PTo12; PTo13 MD38t; ML40t; MD40t; MD39t; ML32t; MD32t; ML31t; ML35t; MD35t	Ro6; Ro7; MP34; MP39; MD9a; ML8; MD8		ALWAYS	-	OS32t	OS32t	
650		OK11(T)	GKD1T - (T11)ML52t	GKD1T	ML52t		GKD1T ○○	-	ISK1t-; S1t-; S2t+; S4t-; S5t-; S8t-; S9t-; S13tb-; S13ta-; S15tb-; S15ta-; S23tb-; S23ta-; S29t-; S31t+	ISK2t+	OS1t	-	OuP8; OuP4; OuP2; OuP6; OuA1; OS26t; OS27t; OS34t; OS37t; OS36t; OS38t; OS39t; OS40t; OS32t; OS35t	Pu98; Pu94; Pu92; Pu96; Au91; Po1; Po2; Po3; Po4; PTo1; PTo2; PTo3; GKD1T; ML13tb; Ml13ta; ML15tb; ML26t; ML37t; MD37t; ML36t; ML38t; PTo4; PTo5; PTo6; PTo7; PTo8; PTo9; PTo10; PTo11; PTo12; PTo13 MD38t; ML40t; MD40t; MD39t; ML32t; MD32t; ML31t; ML35t; MD35t	Ro6; Ro7; MP34; MP39; MD9a; ML8; MD8		ALWAYS	-	OS31t	OS31t	
651		OK12(T)	GKD1T - (T12)MD53t	GKD1T	MD53t		GKD1T ○○	-	ISK1t-; S1t-; S2t+; S4t-; S5t-; S8t-; S9t-; S13tb-; S13ta-; S15tb-; S15ta-; S23tb-; S23ta-; S29t-; S31t-; S35t-	ISK2t+	OS1t	-	OuP8; OuP4; OuP2; OuP6; OuA1; OS26t; OS27t; OS34t; OS37t; OS36t; OS38t; OS39t; OS40t; OS32t	Pu98; Pu94; Pu92; Pu96; Au91; Po1; Po2; Po3; Po4; PTo1; PTo2; PTo3; GKD1T; ML13tb; Ml13ta; ML15tb; ML26t; ML37t; MD37t; ML36t; ML38t; PTo4; PTo5; PTo6; PTo7; PTo8; PTo9; PTo10; PTo11; PTo12; PTo13 MD38t; ML40t; MD40t; MD39t; ML32t; MD32t; ML31t; ML35t; MD35t	Ro6; Ro7; MP34; MP39; MD9a; ML8; MD8		ALWAYS	-	OS35t	OS35t	
652		OK13(T)	GKD1T - (T13)ML53t	GKD1T	ML53t		GKD1T ○○	-	ISK1t-; S1t-; S2t+; S4t-; S5t-; S8t-; S9t-; S13tb-; S13ta-; S15tb-; S15ta-; S23tb-; S23ta-; S29t-; S31t-; S35t+	ISK2t+	OS1t	-	OuP8; OuP4; OuP2; OuP6; OuA1; OS26t; OS27t; OS34t; OS37t; OS36t; OS38t; OS39t; OS40t; OS32t	Pu98; Pu94; Pu92; Pu96; Au91; Po1; Po2; Po3; Po4; PTo1; PTo2; PTo3; GKD1T; ML13tb; Ml13ta; ML15tb; ML26t; ML37t; MD37t; ML36t; ML38t; PTo4; PTo5; PTo6; PTo7; PTo8; PTo9; PTo10; PTo11; PTo12; PTo13 MD38t; ML40t; MD40t; MD39t; ML32t; MD32t; ML31t; ML35t; MD35t	Ro6; Ro7; MP34; MP39; MD9a; ML8; MD8		ALWAYS	-	OS35t	OS35t	
653		OK1(T)	ML13tb - (T1)MD21	ML13tb	MD21		ML13tb ○	-	S13tb+; S13ta-; S15tb-; S15ta+; S26t-; S34tb-; S34ta+; S37t+	S23tb+; S27t-; S9t+	OuP6	-	OuA1; OS36t; OS38t	Au91; Po3; Po4; PTo1; PTo2; PTo3; ML13tb; Ml13ta; ML15tb; ML26t; ML37t; MD37t; ML36t; ML38t; PTo4; PTo5; MD38	Ro6; Ro7; MP34; MP39		ALWAYS	-	OS37t	OS37t	
654		OK2(T)	ML13tb - (T2)ML21	ML13tb	ML21		ML13tb ○	-	S13tb+; S13ta-; S15tb-; S15ta+; S26t-; S34tb-; S34ta+; S37t-	S23tb+; S27t-; S9t+	OuP6	-	OuA1; OS36t; OS38t	Au91; Po3; Po4; PTo1; PTo2; PTo3; ML13tb; Ml13ta; ML15tb; ML26t; ML37t; MD37t; ML36t; ML38t; PTo4; PTo5; MD38	Ro6; Ro7; MP34; MP39		ALWAYS	-	OS37t	OS37t	
655		OK3(T)	ML13tb - (T3)MP12	ML13tb	MP12		ML13tb ○	-	S13tb+; S13ta-; S15tb-; S15ta+; S26t-; S34tb-; S34ta-; S36t+	S23tb+; S27t-; S9t+	OuP6	-	OuA1; OS37t; OS38t	Au91; Po3; Po4; PTo1; PTo2; PTo3; ML13tb; Ml13ta; ML15tb; ML26t; ML37t; MD37t; ML36t; ML38t; PTo4; PTo5; MD38	Ro6; Ro7; MP34; MP39		ALWAYS	-	OS36t	OS36t	
656		OK4a(T)	ML13tb-(T4)MD15b	ML13tb	MD15b		ML13tb ○	-	S13tb+; S13ta-; S15tb-; S15ta+; S26t-; S34tb-; S34ta-; S36t-; S38t-	S23tb+; S27t-; S9t+	OuP6	-	OuA1; OS37t	Au91; Po3; Po4; PTo1; PTo2; PTo3; ML13tb; Ml13ta; ML15tb; ML26t; ML37t; MD37t; ML36t; ML38t; PTo4; PTo5; MD38	Ro6; Ro7; MP34; MP39		ALWAYS	-	OS38t	OS38t	
657		OK5(T)	ML13tb - (T5)MD9b	ML13tb	MD9b		ML13tb ○	-	S13tb+; S13ta-; S15tb-; S15ta+; S26t-; S34tb-; S34ta-; S36t-; S38t+	S23tb+; S27t-; S9t+	OuP6	-	OuA1; OS37t	Au91; Po3; Po4; PTo1; PTo2; PTo3; ML13tb; Ml13ta; ML15tb; ML26t; ML37t; MD37t; ML36t; ML38t; PTo4; PTo5; MD38	Ro6; Ro7; MP34; MP39; MD9a		ALWAYS	-	OS38t	OS38t	
658		OK6(T)	ML13tb - (T6)MD50t	ML13tb	MD50t		ML13tb ○	-	S13tb+; S13ta-; S15tb-; S15ta-; S23tb-; S23ta+; S27t-; S39t-; S40t+	ISK2t+; S9t+	OuP6	-	OuA1; OS26t; OS29t; OS31t; OS32t; OS35t; OS34t; OS36t; OS37t; OS38t	Au91; Po3; Po4; PTo1; PTo2; PTo3; ML13tb; Ml13ta; ML15tb; ML26t; ML37t; MD37t; ML36t; ML38t; PTo4; PTo5; PTo6; PTo7; PTo8; PTo9; PTo10; PTo11; PTo12; PTo13 MD38t; ML40t; MD40t; MD39t; ML32t; MD32t; ML31t; ML35t; MD35t	Ro6; Ro7; MP34; MP39; MD9a; ML8; MD8		ALWAYS	-	OS40t	OS40t	
659		OK7(T)	ML13tb - (T7)MD49t	ML13tb	MD49t		ML13tb ○	-	S13tb+; S13ta-; S15tb-; S15ta-; S23tb-; S23ta+; S27t-; S39t-; S40t-	ISK2t+; S9t+	OuP6	-	OuA1; OS26t; OS29t; OS31t; OS32t; OS35t; OS34t; OS36t; OS37t; OS38t	Au91; Po3; Po4; PTo1; PTo2; PTo3; ML13tb; Ml13ta; ML15tb; ML26t; ML37t; MD37t; ML36t; ML38t; PTo4; PTo5; PTo6; PTo7; PTo8; PTo9; PTo10; PTo11; PTo12; PTo13 MD38t; ML40t; MD40t; MD39t; ML32t; MD32t; ML31t; ML35t; MD35t	Ro6; Ro7; MP34; MP39; MD9a; ML8; MD8		ALWAYS	-	OS40t	OS40t	
660		OK8(T)	ML13tb - (T8)ML49t	ML13tb	ML49t		ML13tb ○	-	S13tb+; S13ta-; S15tb-; S15ta-; S23tb-; S23ta+; S27t-; S39t+	ISK2t+; S9t+	OuP6	-	OuA1; OS26t; OS29t; OS31t; OS32t; OS35t; OS34t; OS36t; OS37t; OS38t; OS40t	Au91; Po3; Po4; PTo1; PTo2; PTo3; ML13tb; Ml13ta; ML15tb; ML26t; ML37t; MD37t; ML36t; ML38t; PTo4; PTo5; PTo6; PTo7; PTo8; PTo9; PTo10; PTo11; PTo12; PTo13 MD38t; ML40t; MD40t; MD39t; ML32t; MD32t; ML31t; ML35t; MD35t	Ro6; Ro7; MP34; MP39; MD9a; ML8; MD8		ALWAYS	-	OS40t	OS40t	
661		OK9(T)	ML13tb - (T9)ML55t	ML13tb	ML55t		ML13tb ○	-	S13tb+; S13ta-; S15tb-; S15ta-; S23tb-; S23ta-; S29t+; S32t+	ISK2t+; S9t+	OuP6	-	OuA1; OS26t; OS27t; OS34t; OS37t; OS36t; OS38t; OS39t; OS40t; OS31t; OS35t	Au91; Po3; Po4; PTo1; PTo2; PTo3; ML13tb; Ml13ta; ML15tb; ML26t; ML37t; MD37t; ML36t; ML38t; PTo4; PTo5; PTo6; PTo7; PTo8; PTo9; PTo10; PTo11; PTo12; PTo13 MD38t; ML40t; MD40t; MD39t; ML32t; MD32t; ML31t; ML35t; MD35t	Ro6; Ro7; MP34; MP39; MD9a; ML8; MD8		ALWAYS	-	OS32t	OS32t	
662		OK10(T)	ML13tb - (T10)MD52t	ML13tb	MD52t		ML13tb ○	-	S13tb+; S13ta-; S15tb-; S15ta-; S23tb-; S23ta-; S29t+; S32t-	ISK2t+; S9t+	OuP6	-	OuA1; OS26t; OS27t; OS34t; OS37t; OS36t; OS38t; OS39t; OS40t; OS31t; OS35t	Au91; Po3; Po4; PTo1; PTo2; PTo3; ML13tb; Ml13ta; ML15tb; ML26t; ML37t; MD37t; ML36t; ML38t; PTo4; PTo5; PTo6; PTo7; PTo8; PTo9; PTo10; PTo11; PTo12; PTo13 MD38t; ML40t; MD40t; MD39t; ML32t; MD32t; ML31t; ML35t; MD35t	Ro6; Ro7; MP34; MP39; MD9a; ML8; MD8		ALWAYS	-	OS32t	OS32t	
663		OK11(T)	ML13tb - (T11)ML52t	ML13tb	ML52t		ML13tb ○	-	S13tb+; S13ta-; S15tb-; S15ta-; S23tb-; S23ta-; S29t-; S31t+	ISK2t+; S9t+	OuP6	-	OuA1; OS26t; OS27t; OS34t; OS37t; OS36t; OS38t; OS39t; OS40t; OS32t; OS35t	Au91; Po3; Po4; PTo1; PTo2; PTo3; ML13tb; Ml13ta; ML15tb; ML26t; ML37t; MD37t; ML36t; ML38t; PTo4; PTo5; PTo6; PTo7; PTo8; PTo9; PTo10; PTo11; PTo12; PTo13 MD38t; ML40t; MD40t; MD39t; ML32t; MD32t; ML31t; ML35t; MD35t	Ro6; Ro7; MP34; MP39; MD9a; ML8; MD8		ALWAYS	-	OS31t	OS31t	
664		OK12(T)	ML13tb - (T12)MD53t	ML13tb	MD53t		ML13tb ○	-	S13tb+; S13ta-; S15tb-; S15ta-; S23tb-; S23ta-; S29t-; S31t-; S35t-	ISK2t+; S9t+	OuP6	-	OuA1; OS26t; OS27t; OS34t; OS37t; OS36t; OS38t; OS39t; OS40t; OS32t	Au91; Po3; Po4; PTo1; PTo2; PTo3; ML13tb; Ml13ta; ML15tb; ML26t; ML37t; MD37t; ML36t; ML38t; PTo4; PTo5; PTo6; PTo7; PTo8; PTo9; PTo10; PTo11; PTo12; PTo13 MD38t; ML40t; MD40t; MD39t; ML32t; MD32t; ML31t; ML35t; MD35t	Ro6; Ro7; MP34; MP39; MD9a; ML8; MD8		ALWAYS	-	OS35t	OS35t	
665		OK13(T)	ML13tb - (T13)ML53t	ML13tb	ML53t		ML13tb ○	-	S13tb+; S13ta-; S15tb-; S15ta-; S23tb-; S23ta-; S29t-; S31t-; S35t+	ISK2t+; S9t+	OuP6	-	OuA1; OS26t; OS27t; OS34t; OS37t; OS36t; OS38t; OS39t; OS40t; OS32t	Au91; Po3; Po4; PTo1; PTo2; PTo3; ML13tb; Ml13ta; ML15tb; ML26t; ML37t; MD37t; ML36t; ML38t; PTo4; PTo5; PTo6; PTo7; PTo8; PTo9; PTo10; PTo11; PTo12; PTo13 MD38t; ML40t; MD40t; MD39t; ML32t; MD32t; ML31t; ML35t; MD35t	Ro6; Ro7; MP34; MP39; MD9a; ML8; MD8		ALWAYS	-	OS35t	OS35t	
666		OK1(T)	ML15tb - (T1)MD21	ML15tb	MD21		ML15tb ○	-	S15tb+; S15ta+; S26t-; S34tb-; S34ta+; S37t+	S23tb+; S27t-; S13ta+	OuA1	-	OS36t; OS38t	Po4; PTo1; PTo2; PTo3; ML15tb ML26t; ML37t; MD37t; ML36t; ML38t; PTo4; PTo5; MD38	Ro6; Ro7; MP34; MP39		ALWAYS	-	OS37t	OS37t	
667		OK2(T)	ML15tb - (T2)ML21	ML15tb	ML21		ML15tb ○	-	S15tb+; S15ta+; S26t-; S34tb-; S34ta+; S37t-	S23tb+; S27t-; S13ta+	OuA1	-	OS36t; OS38t	Po4; PTo1; PTo2; PTo3; ML15tb ML26t; ML37t; MD37t; ML36t; ML38t; PTo4; PTo5; MD38	Ro6; Ro7; MP34; MP39		ALWAYS	-	OS37t	OS37t	
668		OK3(T)	ML15tb - (T3)MP12	ML15tb	MP12		ML15tb ○	-	S15tb+; S15ta+; S26t-; S34tb-; S34ta-; S36t+	S23tb+; S27t-; S13ta+	OuA1	-	OS37t; OS38t	Po4; PTo1; PTo2; PTo3; ML15tb ML26t; ML37t; MD37t; ML36t; ML38t; PTo4; PTo5; MD38	Ro6; Ro7; MP34; MP39		ALWAYS	-	OS36t	OS36t	
669		OK4a(T)	ML15tb-(T4)MD15b	ML15tb	MD15b		ML15tb ○	-	S15tb+; S15ta+; S26t-; S34tb-; S34ta-; S36t-; S38t-	S23tb+; S27t-; S13ta+	OuA1	-	OS37t	Po4; PTo1; PTo2; PTo3; ML15tb ML26t; ML37t; MD37t; ML36t; ML38t; PTo4; PTo5; MD38	Ro6; Ro7; MP34; MP39		ALWAYS	-	OS38t	OS38t	
670		OK5(T)	ML15tb - (T5)MD9b	ML15tb	MD9b		ML15tb ○	-	S15tb+; S15ta+; S26t-; S34tb-; S34ta-; S36t-; S38t+	S23tb+; S27t-; S13ta+	OuA1	-	OS37t	Po4; PTo1; PTo2; PTo3; ML15tb ML26t; ML37t; MD37t; ML36t; ML38t; PTo4; PTo5; MD38	Ro6; Ro7; MP34; MP39; MD9a		ALWAYS	-	OS38t	OS38t	

ИНЖЕЊЕРСКА КОМОРА СРБИЈЕ
Ђорђе Љ. Максимовић
дипл. инж. ел.
353 P422 17
ОДГОВОРНИ ПРОЈЕКТАНТ

Пројектант / Designer:
Институт Михајло Пупин доо
Волгина 15, 11000 Београд
www.pupin.rs

Инвеститор / Investor:
Инфраструктура железнице Србије а.д.
Немањина 6, 11000 Београд
www.infrazs.rs

Извођач / Contractor: Конзорцијум / Joint Venture:
China Railway International Co., Ltd.
Serbia Ogranak Beograd
Rajka Mitića 8, 11000 Beograd
China Communication Construction Co.Ltd.
Serbia Ogranak Beograd-Savski Venac
Paje Adamova 2, 11000 Beograd

Подизвођач / Subcontractor:
CRSC International Co., LTD.
Ogranak Beograd,
Omladinskih brigada 21, 11070 Novi Beograd

Објекат / Project:
Пруга Београд - Суботица - државна граница (Келебија), ДЕОНИЦА ПРУГЕ НОВИ САД - СУБОТИЦА - ДРЖАВНА ГРАНИЦА (КЕЛЕБИЈА), у Новом Саду, Кисачу, Степановићеву, Змајеву, Врбасу, Ловћенцу, Малом Иђошу, Бачкој Тополи, Жеднику, Наумовићеву и Суботици, у катастарским општинама наведеним на насловној страни техничке документације и на катастарским парцелама према списку приложеном у Главној свесци /

Belgrade - Subotica - State border (Kelebija) railway line, SECTION NOVI SAD - SUBOTICA STATE BORDER (KELEBIJA), at Novi Sad, Kisač, Stepanovićevo, Zmajevo, Vrbas, Lovćenac, Mali Idjoš, Bačka Topola, Žednik, Naumovićevo and Subotica, in cadastral municipalities listed on the cover page of this Design, on cadastral plots listed in General Volume

Врста техничке документације / Technical documentation type:
ПИО/ABD Пројекат изведеног објекта / As-built Design

Ознака и назив дела Пројекта / Designation and name of the part of design:
5/1.23 Осигурање железничке станице Суботица / Signalling/interlocking systems in Subotica railway station

Назив цртежа / Drawing name:
Табела зависности /
Table of dependencies

Одговорни пројектант / Responsible designer:
Ђорђе Максимовић, дипл.инж.ел.
Број лиценце / License number: 353 P422 17

Сарадници / Associates:
Владимир Бошковић, инж.маш.
Марко Ралић, дипл.ел.инж.

Број Пројекта / Design number:	Датум / Date:	Размера / Scale:	Број цртежа / Drawing number:
TC.700.255-5/1.23	Септембар / September 2024.	-	TS.700.255-5/1.23-C02

1	2	3	4			5		6	7	8	9		10		11	12	13	14	15	16
								УСЛОВИ ЗА ПОСТАВЉАЊЕ И ОДРЖАЊЕ МАНЕВАРСКОГ ПУТА ВОЖЊЕ								УСЛОВИ ЗА РАЗРЕШЕЊЕ ПУТА ВОЖЊЕ				
Р. бр. вожње	СМЕР ВОЖЊЕ	ОЗНАКА ВОЖЊЕ	КОМАНДЕ ЗА ПУТЕВЕ ВОЖЊЕ СА ЕЛЕКТРОНСКЕ ПОСТАВНИЦЕ (тастатура или миш)			МАНЕВАРСКИ СИГНАЛ	ГРАНИЧНИ КОЛОС. И МАНЕВАРСКИ СИГНАЛИ У ПУТУ ВОЖЊЕ	СКРЕТНИЦЕ У ПУТУ ВОЖЊЕ	СКРЕТНИЦЕ У БОЧНОЈ ЗАШТИТИ	ОДСЕК ЗА ОБАРАЊЕ СИГНАЛА (ослобађањем одсека)	ОДСЕК МОРА БИТИ СЛОБОДАН		СИГНАЛ ЧИЈИ СЕ ПОЈАМ МОРА КОНТРОЛИСАТИ:		ЗАВИСНОСТ СА ПП	ПРИНУДНО РАЗРЕШЕЊЕ		ВОЗНО РАЗРЕШЕЊЕ - ОДСЕК КОЈИ РАЗРЕШАВА		ЗАВИСНОСТ СА ПП
			старт	циљ	РИЗИЧНА ФУНКЦИЈА						у путу вожње	у бочној заштити	ДА БУДЕ "СТОЈ"	ДА НЕ БУДЕ ТАМАН		БЕЗ ВРЕМ. КАШЊЕЊА КАДА ЈЕ СЛОБОДАН ОДСЕК	ВРЕМЕ КАШЊЕЊА КАДА ЈЕ ЗАУЗЕТ ОДСЕК	У ПУТУ ВОЖЊЕ	У БОЧНОЈ ЗАШТИТИ	

* КОЛОНА 4: Додатна опција (подмени) старта пута вожње из разлога разликовања пута вожње.

* COLUMN 4: Additional option (in submenu) of start of the route for the reason of making difference between similar routes.

[ ] КОЛОНА 10: уоквирени су елементи које није могуће трајно контролисати али их је потребно проверити у тренутку постављања вожње.

[ ] COLUMN 10: elements that can't be permanently controlled, but should be checked before setting the route

1	2	3	4			5		6	7	8	9		10		11	12	13	14	15	16
								CONDITIONS FOR SETTING AND LOCKING OF THE SHUNTING ROUTE								CONDITIONS FOR ROUTE RELEASE				
Nr. of route	ROUTE DIRECTION	ROUTE LABEL	TRAIN ROUTE COMMANDS FROM HMI			SHUNTING SIGNAL	TRACK LIMIT SIGN. AND SHUNTING SIGNALS IN TRAIN ROUTE	POINTS AND DERAILERS IN THE ROUTE	POINTS AND DERAILERS IN THE FLANK PROTECTION	SECTIONS FOR SIGNAL RELEASE (CLEAR THE TARGET SECTION)	SECTIONS WHICH MUST BE FREE		SIGNALS TO BE CONTROLLED		LEVEL CROSSING DEPENDENCY	EMERGENCY ROUTE RELEASE		RELEASE BY TRAIN - CLEARING OF CORRESPONDING TARGET SECTIONS		RELEASE OF LEVEL CROSSING DEPENDENCY
			START	END	RISKY FUNCTION						IN THE ROUTE	IN THE FLANK PROTECTION	ON "STOP"	NOT TO BE DARK		WITHOUT DELAY WHEN SECTION IS FREE	DELAY TIME WHEN SECTION IS OCCUPIED	IN THE ROUTE	IN THE FLANK PROTECTION	
[ ] This symbol means the elements that can not be permanently controlled, but should be chenked before setting the route or give the proceed aspect																				
671	OK6(T)	ML15tb - (T6)MD50t	ML15tb	MD50t		ML15tb ○	-	S15tb+; S15ta-; S23tb-; S23ta+; S27t-; S39t-; S40t+	ISK2t+; S13ta+	OuA1	-	OS26t; OS29t; OS31t; OS32t; OS35t; OS34t; OS36t; OS37t; OS38t	Po4; PTo1; PTo2; PTo3; [ML15tb] ML26t; ML37t; MD37t; ML36t; ML38t; PTo4; PTo5; PTo6; PTo7; PTo8; PTo9; PTo10; PTo11; PTo12; PTo13 MD38t; ML40t; MD40t; MD39t; ML32t; MD32t; ML31t; ML35t; MD35t	Ro6; Ro7; MP34; MP39; MD9a; ML8; MD8		ALWAYS	-	OS40t	OS40t	
672	OK7(T)	ML15tb - (T7)MD49t	ML15tb	MD49t		ML15tb ○	-	S15tb+; S15ta-; S23tb-; S23ta-; S27t-; S39t-; S40t-	ISK2t+; S13ta+	OuA1	-	OS26t; OS29t; OS31t; OS32t; OS35t; OS34t; OS36t; OS37t; OS38t	Po4; PTo1; PTo2; PTo3; [ML15tb] ML26t; ML37t; MD37t; ML36t; ML38t; PTo4; PTo5; PTo6; PTo7; PTo8; PTo9; PTo10; PTo11; PTo12; PTo13 MD38t; ML40t; MD40t; MD39t; ML32t; MD32t; ML31t; ML35t; MD35t	Ro6; Ro7; MP34; MP39; MD9a; ML8; MD8		ALWAYS	-	OS40t	OS40t	
673	OK8(T)	ML15tb - (T8)ML49t	ML15tb	ML49t		ML15tb ○	-	S15tb+; S15ta-; S23tb-; S23ta+; S27t-; S39t+	ISK2t+; S13ta+	OuA1	-	OS26t; OS29t; OS31t; OS32t; OS35t; OS34t; OS36t; OS37t; OS38t; OS40t	Po4; PTo1; PTo2; PTo3; [ML15tb] ML26t; ML37t; MD37t; ML36t; ML38t; PTo4; PTo5; PTo6; PTo7; PTo8; PTo9; PTo10; PTo11; PTo12; PTo13 MD38t; ML40t; MD40t; MD39t; ML32t; MD32t; ML31t; ML35t; MD35t	Ro6; Ro7; MP34; MP39; MD9a; ML8; MD8		ALWAYS	-	OS40t	OS40t	
674	OK9(T)	ML15tb - (T9)ML55t	ML15tb	ML55t		ML15tb ○	-	S15tb+; S15ta-; S23tb-; S23ta-; S29t+; S32t+	ISK2t+; S13ta+	OuA1	-	OS26t; OS27t; OS34t; OS37t; OS36t; OS38t; OS39t; OS40t; OS31t; OS35t	Po4; PTo1; PTo2; PTo3; [ML15tb] ML26t; ML37t; MD37t; ML36t; ML38t; PTo4; PTo5; PTo6; PTo7; PTo8; PTo9; PTo10; PTo11; PTo12; PTo13 MD38t; ML40t; MD40t; MD39t; ML32t; MD32t; ML31t; ML35t; MD35t	Ro6; Ro7; MP34; MP39; MD9a; ML8; MD8		ALWAYS	-	OS32t	OS32t	
675	OK10(T)	ML15tb - (T10)MD52t	ML15tb	MD52t		ML15tb ○	-	S15tb+; S15ta-; S23tb-; S23ta-; S29t+; S32t-	ISK2t+; S13ta+	OuA1	-	OS26t; OS27t; OS34t; OS37t; OS36t; OS38t; OS39t; OS40t; OS31t; OS35t	Po4; PTo1; PTo2; PTo3; [ML15tb] ML26t; ML37t; MD37t; ML36t; ML38t; PTo4; PTo5; PTo6; PTo7; PTo8; PTo9; PTo10; PTo11; PTo12; PTo13 MD38t; ML40t; MD40t; MD39t; ML32t; MD32t; ML31t; ML35t; MD35t	Ro6; Ro7; MP34; MP39; MD9a; ML8; MD8		ALWAYS	-	OS32t	OS32t	
676	OK11(T)	ML15tb - (T11)ML52t	ML15tb	ML52t		ML15tb ○	-	S15tb+; S15ta-; S23tb-; S23ta-; S29t-; S31t+	ISK2t+; S13ta+	OuA1	-	OS26t; OS27t; OS34t; OS37t; OS36t; OS38t; OS39t; OS40t; OS32t; OS35t	Po4; PTo1; PTo2; PTo3; [ML15tb] ML26t; ML37t; MD37t; ML36t; ML38t; PTo4; PTo5; PTo6; PTo7; PTo8; PTo9; PTo10; PTo11; PTo12; PTo13 MD38t; ML40t; MD40t; MD39t; ML32t; MD32t; ML31t; ML35t; MD35t	Ro6; Ro7; MP34; MP39; MD9a; ML8; MD8		ALWAYS	-	OS31t	OS31t	
677	OK12(T)	ML15tb - (T12)MD53t	ML15tb	MD53t		ML15tb ○	-	S15tb+; S15ta-; S23tb-; S23ta-; S29t-; S31t-; S35t-	ISK2t+; S13ta+	OuA1	-	OS26t; OS27t; OS34t; OS37t; OS36t; OS38t; OS39t; OS40t; OS32t	Po4; PTo1; PTo2; PTo3; [ML15tb] ML26t; ML37t; MD37t; ML36t; ML38t; PTo4; PTo5; PTo6; PTo7; PTo8; PTo9; PTo10; PTo11; PTo12; PTo13 MD38t; ML40t; MD40t; MD39t; ML32t; MD32t; ML31t; ML35t; MD35t	Ro6; Ro7; MP34; MP39; MD9a; ML8; MD8		ALWAYS	-	OS35t	OS35t	
678	OK13(T)	ML15tb - (T13)ML53t	ML15tb	ML53t		ML15tb ○	-	S15tb+; S15ta-; S23tb-; S23ta-; S29t-; S31t-; S35t+	ISK2t+; S13ta+	OuA1	-	OS26t; OS27t; OS34t; OS37t; OS36t; OS38t; OS39t; OS40t; OS32t	Po4; PTo1; PTo2; PTo3; [ML15tb] ML26t; ML37t; MD37t; ML36t; ML38t; PTo4; PTo5; PTo6; PTo7; PTo8; PTo9; PTo10; PTo11; PTo12; PTo13 MD38t; ML40t; MD40t; MD39t; ML32t; MD32t; ML31t; ML35t; MD35t	Ro6; Ro7; MP34; MP39; MD9a; ML8; MD8		ALWAYS	-	OS35t	OS35t	
679	OK1(T)	ML23tb - (T1)MD21	ML23tb	MD21		ML23tb ○	-	ISK2t-; S23tb+; S23ta+; S27t+; S34tb+; S34ta+; S37t+	S15ta+; S26t+	OS23t	-	OS29t; OS31t; OS32t; OS35t; OS36t; OS38t; OS39t; OS40t	PTo1; PTo2; PTo3; [ML23tb] ML37t; MD37t; ML36t; ML38t; PTo4; PTo5; PTo6; PTo7; PTo8; PTo9; PTo10; PTo11; PTo12; PTo13 MD38t; ML40t; MD40t; MD39t; ML32t; MD32t; ML31t; ML35t; MD35t	Ro6; Ro7; MP34; MP39		**ALWAYS**	-	OS37t	OS37t	
680	OK2(T)	ML23tb - (T2)ML21	ML23tb	ML21		ML23tb ○	-	ISK2t-; S23tb+; S23ta+; S27t+; S34tb+; S34ta+; S37t-	S15ta+; S26t+	OS23t	-	OS29t; OS31t; OS32t; OS35t; OS36t; OS38t; OS39t; OS40t	PTo1; PTo2; PTo3; [ML23tb] ML37t; MD37t; ML36t; ML38t; PTo4; PTo5; PTo6; PTo7; PTo8; PTo9; PTo10; PTo11; PTo12; PTo13 MD38t; ML40t; MD40t; MD39t; ML32t; MD32t; ML31t; ML35t; MD35t	Ro6; Ro7; MP34; MP39		**ALWAYS**	-	OS37t	OS37t	
681	OK3(T)	ML23tb - (T3)MP12	ML23tb	MP12		ML23tb ○	-	ISK2t-; S23tb+; S23ta+; S27t+; S34tb+; S34ta-; S36t+	S15ta+; S26t+	OS23t	-	OS29t; OS31t; OS32t; OS35t; OS37t; OS38t; OS39t; OS40t	PTo1; PTo2; PTo3; [ML23tb] ML37t; MD37t; ML36t; ML38t; PTo4; PTo5; PTo6; PTo7; PTo8; PTo9; PTo10; PTo11; PTo12; PTo13 MD38t; ML40t; MD40t; MD39t; ML32t; MD32t; ML31t; ML35t; MD35t	Ro6; Ro7; MP34; MP39		**ALWAYS**	-	OS36t	OS36t	
682	OK4a(T)	ML23tb-(T4)MD15b	ML23tb	MD15b		ML23tb ○	-	ISK2t-; S23tb+; S23ta+; S27t+; S34tb+; S34ta-; S36t-; S38t-	S15ta+; S26t+	OS23t	-	OS29t; OS31t; OS32t; OS35t; OS37t; OS39t; OS40t	PTo1; PTo2; PTo3; [ML23tb] ML37t; MD37t; ML36t; ML38t; PTo4; PTo5; PTo6; PTo7; PTo8; PTo9; PTo10; PTo11; PTo12; PTo13 MD38t; ML40t; MD40t; MD39t; ML32t; MD32t; ML31t; ML35t; MD35t	Ro6; Ro7; MP34; MP39		**ALWAYS**	-	OS38t	OS38t	
683	OK5(T)	ML23tb - (T5)MD9b	ML23tb	MD9b		ML23tb ○	-	ISK2t-; S23tb+; S23ta+; S27t+; S34tb+; S34ta-; S36t-; S38t+	S15ta+; S26t+	OS23t	-	OS29t; OS31t; OS32t; OS35t; OS37t; OS39t; OS40t	PTo1; PTo2; PTo3; [ML23tb] ML37t; MD37t; ML36t; ML38t; PTo4; PTo5; PTo6; PTo7; PTo8; PTo9; PTo10; PTo11; PTo12; PTo13 MD38t; ML40t; MD40t; MD39t; ML32t; MD32t; ML31t; ML35t; MD35t	Ro6; Ro7; MP34; MP39; MD9a		ALWAYS	-	OS38t	OS38t	
684	OK6(T)	ML23tb - (T6)MD50t	ML23tb	MD50t		ML23tb ○	-	ISK2t-; S23tb+; S23ta+; S27t-; S39t-; S40t+	S15ta+; S34tb-	OS23t	-	OS29t; OS31t; OS32t; OS35t	[ML23tb;] PTo6; PTo7; PTo8; PTo9; PTo10; PTo11; PTo12; PTo13 ML40t; MD40t; MD39t; ML32t; MD32t; ML31t; ML35t; MD35t	Ro6; Ro7; MP34; MP39; MD9a; ML8; MD8		ALWAYS	-	OS40t	OS40t	
685	OK7(T)	ML23tb - (T7)MD49t	ML23tb	MD49t		ML23tb ○	-	ISK2t-; S23tb+; S23ta+; S27t-; S39t-; S40t-	S15ta+; S34tb-	OS23t	-	OS29t; OS31t; OS32t; OS35t	[ML23tb;] PTo6; PTo7; PTo8; PTo9; PTo10; PTo11; PTo12; PTo13 ML40t; MD40t; MD39t; ML32t; MD32t; ML31t; ML35t; MD35t	Ro6; Ro7; MP34; MP39; MD9a; ML8; MD8		ALWAYS	-	OS40t	OS40t	
686	OK8(T)	ML23tb - (T8)ML49t	ML23tb	ML49t		ML23tb ○	-	ISK2t-; S23tb+; S23ta+; S27t-; S39t+	S15ta+; S34tb-	OS23t	-	OS29t; OS31t; OS32t; OS35t; OS40t	[ML23tb;] PTo6; PTo7; PTo8; PTo9; PTo10; PTo11; PTo12; PTo13 ML40t; MD40t; MD39t; ML32t; MD32t; ML31t; ML35t; MD35t	Ro6; Ro7; MP34; MP39; MD9a; ML8; MD8		ALWAYS	-	OS40t	OS40t	
687	OK9(T)	ML23tb - (T9)ML55t	ML23tb	ML55t		ML23tb ○	-	ISK2t-; S23tb+; S23ta-; S29t+; S32t+	S15ta+; S34tb-	OS23t	-	OS27t; OS39t; OS40t; OS31t; OS35t	[ML23tb;] PTo6; PTo7; PTo8; PTo9; PTo10; PTo11; PTo12; PTo13 ML40t; MD40t; MD39t; ML32t; MD32t; ML31t; ML35t; MD35t	Ro6; Ro7; MP34; MP39; MD9a; ML8; MD8		ALWAYS	-	OS32t	OS32t	
688	OK10(T)	ML23tb - (T10)MD52t	ML23tb	MD52t		ML23tb ○	-	ISK2t-; S23tb+; S23ta-; S29t+; S32t-	S15ta+; S34tb-	OS23t	-	OS27t; OS39t; OS40t; OS31t; OS35t	[ML23tb;] PTo6; PTo7; PTo8; PTo9; PTo10; PTo11; PTo12; PTo13 ML40t; MD40t; MD39t; ML32t; MD32t; ML31t; ML35t; MD35t	Ro6; Ro7; MP34; MP39; MD9a; ML8; MD8		ALWAYS	-	OS32t	OS32t	
689	OK11(T)	ML23tb - (T11)ML52t	ML23tb	ML52t		ML23tb ○	-	ISK2t-; S23tb+; S23ta-; S29t-; S31t+	S15ta+; S34tb-	OS23t	-	OS27t; OS39t; OS40t; OS32t; OS35t	[ML23tb;] PTo6; PTo7; PTo8; PTo9; PTo10; PTo11; PTo12; PTo13 ML40t; MD40t; MD39t; ML32t; MD32t; ML31t; ML35t; MD35t	Ro6; Ro7; MP34; MP39; MD9a; ML8; MD8		ALWAYS	-	OS31t	OS31t	
690	OK12(T)	ML23tb - (T12)MD53t	ML23tb	MD53t		ML23tb ○	-	ISK2t-; S23tb+; S23ta-; S29t-; S31t-; S35t-	S15ta+; S34tb-	OS23t	-	OS27t; OS39t; OS40t; OS32t	[ML23tb;] PTo6; PTo7; PTo8; PTo9; PTo10; PTo11; PTo12; PTo13 ML40t; MD40t; MD39t; ML32t; MD32t; ML31t; ML35t; MD35t	Ro6; Ro7; MP34; MP39; MD9a; ML8; MD8		ALWAYS	-	OS35t	OS35t	
691	OK13(T)	ML23tb - (T13)ML53t	ML23tb	ML53t		ML23tb ○	-	ISK2t-; S23tb+; S23ta-; S29t-; S31t-; S35t+	S15ta+; S34tb-	OS23t	-	OS27t; OS39t; OS40t; OS32t	[ML23tb;] PTo6; PTo7; PTo8; PTo9; PTo10; PTo11; PTo12; PTo13 ML40t; MD40t; MD39t; ML32t; MD32t; ML31t; ML35t; MD35t	Ro6; Ro7; MP34; MP39; MD9a; ML8; MD8		ALWAYS	-	OS35t	OS35t	
692	OKLc	MP1 - MD17	MP1	MD17		MP1 ○	-	S1+; S3+; S5+	S2+; ISK1+; S7+	OKLb	-	-	[MP1]	Ro1; MP24		ALWAYS	-	OS5	OS5	
693	OKDc	MP1 - MP11	MP1	MP11		MP1 ○	-	S1-; S2-; S4+; S7+	S3-; S6+; S5+	OKLb	-	OKDb	Ro2; Qu92; [MP1;] MP7; ML14	Ro1; Ro3; MP24; MP25		ALWAYS	-	OS7	OS7	
694	OKSc	MP1 - MP10	MP1	MP10		MP1 ○	-	S1-; S2-; S4-; S6-	S3-; S7-	OKLb	-	OKDb	Qu92; [MP1;] MP6; ML6	Ro3; Ro4; Ro5; Ro6; Ro7; MP25; ML30a; MD30a; MP34; MP39		ALWAYS	-	OS6	OS6	
695	OKLc	MD3 - MD17	MD3	MD17		MD3 ○	-	ISK1-; S3-; S5+	S1-; S7+	OS3	-	-	[MD3]	Ro1; MP24		ALWAYS	-	OS5	OS5	
696	OKDc	MD3 - MP11	MD3	MP11		MD3 ○	-	ISK1-; S3-; S5-; S7-	S1-; S4-; S17-	OS3	-	OKLc	Ro2; [MD3;] MP7; ML14	Ro1; Ro3; MP24; MP25		ALWAYS	-	OS7	OS7	
697	OKSc	ML6 - MP10	ML6	MP10		ML6 ○	-	S6+	S4+	OKSb	-	-	[ML6;] MP6	Ro3; Ro4; Ro5; Ro6; Ro7; MP25; ML30a; MD30a; MP34; MP39		ALWAYS	-	OS6	OS6	
698	OK1(P)	MD17 - (1)MP54	MD17	MP54		MD17 ○	-	S17+; S24+	S11+; ISK5+	OKLc	-	-	Ro1; [MD17;] MP24;	Su91; Su93; MP87; MP88; ML65; MP66		ALWAYS	-	OS24	OS24	
699	OK1(P)	MD24 - (1)MP54	MD24	MP54		MD24 ○	-	ISK5-; S24-	S11+	OS24	-	-	Ro1; [MD24;] MP24; MD17	Su91; Su93; MP87; MP88; ML65; MP66		ALWAYS	-	OS24	OS24	
700	OK1(P)	MP11 - (1)MP54	MP11	MP54		MP11 ○	-	S11-; S17-; S24+	S25-; ISK5+	OKDc	-	OS14	Ro1; Ro2; [MP11;] MP24; ML14; MD17	Su91; Su93; MP87; MP88; ML65; MP66		ALWAYS	-	OS24	OS24	
701	OK2a(P)	MP11 - (2)ML54	MP11	ML62		MP11 ○	-	S11+; S14+	S17+; S25-	OKDc	-	-	Ro2; [MP11;]ML14	Su91; Su93; MP87; MP88; ML65		ALWAYS	-	OS14	OS14	

Ђорђе Љ. Максимовић дипл. инж. ел. 353 P422 17 ОДГОВОРНИ ПРОЈЕКТАНТ ИНЖЕЊЕРСКА КОМОРА СРБИЈЕ

Пројектант / Designer:
Институт Михајло Пупин доо
Волгина 15, 11000 Београд
www.pupin.rs

Инвеститор / Investor:
Инфраструктура железнице Србије а.д.
Немањина 6, 11000 Београд
www.infrazs.rs

Извођач / Contractor: Конзорцијум / Joint Venture:
China Railway International Co., Ltd.
Serbia Ogranak Beograd
Rajka Mitića 8, 11000 Beograd
China Communication Construction Co.Ltd.
Serbia Ogranak Beograd-Savski Venac
Paje Adamova 2, 11000 Beograd

Подизвођач / Subcontractor:
CRSC International Co., LTD.
Ogranak Beograd,
Omladinskih brigada 21, 11070 Novi Beograd

Објекат / Project:
Пруга Београд - Суботица - државна граница (Келебија), ДЕОНИЦА ПРУГЕ НОВИ САД - СУБОТИЦА - ДРЖАВНА ГРАНИЦА (КЕЛЕБИЈА), у Новом Саду, Кисачу, Степановићеву, Змајеву, Врбасу, Ловћенцу, Малом Иђошу, Бачкој Тополи, Жеднику, Наумовићеву и Суботици, у катастарским општинама наведеним на насловној страни техничке документације и на катастарским парцелама према списку приложеном у Главној свесци /

Belgrade - Subotica - State border (Kelebija) railway line, SECTION NOVI SAD - SUBOTICA STATE BORDER (KELEBIJA), at Novi Sad, Kisač, Stepanovićevo, Zmajevo, Vrbas, Lovćenac, Mali Idjoš, Bačka Topola, Žednik, Naumovićevo and Subotica, in cadastral municipalities listed on the cover page of this Design, on cadastral plots listed in General Volume

Врста техничке документације / Technical documentation type:
ПИО/ABD Пројекат изведеног објекта / As-built Design

Ознака и назив дела Пројекта / Designation and name of the part of design:
5/1.23 Осигурање железничке станице Суботица / Signalling/interlocking systems in Subotica railway station

Назив цртежа / Drawing name:
Табела зависности /
Table of dependencies

Одговорни пројектант / Responsible designer:
Ђорђе Максимовић, дипл.инж.ел.
Број лиценце / License number: 353 P422 17

Сарадници / Associates:
Владимир Бошковић, инж.маш.
Марко Ралић, дипл.ел.инж.

Број Пројекта / Design number: TC.700.255-5/1.23
Датум / Date: Септембар / September 2024.
Размера / Scale: -
Број цртежа / Drawing number: TS.700.255-5/1.23-C02

1	2	3	4			5		6	7	8	9		10		11	12	13	14	15	16
						УСЛОВИ ЗА ПОСТАВЉАЊЕ И ОДРЖАЊЕ МАНЕВАРСКОГ ПУТА ВОЖЊЕ										УСЛОВИ ЗА РАЗРЕШЕЊЕ ПУТА ВОЖЊЕ				
Р. бр. вожње	СМЕР ВОЖЊЕ	ОЗНАКА ВОЖЊЕ	КОМАНДЕ ЗА ПУТЕВЕ ВОЖЊЕ СА ЕЛЕКТРОНСКЕ ПОСТАВНИЦЕ (тастатура или миш)			МАНЕВАРСКИ СИГНАЛ	ГРАНИЧНИ КОЛОС. И МАНЕВАРСКИ СИГНАЛИ У ПУТУ ВОЖЊЕ	СКРЕТНИЦЕ У ПУТУ ВОЖЊЕ	СКРЕТНИЦЕ У БОЧНОЈ ЗАШТИТИ	ОДСЕК ЗА ОБАРАЊЕ СИГНАЛА (ослобађањем одсека)	ОДСЕК МОРА БИТИ СЛОБОДАН		СИГНАЛ ЧИЈИ СЕ ПОЈАМ МОРА КОНТРОЛИСАТИ:		ЗАВИСНОСТ СА ПП	ПРИНУДНО РАЗРЕШЕЊЕ		ВОЗНО РАЗРЕШЕЊЕ - ОДСЕК КОЈИ РАЗРЕШАВА		ЗАВИСНОСТ СА ПП
			старт	циљ	РИЗИЧНА ФУНКЦИЈА						у путу вожње	у бочној заштити	ДА БУДЕ "СТОЈ"	ДА НЕ БУДЕ ТАМАН		БЕЗ ВРЕМ. КАШЊЕЊА КАДА ЈЕ СЛОБОДАН ОДСЕК	ВРЕМЕ КАШЊЕЊА КАДА ЈЕ ЗАУЗЕТ ОДСЕК	У ПУТУ ВОЖЊЕ	У БОЧНОЈ ЗАШТИТИ	

* КОЛОНА 4: Додатна опција (подмени) старта пута вожње из разлога разликовања пута вожње.

* COLUMN 4: Additional option (in submenu) of start of the route for the reason of making difference between similar routes.

КОЛОНА 10: уоквирени су елементи који није могуће трајно контролисати али их је потребно проверити у тренутку постављања вожње.

COLUMN 10: elements that can't be permanently controlled, but should be checked before setting the route

1	2	3	4			5		6	7	8	9		10		11	12	13	14	15	16
						CONDITIONS FOR SETTING AND LOCKING OF THE SHUNTING ROUTE										CONDITIONS FOR ROUTE RELEASE				
Nr. of route	ROUTE DIRECTION	ROUTE LABEL	TRAIN ROUTE COMMANDS FROM HMI			SHUNTING SIGNAL	TRACK LIMIT SIGN. AND SHUNTING SIGNALS IN TRAIN ROUTE	POINTS AND DERAILERS IN THE ROUTE	POINTS AND DERAILERS IN THE FLANK PROTECTION	SECTIONS FOR SIGNAL RELEASE (CLEAR THE TARGET SECTION)	SECTIONS WHICH MUST BE FREE		SIGNALS TO BE CONTROLLED		LEVEL CROSSING DEPENDENCY	EMERGENCY ROUTE RELEASE		RELEASE BY TRAIN - CLEARING OF CORRESPONDING TARGET SECTIONS		RELEASE OF LEVEL CROSSING DEPENDENCY
			START	END	RISKY FUNCTION						IN THE ROUTE	IN THE FLANK PROTECTION	ON "STOP"	NOT TO BE DARK		WITHOUT DELAY WHEN SECTION IS FREE	DELAY TIME WHEN SECTION IS OCCUPIED	IN THE ROUTE	IN THE FLANK PROTECTION	
This symbol means the elements that can not be permanently controlled, but should be chenked before setting the route or give the proceed aspect																				
702	SHUNTING ROUTES (Q-R side - mileage increasing)	OK3(P)	MP11 - (3)MP53	MP11	MP53		MP11 O	-	S11+; S14-; S25+	S17+; S13-	OKDc	-	-	Ro2; Ro3; MP11; ML14; MP25	Su91; Su93; Wu92; Xu91; MP87; MP88; MD83a; ML84a; MP86		ALWAYS	-	OS25	OS25	
703		OK3(P)	MP10 - (3)MP53	MP10	MP53		MP10 O	-	S10+; S13+; S25-	S16-; S29b+; S30b+; S14+	OKSc	-	-	Ro3; MP10; MP25	Su91; Su93; Wu92; Xu91; MP87; MP88; MD83a; ML84a; MP86		ALWAYS	-	OS25	OS25	
704		OK4(P) (S20)	MP10- (4)MD57.1	MP10	MD57		MP10 O	-	S10+; S13-; S20+; S30b-; S30a+	S16-; S19+; S29b+; S25+	OKBc	-	-	Ro4; Ro5; MP10; ML30a; MD30a	Su91; Su93; Wu92; Xu91; MP87; MP88; MD83a; ML84a; MP86		ALWAYS	-	OS20,30	OS20,30	
705		OK4(P) (S19)	MP10- (4)MD57.2	MP10	MD57		MP10 O	-	S10-; S16+; S19-; S30b+; S30a+	S25+; S34-; S35+	OKSc	-	OS13	Ro4; Ro5; MP10; ML30a; MD30a; ML16	Su91; Su93; Wu92; Xu91; MP87; MP88; MD83a; ML84a; MP86		ALWAYS	-	OS20,30	OS20,30	
706		OK5(P) (S20)	MP10- (5)ML57.1	MP10	ML57		MP10 O	-	S10+; S13-; S20+; S30b-; S30a-	S16-; S19+; S29b+; S25+	OKSc	-	-	Ro4; Ro5; MP10; ML30a; MD30a	Su91; Su93; Wu92; Xu91; MP87; MP88; MD83a; ML84a; MP86		ALWAYS	-	OS20,30	OS20,30	
707		OK5(P) (S19)	MP10- (5)ML57.2	MP10	ML57		MP10 O	-	S10-; S16+; S19-; S30b+; S30a-	S25+; S34-; S35+	OKSc	-	OS13	Ro4; Ro5; MP10; ML30a; MD30a; ML16	Su91; Su93; Wu92; Xu91; MP87; MP88; MD83a; ML84a; MP86		ALWAYS	-	OS20,30	OS20,30	
708		OK6(P)	MP10 - (6)MP47	MP10	MP47		MP10 O	-	S10-; S16+; S19+; S29b+; S29a+; S34+	S25+; S28a-; S35+	OKSc	-	OS13; OS20,30	Ro4; Ro5; Ro6; MP10; ML30a; MD30a; ML16; MP34	Su91; Su93; Wu92; Xu91; MP87; MP88; MD83a; ML84a; MP86; MP68; MP63		ALWAYS	-	OS34	OS34	
709		OK7(P)	MP10 - (7)MP49	MP10	MP49		MP10 O	-	S10-; S16+; S19+; S29b+; S29a-; S35-; S39-	S25+; S9a+	OKSc	-	OS13; OS20,30; OS34; OS21; OS12,22; OS15,23,UKR2; OK4b(T)	Ro4; Ro5; Ro6; Ro7; MP10; ML30a; MD30a; ML16; MP34; MP39; Qo1; Qo2; Qo3; Qo4; MD21; ML21; MP12; MD15b	Su91; Su93; Wu92; Xu91; MP87; MP88; MD83a; ML84a; MP86; MP68; MP63		ALWAYS	-	OS39	OS39	
710		OK4(P)	ML16- (4)MD57	ML16	MD57		ML16 O	-	S16-; S19-; S30b+; S30a+	S10+; S13+; S34-; S35+	OKHb	-	-	Ro4; Ro5; ML16; ML30a; MD30a	Su91; Su93; Wu92; Xu91; MP87; MP88; MD83a; ML84a; MP86		ALWAYS	-	OS20,30	OS20,30	
711		OK5(P)	ML16- (5)ML57	ML16	ML57		ML16 O	-	S16-; S19-; S30b+; S30a-	S10+; S13+; S34-; S35+	OKHb	-	-	Ro4; Ro5; ML16; ML30a; MD30a	Su91; Su93; Wu92; Xu91; MP87; MP88; MD83a; ML84a; MP86		ALWAYS	-	OS20,30	OS20,30	
712		OK6(P)	ML16 - (6)MP47	ML16	MP47		ML16 O	-	S16-; S19+; S29b+; S29a+; S34+	S10+; S20+; S30b-; S28a-; S35+	OKHb	-	-	Ro6; ML16; MP34	Su91; Su93; Wu92; Xu91; MP87; MP88; MD83a; ML84a; MP86; MP68; MP63		ALWAYS	-	OS34	OS34	
713		OK7(P)	ML16 - (7)MP49	ML16	MP49		ML16 O	-	S16+; S19+; S29b+; S29a-; S35-; S39-	S10+; S20+; S30b-; S9a+	OKHb	-	OS34; OS21; OS12,22; OS15,23,UKR2; OK4b(T)	Ro6; Ro7; ML16; MP34; MP39; Qo1; Qo2; Qo3; Qo4; MD21; ML21; MP12; MD15b	Su91; Su93; Wu92; Xu91; MP87; MP88; MD83a; ML84a; MP86; MP68; MP63		ALWAYS	-	OS39	OS39	
714		OK6(P)	MD21 - (6)MP47	MD21	MP47		MD21 O	-	S21+; S28b-; S28a+; S34-	S12-; S15a+; S39+; S19-; S20+	OK1(T)	-	-	Ro6; MD21; MP34; Qo2; ML21	Su91; Su93; Wu92; Xu91; MP87; MP88; MD83a; ML84a; MP86; MP68; MP63		ALWAYS	-	OS34	OS34	
715		OK7(P)	MD21 - (7)MP49	MD21	MP49		MD21 O	-	S21+; S28b-; S28a-; S35+; S39-	S29b+; S34+ S9a+	OK1(T)	-	OS12,22; OS15,23,UKR2; OK4b(T)	Ro7; MD21; MP39; Qo2; Qo3; Qo4; ML21; MP12; MD15b	Su91; Su93; Wu92; Xu91; MP87; MP88; MD83a; ML84a; MP86; MP68; MP63		ALWAYS	-	OS39	OS39	
716		OK6(P)	ML21 - (6)MP47	ML21	MP47		ML21 O	-	S21-; S28b-; S28a+; S34-	S12-; S15a+; S39+; S19-; S20+	OK2(T)	-	-	Ro6; ML21; MP34; Qo1; MD21	Su91; Su93; Wu92; Xu91; MP87; MP88; MD83a; ML84a; MP86; MP68; MP63		ALWAYS	-	OS34	OS34	
717		OK7(P)	ML21 - (7)MP49	ML21	MP49		ML21 O	-	S21-; S28b-; S28a-; S35+; S39-	S29b+; S34+ S9a+	OK2(T)	-	OS12,22; OS15,23,UKR2; OK4b(T)	Ro7; ML21; MP39; Qo1; Qo3; Qo4; MD21; MP12; MD15b	Su91; Su93; Wu92; Xu91; MP87; MP88; MD83a; ML84a; MP86; MP68; MP63		ALWAYS	-	OS39	OS39	
718		OK6(P)	MP12 - (6)MP47	MP12	MP47		MP12 O	-	S12+; S22+; S28b+; S28a+; S34-	S15a+; S23+; S39+; S19-; S20+	OK3(T)	-	OS21	Ro6; MP12; MP34; Qo1; Qo2; MD21; ML21	Su91; Su93; Wu92; Xu91; MP87; MP88; MD83a; ML84a; MP86; MP68; MP63		ALWAYS	-	OS34	OS34	
719		OK7(P)	MP12 - (7)MP49	MP12	MP49		MP12 O	-	S12-; S23-; S39+	S29b+; S9a+; S28a+; S28b-	OK3(T)	-	-	Ro7; MP12; MP39; Qo4; MD15b	Su91; Su93; Wu92; Xu91; MP87; MP88; MD83a; ML84a; MP86; MP68; MP63		ALWAYS	-	OS39	OS39	
720		OK6(P)	MD15b -(6)MP47	MD15b	MP47		MD15bO	-	S15b+; S15a-; S22-; S28b+; S28a+; S34-	S9a+; S19-; S20+	OK4a(T)	-	OS21; OK4b(T); OS39	Ro6; Ro7; MD15b; MP34; MP39; Qo1; Qo2; Qo3; MD21; ML21; MP12	Su91; Su93; Wu92; Xu91; MP87; MP88; MD83a; ML84a; MP86; MP68; MP63		ALWAYS	-	OS34	OS34	
721		OK7(P)	MD15b -(7)MP49	MD15b	MP49		MD15bO	-	S15b+; S15a+; S23+; S39+	S9a+; S12+; S22+; S28a+; S29a+	OK4a(T)	-	-	Ro7; MD15b; MP39	Su91; Su93; Wu92; Xu91; MP87; MP88; MD83a; ML84a; MP86; MP68; MP63		ALWAYS	-	OS39	OS39	
722		OK6(P)	MD9b - (6)MP47	MD9b	MP47		MD9b O	-	S9b+; S9a-; S15b-; S15a-; S22-; S28b+; S28a+; S34-	S63t-; S64t-; ISK4+ S19-; S20+	OK5(T)	-	OS21; OK4b(T); OS39	Ro6; Ro7; MD9b; MP34; MP39; Qo1; Qo2; Qo3; Qo4; MD21; ML21; MP12; MD15b	Su91; Su93; Wu92; Xu91; MP87; MP88; MD83a; ML84a; MP86; MP68; MP63		ALWAYS	-	OS34	OS34	
723		OK7(P)	MD9b - (7)MP49	MD9b	MP49		MD9b O	-	S9b+; S9a-; S15b-; S15a+; S23+; S39+	S63t-; S64t-; ISK4+; S12+; S22+; S28a+; S29a+	OK5(T)	-	-	Ro7; MD9b; MP39; Qo4; MD15b	Su91; Su93; Wu92; Xu91; MP87; MP88; MD83a; ML84a; MP86; MP68; MP63		ALWAYS	-	OS39	OS39	
724		(MD9a)	MD9b - MD9a	MD9b	MD9a		MD9b O	-	S9b+; S9a+; ISK4-	S63t-; S64t-; S15b+	OK5(T)	-	-	MD9b; MD9a	-		ALWAYS	-	OS9	OS9	
725		OK6(P)	MD50t - (6)MP47	MD50t	MP47		MD50t O	-	S50t+; S55t+; S60t+; S63t+; S66t-; S9b-; S9a-; S15b-; S15a-; S22-; S28b+; S28a+; S34-	S64t-; S65t+; ISK4+ S19-; S20+	OK6(T)	-	OS49t; OS52t; OS53t; OS57t; OS21; OK4b(T); OS39	Ro6; Ro7; Qo1; Qo2; Qo3; Oo4; Qo5; MD50t; MP34; MP39; MD21; ML21; MP12; MD15b; MD9b; Qo7; Qo8; Qo9; Qo10; Qo11; Qo12; Qo13; MD49t; ML49t; ML55t; MD52t; ML52t; MD53t; ML53t	Su91; Su93; Wu92; Xu91; MP87; MP88; MD83a; ML84a; MP86; MP68; MP63		ALWAYS	-	OS34	OS34	
726		OK7(P)	MD50t - (7)MP49	MD50t	MP49		MD50t O	-	S50t+; S55t+; S60t+; S63t+; S66t-; S9b-; S9a-; S15b-; S15a+; S23+; S39+	S64t-; S65t+; ISK4+; S12+; S22+; S28a+; S29a+	OK6(T)	-	OS49t; OS52t; OS53t; OS57t;	Ro7; Oo4; Qo5; MD50t; MP39; MD15b; MD9b; Qo7; Qo8; Qo9; Qo10; Qo11; Qo12; Qo13; MD49t; ML49t; ML55t; MD52t; ML52t; MD53t; ML53t	Su91; Su93; Wu92; Xu91; MP87; MP88; MD83a; ML84a; MP86; MP68; MP63		ALWAYS	-	OS39	OS39	
727		(MD9a)	MD50t - MD9a	MD50t	MD9a		MD50t O	-	S50t+; S55t+; S60t+; S63t+; S66t-; S9b-; S9a+; ISK4-	S64t-; S65t;+ S15b+	OK6(T)	-	OS49t; OS52t; OS53t; OS57t;	MD50t; MD9b; MD9a; Qo7; Qo8; Qo9; Qo10; Qo11; Qo12; Qo13; MD49t; ML49t; ML55t; MD52t; ML52t; MD53t; ML53t	-		ALWAYS	-	OS9	OS9	
728		(ML8)	MD50t - ML8	MD50t	ML8		MD50t O	-	S50t+; S55t+; S60t+; S63t-; S65t-; S8+; ISK3-	S9b+; ISK3t+; ISK2+	OK6(T)	-	OS49t; OS52t; OS53t; OS57t;	MD50t; ML8; Qo7; Qo8; Qo9; Qo10; Qo11; Qo12; Qo13; MD49t; ML49t; ML55t; MD52t; ML52t; MD53t; ML53t	-		ALWAYS	-	OS8	OS8	
729		(MD8)	MD50t - MD8	MD50t	MD8		MD50t O	-	S50t+; S55t+; S60t+; S63t-; S65t-; S8-; ISK2-	S9b+; ISK3t+; ISK3+	OK6(T)	-	OS49t; OS52t; OS53t; OS57t;	MD50t; MD8 Qo7; Qo8; Qo9; Qo10; Qo11; Qo12; Qo13; MD49t; ML49t; ML55t; MD52t; ML52t; MD53t; ML53t	-		ALWAYS	-	OS8	OS8	
730		OK6(P)	MD49t - (6)MP47	MD49t	MP47		MD49t O	-	S49t+; S50t-; S55t+; S60t+; S63t+; S66t-; S9b-; S9a-; S15b-; S15a-; S22-; S28b+; S28a+; S34-	S64t-; S65t+; ISK4+ S19-; S20+	OK7(T)	-	OS52t; OS53t; OS57t; OS21; OK4b(T); OS39	Ro6; Ro7; Qo1; Qo2; Qo3; Oo4; Qo5; MD49; MP34; MP39; MD21; ML21; MP12; MD15b; MD9b; Qo6; Qo8; Qo9; Qo10; Qo11; Qo12; Qo13; MD50t; ML49t; ML55t; MD52t; ML52t; MD53t; ML53t	Su91; Su93; Wu92; Xu91; MP87; MP88; MD83a; ML84a; MP86; MP68; MP63		ALWAYS	-	OS34	OS34	
731		OK7(P)	MD49t - (7)MP49	MD49t	MP49		MD49t O	-	S49t+; S50t-; S55t+; S60t+; S63t+; S66t-; S9b-; S9a-; S15b-; S15a+; S23+; S39+	S64t-; S65t+; ISK4+; S12+; S22+; S28a+; S29a+	OK7(T)	-	OS52t; OS53t; OS57t;	Ro7; Oo4; Qo5; MD49; MP39; MD15b; MD9b; Qo6; Qo8; Qo9; Qo10; Qo11; Qo12; Qo13; MD50t; ML49t; ML55t; MD52t; ML52t; MD53t; ML53t	Su91; Su93; Wu92; Xu91; MP87; MP88; MD83a; ML84a; MP86; MP68; MP63		ALWAYS	-	OS39	OS39	
732		(MD9a)	MD49t - MD9a	MD49t	MD9a		MD49t O	-	S49t+; S50t-; S55t+; S60t+; S63t+; S66t-; S9b-; S9a+; ISK4-	S64t-; S65t;+ S15b+	OK7(T)	-	OS52t; OS53t; OS57t;	MD49; MD9b; MD9a; Qo6; Qo8; Qo9; Qo10; Qo11; Qo12; Qo13; MD50t; ML49t; ML55t; MD52t; ML52t; MD53t; ML53t	-		ALWAYS	-	OS9	OS9	

Пројектант / Designer:
Институт Михајло Пупин доо
Волгина 15, 11000 Београд
www.pupin.rs

Инвеститор / Investor:
Инфраструктура железнице Србије а.д.
Немањина 6, 11000 Београд
www.infrazs.rs

Извођач / Contractor: Конзорцијум / Joint Venture:
China Railway International Co., Ltd.
Serbia Ogranak Beograd
Rajka Mitića 8, 11000 Beograd
China Communication Construction Co.Ltd.
Serbia Ogranak Beograd-Savski Venac
Paje Adamova 2, 11000 Beograd

Подизвођач / Subcontractor:
CRSC International Co., LTD.
Ogranak Beograd,
Omladinskih brigada 21, 11070 Novi Beograd

Објекат / Project:
Пруга Београд - Суботица - државна граница (Келебија), ДЕОНИЦА ПРУГЕ НОВИ САД - СУБОТИЦА - ДРЖАВНА ГРАНИЦА (КЕЛЕБИЈА), у Новом Саду, Кисачу, Степановићеву, Змајеву, Врбасу, Ловћенцу, Малом Иђошу, Бачкој Тополи, Жеднику, Наумовићеву и Суботици, у катастарским општинама наведеним на насловној страни техничке документације и на катастарским парцелама према списку приложеном у Главној свесци /

Belgrade - Subotica - State border (Kelebija) railway line, SECTION NOVI SAD - SUBOTICA STATE BORDER (KELEBIJA), at Novi Sad, Kisač, Stepanovićevo, Zmajevo, Vrbas, Lovćenac, Mali Idjoš, Bačka Topola, Žednik, Naumovićevo and Subotica, in cadastral municipalities listed on the cover page of this Design, on cadastral plots listed in General Volume

Врста техничке документације / Technical documentation type:
ПИО/ABD Пројекат изведеног објекта / As-built Design

Ознака и назив дела Пројекта / Designation and name of the part of design:
5/1.23 Осигурање железничке станице Суботица / Signalling/interlocking systems in Subotica railway station

Назив цртежа / Drawing name:
Табела зависности /
Table of dependencies

Одговорни пројектант / Responsible designer:
Ђорђе Максимовић, дипл.инж.ел.
Број лиценце / License number: 353 P422 17

Сарадници / Associates:
Владимир Бошковић, инж.маш.
Марко Ралић, дипл.ел.инж.

Број Пројекта / Design number: TC.700.255-5/1.23
Датум / Date: Септембар / September 2024.
Размера / Scale: -
Број цртежа / Drawing number: TS.700.255-5/1.23-C02

1	2	3	4			5		6	7	8	9		10		11	12	13	14	15	16
						УСЛОВИ ЗА ПОСТАВЉАЊЕ И ОДРЖАЊЕ МАНЕВАРСКОГ ПУТА ВОЖЊЕ										УСЛОВИ ЗА РАЗРЕШЕЊЕ ПУТА ВОЖЊЕ				
Р. бр. вожње	СМЕР ВОЖЊЕ	ОЗНАКА ВОЖЊЕ	КОМАНДЕ ЗА ПУТЕВЕ ВОЖЊЕ СА ЕЛЕКТРОНСКЕ ПОСТАВНИЦЕ (тастатура или миш)			МАНЕВАРСКИ СИГНАЛ	ГРАНИЧНИ КОЛОС. И МАНЕВАРСКИ СИГНАЛИ У ПУТУ ВОЖЊЕ	СКРЕТНИЦЕ У ПУТУ ВОЖЊЕ	СКРЕТНИЦЕ У БОЧНОЈ ЗАШТИТИ	ОДСЕК ЗА ОБАРАЊЕ СИГНАЛА (ослобађањем одсека)	ОДСЕК МОРА БИТИ СЛОБОДАН		СИГНАЛ ЧИЈИ СЕ ПОЈАМ МОРА КОНТРОЛИСАТИ:		ЗАВИСНОСТ СА ПП	ПРИНУДНО РАЗРЕШЕЊЕ		ВОЗНО РАЗРЕШЕЊЕ - ОДСЕК КОЈИ РАЗРЕШАВА		ЗАВИСНОСТ СА ПП
			старт	циљ	РИЗИЧНА ФУНКЦИЈА						у путу вожње	у бочној заштити	ДА БУДЕ "СТОЈ"	ДА НЕ БУДЕ ТАМАН		БЕЗ ВРЕМ. КАШЊЕЊА КАДА ЈЕ СЛОБОДАН ОДСЕК	ВРЕМЕ КАШЊЕЊА КАДА ЈЕ ЗАУЗЕТ ОДСЕК	У ПУТУ ВОЖЊЕ	У БОЧНОЈ ЗАШТИТИ	

* КОЛОНА 4: Додатна опција (подмени) старта пута вожње из разлога разликовања пута вожње.

* COLUMN 4: Additional option (in submenu) of start of the route for the reason of making difference between similar routes.

☐ КОЛОНА 10: уоквирени су елементи које није моguће трајно контролисати али их је потребно проверити у тренутку постављања вожње.

☐ COLUMN 10: elements that can't be permanently controlled, but should be checked before setting the route

☐ This symbol means the elements that can not be permanently controlled, but should be chenked before setting the route or give the proceed aspect

SHUNTING ROUTES (P side - mileage increasing)

1	2	3	4			5		6	7	8	9		10		11	12	13	14	15	16
						CONDITIONS FOR SETTING AND LOCKING OF THE SHUNTING ROUTE										CONDITIONS FOR ROUTE RELEASE				
Nr. of route	ROUTE DIRECTION	ROUTE LABEL	TRAIN ROUTE COMMANDS FROM HMI			SHUNTING SIGNAL	TRACK LIMIT SIGN, AND SHUNTING SIGNALS IN TRAIN ROUTE	POINTS AND DERAILERS IN THE ROUTE	POINTS AND DERAILERS IN THE FLANK PROTECTION	SECTIONS FOR SIGNAL RELEASE (CLEAR THE TARGET SECTION)	SECTIONS WHICH MUST BE FREE		SIGNALS TO BE CONTROLLED		LEVEL CROSSING DEPENDENCY	EMERGENCY ROUTE RELEASE		RELEASE BY TRAIN - CLEARING OF CORRESPONDING TARGET SECTIONS		RELEASE OF LEVEL CROSSING DEPENDENCY
			START	END	RISKY FUNCTION						IN THE ROUTE	IN THE FLANK PROTECTION	ON "STOP"	NOT TO BE DARK		WITHOUT DELAY WHEN SECTION IS FREE	DELAY TIME WHEN SECTION IS OCCUPIED	IN THE ROUTE	IN THE FLANK PROTECTION	
733	(ML8)	MD49t - ML8	MD49t	ML8	/	MD49t ○	-	S49t+; S50t-; S55t+; S60t+; S63t-; S65t-; S8+; ISK3-	S9b+; ISK3t+; ISK2+	OK7(T)	-	OS52t; OS53t; OS57t;	MD49; ML8; Qo6; Qo8; Qo9; Qo10; Qo11; Qo12; Qo13; MD50t; ML49t; ML55t; MD52t; ML52t; MD53t; ML53t	-	/	ALWAYS	-	OS8	OS8	/
734	(MD8)	MD49t - MD8	MD49t	MD8	/	MD49t ○	-	S49t+; S50t-; S55t+; S60t+; S63t-; S65t-; S8-; ISK2-	S9b+; ISK3t+; ISK3+	OK7(T)	-	OS52t; OS53t; OS57t;	MD49; MD8 Qo6; Qo8; Qo9; Qo10; Qo11; Qo12; Qo13; MD50t; ML49t; ML55t; MD52t; ML52t; MD53t; ML53t	-	/	ALWAYS	-	OS8	OS8	/
735	OK6(P)	ML49t - (6)MP47	ML49t	MP47	/	ML49t ○	-	S49t-; S50t-; S55t+; S60t+; S63t+; S66t-; S9b-; S9a-; S15b-; S15a-; S22-; S28b+; S28a+; S34-	S64t-; S65t+; ISK4+ S19-; S20+	OK8(T)	-	OS52t; OS53t; OS57t; OS21; OK4b(T); OS39	Ro6; Ro7; Qo1; Qo2; Qo3; Oo4; Qo5; ML49t; MP34; MP39; MD21; ML21; MP12; MD15b; MD9b; Qo6; Qo7; Qo9; Qo10; Qo11; Qo12; Qo13; MD49t; MD50t; ML55t; MD52t; ML52t; MD53t; ML53t	Su91; Su93; Wu92; Xu91; MP87; MP88; MD83a; ML84a; MP86; MP68; MP63	/	ALWAYS	-	OS34	OS34	/
736	OK7(P)	ML49t - (7)MP49	ML49t	MP49	/	ML49t ○	-	S49t-; S50t-; S55t+; S60t+; S63t+; S66t-; S9b-; S9a-; S15b-; S15a+; S23+; S39+	S64t-; S65t+; ISK4+; S12+; S22+; S28a+; S29a+	OK8(T)	-	OS52t; OS53t; OS57t;	Ro7; Oo4; Qo5; ML49t; MP39; MD15b; MD9b; Qo6; Qo7; Qo9; Qo10; Qo11; Qo12; Qo13; MD49t; MD50t; ML55t; MD52t; ML52t; MD53t; ML53t	Su91; Su93; Wu92; Xu91; MP87; MP88; MD83a; ML84a; MP86; MP68; MP63	/	ALWAYS	-	OS39	OS39	/
737	(MD9a)	ML49t - MD9a	ML49t	MD9a	/	ML49t ○	-	S49t-; S50t-; S55t+; S60t+; S63t+; S66t-; S9b-; S9a+; ISK4-	S64t-; S65t;+ S15b+	OK8(T)	-	OS52t; OS53t; OS57t;	ML49t; MD9b; MD9a; Qo6; Qo7; Qo9; Qo10; Qo11; Qo12; Qo13; MD49t; MD50t; ML55t; MD52t; ML52t; MD53t; ML53t	-	/	ALWAYS	-	OS9	OS9	/
738	(ML8)	ML49t - ML8	ML49t	ML8	/	ML49t ○	-	S49t-; S50t-; S55t+; S60t+; S63t-; S65t-; S8+; ISK3-	S9b+; ISK3t+; ISK2+	OK8(T)	-	OS52t; OS53t; OS57t;	ML49t; ML8; Qo6; Qo7; Qo9; Qo10; Qo11; Qo12; Qo13; MD49t; MD50t; ML55t; MD52t; ML52t; MD53t; ML53t	-	/	ALWAYS	-	OS8	OS8	/
739	(MD8)	ML49t - MD8	ML49t	MD8	/	ML49t ○	-	S49t-; S50t-; S55t+; S60t+; S63t-; S65t-; S8-; ISK2-	S9b+; ISK3t+; ISK3+	OK8(T)	-	OS52t; OS53t; OS57t;	ML49t; MD8 Qo6; Qo7; Qo9; Qo10; Qo11; Qo12; Qo13; MD49t; MD50t; ML55t; MD52t; ML52t; MD53t; ML53t	-	/	ALWAYS	-	OS8	OS8	/
740	OK6(P)	ML55t - (6)MP47	ML55t	MP47	/	ML55t ○	-	S55t-; S60t+; S63t+; S66t-; S9b-; S9a-; S15b-; S15a-; S22-; S28b+; S28a+; S34-	S64t-; S65t+; ISK4+ S19-; S20+	OK9(T)	-	OS49t; OS50t; OS53t; OS52t; OS57t; OS21; OK4b(T); OS39	Ro6; Ro7; Qo1; Qo2; Qo3; Oo4; Qo5; ML55t; MP34; MP39; MD21; ML21; MP12; MD15b; MD9b; Qo6; Qo7; Qo8; Qo10; Qo11; Qo12; Qo13; MD49t; ML49t; MD50t; MD52t; ML52t; MD53t; ML53t	Su91; Su93; Wu92; Xu91; MP87; MP88; MD83a; ML84a; MP86; MP68; MP63	/	ALWAYS	-	OS34	OS34	/
741	OK7(P)	ML55t - (7)MP49	ML55t	MP49	/	ML55t ○	-	S55t-; S60t+; S63t+; S66t-; S9b-; S9a-; S15b-; S15a+; S23+; S39+	S64t-; S65t+; ISK4+; S12+; S22+; S28a+; S29a+	OK9(T)	-	OS49t; OS50t; OS53t; OS52t; OS57t;	Ro7; Oo4; Qo5; ML55t; MP39; MD15b; MD9b; Qo6; Qo7; Qo8; Qo10; Qo11; Qo12; Qo13; MD49t; ML49t; MD50t; MD52t; ML52t; MD53t; ML53t	Su91; Su93; Wu92; Xu91; MP87; MP88; MD83a; ML84a; MP86; MP68; MP63	/	ALWAYS	-	OS39	OS39	/
742	(MD9a)	ML55t - MD9a	ML55t	MD9a	/	ML55t ○	-	S55t-; S60t+; S63t+; S66t-; S9b-; S9a+; ISK4-	S64t-; S65t;+ S15b+	OK9(T)	-	OS49t; OS50t; OS53t; OS52t; OS57t;	ML55t; MD9b; MD9a; Qo6; Qo7; Qo8; Qo10; Qo11; Qo12; Qo13; MD49t; ML49t; MD50t; MD52t; ML52t; MD53t; ML53t	-	/	ALWAYS	-	OS9	OS9	/
743	(ML8)	ML55t - ML8	ML55t	ML8	/	ML55t ○	-	S55t-; S60t+; S63t-; S65t-; S8+; ISK3-	S9b+; ISK3t+; ISK2+	OK9(T)	-	OS49t; OS50t; OS53t; OS52t; OS57t;	ML55t; ML8; Qo6; Qo7; Qo8; Qo10; Qo11; Qo12; Qo13; MD49t; ML49t; MD50t; MD52t; ML52t; MD53t; ML53t	-	/	ALWAYS	-	OS8	OS8	/
744	(MD8)	ML55t - MD8	ML55t	MD8	/	ML55t ○	-	S55t-; S60t+; S63t-; S65t-; S8-; ISK2-	S9b+; ISK3t+; ISK3+	OK9(T)	-	OS49t; OS50t; OS53t; OS52t; OS57t;	ML55t; MD8 Qo6; Qo7; Qo8; Qo10; Qo11; Qo12; Qo13; MD49t; ML49t; MD50t; MD52t; ML52t; MD53t; ML53t	-	/	ALWAYS	-	OS8	OS8	/
745	OK6(P)	MD52t - (6)MP47	MD52t	MP47	/	MD52t ○	-	S52t+; S57t+; S60t-; S63t+; S66t-; S9b-; S9a-; S15b-; S15a-; S22-; S28b+; S28a+; S34-	S64t-; S65t+; ISK4+ S19-; S20+	OK10(T)	-	OS49t; OS50t; OS53t; OS55t; OS21; OK4b(T); OS39	Ro6; Ro7; Qo1; Qo2; Qo3; Oo4; Qo5; MD52t; MP34; MP39; MD21; ML21; MP12; MD15b; MD9b; Qo6; Qo7; Qo8; Qo9; Qo11; Qo12; Qo13; MD49t; ML49t; ML55t; MD50t; ML52t; MD53t; ML53t	Su91; Su93; Wu92; Xu91; MP87; MP88; MD83a; ML84a; MP86; MP68; MP63	/	ALWAYS	-	OS34	OS34	/
746	OK7(P)	MD52t - (7)MP49	MD52t	MP49	/	MD52t ○	-	S52t+; S57t+; S60t-; S63t+; S66t-; S9b-; S9a-; S15b-; S15a+; S23+; S39+	S64t-; S65t+; ISK4+; S12+; S22+; S28a+; S29a+	OK10(T)	-	OS49t; OS50t; OS53t; OS55t;	Ro7; Oo4; Qo5; MD52t; MP39; MD15b; MD9b; Qo6; Qo7; Qo8; Qo9; Qo11; Qo12; Qo13; MD49t; ML49t; ML55t; MD50t; ML52t; MD53t; ML53t	Su91; Su93; Wu92; Xu91; MP87; MP88; MD83a; ML84a; MP86; MP68; MP63	/	ALWAYS	-	OS39	OS39	/
747	(MD9a)	MD52t - MD9a	MD52t	MD9a	/	MD52t ○	-	S52t+; S57t+; S60t-; S63t+; S66t-; S9b-; S9a+; ISK4-	S64t-; S65t;+ S15b+	OK10(T)	-	OS49t; OS50t; OS53t; OS55t;	MD52t; MD9b; MD9a; Qo6; Qo7; Qo8; Qo9; Qo11; Qo12; Qo13; MD49t; ML49t; ML55t; MD50t; ML52t; MD53t; ML53t	-	/	ALWAYS	-	OS9	OS9	/
748	(ML8)	MD52t - ML8	MD52t	ML8	/	MD52t ○	-	S52t+; S57t+; S60t-; S63t-; S65t-; S8+; ISK3-	S9b+; ISK3t+; ISK2+	OK10(T)	-	OS49t; OS50t; OS53t; OS55t;	MD52t; ML8; Qo6; Qo7; Qo8; Qo9; Qo11; Qo12; Qo13; MD49t; ML49t; ML55t; MD50t; ML52t; MD53t; ML53t	-	/	ALWAYS	-	OS8	OS8	/
749	(MD8)	MD52t - MD8	MD52t	MD8	/	MD52t ○	-	S52t+; S57t+; S60t-; S63t-; S65t-; S8-; ISK2-	S9b+; ISK3t+; ISK3+	OK10(T)	-	OS49t; OS50t; OS53t; OS55t;	MD52t; MD8 Qo6; Qo7; Qo8; Qo9; Qo11; Qo12; Qo13; MD49t; ML49t; ML55t; MD50t; ML52t; MD53t; ML53t	-	/	ALWAYS	-	OS8	OS8	/
750	OK6(P)	ML52t - (6)MP47	ML52t	MP47	/	ML52t ○	-	S52t-; S57t+; S60t-; S63t+; S66t-; S9b-; S9a-; S15b-; S15a-; S22-; S28b+; S28a+; S34-	S64t-; S65t+; ISK4+ S19-; S20+	OK11(T)	-	OS49t; OS50t; OS53t; OS55t; OS21; OK4b(T); OS39	Ro6; Ro7; Qo1; Qo2; Qo3; Oo4; Qo5; ML52t; MP34; MP39; MD21; ML21; MP12; MD15b; MD9b; Qo6; Qo7; Qo8; Qo9; Qo10; Qo12; Qo13; MD49t; ML49t; ML55t; MD52t; MD50t; MD53t; ML53t	Su91; Su93; Wu92; Xu91; MP87; MP88; MD83a; ML84a; MP86; MP68; MP63	/	ALWAYS	-	OS34	OS34	/
751	OK7(P)	ML52t - (7)MP49	ML52t	MP49	/	ML52t ○	-	S52t-; S57t+; S60t-; S63t+; S66t-; S9b-; S9a-; S15b-; S15a+; S23+; S39+	S64t-; S65t+; ISK4+; S12+; S22+; S28a+; S29a+	OK11(T)	-	OS49t; OS50t; OS53t; OS55t;	Ro7; Oo4; Qo5; ML52t; MP39; MD15b; MD9b; Qo6; Qo7; Qo8; Qo9; Qo10; Qo12; Qo13; MD49t; ML49t; ML55t; MD52t; MD50t; MD53t; ML53t	Su91; Su93; Wu92; Xu91; MP87; MP88; MD83a; ML84a; MP86; MP68; MP63	/	ALWAYS	-	OS39	OS39	/
752	(MD9a)	ML52t - MD9a	ML52t	MD9a	/	ML52t ○	-	S52t-; S57t+; S60t-; S63t+; S66t-; S9b-; S9a+; ISK4-	S64t-; S65t;+ S15b+	OK11(T)	-	OS49t; OS50t; OS53t; OS55t;	ML52t; MD9b; MD9a; Qo6; Qo7; Qo8; Qo9; Qo10; Qo12; Qo13; MD49t; ML49t; ML55t; MD52t; MD50t; MD53t; ML53t	-	/	ALWAYS	-	OS9	OS9	/
753	(ML8)	ML52t - ML8	ML52t	ML8	/	ML52t ○	-	S52t-; S57t+; S60t-; S63t-; S65t-; S8+; ISK3-	S9b+; ISK3t+; ISK2+	OK11(T)	-	OS49t; OS50t; OS53t; OS55t;	ML52t; ML8; Qo6; Qo7; Qo8; Qo9; Qo10; Qo12; Qo13; MD49t; ML49t; ML55t; MD52t; MD50t; MD53t; ML53t	-	/	ALWAYS	-	OS8	OS8	/
754	(MD8)	ML52t - MD8	ML52t	MD8	/	ML52t ○	-	S52t-; S57t+; S60t-; S63t-; S65t-; S8-; ISK2-	S9b+; ISK3t+; ISK3+	OK11(T)	-	OS49t; OS50t; OS53t; OS55t;	ML52t; MD8 Qo6; Qo7; Qo8; Qo9; Qo10; Qo12; Qo13; MD49t; ML49t; ML55t; MD52t; MD50t; MD53t; ML53t	-	/	ALWAYS	-	OS8	OS8	/
755	OK6(P)	MD53t - (6)MP47	MD53t	MP47	/	MD53t ○	-	S53t-; S57t-; S60t-; S63t+; S66t-; S9b-; S9a-; S15b-; S15a-; S22-; S28b+; S28a+; S34-	S64t-; S65t+; ISK4+ S19-; S20+	OK12(T)	-	OS49t; OS50t; OS52t; OS55t; OS21; OK4b(T); OS39	Ro6; Ro7; Qo1; Qo2; Qo3; Oo4; Qo5; MD53t; MP34; MP39; MD21; ML21; MP12; MD15b; MD9b; Qo6; Qo7; Qo8; Qo9; Qo10; Qo11; Qo13; MD49t; ML49t; ML55t; MD52t; ML52t; MD50t; ML53t	Su91; Su93; Wu92; Xu91; MP87; MP88; MD83a; ML84a; MP86; MP68; MP63	/	ALWAYS	-	OS34	OS34	/
756	OK7(P)	MD53t - (7)MP49	MD53t	MP49	/	MD53t ○	-	S53t-; S57t-; S60t-; S63t+; S66t-; S9b-; S9a-; S15b-; S15a+; S23+; S39+	S64t-; S65t+; ISK4+; S12+; S22+; S28a+; S29a+	OK12(T)	-	OS49t; OS50t; OS52t; OS55t;	Ro7; Oo4; Qo5; MD53t; MP39; MD15b; MD9b; Qo6; Qo7; Qo8; Qo9; Qo10; Qo11; Qo13; MD49t; ML49t; ML55t; MD52t; ML52t; MD50t; ML53t	Su91; Su93; Wu92; Xu91; MP87; MP88; MD83a; ML84a; MP86; MP68; MP63	/	ALWAYS	-	OS39	OS39	/
757	(MD9a)	MD53t - MD9a	MD53t	MD9a	/	MD53t ○	-	S53t-; S57t-; S60t-; S63t+; S66t-; S9b-; S9a+; ISK4-	S64t-; S65t;+ S15b+	OK12(T)	-	OS49t; OS50t; OS52t; OS55t;	MD53t; MD9b; MD9a; Qo6; Qo7; Qo8; Qo9; Qo10; Qo11; Qo13; MD49t; ML49t; ML55t; MD52t; ML52t; MD50t; ML53t	-	/	ALWAYS	-	OS9	OS9	/
758	(ML8)	MD53t - ML8	MD53t	ML8	/	MD53t ○	-	S53t-; S57t-; S60t-; S63t-; S65t-; S8+; ISK3-	S9b+; ISK3t+; ISK2+	OK12(T)	-	OS49t; OS50t; OS52t; OS55t;	MD53t; ML8; Qo6; Qo7; Qo8; Qo9; Qo10; Qo11; Qo13; MD49t; ML49t; ML55t; MD52t; ML52t; MD50t; ML53t	-	/	ALWAYS	-	OS8	OS8	/
759	(MD8)	MD53t - MD8	MD53t	MD8	/	MD53t ○	-	S53t-; S57t-; S60t-; S63t-; S65t-; S8-; ISK2-	S9b+; ISK3t+; ISK3+	OK12(T)	-	OS49t; OS50t; OS52t; OS55t;	MD53t; MD8 Qo6; Qo7; Qo8; Qo9; Qo10; Qo11; Qo13; MD49t; ML49t; ML55t; MD52t; ML52t; MD50t; ML53t	-	/	ALWAYS	-	OS8	OS8	/
760	OK6(P)	ML53t - (6)MP47	ML53t	MP47	/	ML53t ○	-	S53t+; S57t-; S60t-; S63t+; S66t-; S9b-; S9a-; S15b-; S15a-; S22-; S28b+; S28a+; S34-	S64t-; S65t+; ISK4+ S19-; S20+	OK13(T)	-	OS49t; OS50t; OS52t; OS55t; OS21; OK4b(T); OS39	Ro6; Ro7; Qo1; Qo2; Qo3; Oo4; Qo5; ML53t; MP34; MP39; MD21; ML21; MP12; MD15b; MD9b; Qo7; Qo8; Qo9; Qo10; Qo11; Qo12; MD49t; ML49t; ML55t; MD52t; ML52t; MD53t; MD50t	Su91; Su93; Wu92; Xu91; MP87; MP88; MD83a; ML84a; MP86; MP68; MP63	/	ALWAYS	-	OS34	OS34	/
761	OK7(P)	ML53t - (7)MP49	ML53t	MP49	/	ML53t ○	-	S53t+; S57t-; S60t-; S63t+; S66t-; S9b-; S9a-; S15b-; S15a+; S23+; S39+	S64t-; S65t+; ISK4+; S12+; S22+; S28a+; S29a+	OK13(T)	-	OS49t; OS50t; OS52t; OS55t;	Ro7; Oo4; Qo5; ML53t; MP39; MD15b; MD9b; Qo7; Qo8; Qo9; Qo10; Qo11; Qo12; MD49t; ML49t; ML55t; MD52t; ML52t; MD53t; MD50t	Su91; Su93; Wu92; Xu91; MP87; MP88; MD83a; ML84a; MP86; MP68; MP63	/	ALWAYS	-	OS39	OS39	/
762	(MD9a)	ML53t - MD9a	ML53t	MD9a	/	ML53t ○	-	S53t+; S57t-; S60t-; S63t+; S66t-; S9b-; S9a+; ISK4-	S64t-; S65t;+ S15b+	OK13(T)	-	OS49t; OS50t; OS52t; OS55t;	ML53t; MD9b; MD9a; Qo7; Qo8; Qo9; Qo10; Qo11; Qo12; MD49t; ML49t; ML55t; MD52t; ML52t; MD53t; MD50t	-	/	ALWAYS	-	OS9	OS9	/
763	(ML8)	ML53t - ML8	ML53t	ML8	/	ML53t ○	-	S53t+; S57t-; S60t-; S63t-; S65t-; S8+; ISK3-	S9b+; ISK3t+; ISK2+	OK13(T)	-	OS49t; OS50t; OS52t; OS55t;	ML53t; ML8; Qo7; Qo8; Qo9; Qo10; Qo11; Qo12; MD49t; ML49t; ML55t; MD52t; ML52t; MD53t; MD50t	-	/	ALWAYS	-	OS8	OS8	/

ИНЖЕЊЕРСКА КОМОРА СРБИЈЕ
Ђорђе Љ. Максимовић
дипл. инж. ел.
353 P422 17
ОДГОВОРНИ ПРОЈЕКТАНТ

Пројектант / Designer:
Институт Михајло Пупин доо
Волгина 15, 11000 Београд
www.pupin.rs

Извођач / Contractor: Конзорцијум / Joint Venture:
China Railway International Co., Ltd.
Serbia Ogranak Beograd
Rajka Mitića 8, 11000 Beograd
China Communication Construction Co.Ltd.
Serbia Ogranak Beograd-Savski Venac
Paje Adamova 2, 11000 Beograd

Инвеститор / Investor:
Инфраструктура железнице Србије а.д.
Немањина 6, 11000 Београд
www.infrazs.rs

Подизвођач / Subcontractor:
CRSC International Co., LTD.
Ogranak Beograd,
Omladinskih brigada 21, 11070 Novi Beograd

Објекат / Project:
Пруга Београд - Суботица - државна граница (Келебија), ДЕОНИЦА ПРУГЕ НОВИ САД - СУБОТИЦА - ДРЖАВНА ГРАНИЦА (КЕЛЕБИЈА), у Новом Саду, Кисачу, Степановићеву, Змајеву, Врбасу, Ловћенцу, Малом Иђошу, Бачкој Тополи, Жеднику, Наумовићеву и Суботици, у катастарским општинама наведеним на насловној страни техничке документације и на катастарским парцелама према списку приложеном у Главној свесци /

Belgrade - Subotica - State border (Kelebija) railway line, SECTION NOVI SAD - SUBOTICA STATE BORDER (KELEBIJA), at Novi Sad, Kisač, Stepanovićevo, Zmajevo, Vrbas, Lovćenac, Mali Idjoš, Bačka Topola, Žednik, Naumovićevo and Subotica, in cadastral municipalities listed on the cover page of this Design, on cadastral plots listed in General Volume

Врста техничке документације / Technical documentation type:
ПИО/ABD Пројекат изведеног објекта / As-built Design

Ознака и назив дела Пројекта / Designation and name of the part of design:
5/1.23 Осигурање железничке станице Суботица /
Signalling/interlocking systems in Subotica railway station

Назив цртежа / Drawing name:
Табела зависности /
Table of dependencies

Одговорни пројектант / Responsible designer:
Ђорђе Максимовић, дипл.инж.ел.
Број лиценце / License number: 353 P422 17

Сарадници / Associates:
Владимир Бошковић, инж.маш.
Марко Ралић, дипл.ел.инж.

Број Пројекта / Design number: TC.700.255-5/1.23
Датум / Date: Септембар / September 2024.
Размера / Scale: -
Број цртежа / Drawing number: TS.700.255-5/1.23-C02

1	2	3	4			5		6	7	8	9		10		11	12	13	14	15	16
						УСЛОВИ ЗА ПОСТАВЉАЊЕ И ОДРЖАЊЕ МАНЕВАРСКОГ ПУТА ВОЖЊЕ										УСЛОВИ ЗА РАЗРЕШЕЊЕ ПУТА ВОЖЊЕ				
Р. бр. вожње	СМЕР ВОЖЊЕ	ОЗНАКА ВОЖЊЕ	КОМАНДЕ ЗА ПУТЕВЕ ВОЖЊЕ СА ЕЛЕКТРОНСКЕ ПОСТАВНИЦЕ (тастатура или миш)			МАНЕВАРСКИ СИГНАЛ	ГРАНИЧНИ КОЛОС. И МАНЕВАРСКИ СИГНАЛИ У ПУТУ ВОЖЊЕ	СКРЕТНИЦЕ У ПУТУ ВОЖЊЕ	СКРЕТНИЦЕ У БОЧНОЈ ЗАШТИТИ	ОДСЕК ЗА ОБАРАЊЕ СИГНАЛА (ослобађањем одсека)	ОДСЕК МОРА БИТИ СЛОБОДАН		СИГНАЛ ЧИЈИ СЕ ПОЈАМ МОРА КОНТРОЛИСАТИ:		ЗАВИСНОСТ СА ПП	ПРИНУДНО РАЗРЕШЕЊЕ		ВОЗНО РАЗРЕШЕЊЕ - ОДСЕК КОЈИ РАЗРЕШАВА		ЗАВИСНОСТ СА ПП
			старт	циљ	РИЗИЧНА ФУНКЦИЈА						у путу вожње	у бочној заштити	ДА БУДЕ "СТОЈ"	ДА НЕ БУДЕ ТАМАН		БЕЗ ВРЕМ. КАШЊЕЊА КАДА ЈЕ СЛОБОДАН ОДСЕК	ВРЕМЕ КАШЊЕЊА КАДА ЈЕ ЗАУЗЕТ ОДСЕК	У ПУТУ ВОЖЊЕ	У БОЧНОЈ ЗАШТИТИ	

* КОЛОНА 4: Додатна опција (подмени) старта пута вожње из разлога разликовања пута вожње.

* COLUMN 4: Additional option (in submenu) of start of the route for the reason of making difference between similar routes.

☐ КОЛОНА 10: уоквирени су елементи које није могуће трајно контролисати али их је потребно проверити у тренутку постављања вожње.

☐ COLUMN 10: elements that can't be permanently controlled, but should be checked before setting the route

☐ This symbol means the elements that can not be permanently controlled, but should be chenked before setting the route or give the proceed aspect

SHUNTING ROUTES (S side - mileage increasing)

1	2	3	4			5		6	7	8	9		10		11	12	13	14	15	16
						CONDITIONS FOR SETTING AND LOCKING OF THE SHUNTING ROUTE										CONDITIONS FOR ROUTE RELEASE				
Nr. of route	ROUTE DIRECTION	ROUTE LABEL	TRAIN ROUTE COMMANDS FROM HMI			SHUNTING SIGNAL	TRACK LIMIT SIGN. AND SHUNTING SIGNALS IN TRAIN ROUTE	POINTS AND DERAILERS IN THE ROUTE	POINTS AND DERAILERS IN THE FLANK PROTECTION	SECTIONS FOR SIGNAL RELEASE (CLEAR THE TARGET SECTION)	SECTIONS WHICH MUST BE FREE		SIGNALS TO BE CONTROLLED		LEVEL CROSSING DEPENDENCY	EMERGENCY ROUTE RELEASE		RELEASE BY TRAIN - CLEARING OF CORRESPONDING TARGET SECTIONS		RELEASE OF LEVEL CROSSING DEPENDENCY
			START	END	RISKY FUNCTION						IN THE ROUTE	IN THE FLANK PROTECTION	ON "STOP"	NOT TO BE DARK		WITHOUT DELAY WHEN SECTION IS FREE	DELAY TIME WHEN SECTION IS OCCUPIED	IN THE ROUTE	IN THE FLANK PROTECTION	
764	(MD8)	ML53t - MD8	ML53t	MD8		ML53t ○	-	S53t+; S57t-; S60t-; S63t-; S65t-; S8-; ISK2-	S9b+; ISK3t+; ISK3+	OK13(T)	-	OS49t; OS50t; OS52t; OS55t;	ML53t; MD8 Qo7; Qo8; Qo9; Qo10; Qo11; Qo12; MD49t; ML49t; ML55t; MD52t; ML52t; MD53t; MD50t	-		ALWAYS	-	OS8	OS8	
765	OK6(P)	MP64t - (6)MP47	MP64t	MP47		MP64t ○	-	ISK3t-; S64t+; S66t+; S9b-; S9a-; S15b-; S15a-; S22-; S28b+; S28a+; S34-	ISK2+; ISK3+; ISK4+; S19-; S20+	OS64t,65t,UKR1	-	OS49t; OS50t; OS52t; OS53t; OS55t; OS57t; OS60t; OS21; OK4b(T); OS39	Ro6; Ro7; Qo1; Qo2; Qo3; Oo4; Qo5; MP64t; MP34; MP39; MD21; ML21; MP12; MD15b; MD9b; Qo7; Qo8; Qo9; Qo10; Qo11; Qo12; Qo13; MD49t; ML49t; ML55t; MD52t; ML52t; MD53t; MD50t; ML53t	Su91; Su93; Wu92; Xu91; MP87; MP88; MD83a; ML84a; MP86; MP68; MP63		ALWAYS	-	OS34	OS34	
766	OK7(P)	MP64t - (7)MP49	MP64t	MP49		MP64t ○	-	ISK3t-; S64t+; S66t+; S9b-; S9a-; S15b-; S15a+; S23+; S39+	ISK2+; ISK3+; ISK4+; S12+; S22+; S28a+; S29a+	OS64t,65t,UKR1	-	OS49t; OS50t; OS52t; OS53t; OS55t; OS57t; OS60t	Ro7; Oo4; Qo5; MP64tt; MP39; MD15b; MD9b; Qo7; Qo8; Qo9; Qo10; Qo11; Qo12; Qo13; MD49t; ML49t; ML55t; MD52t; ML52t; MD53t; MD50t; ML53t	Su91; Su93; Wu92; Xu91; MP87; MP88; MD83a; ML84a; MP86; MP68; MP63		ALWAYS	-	OS39	OS39	
767	(MD9a)	MP64t - MD9a	MP64t	MD9a		MP64t ○	-	ISK3t-; S64t+; S66t+; S9b-; S9a+; ISK4-	ISK2+; ISK3+; S15b+	OS64t,65t,UKR1	-	OS49t; OS50t; OS52t; OS53t; OS55t; OS57t; OS60t	MP64t; MD9b; MD9a; Qo7; Qo8; Qo9; Qo10; Qo11; Qo12; Qo13; MD49t; ML49t; ML55t; MD52t; ML52t; MD53t; MD50t; ML53t	-		ALWAYS	-	OS9	OS9	
768	(ML8)	MP64t - ML8	MP64t	ML8		MP64t ○	-	ISK3t-; S64t-; S65t+; S8+; ISK3-	S63t+; S66t-; ISK2+	OS64t,65t,UKR1	-	-	MP64t; ML8;	-		ALWAYS	-	OS8	OS8	
769	(MD8)	MP64t - MD8	MP64t	MD8		MP64t ○	-	ISK3t-; S64t-; S65t+; S8-; ISK2-	S63t+; S66t-; ISK3+	OS64t,65t,UKR1	-	-	MP64t; MD8	-		ALWAYS	-	OS8	OS8	
770	(MP66)	MD66 - MP66	MD66	MP66		MD66 ○	-	S66+	S54-	OS66	-	-	MD66; MP66	-		ALWAYS	-	OS66	OS66	
771	(MP66)	MP54 - MP66	MP54	MP66		MP54 ○	-	S54+; S66-	S62+	OK1(P)	-	-	MP54; MP66; MD66	-		ALWAYS	-	OS66	OS66	
772	OK2b(P)	MP54 - MD87	MP54	MD87		MP54 ○	-	S54-; S62-; S65+	S66+; S74+	OK1(P)	-	-	So2; MP54; ML62; ML65	Su91; MP87		ALWAYS	-	OS65	OS65	
773	OuS3	MP54 - S3	MP54	OuS3		MP54 ○	-	S54-; S62-; S65-; S74-; S81+; S82+; S88+	S66+; S70+; S53+; S83a	OK1(P)	-	OS64	So2; Su91; Su93; MP54; ML62; ML65; MD64; MP88	-		ALWAYS	-	OS88	OS88	
774	OK2b(P)	ML62 - MD87	ML62	MD87		ML62 ○	-	S62+; S65+	S54+; S74+	OK2(P)	-	-	ML62; ML65	Su91; MP87		ALWAYS	-	OS65	OS65	
775	OuS3	ML62 - S3	ML62	OuS3		ML62 ○	-	S62+; S65-; S74-; S81+; S82+; S88+	S54+; S70+; S53+; S83a	OK2(P)	-	OS64	Su91; Su93; ML62; ML65; MD64; MP88	-		ALWAYS	-	OS88	OS88	
776	OuS1	MD87 - S1	MD87	OuS1		MD87 ○	-	S87+	S82+	OK2b(P)	-	-	Su91; MD87; MP87	-		ALWAYS	-	OS87	OS87	
777	OuS1	MD64 - S1	MD64	OuS1		MD64 ○	-	S64+; S74+; S81+; S82-; S87-	S53+; S70+; S83a+; S54+	OS64	-	OS62; OS65; OK2b(P)	So2; Su91; MD64; MP87; MD87; ML62	-		ALWAYS	-	OS87	OS87	
778	OuS3	MD64 - S3	MD64	OuS3		MD64 ○	-	S64+; S74+; S81+; S82+; S88+	S53+; S70+; S83a+; S65+; S87+	OS64	-	-	Su93; MD64; MP88	-		ALWAYS	-	OS88	OS88	
779	OuS1 (S53-S64)	MP53 - S1.1	MP53	OuS1		MP53 ○	-	S53-; S64-; S74+; S81+; S82-; S87-	S61-; S70+; S88-; S54+	OK3(P)	-	OS62; OS65; OK2b(P)	So2; Su91; MP53; MD64; MP87; MD87; ML62	-		ALWAYS	-	OS87	OS87	
780	OuS1 (S70-S81)	MP53 - S1.2	MP53	OuS1		MP53 ○	-	S53+; S61+; S67+; S70-; S81-; S82-; S87-	S60-; S84b+; S83b-; S88-; S54+	OK3(P)	-	OS57; OS64; OS62; OS74; OS65; OK2b(P)	So5; So4; So2; Su91; MP53; MD57; ML57; MD64; MP87; MD87; ML62	-		ALWAYS	-	OS87	OS87	
781	OuS3 (S53-S64)	MP53 - S3.1	MP53	OuS3		MP53 ○	-	S53-; S64-; S74+; S81+; S82+; S88+	S61-; S65+; S70+; S87+; S83a+	OK3(P)	-	-	Su93; MP53; MD64; MP88	-		ALWAYS	-	OS88	OS88	
782	OuS3 (S70-S81)	MP53 - S3.2	MP53	OuS3		MP53 ○	-	S53+; S61+; S67+; S70-; S81-; S82+; S88+	S60-; S83a+; S83b-; S84b+; S65+; S87+	OK3(P)	-	OS57; OS64; OS74	So5; So4; Su93; MP53; MD57; ML57; MD64; MP88	-		ALWAYS	-	OS88	OS88	
783	OuS3 (S83-S88)	MP53 - S3.3	MP53	OuS3		MP53 ○	-	S53+; S61+; S67+; S70+; S76+; S83b+; S83a-; S88-	S60-; S77+; S84b+; S64+; S81+; S82-	OK3(P)	-	OS57;	So5; So4; Su93; MP53; MD57; ML57; MP88; MD83a	-		ALWAYS	-	OS88	OS88	
784	OuW1	MP53 - W1	MP53	OuW1		MP53 ○	-	S53+; S61+; S67+; S70+; S76+; S83b+; S83a+	S60-; S77+; S84b+; S64+; S81+; S88+	OK3(P)	-	OS57	So5; So4; Wu91; MP53; MD57; ML57; MD83a	-		ALWAYS	-	OS76,83	OS76,83	
785	OuX1	MP53 - X1	MP53	OuX1		MP53 ○	-	S53+; S61+; S67+; S70+; S76-; S84b-; S84a+	S64+; S81+; S88+; S47-; S49-; S56a+; S86+	OK3(P)	-	OS60; OS68; OKX(P); OS57	So5; So4; Xu91; MP53; MD57; ML57; MD83a; MP77; ML84a	-		ALWAYS	-	OS77,84,UKR6	OS77,84,UKR6	
786	(MP86)	MP53 - MP86	MP53	MP86		MP53 ○	-	S53+; S61+; S67+; S70+; S76-; S84b-; S84a-; S86-	S64+; S81+; S88+; ISK7+	OK3(P)	-	OS60; OS68; OKX(P); OS57; OS85; OS63; OS47,59; OS49,56,UKR5	So7; So6; So5; So4; MP53; MD57;ML57;MD83a;ML84a;MP86;MP77;MD85;MP47;MP49; MP63	-		ALWAYS	-	OS86	OS86	
787	OuS1	MD57 - S1	MD57	OuS1		MD57 ○	-	S57-; S61-; S67+; S70-; S81-; S82-; S87-	S60-; S84b+; S83b-; S88-; S54+	OK4(P)	-	OS53; OS64; OS62; OS74; OS65; OK2b(P)	So5; So3; So2; Su91; MD57; MP53; ML57; MD64; MP87; MD87; ML62	-		ALWAYS	-	OS87	OS87	
788	OuS3 (S70-S81)	MD57 - S3.1	MD57	OuS3		MD57 ○	-	S57-; S61-; S67+; S70-; S81-; S82+; S88+	S60-; S83a+; S83b-; S84b+; S65+; S87+	OK4(P)	-	OS53; OS64; OS74	So5; So3; Su93; So4; MD57; MP53; ML57; MD64; MP88	-		ALWAYS	-	OS88	OS88	
789	OuS3 (S83-S88)	MD57 - S3.2	MD57	OuS3		MD57 ○	-	S57-; S61-; S67+; S70+; S76+; S83b+; S83a-; S88-	S53-; S60-; S81+; S84b+; S77+; S82-	OK4(P)	-	-	So5; Su93; MD57; MP53; ML57; MP88; MD83a	-		ALWAYS	-	OS88	OS88	
790	OuW1	MD57 - W1	MD57	OuW1		MD57 ○	-	S57-; S61-; S67+; S70+; S76+; S83b+; S83a+	S53-; S81+; S88+; S60-; S77+; S84b+	OK4(P)	-	-	So5; Wu92; MD57; ML57; MD83a	-		ALWAYS	-	OS76,83	OS76,83	
791	OuX1	MD57 - X1	MD57	OuX1		MD57 ○	-	S57-; S61-; S67+; S70+; S76-; S84b-; S84a+	S53-; S81+; S88+; S47-; S49-; S56a-; S86+	OK4(P)	-	OS60; OS68; OKX(P);	So5; Wu92; Xu91; MD57; ML57; MD83a; ML84a; MP77	-		ALWAYS	-	OS77,84,UKR6	OS77,84,UKR6	
792	(MP86)	MD57 - MP86	MD57	MP86		MD57 ○	-	S57-; S61-; S67+; S70+; S76-; S84b-; S84a-; S86-	S53-; S81+; S88+; ISK7+	OK4(P)	-	OS60; OS68; OKX(P); OS85; OK6b(P); OS63; OS47,59; OS49,56,UKR5	So7; So6; So5; MD57; ML57; MD83a; ML84a; MP86; MP77; MD85; MP47; MP49	-		ALWAYS	-	OS86	OS86	
793	OuS1	ML57 - S1	ML57	OuS1		ML57 ○	-	S57+; S61-; S67+; S70-; S81-; S82-; S87-	S60-; S84b+; S83b-; S88-; S54+	OK5(P)	-	OS53; OS64; OS62; OS74; OS65; OK2b(P)	So4; So3; So2; Su91; ML57; MP53; MD57; MD64; MP87; MD87; ML62	-		ALWAYS	-	OS87	OS87	
794	OuS3 (S70-S81)	ML57 - S3.1	ML57	OuS3		ML57 ○	-	S57+; S61-; S67+; S70-; S81-; S82+; S88+	S60-; S83a+; S83b-; S84b+; S65+; S87+	OK5(P)	-	OS53; OS64; OS74	So4; So3; Su93; ML57; MP53; MD57; MD64; MP88	-		ALWAYS	-	OS88	OS88	

ИНЖЕЊЕРСКА КОМОРА СРБИЈЕ
Ђорђе Љ. Максимовић
дипл. инж. ел.
353 P422 17
ОДГОВОРНИ ПРОЈЕКТАНТ

Пројектант / Designer:
Институт Михајло Пупин доо
Волгина 15, 11000 Београд
www.pupin.rs

Извођач / Contractor: Конзорцијум / Joint Venture:
China Railway International Co., Ltd.
Serbia Ogranak Beograd
Rajka Mitića 8, 11000 Beograd
China Communication Construction Co.Ltd.
Serbia Ogranak Beograd-Savski Venac
Paje Adamova 2, 11000 Beograd

Инвеститор / Investor:
Инфраструктура железнице Србије а.д.
Немањина 6, 11000 Београд
www.infrazs.rs

Подизвођач / Subcontractor:
CRSC International Co., LTD.
Ogranak Beograd,
Omladinskih brigada 21, 11070 Novi Beograd

Објекат / Project:
Пруга Београд - Суботица - државна граница (Келебија), ДЕОНИЦА ПРУГЕ НОВИ САД - СУБОТИЦА - ДРЖАВНА ГРАНИЦА (КЕЛЕБИЈА), у Новом Саду, Кисачу, Степановићеву, Змајеву, Врбасу, Ловћенцу, Малом Иђошу, Бачкој Тополи, Жеднику, Наумовићеву и Суботици, у катастарским општинама наведеним на насловној страни техничке документације и на катастарским парцелама према списку приложеном у Главној свесци /

Belgrade - Subotica - State border (Kelebija) railway line, SECTION NOVI SAD - SUBOTICA STATE BORDER (KELEBIJA), at Novi Sad, Kisač, Stepanovićevo, Zmajevo, Vrbas, Lovćenac, Mali Idjoš, Bačka Topola, Žednik, Naumovićevo and Subotica, in cadastral municipalities listed on the cover page of this Design, on cadastral plots listed in General Volume

Врста техничке документације / Technical documentation type:
ПИО/ABD Пројекат изведеног објекта / As-built Design

Ознака и назив дела Пројекта / Designation and name of the part of design:
5/1.23 Осигурање железничке станице Суботица /
Signalling/interlocking systems in Subotica railway station

Назив цртежа / Drawing name:
Табела зависности /
Table of dependencies

Одговорни пројектант / Responsible designer:
Ђорђе Максимовић, дипл.инж.ел.
Број лиценце / License number: 353 P422 17

Сарадници / Associates:
Владимир Бошковић, инж.маш.
Марко Ралић, дипл.ел.инж.

Број Пројекта / Design number: TC.700.255-5/1.23
Датум / Date: Септембар / September 2024.
Размера / Scale: -
Број цртежа / Drawing number: TS.700.255-5/1.23-C02

1	2	3	4			5		6	7	8	9		10		11	12	13	14	15	16
						УСЛОВИ ЗА ПОСТАВЉАЊЕ И ОДРЖАЊЕ МАНЕВАРСКОГ ПУТА ВОЖЊЕ										УСЛОВИ ЗА РАЗРЕШЕЊЕ ПУТА ВОЖЊЕ				
Р. бр. вожње	СМЕР ВОЖЊЕ	ОЗНАКА ВОЖЊЕ	КОМАНДЕ ЗА ПУТЕВЕ ВОЖЊЕ СА ЕЛЕКТРОНСКЕ ПОСТАВНИЦЕ (тастатура или миш) старт	циљ	РИЗИЧНА ФУНКЦИЈА	МАНЕВАРСКИ СИГНАЛ	ГРАНИЧНИ КОЛОС. И МАНЕВАРСКИ СИГНАЛИ У ПУТУ ВОЖЊЕ	СКРЕТНИЦЕ У ПУТУ ВОЖЊЕ	СКРЕТНИЦЕ У БОЧНОЈ ЗАШТИТИ	ОДСЕК ЗА ОБАРАЊЕ СИГНАЛА (ослобађањем одсека)	ОДСЕК МОРА БИТИ СЛОБОДАН: у путу вожње	у бочној заштити	СИГНАЛ ЧИЈИ СЕ ПОЈАМ МОРА КОНТРОЛИСАТИ: ДА БУДЕ "СТОЈ"	ДА НЕ БУДЕ ТАМАН	ЗАВИСНОСТ СА ПП	ПРИНУДНО РАЗРЕШЕЊЕ: БЕЗ ВРЕМ. КАШЊЕЊА КАДА ЈЕ СЛОБОДАН ОДСЕК	ВРЕМЕ КАШЊЕЊА КАДА ЈЕ ЗАУЗЕТ ОДСЕК	ВОЗНО РАЗРЕШЕЊЕ - ОДСЕК КОЈИ РАЗРЕШАВА: У ПУТУ ВОЖЊЕ	У БОЧНОЈ ЗАШТИТИ	ЗАВИСНОСТ СА ПП

* КОЛОНА 4: Додатна опција (подмени) старта пута вожње из разлога разликовања пута вожње.

* COLUMN 4: Additional option (in submenu) of start of the route for the reason of making difference between similar routes.

КОЛОНА 10: уоквирени су елементи које није могуће трајно контролисати али их је потребно проверити у тренутку постављања вожње.

COLUMN 10: elements that can't be permanently controlled, but should be checked before setting the route

This symbol means the elements that can not be permanently controlled, but should be chenked before setting the route or give the proceed aspect

SHUNTING ROUTES (P side - mileage decreasing)

1 Nr. of route	2 Route direction	3 Route label	4 Train route commands from HMI: Start	End	Risky function	5 Shunting signal	Track limit sign. and shunting signals in train route	6 Points and derailers in the route	7 Points and derailers in the flank protection	8 Sections for signal release (clear the target section)	9 Sections which must be free: In the route	In the flank protection	10 Signals to be controlled: On "STOP"	Not to be dark	11 Level crossing dependency	12 Emergency route release: Without delay when section is free	13 Delay time when section is occupied	14 Release by train - clearing of corresponding target sections: In the route	15 In the flank protection	16 Release of level crossing dependency
795	OuS3 (S83-S88)	ML57 - S3.2	ML57	OuS3		ML57 ○	-	S57+; S61-; S67+; S70+; S76+; S83b+; S83a-; S88-	S53-; S60-; S81+; S84b+; S77+; S82-	OK5(P)	-	-	So4; Su93; ML57; MP53; MD57; MP88; MD83a	-		ALWAYS	-	OS88	OS88	
796	OuW1	ML57 - W1	ML57	OuW1		ML57 ○	-	S57+; S61-; S67+; S70+; S76+; S83b+; S83a+	S53-; S81+; S88+; S60-; S77+; S84b+	OK5(P)	-	-	So4; Wu92; ML57; MD57; MD83a	-		ALWAYS	-	OS76,83	OS76,83	
797	OuX1	ML57 - X1	ML57	OuX1		ML57 ○	-	S57+; S61-; S67+; S70+; S76-; S84b-; S84a+	S53-; S81+; S88+; S47-; S49-; S56a+; S86+	OK5(P)	-	OS60; OS68; OKX(P); OuW1	So4; Wu92; Xu91; ML57; MD57; MD83a; ML87; ML84a	-		ALWAYS	-	OS77,84,UKR6	OS77,84,UKR6	
798	(MP86)	ML57 - MP86	ML57	MP86		ML57 ○	-	S57+; S61-; S67+; S70+; S76-; S84b-; S84a-; S86-	S53-; S81+; S88+; ISK7+	OK5(P)	-	OS60; OS68; OKX(P); OS85; OK6b(P); OS63; OS47,59; OS49,56,UKR5	So7; So6; So4 ML57; MD57; MD83a; ML84a; MP86; MP77; MD85; MP47; MP49	-		ALWAYS	-	OS86	OS86	
799	OuS1	MP47 - S1	MP47	OuS1		MP47 ○	-	S47+; S59+; S60+; S67-; S70-; S81+; S82-; S87-	S49+; S56+; S68-; S84b+; S83b-; S88-; S54+	OK6(P)	-	OS62; OS65; OK2b(P); OS74; OS64; OS53; OS61; OS57	So5; So4; So3; So2; Su91; MP47; ML57; MP53; MD57; MD64; MP87; MD87; ML62	-		ALWAYS	-	OS87	OS87	
800	OuS3 (S70-S81)	MP47 - S3.1	MP47	OuS3		MP47 ○	-	S47+; S59+; S60+; S67-; S70-; S81-; S82+; S88+	S49-; S56b+; S68-; S84b+; S83b-; S83a+; S65+; S87+	OK6(P)	-	OS74; OS64; OS53; OS61; OS57	So5; So4; So3; Su93; MP47; ML57; MP53; MD57; MD64; MP88	-		ALWAYS	-	OS88	OS88	
801	OuS3 (S83-S88)	MP47 - S3.2	MP47	OuS3		MP47 ○	-	S47+; S59+; S60+; S67-; S70+; S76+; S83b+; S83a-; S88-	S49-; S56b+; S53-; S81+; S82-; S77+; S84b+; S68-	OK6(P)	-	OS57; OS61;	So5; So4; Su93; MP47; ML57; MD57; MD83a; MP88	-		ALWAYS	-	OS88	OS88	
802	OuW1	MP47 - W1	MP47	OuW1		MP47 ○	-	S47+; S59+; S60+; S67-; S70+; S76+; S83b+; S83a+	S49-; S56b+; S53-; S81+; S88+; S77+; S84b+; S68-	OK6(P)	-	OS57; OS61	So5; So4; Wu92; MP47; ML57; MD57; MD83a	-		ALWAYS	-	OS76,83	OS76,83	
803	OuX1	MP47 - X1	MP47	OuX1		MP47 ○	-	S47+; S59+; S60+; S67-; S70+; S76-; S84b-; S84a+	S53-; S81+; S88+; S49-; S56a-; S86+; S56b+	OK6(P)	-	OS57; OS61; OS68;	So5; So4; Xu91; MP47; ML57; MD57; MP68; MD83a; MP77; ML84a	-		ALWAYS	-	OS77,84,UKR6	OS77,84,UKR6	
804	OKX(P)	MP47 - MP77	MP47	MP77		MP47 ○	-	S47+; S59+; S60-; S68+	S49-; S56a-; S56b+; S67+	OK6(P)	-	-	MP47; MP68	Su93; Wu92; Xu91; MP88; MD83a; ML84a; MP86		ALWAYS	-	OS68	OS68	
805	OK6b(P)	MP47 - MD85	MP47	MD85		MP47 ○	-	S47-; S56b-; S56a+; S63-	S67+; S83b+; S84b-	OK6(P)	-	OS60; OS68	So7; MP47; MP49; ML63; MP63; MP68	MP86		ALWAYS	-	OS63	OS63	
806	(MP86)	MP47 - MP86	MP47	MP86		MP47 ○	-	S47+; S59+; S60+; S67-; S70+; S76-; S84b-; S84a-; S86-	S53-; S81+; S88+; ISK7+	OK6(P)	-	OS49,56,UKR5; OS68; OS63; OS85; OS57; OS61	So4; So5; So7; So6; MP47; ML57; MD57; MP49; MP63; MP68; MP77; MD85; MP86; MD83a; ML84a	-		ALWAYS	-	OS86	OS86	
807	OuS1	MP49 - S1	MP49	OuS1		MP49 ○	-	S49+; S59-; S60+; S67-; S70-; S81-; S82-; S87-	S63+; S86+; S54+;	OK7(P)	-	OS68; OKX(P); OS77,84,UKR6; OS76,83; OS88; OS57; OS61; OS53; OS64; OS74; OS62; OS65; OK2b(P)	So2; So3; So4; So5; So6; Su91; MP49; MP47; ML57; MD57; MP53; MD64; ML62; MD87 MP68; ML84a; MD83a; MP88; MP87	-		ALWAYS	-	OS87	OS87	
808	OuS3 (S70-S81)	MP49 - S3.1	MP49	OuS3		MP49 ○	-	S49+; S59-; S60+; S67-; S70-; S81-; S82+; S88+	S63+; S86+; S65+; S87+	OK7(P)	-	OS68; OS77,84,UKR6; OS76,83; OS57; OS61; OS53; OS64; OS74;	So3; So4; So5; So6; Su93; MP49; MP47; ML57; MD57; MP53; MD64; MP68; ML84a; MD83a; MP88; MP77	-		ALWAYS	-	OS88	OS88	
809	OuS3 (S83-S88)	MP49 - S3.2	MP49	OuS3		MP49 ○ MP77 ○	-	S49-; S56b+; S56a+; S68-; S77-; S83b-; S83a-; S88-	S47+; S59+; S60+; S70-; S82-; S63+; S86+	OK7(P)	-	-	Su93; MP49; MP68; ML84a; MD83a; MP88	-		ALWAYS	-	OS88	OS88	
810	OuW1	MP49 - W1	MP49	OuW1		MP49 ○	-	S49+; S59-; S60+; S67-; S70+; S76+; S83b+; S83a+	S53-; S81+; S88+; S63+; S77+; S84b+	OK7(P)	-	OS57; OS61; OS68	Wu91; MP49; MP47; ML57; MD57;MP68; MD83a	-		ALWAYS	-	OS76,83	OS76,83	
811	OuX1	MP49 - X1	MP49	OuX1		MP49 ○	-	S49+; S59-; S60+; S67-; S70+; S76-; S84b-; S84a+	S53-; S81+; S88+; S63+; S86+	OK7(P)	-	OS57; OS61; OS68	Xu91; So4; So5; So6; MP49; MP47; ML57; MD57; MP68; MP77; MD83a; ML84a;	-		ALWAYS	-	OS77,84,UKR6	OS77,84,UKR6	
812	OKX(P)	MP49 - MP77	MP49	MP77		MP49 ○	-	S49-; S56b+; S56a+; S68-;	S47+; S59+; S60+; S63+	OK7(P)	-	-	MP49; MP68	Su93; Wu91; Xu91 MP88; MD83a; ML84a; MP86		ALWAYS	-	OS68	OS68	
813	OK6b(P)	MP49 - MD85	MP49	MD85		MP49 ○	-	S49-; S56b+; S56a-; S63-;	S47+; S59+; S68+; S63+	OK7(P)	-	-	MP49; MP63; ML63	MP86		ALWAYS	-	OS63	OS63	
814	(MP86)	MP49 - MP86	MP49	MP86		MP49 ○	-	S49+; S59-; S60+; S67-; S70+; S76-; S84b-; S84a-; S86-	S53-; S81+; S88+; ISK7+	OK7(P)	-	OS57; OS61; OS63; OS68	So4; So5; So6; MP49; MP47; ML57; MD57; MP63; MP68; MP77; MD85; MD83a; ML84a; MP86	-		ALWAYS	-	OS86	OS86	
815	OK6b(P)	ML63 - MD85	ML63	MD85		ML63 ○	-	S63+	S56a+	OS63	-	-	ML63; MP63	MP86		ALWAYS	-	OS63	OS63	
816	OuS3	MP77 - S3	MP77	OuS3		MP77 ○	-	S77-; S83b-; S83a-; S88-	S70-; S82-; S86+	OKX(P)	-	-	Su93; MP77; ML84a; MD83a; MP88	-		ALWAYS	-	OS88	OS88	
817	OuW1	MP77 - W1	MP77	OuW1		MP77 ○	-	S77-; S83b-; S83a+	S70-; S88+; S86+	OKX(P)	-	-	Wu91 MP77; ML84a; MD83a;	-		ALWAYS	-	OS76,83	OS76,83	
818	OuX1	MP77 - X1	MP77	OuX1		MP77 ○	-	S77+; S84b+; S84a+	S76+; S83b+; S86+	OKX(P)	-	-	Xu91 MP77; ML84a	-		ALWAYS	-	OS77,84,UKR6	OS77,84,UKR6	
819	(MP86)	MP77 - MP86	MP77	MP86		MP77 ○	-	S77+; S84b+; S84a-; S86-	S76+; S83b+; ISK7+	OKX(P)	-	-	MP77; ML84a; MD85; MP86	-		ALWAYS	-	OS86	OS86	
820	(MP86)	MD85 - MP86	MD85	MP86		MD85 ○	-	S85+; S86+	ISK7-; S84a+	OK6b(P)	-	-	MD85 MP86	-		ALWAYS	-	OS86	OS86	
821	(MP86)	ML85 - MP86	ML85	MP86		ML85 ○	-	ISK7-; S85-; S86+	S84a+	OS85	-	-	ML85 MD85; MP86	-		ALWAYS	-	OS86	OS86	
822	(GKD1T)	ML13ta-GKD1T	ML13ta	GKD1T		ML13ta ○	-	ISK1t-; S1t-; S2t+; S4t-; S5t-; S8t-; S9t-; S13tb-; S13ta+	S15tb+	OKSa	-	OuP8; OuP4; OuP2; OuP6	Pu98; Pu94; Pu92; Pu96; Po1; Po2 ML13ta; ML13tb; GKD1T	-		ALWAYS	-	OS1t	OS1t	
823	OuP6	ML13ta - P6	ML13ta	OuP6		ML13ta ○	-	S13tb+; S13ta+	S9t+; S15tb+	OKSa	-	-	Pu96 ML13ta ML13tb	-		ALWAYS	-	OS13t	OS13t	
824	(GKD1T)	ML26t-GKD1T	ML26t	GKD1T		ML26t ○	-	ISK1t-; S1t-; S2t+; S4t-; S5t-; S8t-; S9t-; S13tb-; S13ta-; S15tb-; S15ta+; S26t+	S23tb+; S34tb+	OKHa	-	OuP8; OuP4; OuP2; OuP6; OuA1	Pu98; Pu94; Pu92; Pu96; Au91; Po1; Po2; Po3 ML26t; GKD1T; ML13tb; Ml13ta; ML15tb;	-		ALWAYS	-	OS1t	OS1t	
825	OuP6	ML26t - P6	ML26t	OuP6		ML26t ○	-	S13tb+; S13ta-; S15tb-; S15ta+; S26t+	S9t+; S23tb+; S34tb+	OKHa	-	OuA1	Au91; Po3; ML26t; ML13tb; Ml13ta; ML15tb;	-		ALWAYS	-	OS13t	OS13t	

Лист: 44 од 50
Sheet: 44 of 50

Пројектант / Designer:
Институт Михајло Пупин доо
Волгина 15, 11000 Београд
www.pupin.rs

Инвеститор / Investor:
Инфраструктура железнице Србије а.д.
Немањина 6, 11000 Београд
www.infrazs.rs

Извођач / Contractor: Конзорцијум / Joint Venture:
China Railway International Co., Ltd.
Serbia Ogranak Beograd
Rajka Mitića 8, 11000 Beograd
China Communication Construction Co.Ltd.
Serbia Ogranak Beograd-Savski Venac
Paje Adamova 2, 11000 Beograd

Подизвођач / Subcontractor:
CRSC International Co., LTD.
Ogranak Beograd,
Omladinskih brigada 21, 11070 Novi Beograd

Објекат / Project:
Пруга Београд - Суботица - државна граница (Келебија), ДЕОНИЦА ПРУГЕ НОВИ САД - СУБОТИЦА - ДРЖАВНА ГРАНИЦА (КЕЛЕБИЈА), у Новом Саду, Кисачу, Степановићеву, Змајеву, Врбасу, Ловћенцу, Малом Иђошу, Бачкој Тополи, Жеднику, Наумовићеву и Суботици, у катастарским општинама наведеним на насловној страни техничке документације и на катастарским парцелама према списку приложеном у Главној свесци /

Belgrade - Subotica - State border (Kelebija) railway line, SECTION NOVI SAD - SUBOTICA STATE BORDER (KELEBIJA), at Novi Sad, Kisač, Stepanovićevo, Zmajevo, Vrbas, Lovćenac, Mali Idjoš, Bačka Topola, Žednik, Naumovićevo and Subotica, in cadastral municipalities listed on the cover page of this Design, on cadastral plots listed in General Volume

Врста техничке документације / Technical documentation type:
ПИО/ABD Пројекат изведеног објекта / As-built Design

Ознака и назив дела Пројекта / Designation and name of the part of design:
5/1.23 Осигурање железничке станице Суботица / Signalling/interlocking systems in Subotica railway station

Назив цртежа / Drawing name:
Табела зависности /
Table of dependencies

Одговорни пројектант / Responsible designer:
Ђорђе Максимовић, дипл.инж.ел.
Број лиценце / License number: 353 P422 17

Сарадници / Associates:
Владимир Бошковић, инж.маш.
Марко Ралић, дипл.ел.инж.

Број Пројекта / Design number:	Датум / Date:	Размера / Scale:	Број цртежа / Drawing number:
TC.700.255-5/1.23	Септембар / September 2024.	-	TS.700.255-5/1.23-C02

1	2	3	4			5		6	7	8	9		10		11	12	13	14	15	16
								УСЛОВИ ЗА ПОСТАВЉАЊЕ И ОДРЖАЊЕ МАНЕВАРСКОГ ПУТА ВОЖЊЕ								УСЛОВИ ЗА РАЗРЕШЕЊЕ ПУТА ВОЖЊЕ				
Р. бр. вожње	СМЕР ВОЖЊЕ	ОЗНАКА ВОЖЊЕ	КОМАНДЕ ЗА ПУТЕВЕ ВОЖЊЕ СА ЕЛЕКТРОНСКЕ ПОСТАВНИЦЕ (тастатура или миш)			МАНЕВАРСКИ СИГНАЛ	ГРАНИЧНИ КОЛОС. И МАНЕВАРСКИ СИГНАЛИ У ПУТУ ВОЖЊЕ	СКРЕТНИЦЕ У ПУТУ ВОЖЊЕ	СКРЕТНИЦЕ У БОЧНОЈ ЗАШТИТИ	ОДСЕК ЗА ОБАРАЊЕ СИГНАЛА (ослобађањем одсека)	ОДСЕК МОРА БИТИ СЛОБОДАН		СИГНАЛ ЧИЈИ СЕ ПОЈАМ МОРА КОНТРОЛИСАТИ:		ЗАВИСНОСТ СА ПП	ПРИНУДНО РАЗРЕШЕЊЕ		ВОЗНО РАЗРЕШЕЊЕ - ОДСЕК КОЈИ РАЗРЕШАВА		ЗАВИСНОСТ СА ПП
			старт	циљ	РИЗИЧНА ФУНКЦИЈА						у путу вожње	у бочној заштити	ДА БУДЕ "СТОЈ"	ДА НЕ БУДЕ ТАМАН		БЕЗ ВРЕМ. КАШЊЕЊА КАДА ЈЕ СЛОБОДАН ОДСЕК	ВРЕМЕ КАШЊЕЊА КАДА ЈЕ ЗАУЗЕТ ОДСЕК	У ПУТУ ВОЖЊЕ	У БОЧНОЈ ЗАШТИТИ	

* КОЛОНА 4: Додатна опција (подмени) старта пута вожње из разлога разликовања пута вожње.

* COLUMN 4: Additional option (in submenu) of start of the route for the reason of making difference between similar routes.

☐ КОЛОНА 10: уоквирени су елементи који није могуће трајно контролисати или их је потребно проверити у тренутку постављања вожње.

☐ COLUMN 10: elements that can't be permanently controlled, but should be checked before setting the route

☐ This symbol means the elements that can not be permanently controlled, but should be chenked before setting the route or give the proceed aspect

SHUNTING ROUTES (P side - mileage decreasing)

1	2	3	4			5		6	7	8	9		10		11	12	13	14	15	16
								CONDITIONS FOR SETTING AND LOCKING OF THE SHUNTING ROUTE								CONDITIONS FOR ROUTE RELEASE				
Nr. of route	ROUTE DIRECTION	ROUTE LABEL	TRAIN ROUTE COMMANDS FROM HMI			SHUNTING SIGNAL	TRACK LIMIT SIGN. AND SHUNTING SIGNALS IN TRAIN ROUTE	POINTS AND DERAILERS IN THE ROUTE	POINTS AND DERAILERS IN THE FLANK PROTECTION	SECTIONS FOR SIGNAL RELEASE (CLEAR THE TARGET SECTION)	SECTIONS WHICH MUST BE FREE		SIGNALS TO BE CONTROLLED		LEVEL CROSSING DEPENDENCY	EMERGENCY ROUTE RELEASE		RELEASE BY TRAIN - CLEARING OF CORRESPONDING TARGET SECTIONS		RELEASE OF LEVEL CROSSING DEPENDENCY
			START	END	RISKY FUNCTION						IN THE ROUTE	IN THE FLANK PROTECTION	ON "STOP"	NOT TO BE DARK		WITHOUT DELAY WHEN SECTION IS FREE	DELAY TIME WHEN SECTION IS OCCUPIED	IN THE ROUTE	IN THE FLANK PROTECTION	
826	OuA1	ML26t - A1	ML26t	OuA1		ML26t ○	-	S15tb+; S15ta+; S26t+	S13ta+; S23tb+; S34tb+	OKHa	-	-	Au91; ML26t; ML15tb	-		ALWAYS	-	OS15t	OS15t	
827	(GKD1T)	ML37t-GKD1T	ML37t	GKD1T		ML37t ○	-	ISK1t-; S1t-; S2t+; S4t-; S5t-; S8t-; S9t-; S13tb-; S13ta-; S15tb-; S15ta+; S26t- S34tb-; S34ta+; S37t+	S23tb+; S27t-	OK1(T)	-	OuP8; OuP4; OuP2; OuP6; OuA1; OS36t; OS38t;	Pu98; Pu94; Pu92; Pu96; Au91; Po1; Po2; Po3; Po4; PTo2; PTo3; GKD1T; ML13tb; Ml13ta; ML15tb; ML26t; ML37t; MD37t; ML36t; ML38t; PTo4; PTo5; MD38t;	-		ALWAYS	-	OS1t	OS1t	
828	OuP6	ML37t - P6	ML37t	OuP6		ML37t ○	-	S13tb+; S13ta-; S15tb-; S15ta+; S26t- S34tb-; S34ta+; S37t+	S23tb+; S27t-; S9t+	OK1(T)	-	OuA1; OS36t; OS38t;	Pu96; Au91; Po3; Po4; PTo2; PTo3; ML13tb; Ml13ta; ML15tb; ML26t; ML37t; MD37t; ML36t; ML38t; PTo4; PTo5; MD38t;	-		ALWAYS	-	OS13t	OS13t	
829	OuA1	ML37t - A1	ML37t	OuA1		ML37t ○	-	S15tb+; S15ta+; S26t- S34tb-; S34ta+; S37t+	S23tb+; S27t-; S13ta+	OK1(T)	-	OS36t; OS38t;	Au91; Po4; PTo2; PTo3; ML15tb; ML26t; ML37t; MD37t; ML36t; ML38t; PTo4; PTo5; MD38t;	-		ALWAYS	-	OS15t	OS15t	
830	(ML23tb)	ML37t-ML23tb	ML37t	ML23tb		ML37t ○	-	ISK2t-; S23tb+; S23ta+; S27t+; S34tb+; S34ta+; S37t+	S15ta+; S26t+	OK1(T)	-	OS29t; OS31t; OS36t; OS38t; OS39t; OS40t; OS32t; OS35t	Po4; PTo2; PTo3; ML15tb; ML26t; ML37t; MD37t; ML36t; ML38t; PTo4; PTo5; PTo6; PTo7; PTo8; PTo9; PTo10; PTo11; PTo12; PTo13 MD38t; ML40t; MD40t; MD39t; ML32t; MD32t; ML31t; ML35t; MD35t	-		ALWAYS	-	OS23t	OS23t	
831	(GKD1T)	MD37t-GKD1T	MD37t	GKD1T		MD37t ○	-	ISK1t-; S1t-; S2t+; S4t-; S5t-; S8t-; S9t-; S13tb-; S13ta-; S15tb-; S15ta+; S26t- S34tb-; S34ta+; S37t-	S23tb+; S27t-	OK2(T)	-	OuP8; OuP4; OuP2; OuP6; OuA1; OS36t; OS38t;	Pu98; Pu94; Pu92; Pu96; Au91; Po1; Po2; Po3; Po4; PTo1; PTo3; GKD1T; ML13tb; Ml13ta; ML15tb; ML26t; ML37t; MD37t; ML36t; ML38t; PTo4; PTo5; MD38t;	-		ALWAYS	-	OS1t	OS1t	
832	OuP6	MD37t - P6	MD37t	OuP6		MD37t ○	-	S13tb+; S13ta-; S15tb-; S15ta+; S26t- S34tb-; S34ta+; S37t-	S23tb+; S27t-; S9t+	OK2(T)	-	OuA1; OS36t; OS38t;	Pu96; Au91; Po3; Po4; PTo1; PTo3; ML13tb; Ml13ta; ML15tb; ML26t; ML37t; MD37t; ML36t; ML38t; PTo4; PTo5; MD38t;	-		ALWAYS	-	OS13t	OS13t	
833	OuA1	MD37t - A1	MD37t	OuA1		MD37t ○	-	S15tb+; S15ta+; S26t- S34tb-; S34ta+; S37t-	S23tb+; S27t-; S13ta+	OK2(T)	-	OS36t; OS38t;	Au91; Po4; PTo1; PTo3; ML15tb; ML26t; ML37t; MD37t; ML36t; ML38t; PTo4; PTo5; MD38t;	-		ALWAYS	-	OuA1	OuA1	
834	(ML23tb)	MD37t-ML23tb	MD37t	ML23tb		MD37t ○	-	ISK2t-; S23tb+; S23ta+; S27t+; S34tb+; S34ta+; S37t-	S15ta+; S26t+	OK2(T)	-	OS29t; OS31t; OS32t; OS35t; OS36t; OS38t; OS39t; OS40t	PTo1; PTo3; ML23tb; ML37t; MD37t; ML36t; ML38t; PTo4; PTo5; PTo6; PTo7; PTo8; PTo9; PTo10; PTo11; PTo12; PTo13 MD38t; ML40t; MD40t; MD39t; ML32t; MD32t; ML31t; ML35t; MD35t	-		ALWAYS	-	OS23t	OS23t	
835	(GKD1T)	ML36t-GKD1T	ML36t	GKD1T		ML36t ○	-	ISK1t-; S1t-; S2t+; S4t-; S5t-; S8t-; S9t-; S13tb-; S13ta-; S15tb-; S15ta+; S26t- S34tb-; S34ta-; S36t+	S23tb+; S27t-	OK3(T)	-	OuP8; OuP4; OuP2; OuP6; OuA1; OS37t; OS38t;	Pu98; Pu94; Pu92; Pu96; Au91; Po1; Po2; Po3; Po4; PTo1; PTo2; GKD1T; ML13tb; Ml13ta; ML15tb; ML26t; ML37t; MD37t; ML36t; ML38t; PTo4; PTo5; MD38t;	-		ALWAYS	-	OS1t	OS1t	
836	OuP6	ML36t - P6	ML36t	OuP6		ML36t ○	-	S13tb+; S13ta-; S15tb-; S15ta+; S26t- S34tb-; S34ta-; S36t+	S23tb+; S27t-; S9t+	OK3(T)	-	OuA1; OS37t; OS38t;	Pu96; Au91; Po3; Po4; PTo1; PTo2; ML13tb; Ml13ta; ML15tb; ML26t; ML37t; MD37t; ML36t; ML38t; PTo4; PTo5; MD38t;	-		ALWAYS	-	OS13t	OS13t	
837	OuA1	ML36t - A1	ML36t	OuA1		ML36t ○	-	S15tb+; S15ta+; S26t- S34tb-; S34ta-; S36t+	S23tb+; S27t-; S13ta+	OK3(T)	-	OS37t; OS38t;	Au91; Po4; PTo1; PTo2; ML15tb; ML26t; ML37t; MD37t; ML36t; ML38t; PTo4; PTo5; MD38t;	-		ALWAYS	-	OS15t	OS15t	
838	(ML23tb)	ML36t-ML23tb	ML36t	ML23tb		ML36t ○	-	ISK2t-; S23tb+; S23ta+; S27t+; S34tb+; S34ta-; S36t+	S15ta+; S26t+	OK3(T)	-	OS29t; OS31t; OS32t; OS35t; OS37t; OS38t; OS39t; OS40t	PTo1; PTo2; ML23tb; ML37t; MD37t; ML36t; ML38t; PTo4; PTo5; PTo6; PTo7; PTo8; PTo9; PTo10; PTo11; PTo12; PTo13 MD38t; ML40t; MD40t; MD39t; ML32t; MD32t; ML31t; ML35t; MD35t	-		ALWAYS	-	OS23t	OS23t	
839	(GKD1T)	ML38t-GKD1T	ML38t	GKD1T		ML38t ○	-	ISK1t-; S1t-; S2t+; S4t-; S5t-; S8t-; S9t-; S13tb-; S13ta-; S15tb-; S15ta+; S26t- S34tb-; S34ta-; S36t-; S38t-	S23tb+; S27t-	OK4a(T)	-	OuP8; OuP4; OuP2; OuP6; OuA1; OS37t;	Pu98; Pu94; Pu92; Pu96; Au91; Po1; Po2; Po3; Po4; PTo1; PTo2; PTo3; GKD1T; ML13tb; Ml13ta; ML15tb; ML26t; ML37t; MD37t; ML36t; ML38t; PTo5; MD38t;	-		ALWAYS	-	OS1t	OS1t	
840	OuP6	ML38t - P6	ML38t	OuP6		ML38t ○	-	S13tb+; S13ta-; S15tb-; S15ta+; S26t- S34tb-; S34ta-; S36t-; S38t-	S23tb+; S27t-; S9t+	OK4a(T)	-	OuA1; OS37t;	Pu96; Au91; Po3; Po4; PTo1; PTo2; PTo3; ML13tb; Ml13ta; ML15tb; ML26t; ML37t; MD37t; ML36t; ML38t; PTo5; MD38t;	-		ALWAYS	-	OS13t	OS13t	
841	OuA1	ML38t - A1	ML38t	OuA1		ML38t ○	-	S15tb+; S15ta+; S26t- S34tb-; S34ta-; S36t-; S38t-	S23tb+; S27t-; S13ta+	OK4a(T)	-	OS37t;	Au91; Po4; PTo1; PTo2; PTo3; ML15tb; ML26t; ML37t; MD37t; ML36t; ML38t; PTo5; MD38t;	-		ALWAYS	-	OS15t	OS15t	
842	(ML23tb)	ML38t-ML23tb	ML38t	ML23tb		ML38t ○	-	ISK2t-; S23tb+; S23ta+; S27t+; S34tb+; S34ta-; S36t-; S38t-	S15ta+; S26t+	OK4a(T)	-	OS29t; OS31t; OS32t; OS35t; OS37t; OS39t; OS40t	PTo1; PTo2; PTo3; ML23tb; ML37t; MD37t; ML36t; ML38t; PTo5; PTo6; PTo7; PTo8; PTo9; PTo10; PTo11; PTo12; PTo13 MD38t; ML40t; MD40t; MD39t; ML32t; MD32t; ML31t; ML35t; MD35t	-		ALWAYS	-	OS23t	OS23t	
843	(GKD1T)	MD38t-GKD1T	MD38t	GKD1T		MD38t ○	-	ISK1t-; S1t-; S2t+; S4t-; S5t-; S8t-; S9t-; S13tb-; S13ta-; S15tb-; S15ta+; S26t- S34tb-; S34ta-; S36t-; S38t+	S23tb+; S27t-	OK5(T)	-	OuP8; OuP4; OuP2; OuP6; OuA1; OS37t;	Pu98; Pu94; Pu92; Pu96; Au91; Po1; Po2; Po3; Po4; PTo1; PTo2; PTo3; GKD1T; ML13tb; Ml13ta; ML15tb; ML26t; ML37t; MD37t; ML36t; ML38t; PTo4; 23 MD38t;	-		ALWAYS	-	OS1t	OS1t	
844	OuP6	MD38t - P6	MD38t	OuP6		MD38t ○	-	S13tb+; S13ta-; S15tb-; S15ta+; S26t- S34tb-; S34ta-; S36t-; S38t+	S23tb+; S27t-; S9t+	OK5(T)	-	OuA1; OS37t;	Pu96; Au91; Po3; Po4; PTo1; PTo2; PTo3; ML13tb; Ml13ta; ML15tb; ML26t; ML37t; MD37t; ML36t; ML38t; PTo4; 23 MD38t;	-		ALWAYS	-	OS13t	OS13t	
845	OuA1	MD38t - A1	MD38t	OuA1		MD38t ○	-	S15tb+; S15ta+; S26t- S34tb-; S34ta-; S36t-; S38t+	S23tb+; S27t-; S13ta+	OK5(T)	-	OS37t	Au91; Po4; PTo1; PTo2; PTo3; ML15tb; ML26t; ML37t; MD37t; ML36t; ML38t; PTo4; 23 MD38t;	-		ALWAYS	-	OS15t	OS15t	
846	(ML23tb)	MD38t-ML23tb	MD38t	ML23tb		MD38t ○	-	ISK2t-; S23tb+; S23ta+; S27t+; S34tb+; S34ta-; S36t-; S38t+	S15ta+; S26t+	OK5(T)	-	OS29t; OS31t; OS32t; OS35t; OS37t; OS39t; OS40t	PTo1; PTo2; PTo3; ML23tb; ML37t; MD37t; ML36t; ML38t; PTo4; 23PTo6; PTo7; PTo8; PTo9; PTo10; PTo11; PTo12; PTo13 MD38t; ML40t; MD40t; MD39t; ML32t; MD32t; ML31t; ML35t; MD35t	-		ALWAYS	-	OS23t	OS23t	
847	(GKD1T)	ML40t-GKD1T	ML40t	GKD1T		ML40t ○	-	ISK1t-; S1t-; S2t+; S4t-; S5t-; S8t-; S9t-; S13tb-; S13ta-; S15tb-; S15ta-; S23tb-; S23ta+; S27t-; S39t-; S40t+	ISK2t+	OK6(T)	-	OuP8; OuP4; OuP2; OuP6; OuA1; OS26t; OS29t; OS31t; OS32t; OS35t; OS34t; OS36t; OS37t; OS38t	Pu98; Pu94; Pu92; Pu96; Au91; Po1; Po2; Po3; Po4; PTo1; PTo2; PTo3; GKD1T; ML13tb; Ml13ta; ML15tb; ML26t; ML37t; MD37t; ML36t; ML38t; PTo4; PTo5; PTo7; PTo8; PTo9; PTo10; PTo11; PTo12; PTo13 MD38t; ML40t; MD40t; MD39t; ML32t; MD32t; ML31t; ML35t; MD35t	-		ALWAYS	-	OS1t	OS1t	
848	OuP6	ML40t - P6	ML40t	OuP6		ML40t ○	-	S13tb+; S13ta-; S15tb-; S15ta-; S23tb-; S23ta+; S27t-; S39t-; S40t+	ISK2t+; S9t+	OK6(T)	-	OuA1; OS26t; OS29t; OS31t; OS32t; OS35t; OS34t; OS36t; OS37t; OS38t	Pu96; Au91; Po3; Po4; PTo1; PTo2; PTo3; ML13tb; Ml13ta; ML15tb; ML26t; ML37t; MD37t; ML36t; ML38t; PTo4; PTo5; PTo7; PTo8; PTo9; PTo10; PTo11; PTo12; PTo13 MD38t; ML40t; MD40t; MD39t; ML32t; MD32t; ML31t; ML35t; MD35t	-		ALWAYS	-	OS13t	OS13t	
849	OuA1	ML40t - A1	ML40t	OuA1		ML40t ○	-	S15tb+; S15ta-; S23tb-; S23ta+; S27t-; S39t-; S40t+	ISK2t+; S13ta+	OK6(T)	-	OS26t; OS29t; OS31t; OS32t; OS35t; OS34t; OS36t; OS37t; OS38t	Au91; Po4; PTo1; PTo2; PTo3; ML15tb; ML26t; ML37t; MD37t; ML36t; ML38t; PTo4; PTo5; PTo7; PTo8; PTo9; PTo10; PTo11; PTo12; PTo13 MD38t; ML40t; MD40t; MD39t; ML32t; MD32t; ML31t; ML35t; MD35t	-		ALWAYS	-	OS15t	OS15t	
850	(ML23tb)	ML40t-ML23tb	ML40t	ML23tb		ML40t ○	-	ISK2t-; S23tb+; S23ta+; S27t-; S39t-; S40t+	S15ta+; S34tb-	OK6(T)	-	OS29t; OS31t; OS32t; OS35t	ML23tb; PTo7; PTo8; PTo9; PTo10; PTo11; PTo12; PTo13 ML40t; MD40t; MD39t; ML32t; MD32t; ML31t; ML35t; MD35t	-		ALWAYS	-	OS23t	OS23t	
851	(GKD1T)	MD40t-GKD1T	MD40t	GKD1T		MD40t ○	-	ISK1t-; S1t-; S2t+; S4t-; S5t-; S8t-; S9t-; S13tb-; S13ta-; S15tb-; S15ta-; S23tb-; S23ta+; S27t-; S39t-; S40t-	ISK2t+	OK7(T)	-	OuP8; OuP4; OuP2; OuP6; OuA1; OS26t; OS29t; OS31t; OS32t; OS35t; OS34t; OS36t; OS37t; OS38t	Pu98; Pu94; Pu92; Pu96; Au91; Po1; Po2; Po3; Po4; PTo1; PTo2; PTo3; GKD1T; ML13tb; Ml13ta; ML15tb; ML26t; ML37t; MD37t; ML36t; ML38t; PTo4; PTo5; PTo6; PTo8; PTo9; PTo10; PTo11; PTo12; PTo13 MD38t; ML40t; MD40t; MD39t; ML32t; MD32t; ML31t; ML35t; MD35t	-		ALWAYS	-	OS1t	OS1t	
852	OuP6	MD40t - P6	MD40t	OuP6		MD40t ○	-	S13tb+; S13ta-; S15tb-; S15ta-; S23tb-; S23ta+; S27t-; S39t-; S40t-	ISK2t+; S9t+	OK7(T)	-	OuA1; OS26t; OS29t; OS31t; OS32t; OS35t; OS34t; OS36t; OS37t; OS38t	Pu96; Au91; Po3; Po4; PTo1; PTo2; PTo3; ML13tb; Ml13ta; ML15tb; ML26t; ML37t; MD37t; ML36t; ML38t; PTo4; PTo5; PTo6; PTo8; PTo9; PTo10; PTo11; PTo12; PTo13 MD38t; ML40t; MD40t; MD39t; ML32t; MD32t; ML31t; ML35t; MD35t	-		ALWAYS	-	OS13t	OS13t	
853	OuA1	MD40t - A1	MD40t	OuA1		MD40t ○	-	S15tb+; S15ta-; S23tb-; S23ta-; S27t-; S39t-; S40t-	ISK2t+; S13ta+	OK7(T)	-	OS26t; OS29t; OS31t; OS32t; OS35t; OS34t; OS36t; OS37t; OS38t	Au91; Po4; PTo1; PTo2; PTo3; ML15tb; ML26t; ML37t; MD37t; ML36t; ML38t; PTo4; PTo5; PTo6; PTo8; PTo9; PTo10; PTo11; PTo12; PTo13 MD38t; ML40t; MD40t; MD39t; ML32t; MD32t; ML31t; ML35t; MD35t	-		ALWAYS	-	OS15t	OS15t	
854	(ML23tb)	MD40t-ML23tb	MD40t	ML23tb		MD40t ○	-	ISK2t-; S23tb+; S23ta+; S27t-; S39t-; S40t-	S15ta+; S34tb-	OK7(T)	-	OS29t; OS31t; OS32t; OS35t	ML23tb; PTo6; PTo8; PTo9; PTo10; PTo11; PTo12; PTo13 ML40t; MD40t; MD39t; ML32t; MD32t; ML31t; ML35t; MD35t	-		ALWAYS	-	OS23t	OS23t	
855	(GKD1T)	MD39t-GKD1T	MD39t	GKD1T		MD39t ○	-	ISK1t-; S1t-; S2t+; S4t-; S5t-; S8t-; S9t-; S13tb-; S13ta-; S15tb-; S15ta-; S23tb-; S23ta+; S27t-; S39t+	ISK2t+	OK8(T)	-	OuP8; OuP4; OuP2; OuP6; OuA1; OS26t; OS29t; OS31t; OS32t; OS35t; OS34t; OS36t; OS37t; OS38t; OS40t	Pu98; Pu94; Pu92; Pu96; Au91; Po1; Po2; Po3; Po4; PTo1; PTo2; PTo3; GKD1T; ML13tb; Ml13ta; ML15tb; ML26t; ML37t; MD37t; ML36t; ML38t; PTo4; PTo5; PTo6; PTo7; PTo9; PTo10; PTo11; PTo12; PTo13 MD38t; ML40t; MD40t; MD39t; ML32t; MD32t; ML31t; ML35t; MD35t	-		ALWAYS	-	OS1t	OS1t	
856	OuP6	MD39t - P6	MD39t	OuP6		MD39t ○	-	S13tb+; S13ta-; S15tb-; S15ta-; S23tb-; S23ta+; S27t-; S39t+	ISK2t+; S9t+	OK8(T)	-	OuA1; OS26t; OS29t; OS31t; OS32t; OS35t; OS34t; OS36t; OS37t; OS38t; OS40t	Pu96; Au91; Po3; Po4; PTo1; PTo2; PTo3; ML13tb; Ml13ta; ML15tb; ML26t; ML37t; MD37t; ML36t; ML38t; PTo4; PTo5; PTo6; PTo7; PTo9; PTo10; PTo11; PTo12; PTo13 MD38t; ML40t; MD40t; MD39t; ML32t; MD32t; ML31t; ML35t; MD35t	-		ALWAYS	-	OS13t	OS13t	

Ђорђе Љ. Максимовић дипл. инж. ел. 353 P422 17 ИНЖЕЊЕРСКА КОМОРА СРБИЈЕ ОДГОВОРНИ ПРОЈЕКТАНТ

Пројектант / Designer:
Институт Михајло Пупин доо
Волгина 15, 11000 Београд
www.pupin.rs

Инвеститор / Investor:
Инфраструктура железнице Србије а.д.
Немањина 6, 11000 Београд
www.infrazs.rs

Извођач / Contractor: Конзорцијум / Joint Venture:
China Railway International Co., Ltd.
Serbia Ogranak Beograd
Rajka Mitića 8, 11000 Beograd
China Communication Construction Co.Ltd.
Serbia Ogranak Beograd-Savski Venac
Paje Adamova 2, 11000 Beograd

Подизвођач / Subcontractor:
CRSC International Co., LTD.
Ogranak Beograd,
Omladinskih brigada 21, 11070 Novi Beograd

Објекат / Project:
Пруга Београд - Суботица - државна граница (Келебија), ДЕОНИЦА ПРУГЕ НОВИ САД - СУБОТИЦА - ДРЖАВНА ГРАНИЦА (КЕЛЕБИЈА), у Новом Саду, Кисачу, Степановићеву, Змајеву, Врбасу, Ловћенцу, Малом Иђошу, Бачкој Тополи, Жеднику, Наумовићеву и Суботици, у катастарским општинама наведеним на насловној страни техничке документације и на катастарским парцелама према списку приложеном у Главној свесци /

Belgrade - Subotica - State border (Kelebija) railway line, SECTION NOVI SAD - SUBOTICA STATE BORDER (KELEBIJA), at Novi Sad, Kisač, Stepanovićevo, Zmajevo, Vrbas, Lovćenac, Mali Idjoš, Bačka Topola, Žednik, Naumovićevo and Subotica, in cadastral municipalities listed on the cover page of this Design, on cadastral plots listed in General Volume

Врста техничке документације / Technical documentation type:
ПИО/ABD Пројекат изведеног објекта / As-built Design

Ознака и назив дела Пројекта / Designation and name of the part of design:
5/1.23 Осигурање железничке станице Суботица / Signalling/interlocking systems in Subotica railway station

Назив цртежа / Drawing name:
Табела зависности /
Table of dependencies

Одговорни пројектант / Responsible designer:
Ђорђе Максимовић, дипл.инж.ел.
Број лиценце / License number: 353 P422 17

Сарадници / Associates:
Владимир Бошковић, инж.маш.
Марко Ралић, дипл.ел.инж.

Број Пројекта / Design number:	Датум / Date:	Размера / Scale:	Број цртежа / Drawing number:
TC.700.255-5/1.23	Септембар / September 2024.	-	TS.700.255-5/1.23-C02

1	2	3	4			5		6	7	8	9		10		11	12	13	14	15	16
Р. бр. вожње	СМЕР ВОЖЊЕ	ОЗНАКА ВОЖЊЕ	КОМАНДЕ ЗА ПУТЕВЕ ВОЖЊЕ СА ЕЛЕКТРОНСКЕ ПОСТАВНИЦЕ (тастатура или миш)			МАНЕВАРСКИ СИГНАЛ	ГРАНИЧНИ КОЛОС. И МАНЕВАРСКИ СИГНАЛИ У ПУТУ ВОЖЊЕ	УСЛОВИ ЗА ПОСТАВЉАЊЕ И ОДРЖАЊЕ МАНЕВАРСКОГ ПУТА ВОЖЊЕ: СКРЕТНИЦЕ У ПУТУ ВОЖЊЕ	СКРЕТНИЦЕ У БОЧНОЈ ЗАШТИТИ	ОДСЕК ЗА ОБАРАЊЕ СИГНАЛА (ослобађањем одсека)	ОДСЕК МОРА БИТИ СЛОБОДАН		СИГНАЛ ЧИЈИ СЕ ПОЈАМ МОРА КОНТРОЛИСАТИ:		ЗАВИСНОСТ СА ПП	УСЛОВИ ЗА РАЗРЕШЕЊЕ ПУТА ВОЖЊЕ: ПРИНУДНО РАЗРЕШЕЊЕ		ВОЗНО РАЗРЕШЕЊЕ - ОДСЕК КОЈИ РАЗРЕШАВА		ЗАВИСНОСТ СА ПП
			старт	циљ	РИЗИЧНА ФУНКЦИЈА						у путу вожње	у бочној заштити	ДА БУДЕ "СТОЈ"	ДА НЕ БУДЕ ТАМАН		БЕЗ ВРЕМ. КАШЊЕЊА КАДА ЈЕ СЛОБОДАН ОДСЕК	ВРЕМЕ КАШЊЕЊА КАДА ЈЕ ЗАУЗЕТ ОДСЕК	У ПУТУ ВОЖЊЕ	У БОЧНОЈ ЗАШТИТИ	

* КОЛОНА 4: Додатна опција (подмени) старта пута вожње из разлога разликовања пута вожње.

* COLUMN 4: Additional option (in submenu) of start of the route for the reason of making difference between similar routes.

☐ КОЛОНА 10: уоквирени су елементи које није могуће трајно контролисати али их је потребно проверити у тренутку постављања вожње.

☐ COLUMN 10: elements that can't be permanently controlled, but should be checked before setting the route

☐ This symbol means the elements that can not be permanently controlled, but should be chenked before setting the route or give the proceed aspect

SHUNTING ROUTES (P side - mileage decreasing)

1	2	3	4			5		6	7	8	9		10		11	12	13	14	15	16
Nr. of route	ROUTE DIRECTION	ROUTE LABEL	TRAIN ROUTE COMMANDS FROM HMI: START	END	RISKY FUNCTION	SHUNTING SIGNAL	TRACK LIMIT SIGN. AND SHUNTING SIGNALS IN TRAIN ROUTE	CONDITIONS FOR SETTING AND LOCKING OF THE SHUNTING ROUTE: POINTS AND DERAILERS IN THE ROUTE	POINTS AND DERAILERS IN THE FLANK PROTECTION	SECTIONS FOR SIGNAL RELEASE (CLEAR THE TARGET SECTION)	SECTIONS WHICH MUST BE FREE: IN THE ROUTE	IN THE FLANK PROTECTION	SIGNALS TO BE CONTROLLED: ON "STOP"	NOT TO BE DARK	LEVEL CROSSING DEPENDENCY	CONDITIONS FOR ROUTE RELEASE: EMERGENCY ROUTE RELEASE: WITHOUT DELAY WHEN SECTION IS FREE	DELAY TIME WHEN SECTION IS OCCUPIED	RELEASE BY TRAIN - CLEARING OF CORRESPONDING TARGET SECTIONS: IN THE ROUTE	IN THE FLANK PROTECTION	RELEASE OF LEVEL CROSSING DEPENDENCY
857	OuA1	MD39t - A1	MD39t	OuA1		MD39t ○	-	S15tb+; S15ta-; S23tb-; S23ta+; S27t-; S39t+	ISK2t+; S13ta+	OK8(T)	-	OS26t; OS29t; OS31t; OS32t; OS35t; OS34t; OS36t; OS37t; OS38t; OS40t	Au91; Po4; PTo1; PTo2; PTo3; ML15tb; ML26t; ML37t; MD37t; ML36t; ML38t; PTo4; PTo5; PTo6; PTo7; PTo9; PTo10; PTo11; PTo12; PTo13 MD38t; ML40t; MD40t; MD39t; ML32t; MD32t; ML31t; ML35t; MD35t	-		**ALWAYS**	-	OS15t	OS15t	
858	(ML23tb)	MD39t-ML23tb	MD39t	ML23tb		MD39t ○	-	ISK2t-; S23tb+; S23ta+; S27t-; S39t+	S15ta+; S34tb-	OK8(T)	-	OS29t; OS31t; OS32t; OS35t; OS40t	ML23tb; PTo6; PTo7; PTo9; PTo10; PTo11; PTo12; PTo13 ML40t; MD40t; MD39t; ML32t; MD32t; ML31t; ML35t; MD35t	-		ALWAYS	-	OS23t	OS23t	
859	(GKD1T)	ML32t-GKD1T	ML32t	GKD1T		ML32t ○	-	ISK1t-; S1t-; S2t+; S4t-; S5t-; S8t-; S9t-; S13tb-; S13ta-; S15tb-; S15ta-; S23tb-; S23ta-; S29t+; S32t+	ISK2t+	OK9(T)	-	OuP8; OuP4; OuP2; OuP6; OuA1; OS26t; OS27t; OS34t; OS37t; OS36t; OS38t; OS39t; OS40t; OS31t; OS35t	Pu98; Pu94; Pu92; Pu96; Au91; Po1; Po2; Po3; Po4; PTo1; PTo2; PTo3; GKD1T; ML13tb; Ml13ta; ML15tb; ML26t; ML37t; MD37t; ML36t; ML38t; PTo4; PTo5; PTo6; PTo7; PTo8; PTo10; PTo11; PTo12; PTo13 MD38t; ML40t; MD40t; MD39t; ML32t; MD32t; ML31t; ML35t; MD35t	-		ALWAYS	-	OS1t	OS1t	
860	OuP6	ML32t - P6	ML32t	OuP6		ML32t ○	-	S13tb+; S13ta-; S15tb-; S15ta-; S23tb-; S23ta-; S29t+; S32t+	ISK2t+; S9t+	OK9(T)	-	OuA1; OS26t; OS27t; OS34t; OS37t; OS36t; OS38t; OS39t; OS40t; OS31t; OS35t	Pu96; Au91; Po3; Po4; PTo1; PTo2; PTo3; ML13tb; Ml13ta; ML15tb; ML26t; ML37t; MD37t; ML36t; ML38t; PTo4; PTo5; PTo6; PTo7; PTo8; PTo10; PTo11; PTo12; PTo13 MD38t; ML40t; MD40t; MD39t; ML32t; MD32t; ML31t; ML35t; MD35t	-		ALWAYS	-	OS13t	OS13t	
861	OuA1	ML32t - A1	ML32t	OuA1		ML32t ○	-	S15tb+; S15ta-; S23tb-; S23ta-; S29t+; S32t+	ISK2t+; S13ta+	OK9(T)	-	OS26t; OS27t; OS34t; OS37t; OS36t; OS38t; OS39t; OS40t; OS31t; OS35t	Au91; Po4; PTo1; PTo2; PTo3; ML15tb; ML26t; ML37t; MD37t; ML36t; ML38t; PTo4; PTo5; PTo6; PTo7; PTo8; PTo10; PTo11; PTo12; PTo13 MD38t; ML40t; MD40t; MD39t; ML32t; MD32t; ML31t; ML35t; MD35t	-		ALWAYS	-	OS15t	OS15t	
862	(ML23tb)	ML32t-ML23tb	ML32t	ML23tb		ML32t ○	-	ISK2t-; S23tb+; S23ta-; S29t+; S32t+	S15ta+; S34tb-	OK9(T)	-	OS27t; OS39t; OS40t; OS31t; OS35t	ML23tb; PTo6; PTo7; PTo8; PTo10; PTo11; PTo12; PTo13 ML40t; MD40t; MD39t; ML32t; MD32t; ML31t; ML35t; MD35t	-		ALWAYS	-	OS23t	OS23t	
863	(GKD1T)	MD32t-GKD1T	MD32t	GKD1T		MD32t ○	-	ISK1t-; S1t-; S2t+; S4t-; S5t-; S8t-; S9t-; S13tb-; S13ta-; S15tb-; S15ta-; S23tb-; S23ta-; S29t+; S32t-	ISK2t+	OK10(T)	-	OuP8; OuP4; OuP2; OuP6; OuA1; OS26t; OS27t; OS34t; OS37t; OS36t; OS38t; OS39t; OS40t; OS31t; OS35t	Pu98; Pu94; Pu92; Pu96; Au91; Po1; Po2; Po3; Po4; PTo1; PTo2; PTo3; GKD1T; ML13tb; Ml13ta; ML15tb; ML26t; ML37t; MD37t; ML36t; ML38t; PTo4; PTo5; PTo6; PTo7; PTo8; PTo9; PTo11; PTo12; PTo13 MD38t; ML40t; MD40t; MD39t; ML32t; MD32t; ML31t; ML35t; MD35t	-		ALWAYS	-	OS1t	OS1t	
864	OuP6	MD32t - P6	MD32t	OuP6		MD32t ○	-	S13tb+; S13ta-; S15tb-; S15ta-; S23tb-; S23ta-; S29t+; S32t-	ISK2t+; S9t+	OK10(T)	-	OuA1; OS26t; OS27t; OS34t; OS37t; OS36t; OS38t; OS39t; OS40t; OS31t; OS35t	Pu96; Au91; Po3; Po4; PTo1; PTo2; PTo3; ML13tb; Ml13ta; ML15tb; ML26t; ML37t; MD37t; ML36t; ML38t; PTo4; PTo5; PTo6; PTo7; PTo8; PTo9; PTo11; PTo12; PTo13 MD38t; ML40t; MD40t; MD39t; ML32t; MD32t; ML31t; ML35t; MD35t	-		ALWAYS	-	OS13t	OS13t	
865	OuA1	MD32t - A1	MD32t	OuA1		MD32t ○	-	S15tb+; S15ta-; S23tb-; S23ta-; S29t+; S32t-	ISK2t+; S13ta+	OK10(T)	-	OS26t; OS27t; OS34t; OS37t; OS36t; OS38t; OS39t; OS40t; OS31t; OS35t	Au91; Po4; PTo1; PTo2; PTo3; ML15tb; ML26t; ML37t; MD37t; ML36t; ML38t; PTo4; PTo5; PTo6; PTo7; PTo8; PTo9; PTo11; PTo12; PTo13 MD38t; ML40t; MD40t; MD39t; ML32t; MD32t; ML31t; ML35t; MD35t	-		ALWAYS	-	OS15t	OS15t	
866	(ML23tb)	MD32t-ML23tb	MD32t	ML23tb		MD32t ○	-	ISK2t-; S23tb+; S23ta-; S29t+; S32t-	S15ta+; S34tb-	OK10(T)	-	OS27t; OS39t; OS40t; OS31t; OS35t	ML23tb; PTo6; PTo7; PTo8; PTo9; PTo11; PTo12; PTo13 ML40t; MD40t; MD39t; ML32t; MD32t; ML31t; ML35t; MD35t	-		ALWAYS	-	OS23t	OS23t	
867	(GKD1T)	ML31t-GKD1T	ML31t	GKD1T		ML31t ○	-	ISK1t-; S1t-; S2t+; S4t-; S5t-; S8t-; S9t-; S13tb-; S13ta-; S15tb-; S15ta-; S23tb-; S23ta-; S29t-; S31t+	ISK2t+	OK11(T)	-	OuP8; OuP4; OuP2; OuP6; OuA1; OS26t; OS27t; OS34t; OS37t; OS36t; OS38t; OS39t; OS40t; OS32t; OS35t	Pu98; Pu94; Pu92; Pu96; Au91; Po1; Po2; Po3; Po4; PTo1; PTo2; PTo3; GKD1T; ML13tb; Ml13ta; ML15tb; ML26t; ML37t; MD37t; ML36t; ML38t; PTo4; PTo5; PTo6; PTo7; PTo8; PTo9; PTo10; PTo12; PTo13 MD38t; ML40t; MD40t; MD39t; ML32t; MD32t; ML31t; ML35t; MD35t	-		**ALWAYS**	-	OS1t	OS1t	
868	OuP6	ML31t - P6	ML31t	OuP6		ML31t ○	-	S13tb+; S13ta-; S15tb-; S15ta-; S23tb-; S23ta-; S29t-; S31t+	ISK2t+; S9t+	OK11(T)	-	OuA1; OS26t; OS27t; OS34t; OS37t; OS36t; OS38t; OS39t; OS40t; OS32t; OS35t	Pu96; Au91; Po3; Po4; PTo1; PTo2; PTo3; ML13tb; Ml13ta; ML15tb; ML26t; ML37t; MD37t; ML36t; ML38t; PTo4; PTo5; PTo6; PTo7; PTo8; PTo9; PTo10; PTo12; PTo13 MD38t; ML40t; MD40t; MD39t; ML32t; MD32t; ML31t; ML35t; MD35t	-		**ALWAYS**	-	OS13t	OS13t	
869	OuA1	ML31t - A1	ML31t	OuA1		ML31t ○	-	S15tb+; S15ta-; S23tb-; S23ta-; S29t-; S31t+	ISK2t+; S13ta+	OK11(T)	-	OS26t; OS27t; OS34t; OS37t; OS36t; OS38t; OS39t; OS40t; OS32t; OS35t	Au91; Po4; PTo1; PTo2; PTo3; ML15tb; ML26t; ML37t; MD37t; ML36t; ML38t; PTo4; PTo5; PTo6; PTo7; PTo8; PTo9; PTo10; PTo12; PTo13 MD38t; ML40t; MD40t; MD39t; ML32t; MD32t; ML31t; ML35t; MD35t	-		**ALWAYS**	-	OS15t	OS15t	
870	(ML23tb)	ML31t-ML23tb	ML31t	ML23tb		ML31t ○	-	ISK2t-; S23tb+; S23ta-; S29t-; S31t+	S15ta+; S34tb-	OK11(T)	-	OS27t; OS39t; OS40t; OS32t; OS35t	ML23tb; PTo6; PTo7; PTo8; PTo9; PTo10; PTo12; PTo13 ML40t; MD40t; MD39t; ML32t; MD32t; ML31t; ML35t; MD35t	-		**ALWAYS**	-	OS23t	OS23t	
871	(GKD1T)	ML35t-GKD1T	ML35t	GKD1T		ML35t ○	-	ISK1t-; S1t-; S2t+; S4t-; S5t-; S8t-; S9t-; S13tb-; S13ta-; S15tb-; S15ta-; S23tb-; S23ta-; S29t-; S31t-; S35t-	ISK2t+	OK12(T)	-	OuP8; OuP4; OuP2; OuP6; OuA1; OS26t; OS27t; OS34t; OS37t; OS36t; OS38t; OS39t; OS40t; OS32t	Pu98; Pu94; Pu92; Pu96; Au91; Po1; Po2; Po3; Po4; PTo1; PTo2; PTo3; GKD1T; ML13tb; Ml13ta; ML15tb; ML26t; ML37t; MD37t; ML36t; ML38t; PTo4; PTo5; PTo6; PTo7; PTo8; PTo9; PTo10; PTo11; PTo13 MD38t; ML40t; MD40t; MD39t; ML32t; MD32t; ML31t; ML35t; MD35t	-		ALWAYS	-	OS1t	OS1t	
872	OuP6	ML35t - P6	ML35t	OuP6		ML35t ○	-	S13tb+; S13ta-; S15tb-; S15ta-; S23tb-; S23ta-; S29t-; S31t-; S35t-	ISK2t+; S9t+	OK12(T)	-	OuA1; OS26t; OS27t; OS34t; OS37t; OS36t; OS38t; OS39t; OS40t; OS32t	Pu96; Au91; Po3; Po4; PTo1; PTo2; PTo3; ML13tb; Ml13ta; ML15tb; ML26t; ML37t; MD37t; ML36t; ML38t; PTo4; PTo5; PTo6; PTo7; PTo8; PTo9; PTo10; PTo11; PTo13 MD38t; ML40t; MD40t; MD39t; ML32t; MD32t; ML31t; ML35t; MD35t	-		ALWAYS	-	OS13t	OS13t	
873	OuA1	ML35t - A1	ML35t	OuA1		ML35t ○	-	S15tb+; S15ta-; S23tb-; S23ta-; S29t-; S31t-; S35t-	ISK2t+; S13ta+	OK12(T)	-	OS26t; OS27t; OS34t; OS37t; OS36t; OS38t; OS39t; OS40t; OS32t	Au91; Po4; PTo1; PTo2; PTo3; ML15tb; ML26t; ML37t; MD37t; ML36t; ML38t; PTo4; PTo5; PTo6; PTo7; PTo8; PTo9; PTo10; PTo11; PTo13 MD38t; ML40t; MD40t; MD39t; ML32t; MD32t; ML31t; ML35t; MD35t	-		ALWAYS	-	OS15t	OS15t	
874	(ML23tb)	ML35t-ML23tb	ML35t	ML23tb		ML35t ○	-	ISK2t-; S23tb+; S23ta-; S29t-; S31t-; S35t-	S15ta+; S34tb-	OK12(T)	-	OS27t; OS39t; OS40t; OS32t	ML23tb; PTo6; PTo7; PTo8; PTo9; PTo10; PTo11; PTo13 ML40t; MD40t; MD39t; ML32t; MD32t; ML31t; ML35t; MD35t	-		ALWAYS	-	OS23t	OS23t	
875	(GKD1T)	MD35t-GKD1T	MD35t	GKD1T		MD35t ○	-	ISK1t-; S1t-; S2t+; S4t-; S5t-; S8t-; S9t-; S13tb-; S13ta-; S15tb-; S15ta-; S23tb-; S23ta-; S29t-; S31t-; S35t+	ISK2t+	OK13(T)	-	OuP8; OuP4; OuP2; OuP6; OuA1; OS26t; OS27t; OS34t; OS37t; OS36t; OS38t; OS39t; OS40t; OS32t	Pu98; Pu94; Pu92; Pu96; Au91; Po1; Po2; Po3; Po4; PTo1; PTo2; PTo3; GKD1T; ML13tb; Ml13ta; ML15tb; ML26t; ML37t; MD37t; ML36t; ML38t; PTo4; PTo5; PTo6; PTo7; PTo8; PTo9; PTo10; PTo11; PTo12 MD38t; ML40t; MD40t; MD39t; ML32t; MD32t; ML31t; ML35t; MD35t	-		ALWAYS	-	OS1t	OS1t	
876	OuP6	MD35t - P6	MD35t	OuP6		MD35t ○	-	S13tb+; S13ta-; S15tb-; S15ta-; S23tb-; S23ta-; S29t-; S31t-; S35t+	ISK2t+; S9t+	OK13(T)	-	OuA1; OS26t; OS27t; OS34t; OS37t; OS36t; OS38t; OS39t; OS40t; OS32t	Pu96; Au91; Po3; Po4; PTo1; PTo2; PTo3; ML13tb; Ml13ta; ML15tb; ML26t; ML37t; MD37t; ML36t; ML38t; PTo4; PTo5; PTo6; PTo7; PTo8; PTo9; PTo10; PTo11; PTo12 MD38t; ML40t; MD40t; MD39t; ML32t; MD32t; ML31t; ML35t; MD35t	-		ALWAYS	-	OS13t	OS13t	
877	OuA1	MD35t - A1	MD35t	OuA1		MD35t ○	-	S15tb+; S15ta-; S23tb-; S23ta-; S29t-; S31t-; S35t+	ISK2t+; S13ta+	OK13(T)	-	OS26t; OS27t; OS34t; OS37t; OS36t; OS38t; OS39t; OS40t; OS32t	Au91; Po4; PTo1; PTo2; PTo3; ML15tb; ML26t; ML37t; MD37t; ML36t; ML38t; PTo4; PTo5; PTo6; PTo7; PTo8; PTo9; PTo10; PTo11; PTo12 MD38t; ML40t; MD40t; MD39t; ML32t; MD32t; ML31t; ML35t; MD35t	-		ALWAYS	-	OS15t	OS15t	
878	(ML23tb)	MD35t-ML23tb	MD35t	ML23tb		MD35t ○	-	ISK2t-; S23tb+; S23ta-; S29t-; S31t-; S35t+	S15ta+; S34tb-	OK13(T)	-	OS27t; OS39t; OS40t; OS32t	ML23tb; PTo6; PTo7; PTo8; PTo9; PTo10; PTo11; PTo12 ML40t; MD40t; MD39t; ML32t; MD32t; ML31t; ML35t; MD35t	-		ALWAYS	-	OS23t	OS23t	
879	(MD24)	MP24 - MD24	MP24	MD24		MP24 ○	-	ISK5-; S24-	S11+	OK1(P)	-	-	MP24; MD24; MD17	Qu94; MD3; MP1		ALWAYS	-	OS24	OS24	
880	(MD3)	MP24 - MD3	MP24	MD3		MP24 ○	-	ISK1-; S3-; S5+; S17+; S24+	S1-; S7+; S11+; ISK5+	OK1(P)	-	-	MP24; MD3; MD17	Qu94; MP1		ALWAYS	-	OS3	OS3	
881	OKLa	MP24 - MP1	MP24	OKLa		MP24 ○	-	S1+; S3+; S5+; S17+; S24+	S2+; ISK1+; S7+; S11+; ISK5+	OK1(P)	-	-	Qu94; Ro1 MP24; MP1; MD17	Pu94; Pu98; GKD1T		ALWAYS	-	OS1	OS1	
882	OKDc	MP24 - MP7	MP24	MP7		MP24 ○	-	S11-; S17-; S24+	S25-; ISK5+	OK1(P)	-	OS14;	Ro2; MP24; ML14; MD17; MP11	Qu94; Qu92; MP1; MD3		ALWAYS	-	OS11	OS11	
883	(MD3)	MP7 - MD3	MP7	MD3		MP7 ○	-	ISK1-; S3-; S5-; S7-	S1-; S4-; S17-	OKDc	-	OKLc	MP7; MD3	Qu94; Qu92; MP1		ALWAYS	-	OS3	OS3	
884	OKLa (S1-S2)	MP7 - MP1.1	MP7	Po1		MP7 ○	-	S1-; S2-; S4+; S7+	S3-; S6+; S5+	OKDc	-	OKDb	Qu94; Qu92; MP7; MP1	Pu94; Pu98; GKD1T		ALWAYS	-	OS1	OS1	
885	OKLa (S5-S7)	MP7 - MP1.2	MP7	Po1		MP7 ○	-	S1+; S3+; S5-; S7-	S2+; ISK1+; S4-; S17-	OKDc	-	OKLc	Qu94; MP7; MP1	Pu94; Pu98; GKD1T		ALWAYS	-	OS1	OS1	
886	OKDc	ML14 - MP7	ML14	MP7		ML14 ○	-	S11+; S14+	S17+; S25-	OK2(P)	-	-	ML14; MP11	Qu94; Qu92; MP1; MD3		ALWAYS	-	OS11	OS11	
887	OKDc	MP25 - MP7	MP25	MP7		MP25 ○	-	S11+; S14-; S25+	S17+; S13-	OK3(P)	-	-	MP25; ML14; MP11;	Qu94; Qu92; MP1; MD3		ALWAYS	-	OS11	OS11	

Инжењерска комора Србије
Ђорђе Љ. Максимовић
дипл. инж. ел.
353 P422 17
Одговорни пројектант

Лист: 46 од 50
Sheet: 46 of 50

Пројектант / Designer:
Институт Михајло Пупин доо
Волгина 15, 11000 Београд
www.pupin.rs

Извођач / Contractor: Конзорцијум / Joint Venture:
China Railway International Co., Ltd.
Serbia Ogranak Beograd
Rajka Mitića 8, 11000 Beograd
China Communication Construction Co.Ltd.
Serbia Ogranak Beograd-Savski Venac
Paje Adamova 2, 11000 Beograd

Инвеститор / Investor:
Инфраструктура железнице Србије а.д.
Немањина 6, 11000 Београд
www.infrazs.rs

Подизвођач / Subcontractor:
CRSC International Co., LTD.
Ogranak Beograd,
Omladinskih brigada 21, 11070 Novi Beograd

Објекат / Project:
Пруга Београд - Суботица - државна граница (Келебија), ДЕОНИЦА ПРУГЕ НОВИ САД - СУБОТИЦА - ДРЖАВНА ГРАНИЦА (КЕЛЕБИЈА), у Новом Саду, Кисачу, Степановићеву, Змајеву, Врбасу, Ловћенцу, Малом Иђошу, Бачкој Тополи, Жеднику, Наумовићеву и Суботици, у катастарским општинама наведеним на насловној страни техничке документације и на катастарским парцелама према списку приложеном у Главној свесци /

Belgrade - Subotica - State border (Kelebija) railway line, SECTION NOVI SAD - SUBOTICA STATE BORDER (KELEBIJA), at Novi Sad, Kisač, Stepanovićevo, Zmajevo, Vrbas, Lovćenac, Mali Idjoš, Bačka Topola, Žednik, Naumovićevo and Subotica, in cadastral municipalities listed on the cover page of this Design, on cadastral plots listed in General Volume

Врста техничке документације / Technical documentation type:
ПИО/ABD Пројекат изведеног објекта / As-built Design

Ознака и назив дела Пројекта / Designation and name of the part of design:
5/1.23 Осигурање железничке станице Суботица / Signalling/interlocking systems in Subotica railway station

Назив цртежа / Drawing name:
Табела зависности /
Table of dependencies

Одговорни пројектант / Responsible designer:
Ђорђе Максимовић, дипл.инж.ел.
Број лиценце / License number: 353 P422 17

Сарадници / Associates:
Владимир Бошковић, инж.маш.
Марко Ралић, дипл.ел.инж.

Број Пројекта / Design number:	Датум / Date:	Размера / Scale:	Број цртежа / Drawing number:
TC.700.255-5/1.23	Септембар / September 2024.	-	TS.700.255-5/1.23-C02

1	2	3	4			5		6	7	8	9		10		11	12	13	14	15	16
								УСЛОВИ ЗА ПОСТАВЉАЊЕ И ОДРЖАЊЕ МАНЕВАРСКОГ ПУТА ВОЖЊЕ								УСЛОВИ ЗА РАЗРЕШЕЊЕ ПУТА ВОЖЊЕ				
Р. бр. вожње	СМЕР ВОЖЊЕ	ОЗНАКА ВОЖЊЕ	КОМАНДЕ ЗА ПУТЕВЕ ВОЖЊЕ СА ЕЛЕКТРОНСКЕ ПОСТАВНИЦЕ (тастатура или миш)			МАНЕВАРСКИ СИГНАЛ	ГРАНИЧНИ КОЛОС. И МАНЕВАРСКИ СИГНАЛИ У ПУТУ ВОЖЊЕ	СКРЕТНИЦЕ У ПУТУ ВОЖЊЕ	СКРЕТНИЦЕ У БОЧНОЈ ЗАШТИТИ	ОДСЕК ЗА ОБАРАЊЕ СИГНАЛА (ослобађањем одсека)	ОДСЕК МОРА БИТИ СЛОБОДАН		СИГНАЛ ЧИЈИ СЕ ПОЈАМ МОРА КОНТРОЛИСАТИ:		ЗАВИСНОСТ СА ПП	ПРИНУДНО РАЗРЕШЕЊЕ		ВОЗНО РАЗРЕШЕЊЕ - ОДСЕК КОЈИ РАЗРЕШАВА		ЗАВИСНОСТ СА ПП
			старт	циљ	РИЗИЧНА ФУНКЦИЈА						у путу вожње	у бочној заштити	ДА БУДЕ "СТОЈ"	ДА НЕ БУДЕ ТАМАН		БЕЗ ВРЕМ. КАШЊЕЊА КАДА ЈЕ СЛОБОДАН ОДСЕК	ВРЕМЕ КАШЊЕЊА КАДА ЈЕ ЗАУЗЕТ ОДСЕК	У ПУТУ ВОЖЊЕ	У БОЧНОЈ ЗАШТИТИ	

* КОЛОНА 4: Додатна опција (подмени) старта пута вожње из разлога разликовања пута вожње.

* COLUMN 4: Additional option (in submenu) of start of the route for the reason of making difference between similar routes.

☐ КОЛОНА 10: уоквирени су елементи које није могуће трајно контролисати али их је потребно проверити у тренутку постављања вожње.

☐ COLUMN 10: elements that can't be permanently controlled, but should be checked before setting the route

☐ This symbol means the elements that can not be permanently controlled, but should be chenked before setting the route or give the proceed aspect

SHUNTING ROUTES (Q-R side - mileage decreasing)

1	2	3	4			5		6	7	8	9		10		11	12	13	14	15	16
								CONDITIONS FOR SETTING AND LOCKING OF THE SHUNTING ROUTE								CONDITIONS FOR ROUTE RELEASE				
Nr. of route	ROUTE DIRECTION	ROUTE LABEL	TRAIN ROUTE COMMANDS FROM HMI			SHUNTING SIGNAL	TRACK LIMIT SIGN. AND SHUNTING SIGNALS IN TRAIN ROUTE	POINTS AND DERAILERS IN THE ROUTE	POINTS AND DERAILERS IN THE FLANK PROTECTION	SECTIONS FOR SIGNAL RELEASE (CLEAR THE TARGET SECTION)	SECTIONS WHICH MUST BE FREE		SIGNALS TO BE CONTROLLED		LEVEL CROSSING DEPENDENCY	EMERGENCY ROUTE RELEASE		RELEASE BY TRAIN - CLEARING OF CORRESPONDING TARGET SECTIONS		RELEASE OF LEVEL CROSSING DEPENDENCY
			START	END	RISKY FUNCTION						IN THE ROUTE	IN THE FLANK PROTECTION	ON "STOP"	NOT TO BE DARK		WITHOUT DELAY WHEN SECTION IS FREE	DELAY TIME WHEN SECTION IS OCCUPIED	IN THE ROUTE	IN THE FLANK PROTECTION	
888	OKSc	MP25 - MP6	MP25	MP6		MP25 ○	-	S10+; S13+; S25-	S16-; S29b+; S30b+; S14+	OK3(P)	-	-	Qu96; MP25; MP10; ML6	Qu94; Qu92; MP1; MD3		ALWAYS	-	OS10	OS10	
889	OKLa	MP6 - MP1	MP6	Po1		MP6 ○	-	S1-; S2-; S4-; S6-	S3-; S7-;	OKSc	-	OKDb; OKSb	Qu94; Qu92; Qu96; MP6; ML6; MP1	Pu94; Pu98; GKD1T		ALWAYS	-	OS1	OS1	
890	OKSa	MP6 - ML6	MP6	Ml13t		MP6 ○	-	S6+	S4+;	OKSc	-	-	Qu96; MP6; ML6	Pu96; Pu92; Pu94; Pu98; GKD1T; ML13tb		ALWAYS	-	OS6	OS6	
891	OKSc (S20)	ML30a - MP6.1	ML30a	MP6		ML30a ○	-	S10+; S13-; S20+; S30b-; S30a+	S16-; S19+; S29b+; S25+	OK4(P)	-	-	Qu96; Ro5; ML30a; MD30a; ML6; MP10	Qu94; Qu92; MP1; MD3		ALWAYS	-	OS10	OS10	
892	OKSc (S19)	ML30a - MP6.2	ML30a	MP6		ML30a ○	-	S10-; S16+; S19-; S30b+; S30a+	S25+; S34-; S35+	OK4(P)	-	OS13	Qu96; Qu98; Ro5; ML30a; MD30a; ML6; MP10; ML16	Qu94; Qu92; MP1; MD3		ALWAYS	-	OS10	OS10	
893	OKHa	ML30a - ML16	ML30a	ML26t		ML30a ○	-	S16-; S19-; S30b+; S30a+	S10+; S13+; S34-; S35+	OK4(P)	-	-	Qu98; Ro5; ML30a; MD30a; ML16	Au91; Pu96; Pu92; Pu94; Pu98; GKD1T; ML13tb; ML15tb		ALWAYS	-	OS16	OS16	
894	OKSc (S20)	MD30a - MP6.1	MD30a	MP6		MD30a ○	-	S10+; S13-; S20+; S30b-; S30a-	S16-; S19+; S29b+; S25+	OK5(P)	-	-	Qu96; Ro4; MD30a; ML30a; ML6; MP10	Qu94; Qu92; MP1; MD3		ALWAYS	-	OS10	OS10	
895	OKSc (S19)	MD30a - MP6.2	MD30a	MP6		MD30a ○	-	S10-; S16+; S19-; S30b+; S30a-	S25+; S34-; S35+	OK5(P)	-	OS13	Qu96; Qu98; Ro4; MD30a; ML30a; ML6; MP10; ML16	Qu94; Qu92; MP1; MD3		ALWAYS	-	OS10	OS10	
896	OKHa	MD30a - ML16	MD30a	ML26t		MD30a ○	-	S16-; S19-; S30b+; S30a-	S10+; S13+; S34-; S35+	OK5(P)	-	-	Qu98; Ro4; MD30a; ML30a; ML16	Au91; Pu96; Pu92; Pu94; Pu98; GKD1T; ML13tb; ML15tb		ALWAYS	-	OS16	OS16	
897	OKSc (S20)	MP34 - MP6.1	MP34	MP6		MP34 ○	-	S10+; S13-; S20-; S29b-; S29a+; S34+	S25+; S28a-; S35+	OK6(P)	-	OS16	Qu96; Qu98; Ro4; Ro5; MP34; MD30a; ML30a; ML16; MP10; ML6	Qu94; Qu92; MP1; MD3		ALWAYS	-	OS10	OS10	
898	OKSc (S19)	MP34 - MP6.2	MP34	MP6		MP34 ○	-	S10-; S16+; S19+; S29b+; S29a+; S34+	S25+; S28a-; S35+	OK6(P)	-	OS13; OS20,30	Qu96; Qu98; Ro4; Ro5; MP34; MD30a; ML30a; ML16; MP10; ML6	Qu94; Qu92; MP1; MD3		ALWAYS	-	OS10	OS10	
899	OKHa	MP34 - ML16	MP34	ML26t		MP34 ○	-	S16-; S19+; S29b+; S29a+; S34+	S10+; S20+; S30b-; S28a-; S35+	OK6(P)	-	-	Qu98; MP34; ML16	Au91; Pu96; Pu92; Pu94; Pu98; GKD1T; ML13tb; ML15tb		ALWAYS	-	OS16	OS16	
900	OK1(T)	MP34-(T1)MD21	MP34	ML37t		MP34 ○	-	S21+; S28b-; S28a+; S34-	S12-; S15a+; S39+; S19-; S20+	OK6(P)	-	-	MP34; MD21; ML21; Qo1; Qo2;	Au91; Pu96; Pu92; Pu94; Pu98; GKD1T; ML13tb; ML15tb; ML23tb		ALWAYS	-	OS21	OS21	
901	OK2(T)	MP34-(T2)ML21	MP34	MD37t		MP34 ○	-	S21-; S28b-; S28a+; S34-	S12-; S15a+; S39+; S19-; S20+	OK6(P)	-	-	MP34; MD21; ML21; Qo1; Qo2;	Au91; Pu96; Pu92; Pu94; Pu98; GKD1T; ML13tb; ML15tb; ML23tb		ALWAYS	-	OS21	OS21	
902	OK3(T)	MP34-(T3)MP12	MP34	ML36t		MP34 ○	-	S12+; S22+; S28b+; S28a+; S34-	S15a+; S23+; S39+; S19-; S20+	OK6(P)	-	OS21	MP34; MD21; ML21; MP12; Qo1; Qo2; Qo3	Au91; Pu96; Pu92; Pu94; Pu98; GKD1T; ML13tb; ML15tb; ML23tb		ALWAYS	-	OS12,22	OS12,22	
903	OK4(T)	MP34-(T4)MD15b	MP34	ML38t		MP34 ○	-	S15b+; S15a-; S22-; S28b+; S28a+; S34-	S9a+; S19-; S20+;	OK6(P)	-	OS21; OK4b(T); OS39	Ro7; MP34; MP39; MD21; ML21; MP12; MD15b; Qo1; Qo2; Qo3; Qo4	Au91; Pu96; Pu92; Pu94; Pu98; GKD1T; ML13tb; ML15tb; ML23tb		ALWAYS	-	OS15,23,UKR2	OS15,23,UKR2	
904	OK5(T)	MP34-(T5)MD9b	MP34	MD38t		MP34 ○	-	S9b+; S9a-; S15b-; S15a-; S22-; S28b+; S28a+; S34-	S63t-; S64t-; ISK4+ S19-; S20+;	OK6(P)	-	OS21; OK4b(T); OS39	Ro7; MP34; MP39; MD21; ML21; MP12; MD15b; MD9b; Qo1; Qo2; Qo3; Qo4; Qo5	Au91; Pu96; Pu92; Pu94; Pu98; GKD1T; ML13tb; ML15tb; ML23tb		ALWAYS	-	OS9	OS9	
905	OK6(T)	MP34-(T6)MD50t	MP34	ML40t		MP34 ○	-	S50t+; S55t+; S60t+; S63t+; S66t-; S9b-; S9a-; S15b-; S15a-; S22-; S28b+; S28a+; S34-	S64t-; S65t+; ISK4+ S19-; S20+	OK6(P)	-	OS49t; OS52t; OS53t; OS57t; OS21; OK4b(T); OS39	Ro7; MP34; MP39; MD21; ML21; MP12; MD15b; MD9b; Qo1; Qo2; Qo3; Qo4; Qo5; Qo6; Qo7; Qo8; Qo9; Qo10; Qo11; Qo12; Qo13; MD50t; MD49t; ML49t; ML55t; MD52t; ML52t; MD53t; ML53t	Au91; Pu96; Pu92; Pu94; Pu98; GKD1T; ML13tb; ML15tb; ML23tb		ALWAYS	-	OS50t	OS50t	
906	OK7(T)	MP34-(T7)MD49t	MP34	MD40t		MP34 ○	-	S49t+; S50t-; S55t+; S60t+; S63t+; S66t-; S9b-; S9a-; S15b-; S15a-; S22-; S28b+; S28a+; S34-	S64t-; S65t+; ISK4+ S19-; S20+	OK6(P)	-	OS52t; OS53t; OS57t; OS21; OK4b(T); OS39	Ro7; MP34; MP39; MD21; ML21; MP12; MD15b; MD9b; Qo1; Qo2; Qo3; Qo4; Qo5; Qo6; Qo7; Qo8; Qo9; Qo10; Qo11; Qo12; Qo13; MD50t; MD49t; ML49t; ML55t; MD52t; ML52t; MD53t; ML53t	Au91; Pu96; Pu92; Pu94; Pu98; GKD1T; ML13tb; ML15tb; ML23tb		ALWAYS	-	OS49t	OS49t	
907	OK8(T)	MP34-(T8)ML49t	MP34	MD39t		MP34 ○	-	S49t-; S50t-; S55t+; S60t+; S63t+; S66t-; S9b-; S9a-; S15b-; S15a-; S22-; S28b+; S28a+; S34-	S64t-; S65t+; ISK4+ S19-; S20+	OK6(P)	-	OS52t; OS53t; OS57t; OS21; OK4b(T); OS39	Ro7; MP34; MP39; MD21; ML21; MP12; MD15b; MD9b; Qo1; Qo2; Qo3; Qo4; Qo5; Qo6; Qo7; Qo8; Qo9; Qo10; Qo11; Qo12; Qo13; MD50t; MD49t; ML49t; ML55t; MD52t; ML52t; MD53t; ML53t	Au91; Pu96; Pu92; Pu94; Pu98; GKD1T; ML13tb; ML15tb; ML23tb		ALWAYS	-	OS49t	OS49t	
908	OK9(T)	MP34-(T9)ML55t	MP34	ML32t		MP34 ○	-	S55t-; S60t+; S63t+; S66t-; S9b-; S9a-; S15b-; S15a-; S22-; S28b+; S28a+; S34-	S64t-; S65t+; ISK4+ S19-; S20+	OK6(P)	-	OS49t; OS50t; OS53t; OS52t; OS57t; OS21; OK4b(T); OS39	Ro7; MP34; MP39; MD21; ML21; MP12; MD15b; MD9b; Qo1; Qo2; Qo3; Qo4; Qo5; Qo6; Qo7; Qo8; Qo9; Qo10; Qo11; Qo12; Qo13; MD50t; MD49t; ML49t; ML55t; MD52t; ML52t; MD53t; ML53t	Au91; Pu96; Pu92; Pu94; Pu98; GKD1T; ML13tb; ML15tb; ML23tb		ALWAYS	-	OS55t	OS55t	
909	OK10(T)	MP34-(T10)MD52t	MP34	MD32t		MP34 ○	-	S52t+; S57t+; S60t-; S63t+; S66t-; S9b-; S9a-; S15b-; S15a-; S22-; S28b+; S28a+; S34-	S64t-; S65t+; ISK4+ S19-; S20+	OK6(P)	-	OS49t; OS50t; OS53t; OS55t; OS21; OK4b(T); OS39	Ro7; MP34; MP39; MD21; ML21; MP12; MD15b; MD9b; Qo1; Qo2; Qo3; Qo4; Qo5; Qo6; Qo7; Qo8; Qo9; Qo10; Qo11; Qo12; Qo13; MD50t; MD49t; ML49t; ML55t; MD52t; ML52t; MD53t; ML53t	Au91; Pu96; Pu92; Pu94; Pu98; GKD1T; ML13tb; ML15tb; ML23tb		ALWAYS	-	OS52t	OS52t	
910	OK11(T)	MP34-(T11)ML52t	MP34	ML31t		MP34 ○	-	S52t-; S57t+; S60t-; S63t+; S66t-; S9b-; S9a-; S15b-; S15a-; S22-; S28b+; S28a+; S34-	S64t-; S65t+; ISK4+ S19-; S20+	OK6(P)	-	OS49t; OS50t; OS53t; OS55t; OS21; OK4b(T); OS39	Ro7; MP34; MP39; MD21; ML21; MP12; MD15b; MD9b; Qo1; Qo2; Qo3; Qo4; Qo5; Qo6; Qo7; Qo8; Qo9; Qo10; Qo11; Qo12; Qo13; MD50t; MD49t; ML49t; ML55t; MD52t; ML52t; MD53t; ML53t	Au91; Pu96; Pu92; Pu94; Pu98; GKD1T; ML13tb; ML15tb; ML23tb		ALWAYS	-	OS52t	OS52t	
911	OK12(T)	MP34-(T12)MD53t	MP34	ML35t		MP34 ○	-	S53t-; S57t-; S60t-; S63t+; S66t-; S9b-; S9a-; S15b-; S15a-; S22-; S28b+; S28a+; S34-	S64t-; S65t+; ISK4+ S19-; S20+	OK6(P)	-	OS49t; OS50t; OS52t; OS55t; OS21; OK4b(T); OS39	Ro7; MP34; MP39; MD21; ML21; MP12; MD15b; MD9b; Qo1; Qo2; Qo3; Qo4; Qo5; Qo6; Qo7; Qo8; Qo9; Qo10; Qo11; Qo12; Qo13; MD50t; MD49t; ML49t; ML55t; MD52t; ML52t; MD53t; ML53t	Au91; Pu96; Pu92; Pu94; Pu98; GKD1T; ML13tb; ML15tb; ML23tb		ALWAYS	-	OS53t	OS53t	
912	OK13(T)	MP34-(T13)ML53t	MP34	MD35t		MP34 ○	-	S53t+; S57t-; S60t-; S63t+; S66t-; S9b-; S9a-; S15b-; S15a-; S22-; S28b+; S28a+; S34-	S64t-; S65t+; ISK4+ S19-; S20+	OK6(P)	-	OS49t; OS50t; OS52t; OS55t; OS21; OK4b(T); OS39	Ro7; MP34; MP39; MD21; ML21; MP12; MD15b; MD9b; Qo1; Qo2; Qo3; Qo4; Qo5; Qo6; Qo7; Qo8; Qo9; Qo10; Qo11; Qo12; Qo13; MD50t; MD49t; ML49t; ML55t; MD52t; ML52t; MD53t; ML53t	Au91; Pu96; Pu92; Pu94; Pu98; GKD1T; ML13tb; ML15tb; ML23tb		ALWAYS	-	OS53t	OS53t	
913	OKSc (S20)	MP39 - MP6.1	MP39	MP6		MP39 ○	-	S10+; S13-; S20-; S29b-; S29a-; S35-; S39-	S25+; S9a+	OK7(P)	-	OS16; OS34; OS21; OS12,22; OS15,23,UKR2; OK4b(T)	Qu96; Qu98; Ro4; Ro5; Ro6; MP39; MD30a; ML30a; ML16; MP10; ML6; MP34; Qo1; Qo2; Qo3; Qo4; MD21; ML21; MP12; MD15b	Qu94; Qu92; MP1; MD3		ALWAYS	-	OS10	OS10	
914	OKSc (S19)	MP39 - MP6.2	MP39	MP6		MP39 ○	-	S10-; S16+; S19+; S29b+; S29a-; S35-; S39-	S25+; S9a+	OK7(P)	-	OS13; OS20,30; OS34; OS21; OS12,22; OS15,23,UKR2; OK4b(T)	Qu96; Qu98; Ro4; Ro5; Ro6; MP39; MD30a; ML30a; ML16; MP10; ML6; MP34; Qo1; Qo2; Qo3; Qo4; MD21; ML21; MP12; MD15b	Qu94; Qu92; MP1; MD3		ALWAYS	-	OS10	OS10	
915	OKHa	MP39 - ML16	MP39	ML26t		MP39 ○	-	S16+; S19+; S29b+; S29a-; S35-; S39-	S10+; S20+; S30b-; S9a+	OK7(P)	-	OS34; OS21; OS12,22; OS15,23,UKR2; OK4b(T)	Qu98; Ro6; MP39; MP34; ML16; Qo1; Qo2; Qo3; Qo4; MD21; ML21; MP12; MD15b	Au91; Pu96; Pu92; Pu94; Pu98; GKD1T; ML13tb; ML15tb		ALWAYS	-	OS16	OS16	
916	OK1(T)	MP39-(T1)MD21	MP39	ML37t		MP39 ○	-	S21+; S28b-; S28a-; S35+; S39-	S29b+; S34+ S9a+	OK7(P)	-	OS12,22; OS15,23,UKR2; OK4b(T)	MP39; MD21; ML21; MP12; MD15b; MP34; Qo1; Qo2; Qo3; Qo4	Au91; Pu96; Pu92; Pu94; Pu98; GKD1T; ML13tb; ML15tb; ML23tb		ALWAYS	-	OS21	OS21	
917	OK2(T)	MP39-(T2)ML21	MP39	MD37t		MP39 ○	-	S21-; S28b-; S28a-; S35+; S39-	S29b+; S34+ S9a+	OK7(P)	-	OS12,22; OS15,23,UKR2; OK4b(T)	MP39; MD21; ML21; MP12; MD15b; MP34; Qo1; Qo2; Qo3; Qo4	Au91; Pu96; Pu92; Pu94; Pu98; GKD1T; ML13tb; ML15tb; ML23tb		ALWAYS	-	OS21	OS21	
918	OK3(T) (S35)	MP39-(T3)MP12.1	MP39	ML36t		MP39 ○	-	S12+; S22+; S28b+; S28a-; S35+; S39-	S29a+; S9a+; S34+	OK7(P)	-	OS21; OS15,23,UKR2; OK4b(T)	MP39; MD21; ML21; MP12; MD15b; MP34; Qo1; Qo2; Qo3; Qo4	Au91; Pu96; Pu92; Pu94; Pu98; GKD1T; ML13tb; ML15tb; ML23tb		ALWAYS	-	OS12,22	OS12,22	

Инжењерска комора Србије
Ђорђе Љ. Максимовић
дипл. инж. ел.
353 Р422 17
Одговорни пројектант

Лист: 47 од 50
Sheet: 47 of 50

Пројектант / Designer:
Институт Михајло Пупин доо
Волгина 15, 11000 Београд
www.pupin.rs

Инвеститор / Investor:
Инфраструктура железнице Србије а.д.
Немањина 6, 11000 Београд
www.infrazs.rs

Извођач / Contractor: Конзорцијум / Joint Venture:
China Railway International Co., Ltd.
Serbia Ogranak Beograd
Rajka Mitića 8, 11000 Beograd
China Communication Construction Co.Ltd.
Serbia Ogranak Beograd-Savski Venac
Paje Adamova 2, 11000 Beograd

Подизвођач / Subcontractor:
CRSC International Co., LTD.
Ogranak Beograd,
Omladinskih brigada 21, 11070 Novi Beograd

Објекат / Project:
Пруга Београд - Суботица - државна граница (Келебија), ДЕОНИЦА ПРУГЕ НОВИ САД - СУБОТИЦА - ДРЖАВНА ГРАНИЦА (КЕЛЕБИЈА), у Новом Саду, Кисачу, Степановићеву, Змајеву, Врбасу, Ловћенцу, Малом Иђошу, Бачкој Тополи, Жеднику, Наумовићеву и Суботици, у катастарским општинама наведеним на насловној страни техничке документације и на катастарским парцелама према списку приложеном у Главној свесци /

Belgrade - Subotica - State border (Kelebija) railway line, SECTION NOVI SAD - SUBOTICA STATE BORDER (KELEBIJA), at Novi Sad, Kisač, Stepanovićevo, Zmajevo, Vrbas, Lovćenac, Mali Idjoš, Bačka Topola, Žednik, Naumovićevo and Subotica, in cadastral municipalities listed on the cover page of this Design, on cadastral plots listed in General Volume

Врста техничке документације / Technical documentation type:
ПИО/ABD Пројекат изведеног објекта / As-built Design

Ознака и назив дела Пројекта / Designation and name of the part of design:
5/1.23 Осигурање железничке станице Суботица / Signalling/interlocking systems in Subotica railway station

Назив цртежа / Drawing name:
Табела зависности /
Table of dependencies

Одговорни пројектант / Responsible designer:
Ђорђе Максимовић, дипл.инж.ел.
Број лиценце / License number: 353 P422 17

Сарадници / Associates:
Владимир Бошковић, инж.маш.
Марко Ралић, дипл.ел.инж.

Број Пројекта / Design number:	Датум / Date:	Размера / Scale:	Број цртежа / Drawing number:
TC.700.255-5/1.23	Септембар / September 2024.	-	TS.700.255-5/1.23-C02

1	2		3	4			5		6	7	8	9		10		11	12	13	14	15	16
									УСЛОВИ ЗА ПОСТАВЉАЊЕ И ОДРЖАЊЕ МАНЕВАРСКОГ ПУТА ВОЖЊЕ								УСЛОВИ ЗА РАЗРЕШЕЊЕ ПУТА ВОЖЊЕ				
Р. бр. вожње	СМЕР ВОЖЊЕ		ОЗНАКА ВОЖЊЕ	КОМАНДЕ ЗА ПУТЕВЕ ВОЖЊЕ СА ЕЛЕКТРОНСКЕ ПОСТАВНИЦЕ (тастатура или миш)			МАНЕВАРСКИ СИГНАЛ	ГРАНИЧНИ КОЛОС. И МАНЕВАРСКИ СИГНАЛИ У ПУТУ ВОЖЊЕ	СКРЕТНИЦЕ У ПУТУ ВОЖЊЕ	СКРЕТНИЦЕ У БОЧНОЈ ЗАШТИТИ	ОДСЕК ЗА ОБАРАЊЕ СИГНАЛА (ослобађањем одсека)	ОДСЕК МОРА БИТИ СЛОБОДАН		СИГНАЛ ЧИЈИ СЕ ПОЈАМ МОРА КОНТРОЛИСАТИ:		ЗАВИСНОСТ СА ПП	ПРИНУДНО РАЗРЕШЕЊЕ		ВОЗНО РАЗРЕШЕЊЕ - ОДСЕК КОЈИ РАЗРЕШАВА		ЗАВИСНОСТ СА ПП
				старт	циљ	РИЗИЧНА ФУНКЦИЈА						у путу вожње	у бочној заштити	ДА БУДЕ "СТОЈ"	ДА НЕ БУДЕ ТАМАН		БЕЗ ВРЕМ. КАШЊЕЊА КАДА ЈЕ СЛОБОДАН ОДСЕК	ВРЕМЕ КАШЊЕЊА КАДА ЈЕ ЗАУЗЕТ ОДСЕК	У ПУТУ ВОЖЊЕ	У БОЧНОЈ ЗАШТИТИ	

* КОЛОНА 4: Додатна опција (подмени) старта пута вожње из разлога разликовања пута вожње.

* COLUMN 4: Additional option (in submenu) of start of the route for the reason of making difference between similar routes.

[ ] КОЛОНА 10: уоквирени су елементи које није могуће трајно контролисати али их је потребно проверити у тренутку постављања вожње.

[ ] COLUMN 10: elements that can't be permanently controlled, but should be checked before setting the route

1	2		3	4			5		6	7	8	9		10		11	12	13	14	15	16
									CONDITIONS FOR SETTING AND LOCKING OF THE SHUNTING ROUTE								CONDITIONS FOR ROUTE RELEASE				
Nr. of route		ROUTE DIRECTION	ROUTE LABEL	TRAIN ROUTE COMMANDS FROM HMI			SHUNTING SIGNAL	TRACK LIMIT SIGN. AND SHUNTING SIGNALS IN TRAIN ROUTE	POINTS AND DERAILERS IN THE ROUTE	POINTS AND DERAILERS IN THE FLANK PROTECTION	SECTIONS FOR SIGNAL RELEASE (CLEAR THE TARGET SECTION)	SECTIONS WHICH MUST BE FREE		SIGNALS TO BE CONTROLLED		LEVEL CROSSING DEPENDENCY	EMERGENCY ROUTE RELEASE		RELEASE BY TRAIN - CLEARING OF CORRESPONDING TARGET SECTIONS		RELEASE OF LEVEL CROSSING DEPENDENCY
				START	END	RISKY FUNCTION						IN THE ROUTE	IN THE FLANK PROTECTION	ON "STOP"	NOT TO BE DARK		WITHOUT DELAY WHEN SECTION IS FREE	DELAY TIME WHEN SECTION IS OCCUPIED	IN THE ROUTE	IN THE FLANK PROTECTION	

[ ] This symbol means the elements that can not be permanently controlled, but should be chenked before setting the route or give the proceed aspect

Nr.		Direction	Label	Start	End	Risky	Shunting signal	Track limit	Points in route	Points in flank	Signal release	Free in route	Free in flank	On "STOP"	Not to be dark	LC	Without delay	Delay time	Release in route	Release in flank	LC release
919	SHUNTING ROUTES (Q-R side - mileage decreasing)	OK3(T) (S23)	MP39-(T3)MP12.2	MP39	ML36t		MP39 O	-	S12-; S23-; S39+	S29b+; S9a+; S28a+; S28b-	OK7(P)	-	-	[MP39;] MP12; MD15b; Qo3; Qo4	Au91; Pu96; Pu92; Pu94; Pu98; GKD1T; ML13tb; ML15tb; ML23tb		ALWAYS	-	OS12,22	OS12,22	
920		OK4(T) (S35)	MP39-(T4)MD15b.1	MP39	ML38t		MP39 O	-	S15b+; S15a-; S22-; S28b+; S28a-; S35+; S39-	S9a+; S29a+; S34+	OK7(P)	-	OS21; OK4b(T)	[MP39;] MD21; ML21; MP12; MD15b; MP34; Qo1; Qo2; Qo3; Qo4	Au91; Pu96; Pu92; Pu94; Pu98; GKD1T; ML13tb; ML15tb; ML23tb		ALWAYS	-	OS15,23,UKR2	OS15,23,UKR2	
921		OK4(T) (S23)	MP39-(T4)MD15b.2	MP39	ML38t		MP39 O	-	S15b+; S15a+; S23+; S39+	S9a+; S12+; S22+; S28a+; S29a+	OK7(P)	-	-	[MP39;] MD15b; Qo4	Au91; Pu96; Pu92; Pu94; Pu98; GKD1T; ML13tb; ML15tb; ML23tb		ALWAYS	-	OS15,23,UKR2	OS15,23,UKR2	
922		OK5(T)	MP39-(T5)MD9b	MP39	MD38t		MP39 O	-	S9b+; S9a-; S15b-; S15a+; S23+; S39+	S63t-; S64t-; ISK4+; S12+; S22+; S28a+; S29a+	OK7(P)	-	-	[MP39;] MD15b; MD9b; Qo4; Qo5	Au91; Pu96; Pu92; Pu94; Pu98; GKD1T; ML13tb; ML15tb; ML23tb		ALWAYS	-	OS9	OS9	
923		OK6(T)	MP39-(T6)MD50t	MP39	ML40t		MP39 O	-	S50t+; S55t+; S60t+; S63t+; S66t-; S9b-; S9a-; S15b-; S15a+; S23+; S39+	S64t-; S65t+; ISK4+; S12+; S22+; S28a+; S29a+	OK7(P)	-	OS49t; OS52t; OS53t; OS57t;	[MP39;] MD15b; MD9b; Qo4; Qo5; Qo6; Qo7; Qo8; Qo9; Qo10; Qo11; Qo12; Qo13; MD50t; MD49t; ML49t; ML55t; MD52t; ML52t; MD53t; ML53t	Au91; Pu96; Pu92; Pu94; Pu98; GKD1T; ML13tb; ML15tb; ML23tb		ALWAYS	-	OS50t	OS50t	
924		OK7(T)	MP39-(T7)MD49t	MP39	MD40t		MP39 O	-	S49t+; S50t-; S55t+; S60t+; S63t+; S66t-; S9b-; S9a-; S15b-; S15a+; S23+; S39+	S64t-; S65t+; ISK4+; S12+; S22+; S28a+; S29a+	OK7(P)	-	OS52t; OS53t; OS57t;	[MP39;] MD15b; MD9b; Qo4; Qo5; Qo6; Qo7; Qo8; Qo9; Qo10; Qo11; Qo12; Qo13; MD50t; MD49t; ML49t; ML55t; MD52t; ML52t; MD53t; ML53t	Au91; Pu96; Pu92; Pu94; Pu98; GKD1T; ML13tb; ML15tb; ML23tb		ALWAYS	-	OS49t	OS49t	
925		OK8(T)	MP39-(T8)ML49t	MP39	MD39t		MP39 O	-	S49t-; S50t-; S55t+; S60t+; S63t+; S66t-; S9b-; S9a-; S15b-; S15a+; S23+; S39+	S64t-; S65t+; ISK4+; S12+; S22+; S28a+; S29a+	OK7(P)	-	OS52t; OS53t; OS57t;	[MP39;] MD15b; MD9b; Qo4; Qo5; Qo6; Qo7; Qo8; Qo9; Qo10; Qo11; Qo12; Qo13; MD50t; MD49t; ML49t; ML55t; MD52t; ML52t; MD53t; ML53t	Au91; Pu96; Pu92; Pu94; Pu98; GKD1T; ML13tb; ML15tb; ML23tb		ALWAYS	-	OS49t	OS49t	
926		OK9(T)	MP39-(T9)ML55t	MP39	ML32t		MP39 O	-	S55t-; S60t+; S63t+; S66t-; S9b-; S9a-; S15b-; S15a+; S23+; S39+	S64t-; S65t+; ISK4+; S12+; S22+; S28a+; S29a+	OK7(P)	-	OS49t; OS50t; OS53t; OS52t; OS57t;	[MP39;] MD15b; MD9b; Qo4; Qo5; Qo6; Qo7; Qo8; Qo9; Qo10; Qo11; Qo12; Qo13; MD50t; MD49t; ML49t; ML55t; MD52t; ML52t; MD53t; ML53t	Au91; Pu96; Pu92; Pu94; Pu98; GKD1T; ML13tb; ML15tb; ML23tb		ALWAYS	-	OS55t	OS55t	
927		OK10(T)	MP39-(T10)MD52t	MP39	MD32t		MP39 O	-	S52t+; S57t+; S60t-; S63t+; S66t-; S9b-; S9a-; S15b-; S15a+; S23+; S39+	S64t-; S65t+; ISK4+; S12+; S22+; S28a+; S29a+	OK7(P)	-	OS49t; OS50t; OS53t; OS55t;	[MP39;] MD15b; MD9b; Qo4; Qo5; Qo6; Qo7; Qo8; Qo9; Qo10; Qo11; Qo12; Qo13; MD50t; MD49t; ML49t; ML55t; MD52t; ML52t; MD53t; ML53t	Au91; Pu96; Pu92; Pu94; Pu98; GKD1T; ML13tb; ML15tb; ML23tb		ALWAYS	-	OS52t	OS52t	
928		OK11(T)	MP39-(T11)ML52t	MP39	ML31t		MP39 O	-	S52t-; S57t+; S60t-; S63t+; S66t-; S9b-; S9a-; S15b-; S15a+; S23+; S39+	S64t-; S65t+; ISK4+; S12+; S22+; S28a+; S29a+	OK7(P)	-	OS49t; OS50t; OS53t; OS55t;	[MP39;] MD15b; MD9b; Qo4; Qo5; Qo6; Qo7; Qo8; Qo9; Qo10; Qo11; Qo12; Qo13; MD50t; MD49t; ML49t; ML55t; MD52t; ML52t; MD53t; ML53t	Au91; Pu96; Pu92; Pu94; Pu98; GKD1T; ML13tb; ML15tb; ML23tb		ALWAYS	-	OS52t	OS52t	
929		OK12(T)	MP39-(T12)MD53t	MP39	ML35t		MP39 O	-	S53t-; S57t-; S60t-; S63t+; S66t-; S9b-; S9a-; S15b-; S15a+; S23+; S39+	S64t-; S65t+; ISK4+; S12+; S22+; S28a+; S29a+	OK7(P)	-	OS49t; OS50t; OS52t; OS55t;	[MP39;] MD15b; MD9b; Qo4; Qo5; Qo6; Qo7; Qo8; Qo9; Qo10; Qo11; Qo12; Qo13; MD50t; MD49t; ML49t; ML55t; MD52t; ML52t; MD53t; ML53t	Au91; Pu96; Pu92; Pu94; Pu98; GKD1T; ML13tb; ML15tb; ML23tb		ALWAYS	-	OS53t	OS53t	
930		OK13(T)	MP39-(T13)ML53t	MP39	MD35t		MP39 O	-	S53t+; S57t-; S60t-; S63t+; S66t-; S9b-; S9a-; S15b-; S15a+; S23+; S39+	S64t-; S65t+; ISK4+; S12+; S22+; S28a+; S29a+	OK7(P)	-	OS49t; OS50t; OS52t; OS55t;	[MP39;] MD15b; MD9b; Qo4; Qo5; Qo6; Qo7; Qo8; Qo9; Qo10; Qo11; Qo12; Qo13; MD50t; MD49t; ML49t; ML55t; MD52t; ML52t; MD53t; ML53t	Au91; Pu96; Pu92; Pu94; Pu98; GKD1T; ML13tb; ML15tb; ML23tb		ALWAYS	-	OS53t	OS53t	
931		OK5(T)	MD9a-(T5)MD9b	MD9a	MD38t		MD9a O	-	S9b+; S9a+; ISK4-	S63t-; S64t-; S15b+	OS9	-	-	[MD9a;] MD9b; Qo5	Au91; Pu96; Pu92; Pu94; Pu98; GKD1T; ML13tb; ML15tb; ML23tb		ALWAYS	-	OS9	OS9	
932		OK6(T)	MD9a-(T6)MD50t	MD9a	ML40t		MD9a O	-	S50t+; S55t+; S60t+; S63t+; S66t-; S9b-; S9a+; ISK4-	S64t-; S65t+; S15b+	OS9	-	OS49t; OS52t; OS53t; OS57t;	[MD9a;] MD9b; Qo5; Qo6; Qo7; Qo8; Qo9; Qo10; Qo11; Qo12; Qo13; MD50t; MD49t; ML49t; ML55t; MD52t; ML52t; MD53t; ML53t	Au91; Pu96; Pu92; Pu94; Pu98; GKD1T; ML13tb; ML15tb; ML23tb		ALWAYS	-	OS50t	OS50t	
933		OK7(T)	MD9a-(T7)MD49t	MD9a	MD40t		MD9a O	-	S49t+; S50t-; S55t+; S60t+; S63t+; S66t-; S9b-; S9a+; ISK4-	S64t-; S65t+; S15b+	OS9	-	OS52t; OS53t; OS57t;	[MD9a;] MD9b; Qo5; Qo6; Qo7; Qo8; Qo9; Qo10; Qo11; Qo12; Qo13; MD50t; MD49t; ML49t; ML55t; MD52t; ML52t; MD53t; ML53t	Au91; Pu96; Pu92; Pu94; Pu98; GKD1T; ML13tb; ML15tb; ML23tb		ALWAYS	-	OS49t	OS49t	
934		OK8(T)	MD9a-(T8)ML49t	MD9a	MD39t		MD9a O	-	S49t-; S50t-; S55t+; S60t+; S63t+; S66t-; S9b-; S9a+; ISK4-	S64t-; S65t+; S15b+	OS9	-	OS52t; OS53t; OS57t;	[MD9a;] MD9b; Qo5; Qo6; Qo7; Qo8; Qo9; Qo10; Qo11; Qo12; Qo13; MD50t; MD49t; ML49t; ML55t; MD52t; ML52t; MD53t; ML53t	Au91; Pu96; Pu92; Pu94; Pu98; GKD1T; ML13tb; ML15tb; ML23tb		ALWAYS	-	OS49t	OS49t	
935		OK9(T)	MD9a-(T9)ML55t	MD9a	ML32t		MD9a O	-	S55t-; S60t+; S63t+; S66t-; S9b-; S9a+; ISK4-	S64t-; S65t+; S15b+	OS9	-	OS49t; OS50t; OS53t; OS52t; OS57t;	[MD9a;] MD9b; Qo5; Qo6; Qo7; Qo8; Qo9; Qo10; Qo11; Qo12; Qo13; MD50t; MD49t; ML49t; ML55t; MD52t; ML52t; MD53t; ML53t	Au91; Pu96; Pu92; Pu94; Pu98; GKD1T; ML13tb; ML15tb; ML23tb		ALWAYS	-	OS55t	OS55t	
936		OK10(T)	MD9a-(T10)MD52t	MD9a	MD32t		MD9a O	-	S52t+; S57t+; S60t-; S63t+; S66t-; S9b-; S9a+; ISK4-	S64t-; S65t+; S15b+	OS9	-	OS49t; OS50t; OS53t; OS55t;	[MD9a;] MD9b; Qo5; Qo6; Qo7; Qo8; Qo9; Qo10; Qo11; Qo12; Qo13; MD50t; MD49t; ML49t; ML55t; MD52t; ML52t; MD53t; ML53t	Au91; Pu96; Pu92; Pu94; Pu98; GKD1T; ML13tb; ML15tb; ML23tb		ALWAYS	-	OS52t	OS52t	
937		OK11(T)	MD9a-(T11)ML52t	MD9a	ML31t		MD9a O	-	S52t-; S57t+; S60t-; S63t+; S66t-; S9b-; S9a+; ISK4-	S64t-; S65t+; S15b+	OS9	-	OS49t; OS50t; OS53t; OS55t;	[MD9a;] MD9b; Qo5; Qo6; Qo7; Qo8; Qo9; Qo10; Qo11; Qo12; Qo13; MD50t; MD49t; ML49t; ML55t; MD52t; ML52t; MD53t; ML53t	Au91; Pu96; Pu92; Pu94; Pu98; GKD1T; ML13tb; ML15tb; ML23tb		ALWAYS	-	OS52t	OS52t	
938		OK12(T)	MD9a-(T12)MD53t	MD9a	ML35t		MD9a O	-	S53t-; S57t-; S60t-; S63t+; S66t-; S9b-; S9a+; ISK4-	S64t-; S65t+; S15b+	OS9	-	OS49t; OS50t; OS52t; OS55t;	[MD9a;] MD9b; Qo5; Qo6; Qo7; Qo8; Qo9; Qo10; Qo11; Qo12; Qo13; MD50t; MD49t; ML49t; ML55t; MD52t; ML52t; MD53t; ML53t	Au91; Pu96; Pu92; Pu94; Pu98; GKD1T; ML13tb; ML15tb; ML23tb		ALWAYS	-	OS53	OS53	
939		OK13(T)	MD9a-(T13)ML53t	MD9a	MD35t		MD9a O	-	S53t+; S57t-; S60t-; S63t+; S66t-; S9b-; S9a+; ISK4-	S64t-; S65t+; S15b+	OS9	-	OS49t; OS50t; OS52t; OS55t;	[MD9a;] MD9b; Qo5; Qo6; Qo7; Qo8; Qo9; Qo10; Qo11; Qo12; Qo13; MD50t; MD49t; ML49t; ML55t; MD52t; ML52t; MD53t; ML53t	Au91; Pu96; Pu92; Pu94; Pu98; GKD1T; ML13tb; ML15tb; ML23tb		ALWAYS	-	OS53t	OS53t	
940		(MP64t)	MD9a - MP64t	MD9a	MP64t		MD9a O	-	ISK3t- S64t+; S66t+; S9b-; S9a+; ISK4-	S15b+; ISK3+; ISK2+	OS9	-	OS49t; OS50t; OS52t; OS53t; OS55t; OS57t; OS60t	[MD9a;] MD9b; MP64t; Qo5; Qo6; Qo7; Qo8; Qo9; Qo10; Qo11; Qo12; Qo13; MD50t; MD49t; ML49t; ML55t; MD52t; ML52t; MD53t; ML53t	-		ALWAYS	-	OS64t,65t,UKR1	OS64t,65t,UKR1	
941		OK6(T)	ML8-(T6)MD50t	ML8	ML40t		ML8 O	-	S50t+; S55t+; S60t+; S63t-; S65t-; S8+; ISK3-	S9b+; ISK3t+; ISK2+	OS8	-	OS49t; OS52t; OS53t; OS57t;	[ML8;] Qo6; Qo7; Qo8; Qo9; Qo10; Qo11; Qo12; Qo13; MD50t; MD49t; ML49t; ML55t; MD52t; ML52t; MD53t; ML53t	Au91; Pu96; Pu92; Pu94; Pu98; GKD1T; ML13tb; ML15tb; ML23tb		ALWAYS	-	OS50t	OS50t	
942		OK7(T)	ML8-(T7)MD49t	ML8	MD40t		ML8 O	-	S49t+; S50t-; S55t+; S60t+; S63t-; S65t-; S8+; ISK3-	S9b+; ISK3t+; ISK2+	OS8	-	OS52t; OS53t; OS57t;	[ML8;] Qo6; Qo7; Qo8; Qo9; Qo10; Qo11; Qo12; Qo13; MD50t; MD49t; ML49t; ML55t; MD52t; ML52t; MD53t; ML53t	Au91; Pu96; Pu92; Pu94; Pu98; GKD1T; ML13tb; ML15tb; ML23tb		ALWAYS	-	OS49t	OS49t	
943		OK8(T)	ML8-(T8)ML49t	ML8	MD39t		ML8 O	-	S49t-; S50t-; S55t+; S60t+; S63t-; S65t-; S8+; ISK3-	S9b+; ISK3t+; ISK2+	OS8	-	OS52t; OS53t; OS57t;	[ML8;] Qo6; Qo7; Qo8; Qo9; Qo10; Qo11; Qo12; Qo13; MD50t; MD49t; ML49t; ML55t; MD52t; ML52t; MD53t; ML53t	Au91; Pu96; Pu92; Pu94; Pu98; GKD1T; ML13tb; ML15tb; ML23tb		ALWAYS	-	OS49t	OS49t	
944		OK9(T)	ML8-(T9)ML55t	ML8	ML32t		ML8 O	-	S55t-; S60t+; S63t-; S65t-; S8+; ISK3-	S9b+; ISK3t+; ISK2+	OS8	-	OS49t; OS50t; OS53t; OS52t; OS57t;	[ML8;] Qo6; Qo7; Qo8; Qo9; Qo10; Qo11; Qo12; Qo13; MD50t; MD49t; ML49t; ML55t; MD52t; ML52t; MD53t; ML53t	Au91; Pu96; Pu92; Pu94; Pu98; GKD1T; ML13tb; ML15tb; ML23tb		ALWAYS	-	OS55t	OS55t	
945		OK10(T)	ML8-(T10)MD52t	ML8	MD32t		ML8 O	-	S52t+; S57t+; S60t-; S63t-; S65t-; S8+; ISK3-	S9b+; ISK3t+; ISK2+	OS8	-	OS49t; OS50t; OS53t; OS55t;	[ML8;] Qo6; Qo7; Qo8; Qo9; Qo10; Qo11; Qo12; Qo13; MD50t; MD49t; ML49t; ML55t; MD52t; ML52t; MD53t; ML53t	Au91; Pu96; Pu92; Pu94; Pu98; GKD1T; ML13tb; ML15tb; ML23tb		ALWAYS	-	OS52t	OS52t	
946		OK11(T)	ML8-(T11)ML52t	ML8	ML31t		ML8 O	-	S52t-; S57t+; S60t-; S63t-; S65t-; S8+; ISK3-	S9b+; ISK3t+; ISK2+	OS8	-	OS49t; OS50t; OS53t; OS55t;	[ML8;] Qo6; Qo7; Qo8; Qo9; Qo10; Qo11; Qo12; Qo13; MD50t; MD49t; ML49t; ML55t; MD52t; ML52t; MD53t; ML53t	Au91; Pu96; Pu92; Pu94; Pu98; GKD1T; ML13tb; ML15tb; ML23tb		ALWAYS	-	OS52t	OS52t	
947		OK12(T)	ML8-(T12)MD53t	ML8	ML35t		ML8 O	-	S53t-; S57t-; S60t-; S63t-; S65t-; S8+; ISK3-	S9b+; ISK3t+; ISK2+	OS8	-	OS49t; OS50t; OS52t; OS55t;	[ML8;] Qo6; Qo7; Qo8; Qo9; Qo10; Qo11; Qo12; Qo13; MD50t; MD49t; ML49t; ML55t; MD52t; ML52t; MD53t; ML53t	Au91; Pu96; Pu92; Pu94; Pu98; GKD1T; ML13tb; ML15tb; ML23tb		ALWAYS	-	OS53t	OS53t	
948		OK13(T)	ML8-(T13)ML53t	ML8	MD35t		ML8 O	-	S53t+; S57t-; S60t-; S63t-; S65t-; S8+; ISK3-	S9b+; ISK3t+; ISK2+	OS8	-	OS49t; OS50t; OS52t; OS55t;	[ML8;] Qo6; Qo7; Qo8; Qo9; Qo10; Qo11; Qo12; Qo13; MD50t; MD49t; ML49t; ML55t; MD52t; ML52t; MD53t; ML53t	Au91; Pu96; Pu92; Pu94; Pu98; GKD1T; ML13tb; ML15tb; ML23tb		ALWAYS	-	OS53t	OS53t	
949		(MP64t)	ML8 - MP64t	ML8	MP64t		ML8 O	-	ISK3t-; S64t-; S65t+; S8+; ISK3-	S63t+; S66t-; ISK2+	OS8	-	-	[ML8;] MP64t	-		ALWAYS	-	OS64t,65t,UKR1	OS64t,65t,UKR1	

Ђорђе Љ. Максимовић дипл. инж. ел. 353 P422 17 ИНЖЕЊЕРСКА КОМОРА СРБИЈЕ ОДГОВОРНИ ПРОЈЕКТАНТ

Лист: 48 од 50
Sheet: 48 of 50

Пројектант / Designer: Институт Михајло Пупин доо, Волгина 15, 11000 Београд, www.pupin.rs

Извођач / Contractor: Конзорцијум / Joint Venture: China Railway International Co., Ltd. Serbia Ogranak Beograd, Rajka Mitića 8, 11000 Beograd; China Communication Construction Co.Ltd. Serbia Ogranak Beograd-Savski Venac, Paje Adamova 2, 11000 Beograd

Инвеститор / Investor: Инфраструктура железнице Србије а.д., Немањина 6, 11000 Београд, www.infrazs.rs

Подизвођач / Subcontractor: CRSC International Co., LTD. Ogranak Beograd, Omladinskih brigada 21, 11070 Novi Beograd

Објекат / Project: Пруга Београд - Суботица - државна граница (Келебија), ДЕОНИЦА ПРУГЕ НОВИ САД - СУБОТИЦА - ДРЖАВНА ГРАНИЦА (КЕЛЕБИЈА), у Новом Саду, Кисачу, Степановићеву, Змајеву, Врбасу, Ловћенцу, Малом Иђошу, Бачкој Тополи, Жеднику, Наумовићеву и Суботици, у катастарским општинама наведеним на насловној страни техничке документације и на катастарским парцелама према списку приложеном у Главној свесци /

Belgrade - Subotica - State border (Kelebija) railway line, SECTION NOVI SAD - SUBOTICA STATE BORDER (KELEBIJA), at Novi Sad, Kisač, Stepanovićevo, Zmajevo, Vrbas, Lovćenac, Mali Idjoš, Bačka Topola, Žednik, Naumovićevo and Subotica, in cadastral municipalities listed on the cover page of this Design, on cadastral plots listed in General Volume

Врста техничке документације / Technical documentation type: ПИО/ABD Пројекат изведеног објекта / As-built Design

Ознака и назив дела Пројекта / Designation and name of the part of design: 5/1.23 Осигурање железничке станице Суботица / Signalling/interlocking systems in Subotica railway station

Назив цртежа / Drawing name: Табела зависности / Table of dependencies

Одговорни пројектант / Responsible designer: Ђорђе Максимовић, дипл.инж.ел.

Број лиценце / License number: 353 P422 17

Сарадници / Associates: Владимир Бошковић, инж.маш.; Марко Ралић, дипл.ел.инж.

Број Пројекта / Design number: TC.700.255-5/1.23 | Датум / Date: Септембар / September 2024. | Размера / Scale: - | Број цртежа / Drawing number: TS.700.255-5/1.23-C02

* КОЛОНА 4: Додатна опција (подмени) старта пута вожње из разлога разликовања пута вожње.

* COLUMN 4: Additional option (in submenu) of start of the route for the reason of making difference between similar routes.

☐ КОЛОНА 10: уоквирени су елементи које није могуће трајно контролисати али их је потребно проверити у тренутку постављања вожње.

☐ COLUMN 10: elements that can't be permanently controlled, but should be checked before setting the route

☐ This symbol means the elements that can not be permanently controlled, but should be chenked before setting the route or give the proceed aspect

1		2	3	4			5		6	7	8	9		10		11	12	13	14	15	16
							УСЛОВИ ЗА ПОСТАВЉАЊЕ И ОДРЖАЊЕ МАНЕВАРСКОГ ПУТА ВОЖЊЕ / CONDITIONS FOR SETTING AND LOCKING OF THE SHUNTING ROUTE										УСЛОВИ ЗА РАЗРЕШЕЊЕ ПУТА ВОЖЊЕ / CONDITIONS FOR ROUTE RELEASE				
				КОМАНДЕ ЗА ПУТЕВЕ ВОЖЊЕ СА ЕЛЕКТРОНСКЕ ПОСТАВНИЦЕ (тастатура или миш) / TRAIN ROUTE COMMANDS FROM HMI								ОДСЕК МОРА БИТИ СЛОБОДАН / SECTIONS WHICH MUST BE FREE		СИГНАЛ ЧИЈИ СЕ ПОЈАМ МОРА КОНТРОЛИСАТИ: / SIGNALS TO BE CONTROLLED			ПРИНУДНО РАЗРЕШЕЊЕ / EMERGENCY ROUTE RELEASE		ВОЗНО РАЗРЕШЕЊЕ - ОДСЕК КОЈИ РАЗРЕШАВА / RELEASE BY TRAIN - CLEARING OF CORRESPONDING TARGET SECTIONS		
Р. бр. вожње / Nr. of route		СМЕР ВОЖЊЕ / ROUTE DIRECTION	ОЗНАКА ВОЖЊЕ / ROUTE LABEL	старт / START	циљ / END	РИЗИЧНА ФУНКЦИЈА / RISKY FUNCTION	МАНЕВАРСКИ СИГНАЛ / SHUNTING SIGNAL	ГРАНИЧНИ КОЛОС. И МАНЕВАРСКИ СИГНАЛИ У ПУТУ ВОЖЊЕ / TRACK LIMIT SIGN. AND SHUNTING SIGNALS IN TRAIN ROUTE	СКРЕТНИЦЕ У ПУТУ ВОЖЊЕ / POINTS AND DERAILERS IN THE ROUTE	СКРЕТНИЦЕ У БОЧНОЈ ЗАШТИТИ / POINTS AND DERAILERS IN THE FLANK PROTECTION	ОДСЕК ЗА ОБАРАЊЕ СИГНАЛА (ослобађањем одсека) / SECTIONS FOR SIGNAL RELEASE (CLEAR THE TARGET SECTION)	у путу вожње / IN THE ROUTE	у бочној заштити / IN THE FLANK PROTECTION	ДА БУДЕ "СТОЈ" / ON "STOP"	ДА НЕ БУДЕ ТАМАН / NOT TO BE DARK	ЗАВИСНОСТ СА ПП / LEVEL CROSSING DEPENDENCY	БЕЗ ВРЕМ. КАШЊЕЊА КАДА ЈЕ СЛОБОДАН ОДСЕК / WITHOUT DELAY WHEN SECTION IS FREE	ВРЕМЕ КАШЊЕЊА КАДА ЈЕ ЗАУЗЕТ ОДСЕК / DELAY TIME WHEN SECTION IS OCCUPIED	У ПУТУ ВОЖЊЕ / IN THE ROUTE	У БОЧНОЈ ЗАШТИТИ / IN THE FLANK PROTECTION	ЗАВИСНОСТ СА ПП / RELEASE OF LEVEL CROSSING DEPENDENCY
950	SHUNTING ROUTES (Q-R side - mileage decreasing)	OK6(T)	MD8-(T6)MD50t	MD8	ML40t		MD8 O	-	S50t+; S55t+; S60t+; S63t-; S65t-; S8-; ISK2-	S9b+; ISK3t+; ISK3+	OS8	-	OS49t; OS52t; OS53t; OS57t;	MD8; Qo6; Qo7; Qo8; Qo9; Qo10; Qo11; Qo12; Qo13; MD50t; MD49t; ML49t; ML55t; MD52t; ML52t; MD53t; ML53t	Au91; Pu96; Pu92; Pu94; Pu98; GKD1T; ML13tb; ML15tb; ML23tb		ALWAYS	-	OS50t	OS50t	
951		OK7(T)	MD8-(T7)MD49t	MD8	MD40t		MD8 O	-	S49t+; S50t-; S55t+; S60t+; S63t-; S65t-; S8-; ISK2-	S9b+; ISK3t+; ISK3+	OS8	-	OS52t; OS53t; OS57t;	MD8; Qo6; Qo7; Qo8; Qo9; Qo10; Qo11; Qo12; Qo13; MD50t; MD49t; ML49t; ML55t; MD52t; ML52t; MD53t; ML53t	Au91; Pu96; Pu92; Pu94; Pu98; GKD1T; ML13tb; ML15tb; ML23tb		ALWAYS	-	OS49t	OS49t	
952		OK8(T)	MD8-(T8)ML49t	MD8	MD39t		MD8 O	-	S49t-; S50t-; S55t+; S60t+; S63t-; S65t-; S8-; ISK2-	S9b+; ISK3t+; ISK3+	OS8	-	OS52t; OS53t; OS57t;	MD8; Qo6; Qo7; Qo8; Qo9; Qo10; Qo11; Qo12; Qo13; MD50t; MD49t; ML49t; ML55t; MD52t; ML52t; MD53t; ML53t	Au91; Pu96; Pu92; Pu94; Pu98; GKD1T; ML13tb; ML15tb; ML23tb		ALWAYS	-	OS49t	OS49t	
953		OK9(T)	MD8-(T9)ML55t	MD8	ML32t		MD8 O	-	S55t-; S60t+; S63t-; S65t-; S8-; ISK2-	S9b+; ISK3t+; ISK3+	OS8	-	OS49t; OS50t; OS53t; OS52t; OS57t;	MD8; Qo6; Qo7; Qo8; Qo9; Qo10; Qo11; Qo12; Qo13; MD50t; MD49t; ML49t; ML55t; MD52t; ML52t; MD53t; ML53t	Au91; Pu96; Pu92; Pu94; Pu98; GKD1T; ML13tb; ML15tb; ML23tb		ALWAYS	-	OS55t	OS55t	
954		OK10(T)	MD8-(T10)MD52t	MD8	MD32t		MD8 O	-	S52t+; S57t+; S60t-; S63t-; S65t-; S8-; ISK2-	S9b+; ISK3t+; ISK3+	OS8	-	OS49t; OS50t; OS53t; OS55t;	MD8; Qo6; Qo7; Qo8; Qo9; Qo10; Qo11; Qo12; Qo13; MD50t; MD49t; ML49t; ML55t; MD52t; ML52t; MD53t; ML53t	Au91; Pu96; Pu92; Pu94; Pu98; GKD1T; ML13tb; ML15tb; ML23tb		ALWAYS	-	OS52t	OS52t	
955		OK11(T)	MD8-(T11)ML52t	MD8	ML31t		MD8 O		S52t-; S57t+; S60t-; S63t-; S65t-; S8-; ISK2-	S9b+; ISK3t+; ISK3+	OS8	-	OS49t; OS50t; OS53t; OS55t;	MD8; Qo6; Qo7; Qo8; Qo9; Qo10; Qo11; Qo12; Qo13; MD50t; MD49t; ML49t; ML55t; MD52t; ML52t; MD53t; ML53t	Au91; Pu96; Pu92; Pu94; Pu98; GKD1T; ML13tb; ML15tb; ML23tb		ALWAYS	-	OS52t	OS52t	
956		OK12(T)	MD8-(T12)MD53t	MD8	ML35t		MD8 O		S53t-; S57t-; S60t-; S63t-; S65t-; S8-; ISK2-	S9b+; ISK3t+; ISK3+	OS8	-	OS49t; OS50t; OS52t; OS55t;	MD8; Qo6; Qo7; Qo8; Qo9; Qo10; Qo11; Qo12; Qo13; MD50t; MD49t; ML49t; ML55t; MD52t; ML52t; MD53t; ML53t	Au91; Pu96; Pu92; Pu94; Pu98; GKD1T; ML13tb; ML15tb; ML23tb		ALWAYS	-	OS53t	OS53t	
957		OK13(T)	MD8-(T13)ML53t	MD8	MD35t		MD8 O		S53t+; S57t-; S60t-; S63t-; S65t-; S8-; ISK2-	S9b+; ISK3t+; ISK3+	OS8	-	OS49t; OS50t; OS52t; OS55t;	MD8; Qo6; Qo7; Qo8; Qo9; Qo10; Qo11; Qo12; Qo13; MD50t; MD49t; ML49t; ML55t; MD52t; ML52t; MD53t; ML53t	Au91; Pu96; Pu92; Pu94; Pu98; GKD1T; ML13tb; ML15tb; ML23tb		ALWAYS	-	OS53t	OS53t	
958		(MP64t)	MD8 - MP64t	MD8	MP64t		MD8 O		ISK3t-; S64t-; S65t+; S8-; ISK2-	S63t+; S66t-; ISK3+	OS8	-	-	MD8; MP64t	-		ALWAYS	-	OS64t,65t,UKR1	OS64t,65t,UKR1	
959		(MD66)	MP66 - MD66	MP66	MD66		MP66 O	-	S66+	S54-	OS66	-	-	MP66; MD66	-		ALWAYS	-	OS66	OS66	
960		(OK1P)	MP66 - (1)MP24	MP66	MP24		MP24 O	-	S54+; S66-	S62+	OS66	-	-	So1; MP66; MP54; MD66	Qu94; Qu92; MD3; MP1; MP11; MD17; MD24		ALWAYS	-	OS54	OS54	
961		OK1(P)	ML65 - (1)MP24	ML65	MP24		ML65 O	-	S54-; S62-; S65+	S66+; S74+	OK2b(P)	-	-	So1; So2; ML65; MP54; ML62	Qu94; Qu92; MD3; MP1; MP11; MD17; MD24		ALWAYS	-	OS54	OS54	
962		OK2a(P)	ML65 - (2)ML14	ML65	ML14		ML65 O	-	S65+; S62+	S54+; S74+	OK2b(P)	-	-	So2; ML65; ML62	Qu94; Qu92; MD3; MP1; MP11		ALWAYS	-	OS62	OS62	
963		OK1(P)	MP87 - (1)MP24	MP87	MP24		MP87 O ML65 O	-	S54-; S62-; S65+; S87+	S66+; S74+; S82+	OuS1	-	-	So1; So2; MP87; MP54; ML62; MD87	Qu94; Qu92; MD3; MP1; MP11; MD17; MD24		ALWAYS	-	OS54	OS54	
964		OK2a(P)	MP87 - (2)ML14	MP87	ML14		MP87 O ML65 O	-	S62+; S65+; S87+	S54+; S74+; S82+	OuS1	-	-	So2; MP87; ML62; MD87	Qu94; Qu92; MD3; MP1; MP11		ALWAYS	-	OS62	OS62	
965	SHUNTING ROUTES (S side - mileage decreasing)	(MD64)	MP87 - MD64	MP87	MD64		MP87 O	-	S64+; S74+; S81+; S82-; S87-	S54+; S88-; S70+; S53+	OuS1	-	OS62;OS65	So2; MP87; ML62; MD87; MD64	-		ALWAYS	-	OS64	OS64	
966		OK3(P) (S53-S64)	MP87 - (3)MP25.1	MP87	MP25		MP87 O	-	S53-; S64,-; S74+; S81+; S82-; S87-	S54+; S88-; S70+; S61-	OuS1	-	OS62;OS65	So2; So3; MP87; ML62; MD87; MD64; MP53	Qu94; Qu92; Qu96; MD3; MP1; MP11; MP10; ML6		ALWAYS	-	OS53	OS53	
967		OK3(P) (S70-S81)	MP87 - (3)MP25.2	MP87	MP25		MP87 O	-	S53+; S61+; S67+; S70-; S81-; S82-; S87-	S54+; S88-; S83b-; S84b+; S60-	OuS1	-	OS57; OS64; OS62; OS65; OS74	So2; So3; So4; So5; MP87; ML62; MD87; MD64; MP53; MD57; ML57	Qu94; Qu92; Qu96; MD3; MP1; MP11; MP10; ML6		ALWAYS	-	OS53	OS53	
968		OK4(P)	MP87 - (4)ML30a	MP87	ML30a		MP87 O	-	S57-; S61-; S67+; S70-; S81-; S82-; S87-	S54+; S88-; S83b-; S84b+; S60-	OuS1	-	OS53; OS64; OS62; OS65; OS74	So2; So3; So4; So5; MP87; ML62; MD87; MD64; MP53; MD57; ML57	Qu94; Qu92; Qu96; Qu98; MP1; MP10; ML6; ML16		ALWAYS	-	OS57	OS57	
969		OK5(P)	MP87 - (5)MD30a	MP87	MD30a		MP87 O	-	S57+; S61-; S67+; S70-; S81-; S82-; S87-	S54+; S88-; S83b-; S84b+; S60-	OuS1	-	OS53; OS64; OS62; OS65; OS74	So2; So3; So4; So5; MP87; ML62; MD87; MD64; MP53; MD57; ML57	Qu94; Qu92; Qu96; Qu98; MP1; MP10; ML6; ML16		ALWAYS	-	OS57	OS57	
970		OK6(P)	MP87 - (6)MP34	MP87	MP34		MP87 O	-	S47+; S59+; S60+; S67-; S70-; S81-; S82-; S87-	S54+; S88-; S83b-; S84b+; S68-; S56b+; S49-	OuS1	-	OS57; OS61; OS53; OS64; OS62; OS65; OS74	So2; So3; So4; So5; So6; MP87; ML62; MD87; MD64; MP53; MD57; ML57; MP47	Qu94;Qu92;Qu96;Qu98;Qo1;Qo2;Qo3;Qo4;Qo5;Qo6;Qo7;Qo8;Qo9; MP1;MP10;ML6;ML16;MD21;ML21;MP12;MD15b;MD9b;MP64t;MD50t;MD49t; Qo10;Qo11;Qo12;Qo13;ML49t;ML55t;MD52t;ML52t;MD53t;ML53t		ALWAYS	-	OS47	OS47	
971		OK7(P)	MP87 - (7)MP39	MP87	MP39		MP87 O	-	S49+; S59-; S60+; S67-; S70-; S81-; S82-; S87-	S54+; S86+; S63+	OuS1	-	OS57; OS61; OS53; OS64; OS62; OS65; OS74; OS68; OS77,84,UKR6;OS76,83;OS88	So2; So3; So4; So5; So6; So7 MP87; ML62; MD87; MD64; MP53; MD57; ML57; MP47; MP49; MP68; ML84a; MD83a; MP88	Qu94;Qu92;Qu96;Qu98;Qo1;Qo2;Qo3;Qo4;Qo5;Qo6;Qo7;Qo8;Qo9; MP1;MP10;ML6;ML16;MD21;ML21;MP12;MD15b;MD9b;MP64t;MD50t;MD49t; Qo10;Qo11;Qo12;Qo13;ML49t;ML55t;MD52t;ML52t;MD53t;ML53t		ALWAYS	-	OS49	OS49	
972		OK1(P)	MP88 - (1)MP24	MP88	MP24		MP88 O	-	S54-; S62-; S65-; S74-; S81+; S82+; S88+	S66+; S53+; S70+; S83a+	OuS3	-	OS64; OS87	So1; So2; MP88; MP87; MD64; ML65; MP54; ML62	Qu94; Qu92; MD3; MP1; MP11; MD17; MD24		ALWAYS	-	OS54	OS54	
973		OK2a(P)	MP88 - (2)ML14	MP88	ML14		MP88 O	-	S62+; S65-; S74-; S81+; S82+; S88+	S54+; S53+; S70+; S83a+	OuS3	-	OS64; OS87	So2; MP88; MP87; MD64; ML65; ML62	Qu94; Qu92; MD3; MP1; MP11		ALWAYS	-	OS62	OS62	
974		(MD64)	MP88 - MD64	MP88	MD64		MP88 O	-	S64+; S74+; S81+; S82+; S88+	S65+; S87+; S53+; S83a+;S70+	OuS3	-	-	MP88; MD64	-		ALWAYS	-	OS64	OS64	
975		OK3(P) (S61-S81)	MP88 - (3)MP25.1	MP88	MP25		MP88 O	-	S53+; S61+; S67+; S70-; S81-; S82+; S88+	S65+; S87+; S83b-; S84b+; S60-	OuS3	-	OS57; OS64; OS74	So3; So4; So5; MP88; MD64; MP53; MD57; ML57	Qu94; Qu92; Qu96; MD3; MP1; MP11; MP10; ML6		ALWAYS	-	OS53	OS53	
976		OK3(P) (S61-S83)	MP88 - (3)MP25.2	MP88	MP25		MP88 O	-	S53+; S61+; S67+; S70+; S76+; S83a-; S88-	S64+; S81+; S82-; S84b+; S60-; S77+	OuS3	-	OS57	So3; So4; So5; MP88; MD83a; MP53; MD57; ML57	Qu94; Qu92; Qu96; MD3; MP1; MP11; MP10; ML6		ALWAYS	-	OS53	OS53	
977		OK3(P) (S64-S81)	MP88 - (3)MP25.3	MP88	MP25		MP88 O	-	S53-; S64,-; S74+; S81+; S82+; S88+	S65+; S87+; S70+; S61-; S83a+	OuS3	-	-	So3; MP88; MD64; MP53	Qu94; Qu92; Qu96; MD3; MP1; MP11; MP10; ML6		ALWAYS	-	OS53	OS53	
978		OK4(P)	MP88 - (4)ML30a	MP88	ML30a		MP88 O	-	S57-; S61-; S67+; S70+; S76+; S83a-; S88-	S53-; S81+; S82-; S84b+; S60-; S77+	OuS3	-	-	So4; So5; MP88; MD57; ML57; MD83a	Qu94; Qu92; Qu96; Qu98; MP1; MP10; ML6; ML16		ALWAYS	-	OS57	OS57	
979		OK5(P)	MP88 - (5)MD30a	MP88	MD30a		MP88 O	-	S57+; S61-; S67+; S70+; S76+; S83a-; S88-	S53-; S81+; S82-; S84b+; S60-; S77+	OuS3	-	-	So4; So5; MP88; MD57; ML57; MD83a	Qu94; Qu92; Qu96; Qu98; MP1; MP10; ML6; ML16		ALWAYS	-	OS57	OS57	
980		OK6(P) (S47-S59)	MP88 - (6)MP34.1	MP88	MP34		MP88 O	-	S47+; S59+; S60+; S67-; S70-; S81-; S82+; S88+	S49-; S56b+; S68-; S84b+; S83b-; S83a+; S65+; S87+	OuS3	-	OS57; OS61; OS53; OS64; OS74; OS68	So3; So4; So5; So6; MP88; MD57; ML57; MP47; MP53; MD64	Qu94;Qu92;Qu96;Qu98;Qo1;Qo2;Qo3;Qo4;Qo5;Qo6;Qo7;Qo8;Qo9; MP1;MP10;ML6;ML16;MD21;ML21;MP12;MD15b;MD9b;MP64t;MD50t;MD49t; Qo10;Qo11;Qo12;Qo13;ML49t;ML55t;MD52t;ML52t;MD53t;ML53t		ALWAYS	-	OS47	OS47	

Инжењерска комора Србије
Ђорђе Љ. Максимовић
дипл. инж. ел.
353 P422 17
Одговорни пројектант

Лист: 49 од 50
Sheet: 49 of 50

Пројектант / Designer:
Институт Михајло Пупин доо
Волгина 15, 11000 Београд
www.pupin.rs

Извођач / Contractor: Конзорцијум / Joint Venture:
China Railway International Co., Ltd.
Serbia Ogranak Beograd
Rajka Mitića 8, 11000 Beograd
China Communication Construction Co.Ltd.
Serbia Ogranak Beograd-Savski Venac
Paje Adamova 2, 11000 Beograd

Инвеститор / Investor:
Инфраструктура железнице Србије а.д.
Немањина 6, 11000 Београд
www.infrazs.rs

Подизвођач / Subcontractor:
CRSC International Co., LTD.
Ogranak Beograd,
Omladinskih brigada 21, 11070 Novi Beograd

Објекат / Project:
Пруга Београд - Суботица - државна граница (Келебија), ДЕОНИЦА ПРУГЕ НОВИ САД - СУБОТИЦА - ДРЖАВНА ГРАНИЦА (КЕЛЕБИЈА), у Новом Саду, Кисачу, Степановићеву, Змајеву, Врбасу, Ловћенцу, Малом Иђошу, Бачкој Тополи, Жеднику, Наумовићеву и Суботици, у катастарским општинама наведеним на насловној страни техничке документације и на катастарским парцелама према списку приложеном у Главној свесци /

Belgrade - Subotica - State border (Kelebija) railway line, SECTION NOVI SAD - SUBOTICA STATE BORDER (KELEBIJA), at Novi Sad, Kisač, Stepanovićevo, Zmajevo, Vrbas, Lovćenac, Mali Idjoš, Bačka Topola, Žednik, Naumovićevo and Subotica, in cadastral municipalities listed on the cover page of this Design, on cadastral plots listed in General Volume

Врста техничке документације / Technical documentation type:
ПИО/ABD Пројекат изведеног објекта / As-built Design

Ознака и назив дела Пројекта / Designation and name of the part of design:
5/1.23 Осигурање железничке станице Суботица / Signalling/interlocking systems in Subotica railway station

Назив цртежа / Drawing name:
Табела зависности /
Table of dependencies

Одговорни пројектант / Responsible designer:
Ђорђе Максимовић, дипл.инж.ел.
Број лиценце / License number: 353 P422 17

Сарадници / Associates:
Владимир Бошковић, инж.маш.
Марко Ралић, дипл.ел.инж.

Број Пројекта / Design number:	Датум / Date:	Размера / Scale:	Број цртежа / Drawing number:
TC.700.255-5/1.23	Септембар / September 2024.	-	TS.700.255-5/1.23-C02

1	2	3	4			5		6	7	8	9		10		11	12	13	14	15	16
Р. бр. вожње	СМЕР ВОЖЊЕ	ОЗНАКА ВОЖЊЕ	КОМАНДЕ ЗА ПУТЕВЕ ВОЖЊЕ СА ЕЛЕКТРОНСКЕ ПОСТАВНИЦЕ (тастатура или миш)			МАНЕВАРСКИ СИГНАЛ	ГРАНИЧНИ КОЛОС. И МАНЕВАРСКИ СИГНАЛИ У ПУТУ ВОЖЊЕ	УСЛОВИ ЗА ПОСТАВЉАЊЕ И ОДРЖАЊЕ МАНЕВАРСКОГ ПУТА ВОЖЊЕ								УСЛОВИ ЗА РАЗРЕШЕЊЕ ПУТА ВОЖЊЕ				
								СКРЕТНИЦЕ У ПУТУ ВОЖЊЕ	СКРЕТНИЦЕ У БОЧНОЈ ЗАШТИТИ	ОДСЕК ЗА ОБАРАЊЕ СИГНАЛА (ослобађањем одсека)	ОДСЕК МОРА БИТИ СЛОБОДАН		СИГНАЛ ЧИЈИ СЕ ПОЈАМ МОРА КОНТРОЛИСАТИ:		ЗАВИСНОСТ СА ПП	ПРИНУДНО РАЗРЕШЕЊЕ		ВОЗНО РАЗРЕШЕЊЕ - ОДСЕК КОЈИ РАЗРЕШАВА		ЗАВИСНОСТ СА ПП
			старт	циљ	РИЗИЧНА ФУНКЦИЈА						у путу вожње	у бочној заштити	ДА БУДЕ "СТОЈ"	ДА НЕ БУДЕ ТАМАН		БЕЗ ВРЕМ. КАШЊЕЊА КАДА ЈЕ СЛОБОДАН ОДСЕК	ВРЕМЕ КАШЊЕЊА КАДА ЈЕ ЗАУЗЕТ ОДСЕК	У ПУТУ ВОЖЊЕ	У БОЧНОЈ ЗАШТИТИ	

* КОЛОНА 4: Додатна опција (подмени) старта пута вожње из разлога разликовања пута вожње.

* COLUMN 4: Additional option (in submenu) of start of the route for the reason of making difference between similar routes.

☐ КОЛОНА 10: уоквирени су елементи које није могуће трајно контролисати али их је потребно проверити у тренутку постављања вожње.

☐ COLUMN 10: elements that can't be permanently controlled, but should be checked before setting the route

1	2	3	4			5		6	7	8	9		10		11	12	13	14	15	16
Nr. of route	ROUTE DIRECTION	ROUTE LABEL	TRAIN ROUTE COMMANDS FROM HMI			SHUNTING SIGNAL	TRACK LIMIT SIGN. AND SHUNTING SIGNALS IN TRAIN ROUTE	CONDITIONS FOR SETTING AND LOCKING OF THE SHUNTING ROUTE								CONDITIONS FOR ROUTE RELEASE				
								POINTS AND DERAILERS IN THE ROUTE	POINTS AND DERAILERS IN THE FLANK PROTECTION	SECTIONS FOR SIGNAL RELEASE (CLEAR THE TARGET SECTION)	SECTIONS WHICH MUST BE FREE		SIGNALS TO BE CONTROLLED		LEVEL CROSSING DEPENDENCY	EMERGENCY ROUTE RELEASE		RELEASE BY TRAIN - CLEARING OF CORRESPONDING TARGET SECTIONS		RELEASE OF LEVEL CROSSING DEPENDENCY
			START	END	RISKY FUNCTION						IN THE ROUTE	IN THE FLANK PROTECTION	ON "STOP"	NOT TO BE DARK		WITHOUT DELAY WHEN SECTION IS FREE	DELAY TIME WHEN SECTION IS OCCUPIED	IN THE ROUTE	IN THE FLANK PROTECTION	
981	OK6(P) (S47-S56)	MP88 - (6)MP34.2	MP88	MP34		MP88 ○ MP68 ○	-	S47-; S56b-; S56a+; S68-; S77-; S83b-; S83a-; S88-	S67+; S70-; S82-; S63+; S86+	OuS3	-	OS60	So6; So7; MP88; MP47; MP49; MD83a; ML84a; MP77	Qu94;Qu92;Qu96;Qu98;Qo1;Qo2;Qo3;Qo4;Qo5;Qo6;Qo7;Qo8;Qo9; MP1;MP10;ML6;ML16;MD21;ML21;MP12;MD15b;MD9b;MP64t;MD50t;MD49t; Qo10;Qo11;Qo12;Qo13;ML49t;ML55t;MD52t;ML52t;MD53t;ML53t		ALWAYS	-	OS47	OS47	
982	OK7(P) (S49-S59)	MP88 - (7)MP39.1	MP88	MP39		MP88 ○	-	S49+; S59-; S60+; S67-; S70-; S81-; S82+; S88+	S63+; S86+; S65+; S87+	OuS3	-	OS68; OS77,84,UKR6; OS76,83; OS57; OS61; OS53; OS64; OS74;	So3; So4; So5; So6; So7 MP88; MP49; MP47; ML57; MD57; MP53; MD64; MP68; ML84a; MD83a; MP77	Qu94;Qu92;Qu96;Qu98;Qo1;Qo2;Qo3;Qo4;Qo5;Qo6;Qo7;Qo8;Qo9; MP1;MP10;ML6;ML16;MD21;ML21;MP12;MD15b;MD9b;MP64t;MD50t;MD49t; Qo10;Qo11;Qo12;Qo13;ML49t;ML55t;MD52t;ML52t;MD53t;ML53t		**ALWAYS**	-	OS49	OS49	
983	OK7(P) (S49-S56)	MP88 - (7)MP39.2	MP88	MP39		MP88 ○ MP68 ○	-	S49-; S56b+; S56a+; S68-; S77-; S83b-; S83a-; S88-	S47+; S59+; S60+ S70-; S82-; S63+; S86+;	OuS3	-	-	So7; MP88; MP49; MD83a; ML84a; MP77	Qu94;Qu92;Qu96;Qu98;Qo1;Qo2;Qo3;Qo4;Qo5;Qo6;Qo7;Qo8;Qo9; MP1;MP10;ML6;ML16;MD21;ML21;MP12;MD15b;MD9b;MP64t;MD50t;MD49t; Qo10;Qo11;Qo12;Qo13;ML49t;ML55t;MD52t;ML52t;MD53t;ML53t		**ALWAYS**	-	OS49	OS49	
984	OKX(P)	MP88 - MP68	MP88	MP68		MP88 ○	-	S77-; S83b-; S83a-; S88-	S70-; S82-;S86+	OuS3	-	-	MP88; ML84a; MD83a; MP77	So6; So7; MP47; MP49		ALWAYS	-	OS77	OS77	
985	OK3(P)	MD83a - (3)MP25	MD83a	MP25		MD83a ○	-	S53+; S61+; S67+; S70+; S76+; S83a+	S64+; S81+; S88+; S84b+; S60-; S77+	OuW1	-	OS57	So3; So4; So5; MD83a; MP53; MD57; ML57	Qu94; Qu92; Qu96; MD3; MP1; MP11; MP10; ML6		ALWAYS	-	OS53	OS53	
986	OK4(P)	MD83a-(4)ML30a	MD83a	ML30a		MD83a ○	-	S57-; S61-; S67+; S70+; S76+; S83a+	S53-; S81+; S88+; S84b+; S60-; S77+	OuW1	-	-	So4; So5; MD83a; MD57; ML57;	Qu94; Qu92; Qu96; Qu98; MP1; MP10; ML6; ML16		**ALWAYS**	-	OS57	OS57	
987	OK5(P)	MD83a-(5)MD30a	MD83a	MD30a		MD83a ○	-	S57+; S61-; S67+; S70+; S76+; S83a+	S53-; S81+; S88+; S84b+; S60-; S77+	OuW1	-	-	So4; So5; MD83a; MD57; ML57;	Qu94; Qu92; Qu96; Qu98; MP1; MP10; ML6; ML16		ALWAYS	-	OS57	OS57	
988	OK6(P)	MD83a-(6)MP34	MD83a	MP34		MD83a ○	-	S47+; S59+; S60+; S67-; S70+; S76+; S83b+; S83a+	S49-; S56b+; S53-; S81+; S88+; S77+; S84b+; S68-	OuW1	-	OS57	So4; So5; So6; MD83a; MD57; ML57; MP47	Qu94;Qu92;Qu96;Qu98;Qo1;Qo2;Qo3;Qo4;Qo5;Qo6;Qo7;Qo8;Qo9; MP1;MP10;ML6;ML16;MD21;ML21;MP12;MD15b;MD9b;MP64t;MD50t;MD49t; Qo10;Qo11;Qo12;Qo13;ML49t;ML55t;MD52t;ML52t;MD53t;ML53t		**ALWAYS**	-	OS47	OS47	
989	OK7(P)	MD83a-(7)MP39	MD83a	MP39		MD83a ○	-	S49+; S59-; S60+; S67-; S70+; S76+; S83b+; S83a+	S53-; S81+; S88+; S63+; S77+; S84b+	OuW1	-	OS57; OS68	So4; So5; So6; So7; MD83a; MP49; MP47; MD57; ML57; MP68	Qu94;Qu92;Qu96;Qu98;Qo1;Qo2;Qo3;Qo4;Qo5;Qo6;Qo7;Qo8;Qo9; MP1;MP10;ML6;ML16;MD21;ML21;MP12;MD15b;MD9b;MP64t;MD50t;MD49t; Qo10;Qo11;Qo12;Qo13;ML49t;ML55t;MD52t;ML52t;MD53t;ML53t		**ALWAYS**	-	OS49	OS49	
990	OKX(P)	MD83a - MP68	MD83a	MP68		MD83a ○	-	S77-; S83b-; S83a+	S70-; S88+;S86+	OuW1	-	-	MD83a; ML84a; MP77	So6; So7; MP47; MP49		ALWAYS	-	OS77	OS77	
991	OK3(P)	ML84a - (3)MP25	ML84a	MP25		ML84a ○	-	S53+; S61+; S67+; S70+; S76-; S84b-; S84a+	S64+; S81+; S88+; S47-; S49-; S56a-; S86+	OuX1	-	OS57; OS60; OS68, OKX(P)	So3; So4; So5; ML84a; MP53; MD57; ML57; MP77; MD83a	Qu94; Qu92; Qu96; MD3; MP1; MP11; MP10; ML6		ALWAYS	-	OS53	OS53	
992	OK4(P)	ML84a-(4)ML30a	ML84a	ML30a		ML84a ○	-	S57-; S61-; S67+; S70+; S76-; S84b-; S84a+	S53-; S81+; S88+; S47-; S49-; S56a-; S86+	OuX1	-	OS60; OS68; OKX(P);	So4; So5; ML84a; MD57; ML57; MP77; MD83a	Qu94; Qu92; Qu96; Qu98; MP1; MP10; ML6; ML16		**ALWAYS**	-	OS57	OS57	
993	OK5(P)	ML84a-(5)MD30a	ML84a	MD30a		ML84a ○	-	S57+; S61-; S67+; S70+; S76-; S84b-; S84a+	S53-; S81+; S88+; S47-; S49-; S56a-; S86+	OuX1	-	OS60; OS68; OKX(P);	So4; So5; ML84a; MD57; ML57; MP77; MD83a	Qu94; Qu92; Qu96; Qu98; MP1; MP10; ML6; ML16		**ALWAYS**	-	OS57	OS57	
994	OK6(P)	ML84a-(6)MP34	ML84a	MP34		ML84a ○	-	S47+; S59+; S60+; S67-; S70+; S76-; S84b-; S84a+	S53-; S81+; S88+; S49-; S56a-; S86+; S56b+	OuX1	-	OS57; OS61; OS68	So4; So5; So6; ML84a; MD83a; MP77; MP68; MD57; ML57; MP47;	Qu94;Qu92;Qu96;Qu98;Qo1;Qo2;Qo3;Qo4;Qo5;Qo6;Qo7;Qo8;Qo9; MP1;MP10;ML6;ML16;MD21;ML21;MP12;MD15b;MD9b;MP64t;MD50t;MD49t; Qo10;Qo11;Qo12;Qo13;ML49t;ML55t;MD52t;ML52t;MD53t;ML53t		ALWAYS	-	OS47	OS47	
995	OK7(P)	ML84a-(7)MP39	ML84a	MP39		ML84a ○	-	S49+; S59-; S60+; S67-; S70+; S76-; S84b-; S84a+	S53-; S81+; S88+; S63+; S86+	OuX1	-	OS57; OS61; OS68	So4; So5; So6; So7; ML84a; MD83a; MP77; MP68; MD57; ML57; MP47; MP49;	Qu94;Qu92;Qu96;Qu98;Qo1;Qo2;Qo3;Qo4;Qo5;Qo6;Qo7;Qo8;Qo9; MP1;MP10;ML6;ML16;MD21;ML21;MP12;MD15b;MD9b;MP64t;MD50t;MD49t; Qo10;Qo11;Qo12;Qo13;ML49t;ML55t;MD52t;ML52t;MD53t;ML53t		ALWAYS	-	OS49	OS49	
996	OKX(P)	ML84a - MP68	ML84a	MP68		ML84a ○	-	S77+; S84b+; S84a+	S76+; S83a+; S86+	OuX1	-	-	ML84a; MP77	So6; So7; MP47; MP49		**ALWAYS**	-	OS77	OS77	
997	OK3(P)	ML86 - (3)MP25	ML86	MP25		ML86 ○	-	S53+; S61+; S67+; S70+; S76-; S84b-; S84a-; S86-	S64+; S81+; S88+; ISK7+	OS86	-	OS60; OS68; OS57; OS85; OKX(P); OK6b(P); OS63; OS47,59; OS49,56,UKR5	So7; So6; So5; So4; So3 MP86; MP53; MD57; ML57; MD83a; ML84a; MP77; MD85; MP47; MP49	Qu94; Qu92; Qu96; MD3; MP1; MP11; MP10; ML6		**ALWAYS**	-	OS53	OS53	
998	OK4(P)	MP86-(4)ML30a	MP86	ML30a		MP86 ○	-	S57-; S61-; S67+; S70+; S76-; S84b-; S84a-; S86-	S53-; S81+; S88+; ISK7+	OS86	-	OS60; OS68; OKX(P); OS85; OK6b(P); OS63; OS47,59; OS49,56,UKR5	So7; So6; So5; So4 MP86; MD57; ML57; MD83a; ML84a; MP77; MD85 MP47; MP49	Qu94; Qu92; Qu96; Qu98; MP1; MP10; ML6; ML16		**ALWAYS**	-	OS57	OS57	
999	OK5(P)	MP86-(5)MD30a	MP86	MD30a		MP86 ○	-	S57+; S61-; S67+; S70+; S76-; S84b-; S84a-; S86-	S53-; S81+; S88+; ISK7+	OS86	-	OS60; OS68; OKX(P); OS85; OK6b(P); OS63; OS47,59; OS49,56,UKR5	So7; So6; So5; So4 MP86; MD57; ML57; MD83a; ML84a; MP77; MD85 MP47; MP49	Qu94; Qu92; Qu96; Qu98; MP1; MP10; ML6; ML16		ALWAYS	-	OS57	OS57	
1000	OK6(P)	MP86-(6)MP34	MP86	MP34		MP86 ○ MP63 ○	-	S47+; S59+; S60+; S67-; S70+; S76-; S84b-; S84a-; S86-	S53-; S81+; S88+; ISK7+	OS86	-	OS49,56,UKR5; OS68; OS63; OS57; OS61; OS85;	So4; So5; So6; So7; MP86; MP47; MP49; ML57; MD57; MP63; MP68; MP77; MD85; MD83a; ML84a	Qu94;Qu92;Qu96;Qu98;Qo1;Qo2;Qo3;Qo4;Qo5;Qo6;Qo7;Qo8;Qo9; MP1;MP10;ML6;ML16;MD21;ML21;MP12;MD15b;MD9b;MP64t;MD50t;MD49t; Qo10;Qo11;Qo12;Qo13;ML49t;ML55t;MD52t;ML52t;MD53t;ML53t		ALWAYS	-	OS47	OS47	
1001	OK7(P)	MP86-(7)MP39	MP86	MP39		MP86 ○	-	S49+; S59-; S60+; S67-; S70+; S76-; S84b-; S84a-; S86-	S53-; S81+; S88+; ISK7+	OS86	-	OS57; OS61; OS63; OS68	So4; So5; So6; So7; MP86; MP49; MP47; ML57; MD57; MP63; MP68; MP77; MD85; MD83a; ML84a	Qu94;Qu92;Qu96;Qu98;Qo1;Qo2;Qo3;Qo4;Qo5;Qo6;Qo7;Qo8;Qo9; MP1;MP10;ML6;ML16;MD21;ML21;MP12;MD15b;MD9b;MP64t;MD50t;MD49t; Qo10;Qo11;Qo12;Qo13;ML49t;ML55t;MD52t;ML52t;MD53t;ML53t		**ALWAYS**	-	OS49	OS49	
1002	OKX(P)	MP86 - MP68	MP86	MP68		MP86 ○	-	S77+; S84b+; S84a-; S86-	S76+; S83b+; ISK7+	OS86	-	-	MP86; MP77; ML84a; MD85;	So6; So7; MP47; MP49		**ALWAYS**	-	OS77	OS77	
1003	OK6b(P)	MP86 - MP63	MP86	MP63		MP86 ○	-	S85+; S86+	ISK7-; S84a+	OS86	-	-	MP86; MD85;	So6; So7; MP47; MP49		ALWAYS	-	OS85	OS85	
1004	(ML85)	MP86 - ML85	MP86	ML85		MP86 ○	-	ISK7-; S85-; S86+	S84a+	OS86	-	-	MP86; ML85; MD85;	-		ALWAYS	-	OS85	OS85	
1005	OK6(P) (S47-S56)	MP68 - (6)MP34.1	MP68	MP34		MP68 ○	-	S47-; S56b-; S56a+; S68-;	S67+; S63+	OKX(P)	-	OS60	So6; So7; MP68; MP47; MP49	Qu94;Qu92;Qu96;Qu98;Qo1;Qo2;Qo3;Qo4;Qo5;Qo6;Qo7;Qo8;Qo9; MP1;MP10;ML6;ML16;MD21;ML21;MP12;MD15b;MD9b;MP64t;MD50t;MD49t; Qo10;Qo11;Qo12;Qo13;ML49t;ML55t;MD52t;ML52t;MD53t;ML53t		**ALWAYS**	-	OS47	OS47	
1006	OK6(P) (S47-S59)	MP68 - (6)MP34.2	MP68	MP34		MP68 ○	-	S47+; S59+; S60-; S68+;	S67+; S49-; S56b+; S56a-;	OKX(P)	-	-	So6; MP68; MP47;	Qu94;Qu92;Qu96;Qu98;Qo1;Qo2;Qo3;Qo4;Qo5;Qo6;Qo7;Qo8;Qo9; MP1;MP10;ML6;ML16;MD21;ML21;MP12;MD15b;MD9b;MP64t;MD50t;MD49t; Qo10;Qo11;Qo12;Qo13;ML49t;ML55t;MD52t;ML52t;MD53t;ML53t		**ALWAYS**	-	OS47	OS47	
1007	OK7(P) (S49-S56)	MP68 - (6)MP39.1	MP68	MP39		MP68 ○	-	S49-; S56b+; S56a+; S68-	S47+; S59+; S60+ S63+	OKX(P)	-	-	So7; MP68; MP49	Qu94;Qu92;Qu96;Qu98;Qo1;Qo2;Qo3;Qo4;Qo5;Qo6;Qo7;Qo8;Qo9; MP1;MP10;ML6;ML16;MD21;ML21;MP12;MD15b;MD9b;MP64t;MD50t;MD49t; Qo10;Qo11;Qo12;Qo13;ML49t;ML55t;MD52t;ML52t;MD53t;ML53t		**ALWAYS**	-	OS49	OS49	
1008	OK7(P) (S49-S59)	MP68 - (6)MP39.2	MP68	MP39		MP68 ○	-	S49+; S59-; S60-; S68+;	S67+; S63+	OKX(P)	-	-	So7; So6; MP68; MP49; MP47	Qu94;Qu92;Qu96;Qu98;Qo1;Qo2;Qo3;Qo4;Qo5;Qo6;Qo7;Qo8;Qo9; MP1;MP10;ML6;ML16;MD21;ML21;MP12;MD15b;MD9b;MP64t;MD50t;MD49t; Qo10;Qo11;Qo12;Qo13;ML49t;ML55t;MD52t;ML52t;MD53t;ML53t		ALWAYS	-	OS49	OS49	
1009	OK6(P)	MP63 - (6)MP34	MP63	MP34		MP63 ○	-	S47-; S56b-; S56a-; S63-	S67+	OK6b(P)	-	OS60; OS68;	So6; So7; MP63; MP47; MP68; ML63; MP49	Qu94;Qu92;Qu96;Qu98;Qo1;Qo2;Qo3;Qo4;Qo5;Qo6;Qo7;Qo8;Qo9; MP1;MP10;ML6;ML16;MD21;ML21;MP12;MD15b;MD9b;MP64t;MD50t;MD49t; Qo10;Qo11;Qo12;Qo13;ML49t;ML55t;MD52t;ML52t;MD53t;ML53t		ALWAYS	-	OS47	OS47	
1010	OK7(P)	MP63 - (7)MP39	MP63	MP39		MP63 ○	-	S49-; S56b+; S56a-; S63-	S47+; S59+; S68+;	OK6b(P)	-	-	So7; MP63; ML63; MP49	Qu94;Qu92;Qu96;Qu98;Qo1;Qo2;Qo3;Qo4;Qo5;Qo6;Qo7;Qo8;Qo9; MP1;MP10;ML6;ML16;MD21;ML21;MP12;MD15b;MD9b;MP64t;MD50t;MD49t; Qo10;Qo11;Qo12;Qo13;ML49t;ML55t;MD52t;ML52t;MD53t;ML53t		**ALWAYS**	-	OS49	OS49	
1011	(ML63)	MP63 - ML63	MP63	ML63		MP63 ○	-	S63+	S56a+	OK6b(P)	-	-	MP63; ML63	-		ALWAYS	-	OS63	OS63	
1012						○	-									**ALWAYS**	-			

☐ This symbol means the elements that can not be permanently controlled, but should be chenked before setting the route or give the proceed aspect

Лист: 50 од 50
Sheet: 50 of 50

Пројектант / Designer:
Институт Михајло Пупин доо
Волгина 15, 11000 Београд
www.pupin.rs

Инвеститор / Investor:
Инфраструктура железнице Србије а.д.
Немањина 6, 11000 Београд
www.infrazs.rs

Извођач / Contractor: Конзорцијум / Joint Venture:
China Railway International Co., Ltd.
Serbia Ogranak Beograd
Rajka Mitića 8, 11000 Beograd
China Communication Construction Co.Ltd.
Serbia Ogranak Beograd-Savski Venac
Paje Adamova 2, 11000 Beograd

Подизвођач / Subcontractor:
CRSC International Co., LTD.
Ogranak Beograd,
Omladinskih brigada 21, 11070 Novi Beograd

Објекат / Project:
Пруга Београд - Суботица - државна граница (Келебија), ДЕОНИЦА ПРУГЕ НОВИ САД - СУБОТИЦА - ДРЖАВНА ГРАНИЦА (КЕЛЕБИЈА), у Новом Саду, Кисачу, Степановићеву, Змајеву, Врбасу, Ловћенцу, Малом Иђошу, Бачкој Тополи, Жеднику, Наумовићеву и Суботици, у катастарским општинама наведеним на насловној страни техничке документације и на катастарским парцелама према списку приложеном у Главној свесци /

Belgrade - Subotica - State border (Kelebija) railway line, SECTION NOVI SAD - SUBOTICA STATE BORDER (KELEBIJA), at Novi Sad, Kisač, Stepanovićevo, Zmajevo, Vrbas, Lovćenac, Mali Idjoš, Bačka Topola, Žednik, Naumovićevo and Subotica, in cadastral municipalities listed on the cover page of this Design, on cadastral plots listed in General Volume

Врста техничке документације / Technical documentation type:
ПИО/ABD Пројекат изведеног објекта / As-built Design

Ознака и назив дела Пројекта / Designation and name of the part of design:
5/1.23 Осигурање железничке станице Суботица / Signalling/interlocking systems in Subotica railway station

Назив цртежа / Drawing name:
Табела зависности /
Table of dependencies

Одговорни пројектант / Responsible designer:
Ђорђе Максимовић, дипл.инж.ел.
Број лиценце / License number: 353 P422 17

Сарадници / Associates:
Владимир Бошковић, инж.маш.
Марко Ралић, дипл.ел.инж.

Број Пројекта / Design number:	Датум / Date:	Размера / Scale:	Број цртежа / Drawing number:
TC.700.255-5/1.23	Септембар / September 2024.	-	TS.700.255-5/1.23-C02

Лист: 01 од 01
Sheet: 01 of 01

Пројектант / Designer:
Институт Михајло Пупин доо
Волгина 15, 11000 Београд
www.pupin.rs

Инвеститор / Investor:
Инфраструктура железнице Србије а.д.
Немањина 6, 11000 Београд
www.infrazs.rs

Извођач / Contractor: Конзорцијум / Joint Venture:
China Railway International Co., Ltd.
Serbia Ogranak Beograd
Rajka Mitića 8, 11000 Beograd
China Communication Construction Co.Ltd.
Serbia Ogranak Beograd-Savski Venac
Paje Adamova 2, 11000 Beograd

Подизвођач / Subcontractor:
CRSC International Co., LTD.
Ogranak Beograd,
Omladinskih brigada 21, 11070 Novi Beograd

Објекат / Project:
Пруга Београд - Суботица - државна граница (Келебија), ДЕОНИЦА ПРУГЕ НОВИ САД - СУБОТИЦА - ДРЖАВНА ГРАНИЦА (КЕЛЕБИЈА), у Новом Саду, Кисачу, Степановићеву, Змајеву, Врбасу, Ловћенцу, Малом Иђошу, Бачкој Тополи, Жеднику, Наумовићеву и Суботици, у катастарским општинама наведеним на насловној страни техничке документације и на катастарским парцелама према списку приложеном у Главној свесци /

Belgrade - Subotica - State border (Kelebija) railway line, SECTION NOVI SAD - SUBOTICA STATE BORDER (KELEBIJA), at Novi Sad, Kisač, Stepanovićevo, Zmajevo, Vrbas, Lovćenac, Mali Idjoš, Bačka Topola, Žednik, Naumovićevo and Subotica, in cadastral municipalities listed on the cover page of this Design, on cadastral plots listed in General Volume

Врста техничке документације / Technical documentation type:
ПИО/ABD Пројекат изведеног објекта / As-built Design

Ознака и назив дела Пројекта / Designation and name of the part of design:
5/1.23 Осигурање железничке станице Суботица / Signalling/interlocking systems in Subotica railway station

Назив цртежа / Drawing name:
Изглед станичне поставнице у ММИ технологији /
View of station control post in MMI technology

Одговорни пројектант / Responsible designer:
Ђорђе Максимовић, дипл.инж.ел.
Број лиценце / License number: 353 P422 17

Сарадници / Associates:
Владимир Бошковић, инж.маш.
Марко Ралић, дипл.ел.инж.

Број Пројекта / Design number:	Датум / Date:	Размера / Scale:	Број цртежа / Drawing number:
TC.700.255-5/1.23	Септембар / September 2024.	-	TS.700.255-5/1.23-C03

ОСНОВА ПРИЗЕМЉА - НОВОПРОЈЕКТОВАНО СТАЊЕ / GROUND FLOOR PLAN - NEWLY DESIGNED STATE

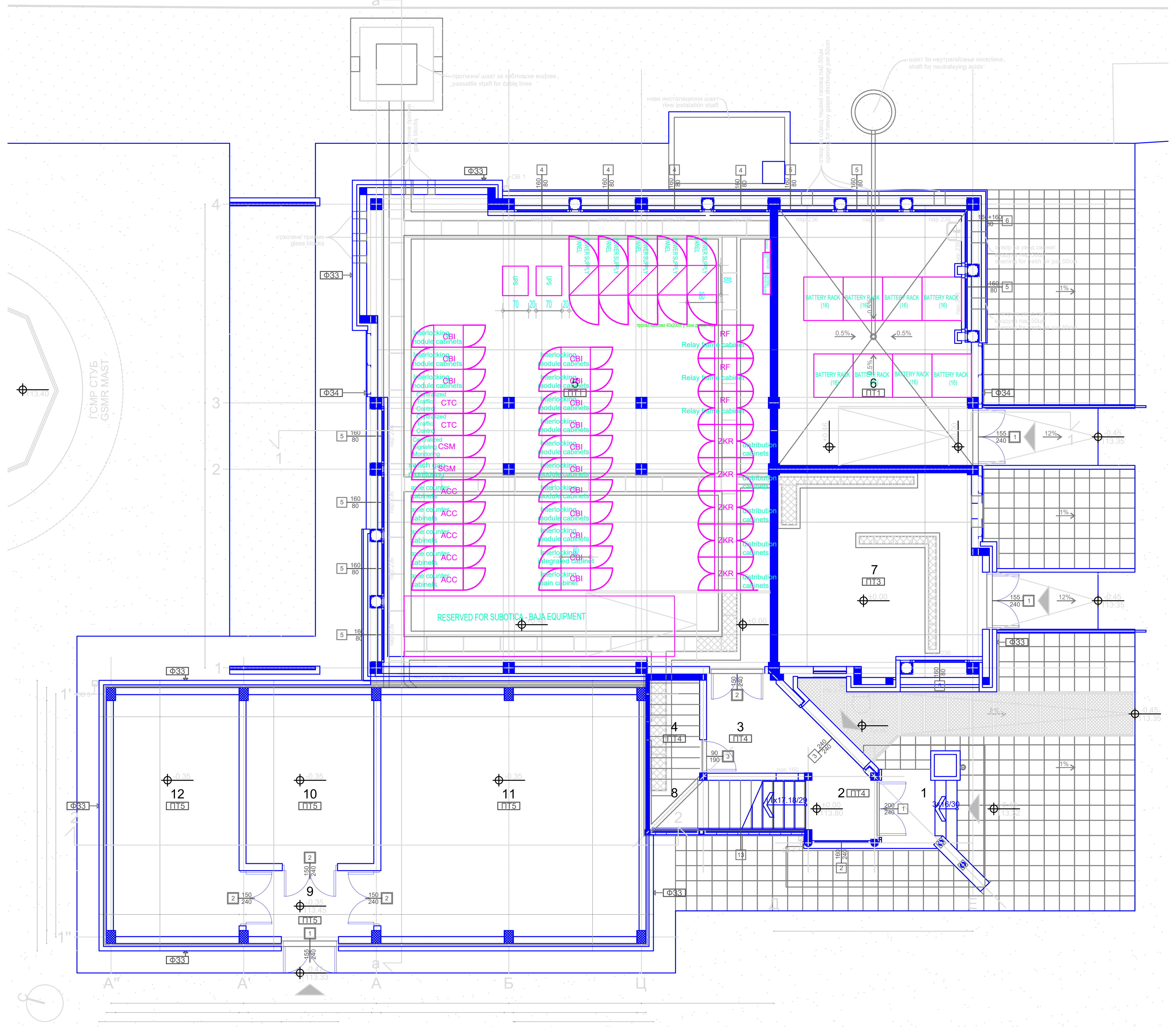

ПОСТОЈЕЋИ ОБЈЕКАТ / EXISTING BUILDING

ПТ1 ПОД НА ТЛУ
завршни антистатик слој 0.2цм
дупли под од два слоја монолитних и фазер влакнастих плоча 3.8цм
дистанцери 42цм
АБ плоча 20цм
заштита хидроизолације 3цм
хидроизолација 0.5цм
подлога хидроизолације 8цм
набијени шљунак 15цм

ПТ1 GROUND FLOOR
antistatic finish 0.8cm
raised floor with two layers of monolitic and phaser boards 3.2cm
spacers 42cm
reinforced concrete slab 20cm
waterproofing protection 3cm
waterproofing 0.5cm
waterproofing substrate 8cm
pressed gravel 15cm

ПТ3 ПОД НА ТЛУ
терацо плоче 2цм
цементни малтер 2цм
рабицирани цементни естрих 3цм
АБ плоча 20цм
заштита хидроизолације 3цм
хидроизолација 0.5цм
подлога хидроизолације 8цм
набијени шљунак 15цм

ПТ3 GROUND FLOOR
terrazzo tiles 2cm
cement mortar 2cm
wire mesh cement screed 3cm
reinforced concrete slab 20cm
waterproofing protection 3cm
waterproofing 0.5cm
waterproofing substrate 8cm
pressed gravel 15cm

ПТ4 ПОД НА ТЛУ
керамичке плочице 1цм
цементни малтер 3цм
АБ плоча 10цм
заштита хидроизолације 3цм
хидроизолација 0.5цм
подлога хидроизолације 8цм
набијени шљунак 15цм

ПТ4 GROUND FLOOR
ceramic tiles 1cm
cement mortar 3cm
reinforced concrete slab 10cm
waterproofing protection 3cm
waterproofing 0.5cm
waterproofing substrate 8cm
pressed gravel 15cm

КИН1 КОНСТРУКЦИЈА ИЗНАД НЕГРЕЈАНОГ
паркет на лепку 2цм
армирано цементна кошуљица 6цм
ПЕ фолија
звучна изолација 2цм
АБ плоча 18цм
термоизолација 3цм
цем.малтер са рабицом 3цм

КИН1 STRUCTURE ABOVE UNHEATED
parquet on glue 2cm
wire mesh cement screed 6cm
PE foil
soundproofing 2cm
reinforced concrete slab 18cm
thermal insulation 3cm
wire mesh cement mortar 3cm

КИН2 КОНСТРУКЦИЈА ИЗНАД НЕГРЕЈАНОГ
ПВЦ 0.2цм
армирано цементна кошуљица 7.8цм
ПЕ фолија
звучна изолација 2цм
АБ плоча 18цм
термоизолација 3цм
цем.малтер са рабицом 3цм

КИН2 STRUCTURE ABOVE UNHEATED
PVC 0.2cm
wire mesh cement screed 7.8cm
PE foil
soundproofing 2cm
reinforced concrete slab 18cm
thermal insulation 3cm
wire mesh cement mortar 3cm

КИН3 КОНСТРУКЦИЈА ИЗНАД НЕГРЕЈАНОГ
керамичке плочице 1цм
цементни малтер 3цм
рабицирани цементни естрих 4цм
ПЕ фолија
звучна изолација 2цм
АБ плоча 18цм
термоизолација 3цм
цем.малтер са рабицом 3цм

КИН3 STRUCTURE ABOVE UNHEATED
ceramic tiles 1cm
cement mortar 3cm
wire mesh cement screed 4cm
PE foil
soundproofing 2cm
reinforced concrete slab 18cm
thermal insulation 3cm
wire mesh cement mortar 3cm

КИН4 КОНСТРУКЦИЈА ИЗНАД НЕГРЕЈАНОГ
керамика 1цм
цементни малтер 3цм
рабицирани цементни естрих 4цм
хидроизолација 0.5цм
звучна изолација 2цм
АБ плоча 18цм
термоизолација 3цм
цем.малтер са рабицом 3цм

КИН4 STRUCTURE ABOVE UNHEATED
ceramic tiles 1cm
cement mortar 3cm
wire mesh cement screed 4cm
waterproofing 0.5cm
soundproofing 2cm
reinforced concrete slab 18cm
thermal insulation 3cm
wire mesh cement mortar 3cm

ФЗ1 ФАСАДНИ ЗИД
малтер 1.5цм
гитер блок 19цм
ПВЦ фолија
термоизолација 6цм
ваздух 4цм
фасадна силикатна опека 12цм

ФЗ1 FACADE WALL
mortar 1.5cm
hollow brick 19cm
PVC foil
thermal insulation 6cm
air 4cm
facade silicate brick 12cm

ФЗ2 ФАСАДНИ ЗИД
малтер 1.5цм
гитер блок 19цм
ПВЦ фолија
термоизолација 8цм
ваздух 4цм
челични профилисани пластифицирани лим 0.07цм

ФЗ2 FACADE WALL
mortar 1.5cm
hollow brick 19cm
PVC foil
thermal insulation 8cm
air 4cm
ribbed plasticcoated galvanized steel plate 0.07cm

ФЗ3 ФАСАДНИ ЗИД
малтер 1.5цм
гитер блок 19цм
ваздух 8цм
фасадна силикатна опека 12цм

ФЗ3 FACADE WALL
mortar 1.5cm
hollow block 19cm
air 8cm
facade silicate brick 12cm

ФЗ4 ФАСАДНИ ЗИД
малтер 1.5цм
гитер блок 19цм
ваздух - челична подконструкција 8цм
челични профилисани пластифицирани лим 0.07цм

ФЗ4 FACADE WALL
mortar 1.5cm
hollow brick 19cm
air - steel substructure 8cm
ribbed plasticcoated galvanized steel plate 0.07cm

К1 КРОВ
челични профилисани пластифицирани лим 0.07цм
тер хартија
дашчана оплата 2.8цм
дрвени рогови 10/14цм
ал. фолија
термоизолација 14цм
челична подконструкција
гипскартонске плоче 2x1.25цм

К1 ROOF
ribbed plasticcoated galvanized steel plate 0.07cm
tar paper
wood sheathing 2.8cm
rafter 10/14cm
al. foil
thermal insulation 14cm
steel substructure
plaster boards 2x1.25cm

К1* КРОВ
челични раван пластифицирани лим 0.07цм
тер хартија
дашчана оплата 2.8цм
термоизолација 14цм
ал. фолија
гипскартонске плоче 2x1.25цм

К1* ROOF
flat plasticcoated galvanized steel plate 0.07цм
tar paper
wood sheathing 2.8cm
thermal insulation 14цм
al. foil
plaster boards 2x1.25цм

К2 КРОВ
лексан 2цм
подконструкција од ал. профила

К2 ROOF
lexan 2cm
substructure made of al. profiles

НОВИ ОБЈЕКАТ / NEW BUILDING

ПТ5
завршни антистатик слој 0.2цм
дупли под од два слоја монолитних и фазер влакнастих плоча 4.8цм
дистанцери 45цм
АБ плоча 15цм
ПВЦ фолија
екструдирани полистирен 10цм
хидроизолација 0.5цм
неармирани бетон 10цм
шљунак 30цм

ПТ5
antistatic finish 0.2cm
raised floor with two layers of monolitic and phaser boards 3.8cm
spacers 46cm
reinforced concrete slab 18cm
PVC foil
extruded polystyrene 10cm
waterproofing 0.5cm
plain concrete 10cm
gravel 30cm

ФЗ3
малтер 1.5цм
гитер блок 19цм
камена вуна 8цм
фасадна силикатна опека 12цм

ФЗ3
mortar 1.5cm
hollow block 19cm
rock wool 8cm
facade silicate brick 12cm

К4
челични профилисани пластифицирани лим 0.07цм
паропропусна водонепропусна фолија
дашчана оплата 2.8цм
камена вуна-дрвене греде 14цм
парна брана
ЛМТ таваница 18цм
малтер 2цм

К4
ribbed plasticcoated galvanized steel plate 0.07cm
vapour permeable waterproof membrane
wood sheathing 2.8cm
rock wool-wooden beams 14cm
vapour barrier
LPC ceiling 18cm
mortar 2cm

ПОСТОЈЕЋИ ОБЈЕКАТ EXISTING BUILDING

Број просторије Room number	Намена просторије Room purpose	Површина П (m²) Area P (m²)	Обим О (m) Perimeter O (m)	Висина h (m) Height h (m)	Обрада Treatment: Под Floor	Зид Wall	Плафон Ceiling
1	Трем Porch	####	####	3.49	керамичке плочице ceramic tiles		
2	Улазни хол Entrance hall	####	####	3.49	керамичке плочице ceramic tiles	полудисп. боја semi-disper. paint	полудисп. боја semi-disper. paint
3	Улаз у СС SS entrance	####	####	3.49	керамичке плочице ceramic tiles	полудисп. боја semi-disper. paint	полудисп. боја semi-disper. paint
4	Просторија за ТТ каблове TC cables room	####	####	3.49	керамичке плочице ceramic tiles	полудисп. боја semi-disper. paint	полудисп. боја semi-disper. paint
5	Просторија за СС SS equipment room	####	####	3.49	дупли под ПВЦ антистатик raised floor PVC antistatic	полудисп. боја semi-disper. paint	полудисп. боја semi-disper. paint
6	Аку батерије Accumulator batteries	####	####	3.49	дупли под ПВЦ антистатик raised floor PVC antistatic	киселоотпорне керамичке плочице h=2.40m acid resistant tiles h=2.40m	кисело отпорни лак acid resistant varnish
7	Дизел агрегат Diesel aggregate	####	####	3.49	терацо плоче terrazzo tiles	полудисп. боја semi-disper. paint	полудисп. боја semi-disper. paint
8	Степениште Staircase	####	####	3.49	керамичке плочице ceramic tiles	лексан lexan	лексан lexan
Укупна нето површина Total net area		####					

Укупна нето површина приземља (m²) Total grounf floor net area	####
Укупна бруто површина приземља (m²) Total ground floor gross area	####

НОВИ ОБЈЕКАТ NEW BUILDING

Број просторије Room number	Намена просторије Room purpose	Површина П (m²) Area P (m²)	Обим О (m) Perimeter O (m)	Висина h (m) Height h (m)	Обрада Treatment: Под Floor	Зид Wall	Плафон Ceiling
9	Ветробран Porch	####	####	од 2.50 до 3.06	дупли под ПВЦ антистатик raised floor PVC antistatic	полудисп. боја semi-disper. paint	полудисп. боја semi-disper. paint
10	Смештај ТК и машинске опреме Accommodation of TC and mechanical equipment	####	####	од 2.50 до 3.06	дупли под ПВЦ антистатик raised floor PVC antistatic	полудисп. боја semi-disper. paint	полудисп. боја semi-disper. paint
11	Смештај ТК и машинске опреме Accommodation of TC and mechanical equipment	####	####	од 2.50 до 3.06	дупли под ПВЦ антистатик raised floor PVC antistatic	полудисп. боја semi-disper. paint	полудисп. боја semi-disper. paint
12	Електроенергетска просторија Electric power room	####	####	од 2.50 до 3.06	дупли под ПВЦ антистатик raised floor PVC antistatic	полудисп. боја semi-disper. paint	полудисп. боја semi-disper. paint
Укупна нето површина Total net area		####					

Укупна нето површина приземља (m²) Total grounf floor net area	####
Укупна бруто површина приземља (m²) Total ground floor gross area	####

ЛЕГЕНДА МАТЕРИЈАЛА LEGEND OF MATERIALS

- Постојећи армирани бетон Existing reinforced concrete
- Армирани бетон Reinforced concrete
- Гитер блок 19cm Giter block 19cm
- Опека 12cm Brick 12cm
- Термоизолација 6цм Thermal insulation 6cm
- Челични профилисани пластифицирани лим 0.07cm Ribbed plasticcoated galvanized steel plate 0.07cm
- Метални поклопци на инсталационим каналима Metal coverings on instalation channels
- Дупли под Raised floor
- Браварија Metalwork
- Алуминарија Aluminium
- Асфалт Asphalt
- Зелене површине Green areas
- Поплочане површине Paved surfaces

ЛЕГЕНДА ОПРЕМЕ
EQUIPMENT LEGEND

ZKR	завршни кабловски рам	distribution cabinets
ACC	орман бројача осовина	axle counter cabinets
RF	релејни рам	relay frame cabinets
SGM	надзор уклапања скретница	switch gap monitoring
CSM	централни надзор СС уређаја	Centralized Signaling Monitoring
CTC	телекоманда саобраћаја	Centralized Traffic Control
CBI	ормани електронске поставнице	interlocking cabinets
NEC	завршни кабловски рам	Network equipment cabinet
UPS	орман статичких претварача	static converter cabinets
POWER SUPPLY PANEL	панел напојног уређаја	
BATTERY RACK	батеријски орман	

ИНЖЕЊЕРСКА КОМОРА СРБИЈЕ
Ђорђе Љ. Максимовић
дипл. инж. ел.
353 P422 17
ОДГОВОРНИ ПРОЈЕКТАНТ

Лист: 01 од 02
Sheet: 01 of 02

Пројектант / Designer:
Институт Михајло Пупин доо
Волгина 15, 11000 Београд
www.pupin.rs

Инвеститор / Investor:
Инфраструктура железнице Србије а.д.
Немањина 6, 11000 Београд
www.infrazs.rs

Извођач / Contractor: Конзорцијум / Joint Venture:
China Railway International Co., Ltd.
Serbia Ogranak Beograd
Rajka Mitića 8, 11000 Beograd
China Communication Construction Co.Ltd.
Serbia Ogranak Beograd-Savski Venac
Paje Adamova 2, 11000 Beograd

Подизвођач / Subcontractor:
CRSC International Co., LTD.
Ogranak Beograd,
Omladinskih brigada 21, 11070 Novi Beograd

Објекат / Project:
Пруга Београд - Суботица - државна граница (Келебија), ДЕОНИЦА ПРУГЕ НОВИ САД - СУБОТИЦА - ДРЖАВНА ГРАНИЦА (КЕЛЕБИЈА), у Новом Саду, Кисачу, Степановићеву, Змајеву, Врбасу, Ловћенцу, Малом Иђошу, Бачкој Тополи, Жеднику, Наумовићеву и Суботици, у катастарским општинама наведеним на насловној страни техничке документације и на катастарским парцелама према списку приложеном у Главној свесци /

Belgrade - Subotica - State border (Kelebija) railway line, SECTION NOVI SAD - SUBOTICA STATE BORDER (KELEBIJA), at Novi Sad, Kisač, Stepanovićevo, Zmajevo, Vrbas, Lovćenac, Mali Idjoš, Bačka Topola, Žednik, Naumovićevo and Subotica, in cadastral municipalities listed on the cover page of this Design, on cadastral plots listed in General Volume

Врста техничке документације / Technical documentation type:
ПИО/ABD Пројекат изведеног објекта / As-built Design

Ознака и назив дела Пројекта / Designation and name of the part of design:
5/1.23 Осигурање железничке станице Суботица / Signalling/interlocking systems in Subotica railway station

Назив цртежа / Drawing name:
Диспозиција унутрашњих уређаја у просторији електронске поставнице /
Layout of indoor units of Signalling and Interlocking devices

Одговорни пројектант / Responsible designer:
Ђорђе Максимовић, дипл.инж.ел.
Број лиценце / License number: 353 P422 17

Сарадници / Associates:
Владимир Бошковић, инж.маш.
Марко Ралић, дипл.ел.инж.

Број Пројекта / Design number:	Датум / Date:	Размера / Scale:	Број цртежа / Drawing number:
TC.700.255-5/1.23	Септембар / September 2024.	-	TS.700.255-5/1.23-C04

ОСНОВА СПРАТА - НОВОПРОЈЕКТОВАНО СТАЊЕ FIRST FLOOR PLAN - NEWLY DESIGNED STATE

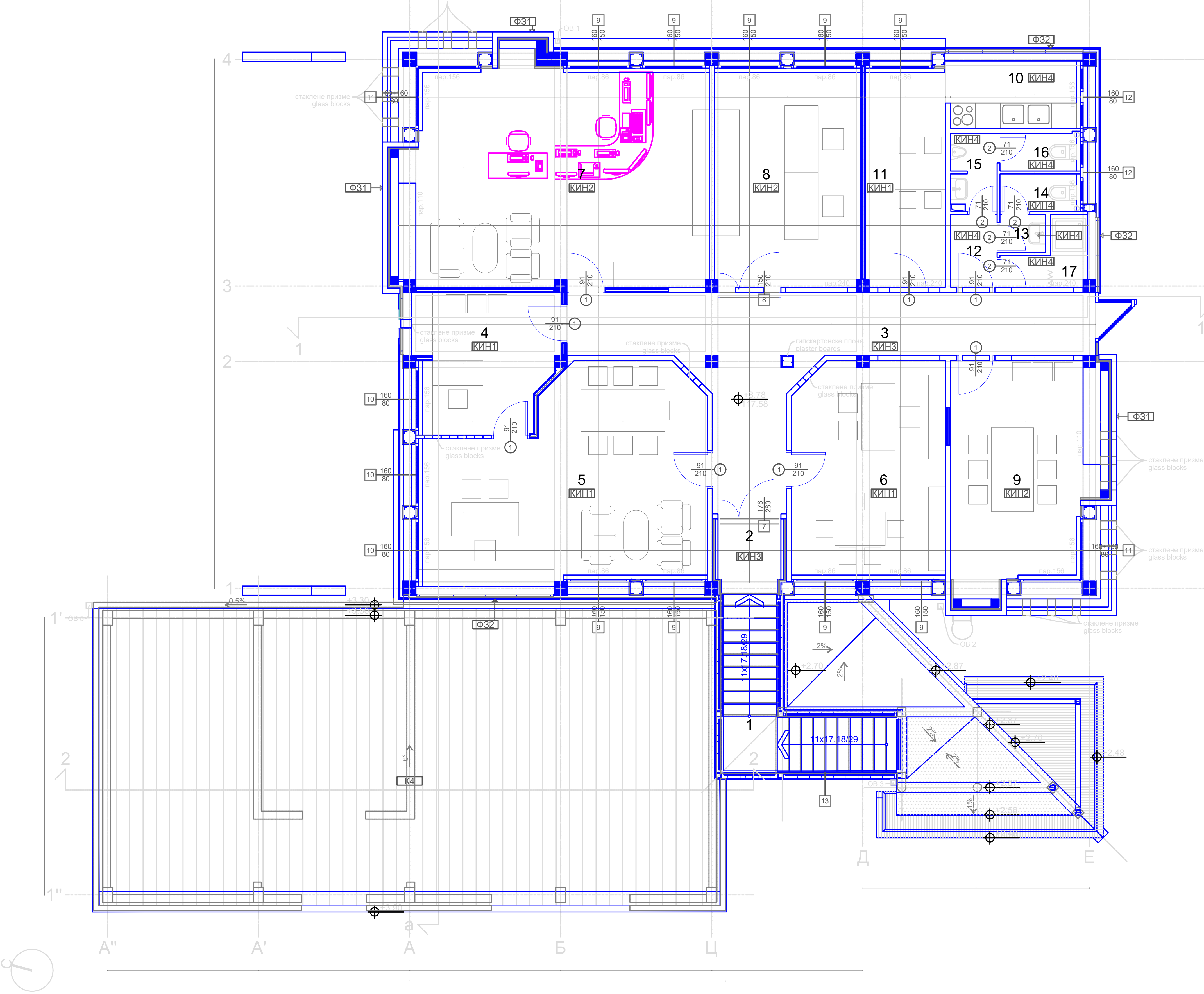

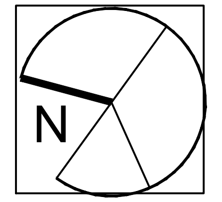

ПОСТОЈЕЋИ ОБЈЕКАТ / EXISTING BUILDING

ПТ1 ПОД НА ТЛУ / ПТ1 GROUND FLOOR

ПОД НА ТЛУ		GROUND FLOOR	
завршни антистатик слој	0.2цм	antistatic finish	0.8cm
дупли под од два слоја монолитних и фазер влакнастих плоча	3.8цм	raised floor with two layers of monolitic and phaser boards	3.2cm
дистанцери	42цм	spacers	42cm
АБ плоча	20цм	reinforced concrete slab	20cm
заштита хидроизолације	3цм	waterproofing protection	3cm
хидроизолација	0.5цм	waterproofing	0.5cm
подлога хидроизолације	8цм	waterproofing substrate	8cm
набијени шљунак	15цм	pressed gravel	15cm

ПТ3 ПОД НА ТЛУ / ПТ3 GROUND FLOOR

ПОД НА ТЛУ		GROUND FLOOR	
терацо плоче	2цм	terrazzo tiles	2cm
цементни малтер	2цм	cement mortar	2cm
рабицирани цементни естрих	3цм	wire mesh cement screed	3cm
АБ плоча	20цм	reinforced concrete slab	20cm
заштита хидроизолације	3цм	waterproofing protection	3cm
хидроизолација	0.5цм	waterproofing	0.5cm
подлога хидроизолације	8цм	waterproofing substrate	8cm
набијени шљунак	15цм	pressed gravel	15cm

ПТ4 ПОД НА ТЛУ / ПТ4 GROUND FLOOR

ПОД НА ТЛУ		GROUND FLOOR	
керамичке плочице	1цм	ceramic tiles	1cm
цементни малтер	3цм	cement mortar	3cm
АБ плоча	10цм	reinforced concrete slab	10cm
заштита хидроизолације	3цм	waterproofing protection	3cm
хидроизолација	0.5цм	waterproofing	0.5cm
подлога хидроизолације	8цм	waterproofing substrate	8cm
набијени шљунак	15цм	pressed gravel	15cm

КИН1 КОНСТРУКЦИЈА ИЗНАД НЕГРЕЈАНОГ / КИН1 STRUCTURE ABOVE UNHEATED

КОНСТРУКЦИЈА ИЗНАД НЕГРЕЈАНОГ		STRUCTURE ABOVE UNHEATED	
паркет на лепку	2цм	parquet on glue	2cm
армирано цементна кошуљица	6цм	wire mesh cement screed	6cm
ПЕ фолија		PE foil	
звучна изолација	2цм	soundproofing	2cm
АБ плоча	18цм	reinforced concrete slab	18cm
термоизолација	3цм	thermal insulation	3cm
цем.малтер са рабицом	3цм	wire mesh cement mortar	3cm

КИН2 КОНСТРУКЦИЈА ИЗНАД НЕГРЕЈАНОГ / КИН2 STRUCTURE ABOVE UNHEATED

КОНСТРУКЦИЈА ИЗНАД НЕГРЕЈАНОГ		STRUCTURE ABOVE UNHEATED	
ПВЦ	0.2цм	PVC	0.2cm
армирано цементна кошуљица	7.8цм	wire mesh cement screed	7.8cm
ПЕ фолија		PE foil	
звучна изолација	2цм	soundproofing	2cm
АБ плоча	18цм	reinforced concrete slab	18cm
термоизолација	3цм	thermal insulation	3cm
цем.малтер са рабицом	3цм	wire mesh cement mortar	3cm

КИН3 КОНСТРУКЦИЈА ИЗНАД НЕГРЕЈАНОГ / КИН3 STRUCTURE ABOVE UNHEATED

КОНСТРУКЦИЈА ИЗНАД НЕГРЕЈАНОГ		STRUCTURE ABOVE UNHEATED	
керамичке плочице	1цм	ceramic tiles	1cm
цементни малтер	3цм	cement mortar	3cm
рабицирани цементни естрих	4цм	wire mesh cement screed	4cm
ПЕ фолија		PE foil	
звучна изолација	2цм	soundproofing	2cm
АБ плоча	18цм	reinforced concrete slab	18cm
термоизолација	3цм	thermal insulation	3cm
цем.малтер са рабицом	3цм	wire mesh cement mortar	3cm

КИН4 КОНСТРУКЦИЈА ИЗНАД НЕГРЕЈАНОГ / КИН4 STRUCTURE ABOVE UNHEATED

КОНСТРУКЦИЈА ИЗНАД НЕГРЕЈАНОГ		STRUCTURE ABOVE UNHEATED	
керамика	1цм	ceramic tiles	1cm
цементни малтер	3цм	cement mortar	3cm
рабицирани цементни естрих	4цм	wire mesh cement screed	4cm
хидроизолација	0.5цм	waterproofing	0.5cm
звучна изолација	2цм	soundproofing	2cm
АБ плоча	18цм	reinforced concrete slab	18cm
термоизолација	3цм	thermal insulation	3cm
цем.малтер са рабицом	3цм	wire mesh cement mortar	3cm

ФЗ1 ФАСАДНИ ЗИД / ФЗ1 FACADE WALL

ФАСАДНИ ЗИД		FACADE WALL	
малтер	1.5цм	mortar	1.5cm
гитер блок	19цм	hollow brick	19cm
ПВЦ фолија		PVC foil	
термоизолација	6цм	thermal insulation	6cm
ваздух	4цм	air	4cm
фасадна силикатна опека	12цм	facade silicate brick	12cm

ФЗ2 ФАСАДНИ ЗИД / ФЗ2 FACADE WALL

ФАСАДНИ ЗИД		FACADE WALL	
малтер	1.5цм	mortar	1.5cm
гитер блок	19цм	hollow brick	19cm
ПВЦ фолија		PVC foil	
термоизолација	8цм	thermal insulation	8cm
ваздух	4цм	air	4cm
челични профилисани пластифицирани лим	0.07цм	ribbed plasticcoated galvanized steel plate	0.07cm

ФЗ3 ФАСАДНИ ЗИД / ФЗ3 FACADE WALL

ФАСАДНИ ЗИД		FACADE WALL	
малтер	1.5цм	mortar	1.5cm
гитер блок	19цм	hollow block	19cm
ваздух	8цм	air	8cm
фасадна силикатна опека	12цм	facade silicate brick	12cm

ФЗ4 ФАСАДНИ ЗИД / ФЗ4 FACADE WALL

ФАСАДНИ ЗИД		FACADE WALL	
малтер	1.5цм	mortar	1.5cm
гитер блок	19цм	hollow brick	19cm
ваздух - челична подконструкција	8цм	air - steel substructure	8cm
челични профилисани пластифицирани лим	0.07цм	ribbed plasticcoated galvanized steel plate	0.07cm

К1 КРОВ / К1 ROOF

КРОВ		ROOF	
челични профилисани пластифицирани лим	0.07цм	ribbed plasticcoated galvanized steel plate	0.07cm
тер хартија		tar paper	
дашчана оплата	2.8цм	wood sheathing	2.8cm
дрвени рогови	10/14цм	rafter	10/14cm
ал. фолија		al. foil	
термоизолација	14цм	thermal insulation	14cm
челична подконструкција		steel substructure	
гипскартонске плоче	2x1.25цм	plaster boards	2x1.25cm

К1* КРОВ / К1* ROOF

КРОВ		ROOF	
челични раван пластифицирани лим	0.07цм	flat plasticcoated galvanized steel plate	0.07цм
тер хартија		tar paper	
дашчана оплата	2.8цм	wood sheathing	2.8cm
термоизолација	14цм	thermal insulation	14цм
ал. фолија		al. foil	
гипскартонске плоче	2x1.25цм	plaster boards	2x1.25цм

К2 КРОВ / К2 ROOF

КРОВ		ROOF	
лексан	2цм	lexan	2cm
подконструкција од ал. профила		substructure made of al. profiles	

НОВИ ОБЈЕКАТ / NEW BUILDING

ПТ5 / ПТ5

завршни антистатик слој	0.2цм	antistatic finish	0.2cm
дупли под од два слоја монолитних и фазер влакнастих плоча	4.8цм	raised floor with two layers of monolitic and phaser boards	3.8cm
дистанцери	45цм	spacers	46cm
АБ плоча	15цм	reinforced concrete slab	18cm
ПВЦ фолија		PVC foil	
екструдирани полистирен	10цм	extruded polystyrene	10cm
хидроизолација	0.5цм	waterproofing	0.5cm
неармирани бетон	10цм	plain concrete	10cm
шљунак	30цм	gravel	30cm

ФЗ3 / ФЗ3

малтер	1.5цм	mortar	1.5cm
гитер блок	19цм	hollow block	19cm
камена вуна	8цм	rock wool	8cm
фасадна силикатна опека	12цм	facade silicate brick	12cm

К4 / К4

челични профилисани пластифицирани лим	0.07цм	ribbed plasticcoated galvanized steel plate	0.07cm
паропропусна водонепропусна фолија		vapour permeable waterproof membrane	
дашчана оплата	2.8цм	wood sheathing	2.8cm
камена вуна-дрвене греде	14цм	rock wool-wooden beams	14cm
парна брана		vapour barrier	
ЛМТ таваница	18цм	LPC ceiling	18cm
малтер	2цм	mortar	2cm

Табела просторија / Rooms

Број просторије Room number	Намена просторије Room purpose	Површина П (m²) Area P (m²)	Обим O (m) Perimeter O (m)	Висина h (m) Height h (m)	Обрада Treatment: Под Floor	Зид Wall	Плафон Ceiling
1	Степениште Staircase	####	####	2.50	керамичке плочице ceramic tiles	лексан lexan	лексан lexan
2	Улаз Entrance	####	####	од 2.40 до 3.77	керамичке плочице ceramic tiles	полудисп. боја semi-disper. paint	спуштени плафон suspended ceiling
3	Комуникација Communication	####	####	4.00	керамичке плочице ceramic tiles	полудисп. боја semi-disper. paint	лексан lexan
4	Секретарица Secretary	####	####	од 2.40 до 3.77	паркет parquet	полудисп. боја semi-disper. paint	спуштени плафон suspended ceiling
5	Шеф станице Stationmaster's office	####	####	од 2.40 до 3.77	паркет parquet	полудисп. боја semi-disper. paint	спуштени плафон suspended ceiling
6	Помоћник шефа станице Assistant stationmaster's office	####	####	од 2.40 до 3.88	паркет parquet	полудисп. боја semi-disper. paint	спуштени плафон suspended ceiling
7	Унутрашњи отправник Internal dispatcher's office	####	####	од 2.40 до 3.77	ПВЦ PVC	полудисп. боја semi-disper. paint	спуштени плафон suspended ceiling
8	СС сервер SS server	####	####	од 2.40 до 3.77	ПВЦ PVC	керамичке плочице h=2.40m ceramic tiles h=2.40m	спуштени плафон suspended ceiling
9	Маневристи Shunting staff office	####	####	од 2.40 до 3.77	ПВЦ PVC	полудисп. боја semi-disper. paint	спуштени плафон suspended ceiling
10	Чајна кухиња Kitchenette	####	####	од 2.40 до 3.77	керамичке плочице ceramic tiles	полудисп. боја semi-disper. paint	спуштени плафон suspended ceiling
11	Трпезарија Dining room	####	####	од 2.40 до 3.77	паркет parquet	полудисп. боја semi-disper. paint	спуштени плафон suspended ceiling
12	Предпростор Anteroom	####	####	од 2.40 до 3.77	керамичке плочице ceramic tiles	керамичке плочице h=2.40m ceramic tiles h=2.40m	спуштени плафон suspended ceiling
13	Предпростор Anteroom	####	####	од 2.40 до 3.77	керамичке плочице ceramic tiles	керамичке плочице h=2.40m ceramic tiles h=2.40m	спуштени плафон suspended ceiling
14	Женски тоалет Woman's toilet	####	####	од 2.40 до 3.77	керамичке плочице ceramic tiles	керамичке плочице h=2.40m ceramic tiles h=2.40m	спуштени плафон suspended ceiling
15	Предпростор Anteroom	####	####	од 2.40 до 3.77	керамичке плочице ceramic tiles	керамичке плочице h=2.40m ceramic tiles h=2.40m	спуштени плафон suspended ceiling
16	Мушки тоалет Men's toilet	####	####	од 2.40 до 3.77	керамичке плочице ceramic tiles	керамичке плочице h=2.40m ceramic tiles h=2.40m	спуштени плафон suspended ceiling
17	Туш Shower	####	####	од 2.40 до 3.77	керамичке плочице ceramic tiles	керамичке плочице h=2.40m ceramic tiles h=2.40m	спуштени плафон suspended ceiling
Укупна нето површина Total net area		####					

Укупна нето површина спрата (m²) Total first floor net area	####
Укупна бруто површина спрата (m²) Total first floor gross area	####

ЛЕГЕНДА МАТЕРИЈАЛА LEGEND OF MATERIALS

- Постојећи армирани бетон Existing reinforced concrete
- Армирани бетон Reinforced concrete
- Гитер блок 19cm Giter block 19cm
- Опека 12cm Brick 12cm
- Зид од гипскартонских плоча 12cm Plasterboard wall 12cm
- Термоизолација 6цм Thermal insulation 6cm
- Челични профилисани пластифицирани лим 0.07cm Ribbed plasticcoated galvanized steel plate 0.07cm
- Челични профилисани пластифицирани лим 0.07cm Ribbed plasticcoated galvanized steel plate 0.07cm
- Челични раван пластифицирани лим 0.07cm Flat plasticcoated galvanized steel plate 0.07cm
- Лексан "thermoclear" Lexan "thermoclear"
- Раван лексан Plane lexan
- 1 Браварија Metalwork
- 1 Алуминарија Aluminium
- 1 Столарија Joinery

Лист: 02 од 02
Sheet: 02 of 02

Пројектант / Designer:
Институт Михајло Пупин доо
Волгина 15, 11000 Београд
www.pupin.rs

Инвеститор / Investor:
Инфраструктура железнице Србије а.д.
Немањина 6, 11000 Београд
www.infrazs.rs

Извођач / Contractor: Конзорцијум / Joint Venture:
China Railway International Co., Ltd.
Serbia Ogranak Beograd
Rajka Mitića 8, 11000 Beograd
China Communication Construction Co.Ltd.
Serbia Ogranak Beograd-Savski Venac
Paje Adamova 2, 11000 Beograd

Подизвођач / Subcontractor:
CRSC International Co., LTD.
Ogranak Beograd,
Omladinskih brigada 21, 11070 Novi Beograd

Објекат / Project:
Пруга Београд - Суботица - државна граница (Келебија), ДЕОНИЦА ПРУГЕ НОВИ САД - СУБОТИЦА - ДРЖАВНА ГРАНИЦА (КЕЛЕБИЈА), у Новом Саду, Кисачу, Степановићеву, Змајеву, Врбасу, Ловћенцу, Малом Иђошу, Бачкој Тополи, Жеднику, Наумовићеву и Суботици, у катастарским општинама наведеним на насловној страни техничке документације и на катастарским парцелама према списку приложеном у Главној свесци /

Belgrade - Subotica - State border (Kelebija) railway line, SECTION NOVI SAD - SUBOTICA STATE BORDER (KELEBIJA), at Novi Sad, Kisač, Stepanovićevo, Zmajevo, Vrbas, Lovćenac, Mali Idjoš, Bačka Topola, Žednik, Naumovićevo and Subotica, in cadastral municipalities listed on the cover page of this Design, on cadastral plots listed in General Volume

Врста техничке документације / Technical documentation type:
ПИО/ABD Пројекат изведеног објекта / As-built Design

Ознака и назив дела Пројекта / Designation and name of the part of design:
5/1.23 Осигурање железничке станице Суботица / Signalling/interlocking systems in Subotica railway station

Назив цртежа / Drawing name:
Диспозиција унутрашњих уређаја у просторији електронске поставнице /
Layout of indoor units of Signalling and Interlocking devices

Одговорни пројектант / Responsible designer:
Ђорђе Максимовић, дипл.инж.ел.
Број лиценце / License number: 353 P422 17

Сарадници / Associates:
Владимир Бошковић, инж.маш.
Марко Ралић, дипл.ел.инж.

Број Пројекта / Design number:	Датум / Date:	Размера / Scale:	Број цртежа / Drawing number:
TC.700.255-5/1.23	Септембар / September 2024.	-	TS.700.255-5/1.23-C04

NAPOMENA:

1) Način upravljanja spoljnim signalnim uređajima prikazan na ovoj slici može biti prilagođen nakon izbora isporučioca opreme što je potrebno da Investitor odobri.

2) Za detalje u pogledu rasporeda kanala za telekomandu saobraćaja, CSM i grejanje skretnica, pogledati TT deo projekta koji obrađuje zajednički transportni sistem.

REMARK:

1) The outdoor signal device control mode shown in this figure may be adjusted after the equipment supplier is choosen, it will be subject to approval by Investor.

2) For details regarding distribution of channels for CTC, CSM and points heating, please consult telecommunication part of the Design that deals with mutual communication transport system.

DESIGNATION LEGEND FOR DATA TRANSMISSION NETWORKS
LEGENDA OZNAČAVANJA MREŽA ZA PRENOS PODATAKA:

Line	Network
solid lines	ESSU LAN 1 CBI LAN 1 ESSU LAN 2 CBI LAN 2
dash-dot lines	TK LAN 1 CTC LAN 1 TK LAN 2 CTC LAN 2
dash-dot-dot line	CSM LAN 1
dashed line	LAN sistema za grejanje skretnica Points heating LAN

① Kartice interfejsa prema signalima	Broj kartica i raspored zavise od izabranog isporučioca
② Kart.int. prema manevarskim sig. i GK	Broj kartica i raspored zavise od izabranog isporučioca
③ Kartice interfejsa prema skretnicama	Broj kartica i raspored zavise od izabranog isporučioca
④ Kartice univerzalnog I/O interfejsa	Broj kartica i raspored zavise od izabranog isporučioca
⑤ Kartice interf. prema senzorima točka	Broj kartica i raspored zavise od izabranog isporučioca
⑥ Signali	
⑦ Manevarski i granični kolosečni signali	
⑧ Skretnice	
⑨ Odseci	
10a Interfejs sa sistemom ETCS, nivo 2. 10b	
10c -	
⑪ Kart.int. za video nadzor u skr.sprav.	Broj kartica i raspored zavise od izabranog isporučioca
⑫ Video nadzor podešenosti kontrolnih lenjira u skretničkoj postavnoj spravi	

① Interface cards to signals	Number and arrangement of cards depend on the chosen supplier
② Interface cards to shunting signals and track limit signals	Number and arrangement of cards depend on the chosen supplier
③ Interface cards to points	Number and arrangement of cards depend on the chosen supplier
④ Cards of universal I/O interface	Number and arrangement of cards depend on the chosen supplier
⑤ Interface cards to wheel sensors	Number and arrangement of cards depend on the chosen supplier
⑥ Signals	
⑦ Shunting and track limit signals	
⑧ Point machine	
⑨ Sections	
10a Interface to ETCS system, Level 2 . 10b	
10c -	
⑪ Interface to point machine (video)	Number and arrangement of cards depend on the chosen supplier
⑫ Video surveillance of control ruler settings in points machine	

ИНЖЕЊЕРСКА КОМОРА СРБИЈЕ
Ђорђе Љ. Максимовић
дипл. инж. ел.
353 P422 17
ОДГОВОРНИ ПРОЈЕКТАНТ

Лист: 01 од 01
Sheet: 01 of 01

Пројектант / Designer:
Институт Михајло Пупин доо
Волгина 15, 11000 Београд
www.pupin.rs

Инвеститор / Investor:
Инфраструктура железнице Србије а.д.
Немањина 6, 11000 Београд
www.infrazs.rs

Извођач / Contractor: Конзорцијум / Joint Venture:
China Railway International Co., Ltd.
Serbia Ogranak Beograd
Rajka Mitića 8, 11000 Beograd
China Communication Construction Co.Ltd.
Serbia Ogranak Beograd-Savski Venac
Paje Adamova 2, 11000 Beograd

Подизвођач / Subcontractor:
CRSC International Co., LTD.
Ogranak Beograd,
Omladinskih brigada 21, 11070 Novi Beograd

Објекат / Project:
Пруга Београд - Суботица - државна граница (Келебија), ДЕОНИЦА ПРУГЕ НОВИ САД - СУБОТИЦА - ДРЖАВНА ГРАНИЦА (КЕЛЕБИЈА), у Новом Саду, Кисачу, Степановићеву, Змајеву, Врбасу, Ловћенцу, Малом Иђошу, Бачкој Тополи, Жеднику, Наумовићеву и Суботици, у катастарским општинама наведеним на насловној страни техничке документације и на катастарским парцелама према списку приложеном у Главној свесци /

Belgrade - Subotica - State border (Kelebija) railway line, SECTION NOVI SAD - SUBOTICA STATE BORDER (KELEBIJA), at Novi Sad, Kisač, Stepanovićevo, Zmajevo, Vrbas, Lovćenac, Mali Idjoš, Bačka Topola, Žednik, Naumovićevo and Subotica, in cadastral municipalities listed on the cover page of this Design, on cadastral plots listed in General Volume

Врста техничке документације / Technical documentation type:
ПИО/ABD Пројекат изведеног објекта / As-built Design

Ознака и назив дела Пројекта / Designation and name of the part of design:
5/1.23 Осигурање железничке станице Суботица / Signalling/interlocking systems in Subotica railway station

Назив цртежа / Drawing name:
Принципијална блок шема електронске поставнице /
General diagram of electronic control post

Одговорни пројектант / Responsible designer:
Ђорђе Максимовић, дипл.инж.ел.
Број лиценце / License number: 353 P422 17

Сарадници / Associates:
Владимир Бошковић, инж.маш.
Марко Ралић, дипл.ел.инж.

Број Пројекта / Design number:	Датум / Date:	Размера / Scale:	Број цртежа / Drawing number:
TC.700.255-5/1.23	Септембар / September 2024.	-	TS.700.255-5/1.23-C05

DS6-60 ЕССУ - Интегрисани кабинет DS6-60 CBI - Integrated Cabinet	
	Контролна јединица MMI-A Control board MMI-A
	Контролна јединица MMI-B Control board MMI-B
	Радна станица службе одржавања Maintenance machine
	Напајање Power units
	Повезивање са напајањем Power Interface layer

ИНЖЕЊЕРСКА КОМОРА СРБИЈЕ
Ђорђе Љ. Максимовић
дипл. инж. ел.
353 P422 17
ОДГОВОРНИ ПРОЈЕКТАНТ

Лист: 01 од 14
Sheet: 01 of 14

Пројектант / Designer:
Институт Михајло Пупин доо
Волгина 15, 11000 Београд
www.pupin.rs

Инвеститор / Investor:
Инфраструктура железнице Србије а.д.
Немањина 6, 11000 Београд
www.infrazs.rs

Извођач / Contractor: Конзорцијум / Joint Venture:
China Railway International Co., Ltd.
Serbia Ogranak Beograd
Rajka Mitića 8, 11000 Beograd
China Communication Construction Co.Ltd.
Serbia Ogranak Beograd-Savski Venac
Paje Adamova 2, 11000 Beograd

Подизвођач / Subcontractor:
CRSC International Co., LTD.
Ogranak Beograd,
Omladinskih brigada 21, 11070 Novi Beograd

Објекат / Project:
Пруга Београд - Суботица - државна граница (Келебија), ДЕОНИЦА ПРУГЕ НОВИ САД - СУБОТИЦА - ДРЖАВНА ГРАНИЦА (КЕЛЕБИЈА), у Новом Саду, Кисачу, Степановићеву, Змајеву, Врбасу, Ловћенцу, Малом Иђошу, Бачкој Тополи, Жеднику, Наумовићеву и Суботици, у катастарским општинама наведеним на насловној страни техничке документације и на катастарским парцелама према списку приложеном у Главној свесци /

Belgrade - Subotica - State border (Kelebija) railway line, SECTION NOVI SAD - SUBOTICA STATE BORDER (KELEBIJA), at Novi Sad, Kisač, Stepanovićevo, Zmajevo, Vrbas, Lovćenac, Mali Idjoš, Bačka Topola, Žednik, Naumovićevo and Subotica, in cadastral municipalities listed on the cover page of this Design, on cadastral plots listed in General Volume

Врста техничке документације / Technical documentation type:
ПИО/ABD Пројекат изведеног објекта / As-built Design

Ознака и назив дела Пројекта / Designation and name of the part of design:
5/1.23 Осигурање железничке станице Суботица / Signalling/interlocking systems in Subotica railway station

Назив цртежа / Drawing name:
Блок шема конфигурације модула у кабинетима електронске поставнице /
Configuration diagram of CBI interlocking module

Одговорни пројектант / Responsible designer:
Ђорђе Максимовић, дипл.инж.ел.
Број лиценце / License number: 353 P422 17

Сарадници / Associates:
Владимир Бошковић, инж.маш.
Марко Ралић, дипл.ел.инж.

Број Пројекта / Design number:	Датум / Date:	Размера / Scale:	Број цртежа / Drawing number:
TC.700.255-5/1.23	Септембар / September 2024.	-	TS.700.255-5/1.23-C06

DS6-60 ЕССУ - Главни кабинет
DS6-60 CBI - Main Cabinet

	Централна процесорска јединица CIL-I Central processing unit CIL-I
	Централна процесорска јединица CIL-II Central processing unit CIL-II

ИНЖЕЊЕРСКА КОМОРА СРБИЈЕ
Ђорђе Љ. Максимовић
дипл. инж. ел.
353 P422 17
ОДГОВОРНИ ПРОЈЕКТАНТ

Лист: 02 од 14
Sheet: 02 of 14

Пројектант / Designer:
Институт Михајло Пупин доо
Волгина 15, 11000 Београд
www.pupin.rs

Инвеститор / Investor:
Инфраструктура железнице Србије а.д.
Немањина 6, 11000 Београд
www.infrazs.rs

Извођач / Contractor: Конзорцијум / Joint Venture:
China Railway International Co., Ltd.
Serbia Ogranak Beograd
Rajka Mitića 8, 11000 Beograd
China Communication Construction Co.Ltd.
Serbia Ogranak Beograd-Savski Venac
Paje Adamova 2, 11000 Beograd

Подизвођач / Subcontractor:
CRSC International Co., LTD.
Ogranak Beograd,
Omladinskih brigada 21, 11070 Novi Beograd

Објекат / Project:
Пруга Београд - Суботица - државна граница (Келебија), ДЕОНИЦА ПРУГЕ НОВИ САД - СУБОТИЦА - ДРЖАВНА ГРАНИЦА (КЕЛЕБИЈА), у Новом Саду, Кисачу, Степановићеву, Змајеву, Врбасу, Ловћенцу, Малом Иђошу, Бачкој Тополи, Жеднику, Наумовићеву и Суботици, у катастарским општинама наведеним на насловној страни техничке документације и на катастарским парцелама према списку приложеном у Главној свесци /

Belgrade - Subotica - State border (Kelebija) railway line, SECTION NOVI SAD - SUBOTICA STATE BORDER (KELEBIJA), at Novi Sad, Kisač, Stepanovićevo, Zmajevo, Vrbas, Lovćenac, Mali Idjoš, Bačka Topola, Žednik, Naumovićevo and Subotica, in cadastral municipalities listed on the cover page of this Design, on cadastral plots listed in General Volume

Врста техничке документације / Technical documentation type:
ПИО/ABD Пројекат изведеног објекта / As-built Design

Ознака и назив дела Пројекта / Designation and name of the part of design:
5/1.23 Осигурање железничке станице Суботица /
Signalling/interlocking systems in Subotica railway station

Назив цртежа / Drawing name:
Блок шема конфигурације модула у кабинетима електронске поставнице /
Configuration diagram of CBI interlocking module

Одговорни пројектант / Responsible designer:
Ђорђе Максимовић, дипл.инж.ел.
Број лиценце / License number: 353 P422 17

Сарадници / Associates:
Владимир Бошковић, инж.маш.
Марко Ралић, дипл.ел.инж.

Број Пројекта / Design number:	Датум / Date:	Размера / Scale:	Број цртежа / Drawing number:
TC.700.255-5/1.23	Септембар / September 2024.	-	TS.700.255-5/1.23-C06

DS6-60 ЕССУ - Кабинет са модулима за контролу спољашњих елемената МК-01
DS6-60 CBI - Cabinet with modules for control of outside elements - MK-01

	1			2	3			4	5			6	7			8
EEU-AC модули за сигнале / EEU-AC modules for signals	Pu92-Y	1	2	Pu92-R	Pu96-Y	1	2	Pu96-R	PPu96-G	1	2	PPu96-Y	Au91-Y	1	2	Au91-R
	Pu92-G	3	4	Pu92-Y2	Pu96-G	3	4	Pu96-Y2	PPu98-G	3	4	PPu98-Y	Au91-G	3	4	Au91-Y2
	Pu94-Y	5	6	Pu94-R	Pu98-Y	5	6	Pu98-R	PAu91-G	5	6	PAu91-Y	Po1-Y	5	6	Po1-R
	Pu94-G	7	8	Pu94-Y2	Pu98-G	7	8	Pu98-Y2		7	8		Po1-G	7	8	Po1-Y2
Адреса модула Module address	00H				01H				02H				03H			
	9			10	11			12	13			14	15			16
EEU-AC модули за сигнале / EEU-AC modules for signals	Po2-Y	1	2	Po2-R	Po4-Y	1	2	Po4-R	PTo2-Y	1	2	PTo2-R	PTo4-Y	1	2	PTo4-R
	Po2-G	3	4	Po2-Y2	Po4-G	3	4	Po4-Y2	PTo2-G	3	4	PTo2-Y2	PTo4-G	3	4	PTo4-Y2
	Po3-Y	5	6	Po3-R	PTo1-Y	5	6	PTo1-R	PTo3-Y	5	6	PTo3-R	PTo5-Y	5	6	PTo5-R
	Po3-G	7	8	Po3-Y2	PTo1-G	7	8	PTo1-Y2	PTo3-G	7	8	PTo3-Y2	PTo5-G	7	8	PTo5-Y2
Адреса модула Module address	04H				05H				06H				07H			
	17			18	19			20	21			22	23			24
EEU-AC модули за сигнале / EEU-AC modules for signals	PTo6-Y	1	2	PTo6-R	PTo8-Y	1	2	PTo8-R	PTo10-Y	1	2	PTo10-R	PTo12-Y	1	2	PTo12-R
	PTo6-G	3	4	PTo6-Y2	PTo8-G	3	4	PTo8-Y2	PTo10-G	3	4	PTo10-Y2	PTo12-G	3	4	PTo12-Y2
	PTo7-Y	5	6	PTo7-R	PTo9-Y	5	6	PTo9-R	PTo11-Y	5	6	PTo11-R	PTo13-Y	5	6	PTo13-R
	PTo7-G	7	8	PTo7-Y2	PTo9-G	7	8	PTo9-Y2	PTo11-G	7	8	PTo11-Y2	PTo13-G	7	8	PTo13-Y2
Адреса модула Module address	08H				09H				0AH				0BH			
	25			26	27			28	29			30	31			32
EEU-AC модули за сигнале / EEU-AC modules for signals	PPQu92-Y	1	2	PPQu92-G	PPQu98-Y	1	2	PPQu98-G	PPPo3-Y	1	2	PPPo3-G	GKD1T-R	1	2	GKD1T-W
	PPQu92-W	3	4	PPQu94-Y	PPQu98-W	3	4	PPQu96-Y	PPPo3-W	3	4	PPPo4-Y	ML13tb-R	3	4	ML13tb-W
	PPQu94-G	5	6	PPQu94-W	PPQu96-G	5	6	PPQu96-W	PPPo4-G	5	6	PPPo4-W	ML15tb-R	5	6	ML15tb-W
		7	8			7	8			7	8		ML23tb-R	7	8	ML23tb-W
Адреса модула Module address	0CH				0DH				0EH				0FH			

ИНЖЕЊЕРСКА КОМОРА СРБИЈЕ
Ђорђе Љ. Максимовић
дипл. инж. ел.
353 Р422 17
ОДГОВОРНИ ПРОЈЕКТАНТ

Лист: 03 од 14
Sheet: 03 of 14

Пројектант / Designer:
Институт Михајло Пупин доо
Волгина 15, 11000 Београд
www.pupin.rs

Извођач / Contractor: Конзорцијум / Joint Venture:
China Railway International Co., Ltd.
Serbia Ogranak Beograd
Rajka Mitića 8, 11000 Beograd
China Communication Construction Co.Ltd.
Serbia Ogranak Beograd-Savski Venac
Paje Adamova 2, 11000 Beograd

Инвеститор / Investor:
Инфраструктура железнице Србије а.д.
Немањина 6, 11000 Београд
www.infrazs.rs

Подизвођач / Subcontractor:
CRSC International Co., LTD.
Ogranak Beograd,
Omladinskih brigada 21, 11070 Novi Beograd

Објекат / Project:
Пруга Београд - Суботица - државна граница (Келебија), ДЕОНИЦА ПРУГЕ НОВИ САД - СУБОТИЦА - ДРЖАВНА ГРАНИЦА (КЕЛЕБИЈА), у Новом Саду, Кисачу, Степановићеву, Змајеву, Врбасу, Ловћенцу, Малом Иђошу, Бачкој Тополи, Жеднику, Наумовићеву и Суботици, у катастарским општинама наведеним на насловној страни техничке документације и на катастарским парцелама према списку приложеном у Главној свесци /

Belgrade - Subotica - State border (Kelebija) railway line, SECTION NOVI SAD - SUBOTICA STATE BORDER (KELEBIJA), at Novi Sad, Kisač, Stepanovićevo, Zmajevo, Vrbas, Lovćenac, Mali Idjoš, Bačka Topola, Žednik, Naumovićevo and Subotica, in cadastral municipalities listed on the cover page of this Design, on cadastral plots listed in General Volume

Врста техничке документације / Technical documentation type:
ПИО/ABD Пројекат изведеног објекта / As-built Design

Ознака и назив дела Пројекта / Designation and name of the part of design:
5/1.23 Осигурање железничке станице Суботица /
Signalling/interlocking systems in Subotica railway station

Назив цртежа / Drawing name:
Блок шема конфигурације модула у кабинетима електронске поставнице /
Configuration diagram of CBI interlocking module

Одговорни пројектант / Responsible designer:
Ђорђе Максимовић, дипл.инж.ел.
Број лиценце / License number: 353 P422 17

Сарадници / Associates:
Владимир Бошковић, инж.маш.
Марко Ралић, дипл.ел.инж.

Број Пројекта / Design number:	Датум / Date:	Размера / Scale:	Број цртежа / Drawing number:
TC.700.255-5/1.23	Септембар / September 2024.	-	TS.700.255-5/1.23-C06

DS6-60 ЕССУ - Кабинет са модулима за контролу спољашњих елемената MK-02
DS6-60 CBI - Cabinet with modules for control of outside elements - MK-02

	1			2	3			4	5			6	7			8
EEU-AC модули за сигнале / EEU-AC modules for signals	ML13ta-R	1	2	ML13ta-W	ML36t-R	1	2	ML36t-W	MD40t-R	1	2	MD40t-W	ML31t-R	1	2	ML31t-W
	ML26t-R	3	4	ML26t-W	ML38t-R	3	4	ML38t-W	MD39t-R	3	4	MD39t-W	ML35t-R	3	4	ML35t-W
	ML37t-R	5	6	ML37t-W	MD38t-R	5	6	MD38t-W	ML32t-R	5	6	ML32t-W	MD35t-R	5	6	MD35t-W
	MD37t-R	7	8	MD37t-W	ML40t-R	7	8	ML40t-W	MD32t-R	7	8	MD32t-W		7	8	
Адреса модула Module address	10H				11H				12H				13H			

	9			10	11			12	13			14	15			16
EEU-AC модули за сигнале / EEU-AC modules for signals	Pu92-S1	1	2	Pu92-S2	Po3-S1	1	2	Po3-S2	PTo2-S1	1	2	PTo3-S1	PTo6-S1	1	2	PTo7-S1
	Pu94-S1	3	4	Pu94-S2	Po4-S1	3	4	Po4-S2	PTo4-S1	3	4	PTo5-S1	PTo8-S1	3	4	PTo9-S1
	Pu96-S1	5	6	Pu98-S1	PTo1-S1	5	6	Au91-S1		5	6			5	6	
	Pu98-S2	7	8			7	8			7	8			7	8	
Адреса модула Module address	14H				15H				16H				17H			

	17			18	19			20	21			22	23			24
EEU-AC модули за сигнале / EEU-AC modules for signals	PTo10-S1	1	2	PTo10-S2	Po1-Rl1	1	2	Po1-Rl2	Po4-Rl1	1	2	Po4-Rl2	PTo2-Rl1	1	2	PTo2-Rl2
	PTo11-S1	3	4	PTo11-S2	Po2-Rl1	3	4	Po2-Rl2	Po4-Rl3	3	4	Po4-Rl4	PTo2-Rl3	3	4	PTo2-Rl4
	PTo12-S1	5	6	PTo12-S2	Po3-Rl1	5	6	Po3-Rl2	PTo1-Rl1	5	6	PTo1-Rl2	PTo3-Rl1	5	6	PTo3-Rl2
	PTo13-S1	7	8	PTo13-S2	Po3-Rl3	7	8		PTo1-Rl3	7	8	PTo1-Rl4	PTo3-Rl3	7	8	PTo3-Rl4
Адреса модула Module address	18H				19H				1AH				1BH			

	25			26	27			28	29			30	31			32
EEU-AC модули за сигнале / EEU-AC modules for signals	PTo4-Rl1	1	2	PTo4-Rl2	PTo6-Rl1	1	2	PTo6-Rl2	PTo8-Rl1	1	2	PTo8-Rl2	PTo10-Rl1	1	2	PTo10-Rl2
	PTo4-Rl3	3	4	PTo4-Rl4	PTo6-Rl3	3	4	PTo6-Rl4	PTo8-Rl3	3	4	PTo8-Rl4	PTo10-Rl3	3	4	PTo10-Rl4
	PTo5-Rl1	5	6	PTo5-Rl2	PTo7-Rl1	5	6	PTo7-Rl2	PTo9-Rl1	5	6	PTo9-Rl2	PTo11-Rl1	5	6	PTo11-Rl2
	PTo5-Rl3	7	8	PTo5-Rl4	PTo7-Rl3	7	8	PTo7-Rl4	PTo9-Rl3	7	8	PTo9-Rl4	PTo11-Rl3	7	8	PTo11-Rl4
Адреса модула Module address	1CH				1DH				1EH				1FH			

ИНЖЕЊЕРСКА КОМОРА СРБИЈЕ * Ђорђе Љ. Максимовић дипл. инж. ел. 353 P422 17 * ОДГОВОРНИ ПРОЈЕКТАНТ

Пројектант / Designer:
Институт Михајло Пупин доо
Волгина 15, 11000 Београд
www.pupin.rs

Инвеститор / Investor:
Инфраструктура железнице Србије а.д.
Немањина 6, 11000 Београд
www.infrazs.rs

Извођач / Contractor: Конзорцијум / Joint Venture:
China Railway International Co., Ltd.
Serbia Ogranak Beograd
Rajka Mitića 8, 11000 Beograd
China Communication Construction Co.Ltd.
Serbia Ogranak Beograd-Savski Venac
Paje Adamova 2, 11000 Beograd

Подизвођач / Subcontractor:
CRSC International Co., LTD.
Ogranak Beograd,
Omladinskih brigada 21, 11070 Novi Beograd

Објекат / Project:
Пруга Београд - Суботица - државна граница (Келебија), ДЕОНИЦА ПРУГЕ НОВИ САД - СУБОТИЦА - ДРЖАВНА ГРАНИЦА (КЕЛЕБИЈА), у Новом Саду, Кисачу, Степановићеву, Змајеву, Врбасу, Ловћенцу, Малом Иђошу, Бачкој Тополи, Жеднику, Наумовићеву и Суботици, у катастарским општинама наведеним на насловној страни техничке документације и на катастарским парцелама према списку приложеном у Главној свесци /

Belgrade - Subotica - State border (Kelebija) railway line, SECTION NOVI SAD - SUBOTICA STATE BORDER (KELEBIJA), at Novi Sad, Kisač, Stepanovićevo, Zmajevo, Vrbas, Lovćenac, Mali Idjoš, Bačka Topola, Žednik, Naumovićevo and Subotica, in cadastral municipalities listed on the cover page of this Design, on cadastral plots listed in General Volume

Врста техничке документације / Technical documentation type:
ПИО/ABD Пројекат изведеног објекта / As-built Design

Ознака и назив дела Пројекта / Designation and name of the part of design:
5/1.23 Осигурање железничке станице Суботица /
Signalling/interlocking systems in Subotica railway station

Назив цртежа / Drawing name:
Блок шема конфигурације модула у кабинетима електронске поставнице /
Configuration diagram of CBI interlocking module

Одговорни пројектант / Responsible designer:
Ђорђе Максимовић, дипл.инж.ел.
Број лиценце / License number: 353 P422 17

Сарадници / Associates:
Владимир Бошковић, инж.маш.
Марко Ралић, дипл.ел.инж.

Број Пројекта / Design number: TC.700.255-5/1.23
Датум / Date: Септембар / September 2024.
Размера / Scale: -
Број цртежа / Drawing number: TS.700.255-5/1.23-C06

DS6-60 ЕССУ - Кабинет са модулима за контролу спољашњих елемената МК-03
DS6-60 CBI - Cabinet with modules for control of outside elements - MK-03

	1			2	3			4	5			6	7			8
EEU-AC модули за сигнале / EEU-AC modules for signals	PTo12-RI1	1	2	PTo12-RI2	Qu92-Y	1	2	Qu92-R	Qu96-Y	1	2	Qu96-R	Qo1-Y	1	2	Qo1-R
	PTo12-RI3	3	4	PTo12-RI4	Qu92-G	3	4	Qu92-Y2	Qu96-G	3	4	Qu96-Y2	Qo1-G	3	4	Qo1-Y2
	PTo13-RI1	5	6	PTo13-RI2	Qu94-Y	5	6	Qu94-R	Qu98-Y	5	6	Qu98-R	Qo2-Y	5	6	Qo2-R
	PTo13-RI3	7	8	PTo13-RI4	Qu94-G	7	8	Qu94-Y2	Qu98-G	7	8	Qu98-Y2	Qo2-G	7	8	Qo2-Y2
Адреса модула Module address	20H				21H				22H				23H			

	9			10	11			12	13			14	15			16
EEU-AC модули за сигнале / EEU-AC modules for signals	Qo3-Y	1	2	Qo3-R	Qo5-Y	1	2	Qo5-R	Qo7-Y	1	2	Qo7-R	Qo9-Y	1	2	Qo9-R
	Qo3-G	3	4	Qo3-Y2	Qo5-G	3	4	Qo5-Y2	Qo7-G	3	4	Qo7-Y2	Qo9-G	3	4	Qo9-Y2
	Qo4-Y	5	6	Qo4-R	Qo6-Y	5	6	Qo6-R	Qo8-Y	5	6	Qo8-R	Qo10-Y	5	6	Qo10-R
	Qo4-G	7	8	Qo4-Y2	Qo6-G	7	8	Qo6-Y2	Qo8-G	7	8	Qo8-Y2	Qo10-G	7	8	Qo10-Y2
Адреса модула Module address	24H				25H				26H				27H			

	17			18	19			20	21			22	23			24
EEU-AC модули за сигнале / EEU-AC modules for signals	Qo11-Y	1	2	Qo11-R	Qo13-Y	1	2	Qo13-R	Ro2-Y	1	2	Ro2-R	Ro4-Y	1	2	Ro4-R
	Qo11-G	3	4	Qo11-Y2	Qo13-G	3	4	Qo13-Y2	Ro2-G	3	4	Ro2-Y2	Ro4-G	3	4	Ro4-Y2
	Qo12-Y	5	6	Qo12-R	Ro1-Y	5	6	Ro1-R	Ro3-Y	5	6	Ro3-R	Ro5-Y	5	6	Ro5-R
	Qo12-G	7	8	Qo12-Y2	Ro1-G	7	8	Ro1-Y2	Ro3-G	7	8	Ro3-Y2	Ro5-G	7	8	Ro5-Y2
Адреса модула Module address	28H				29H				2AH				2BH			

	25			26	27			28	29			30	31			32
EEU-AC модули за сигнале / EEU-AC modules for signals	Ro6-Y	1	2	Ro6-R	MP1-R	1	2	MP1-W	MP7-R	1	2	MP7-W	ML16-R	1	2	ML16-W
	Ro6-G	3	4	Ro6-Y2	MD3-R	3	4	MD3-W	MD17-R	3	4	MD17-W	MD21-R	3	4	MD21-W
	Ro7-Y	5	6	Ro7-R	ML6-R	5	6	ML6-W	MP11-R	5	6	MP11-W	ML21-R	5	6	ML21-W
	Ro7-G	7	8	Ro7-Y2	MP6-R	7	8	MP6-W	MP10-R	7	8	MP10-W	MP12-R	7	8	MP12-W
Адреса модула Module address	2CH				2DH				2EH				2FH			

ИНЖЕЊЕРСКА КОМОРА СРБИЈЕ
Ђорђе Љ. Максимовић
дипл. инж. ел.
353 Р422 17
ОДГОВОРНИ ПРОЈЕКТАНТ

Пројектант / Designer:
Институт Михајло Пупин доо
Волгина 15, 11000 Београд
www.pupin.rs

Инвеститор / Investor:
Инфраструктура железнице Србије а.д.
Немањина 6, 11000 Београд
www.infrazs.rs

Извођач / Contractor: Конзорцијум / Joint Venture:
China Railway International Co., Ltd.
Serbia Ogranak Beograd
Rajka Mitića 8, 11000 Beograd

China Communication Construction Co.Ltd.
Serbia Ogranak Beograd-Savski Venac
Paje Adamova 2, 11000 Beograd

Подизвођач / Subcontractor:
CRSC International Co., LTD.
Ogranak Beograd,
Omladinskih brigada 21, 11070 Novi Beograd

Објекат / Project:
Пруга Београд - Суботица - државна граница (Келебија), ДЕОНИЦА ПРУГЕ НОВИ САД - СУБОТИЦА - ДРЖАВНА ГРАНИЦА (КЕЛЕБИЈА), у Новом Саду, Кисачу, Степановићеву, Змајеву, Врбасу, Ловћенцу, Малом Иђошу, Бачкој Тополи, Жеднику, Наумовићеву и Суботици, у катастарским општинама наведеним на насловној страни техничке документације и на катастарским парцелама према списку приложеном у Главној свесци /

Belgrade - Subotica - State border (Kelebija) railway line, SECTION NOVI SAD - SUBOTICA STATE BORDER (KELEBIJA), at Novi Sad, Kisač, Stepanovićevo, Zmajevo, Vrbas, Lovćenac, Mali Idjoš, Bačka Topola, Žednik, Naumovićevo and Subotica, in cadastral municipalities listed on the cover page of this Design, on cadastral plots listed in General Volume

Врста техничке документације / Technical documentation type:
ПИО/ABD Пројекат изведеног објекта / As-built Design

Ознака и назив дела Пројекта / Designation and name of the part of design:
5/1.23 Осигурање железничке станице Суботица / Signalling/interlocking systems in Subotica railway station

Назив цртежа / Drawing name:
Блок шема конфигурације модула у кабинетима електронске поставнице /
Configuration diagram of CBI interlocking module

Одговорни пројектант / Responsible designer:
Ђорђе Максимовић, дипл.инж.ел.
Број лиценце / License number: 353 P422 17

Сарадници / Associates:
Владимир Бошковић, инж.маш.
Марко Ралић, дипл.ел.инж.

Број Пројекта / Design number:	Датум / Date:	Размера / Scale:	Број цртежа / Drawing number:
TC.700.255-5/1.23	Септембар / September 2024.	-	TS.700.255-5/1.23-C06

DS6-60 ЕССУ - Кабинет са модулима за контролу спољашњих елемената МК-04
DS6-60 CBI - Cabinet with modules for control of outside elements - MK-04

	1			2	3			4	5			6	7			8
EEU-AC модули за сигнале / EEU-AC modules for signals	MD15b-R	1	2	MD15b-W	ML8-R	1	2	ML8-W	ML14-R	1	2	ML14-W	MP34-R	1	2	MP34-W
	MD9a-R	3	4	MD9a-W	MD8-R	3	4	MD8-W	MP25-R	3	4	MP25-W	MP39-R	3	4	MP39-W
	MD9b-R	5	6	MD9b-W	MP24-R	5	6	MP24-W	ML30a-R	5	6	ML30a-W	MD50t-R	5	6	MD50t-W
	MP64t-R	7	8	MP64t-W	MD24-R	7	8	MD24-W	MD30a-R	7	8	MD30a-W	MD49t-R	7	8	MD49t-W
Адреса модула Module address	30H				31H				32H				33H			
	9			10	11			12	13			14	15			16
EEU-AC модули за сигнале / EEU-AC modules for signals	ML49t-R	1	2	ML49t-W	MD53t-R	1	2	MD53t-W	Qu92-S1	1	2	Qu94-S1	Qo1-S1	1	2	Qo2-S1
	ML55t-R	3	4	ML55t-W	ML53t-R	3	4	ML53t-W	Qu96-S1	3	4	Qu98-S1	Qo3-S1	3	4	Qo4-S1
	MD52t-R	5	6	MD52t-W		5	6			5	6		Qo4-S2	5	6	
	ML52t-R	7	8	ML52t-W		7	8			7	8			7	8	
Адреса модула Module address	34H				35H				36H				37H			
	17			18	19			20	21			22	23			24
EEU-AC модули за сигнале / EEU-AC modules for signals	Qo5-S1	1	2	Qo6-S1	Qo9-S1	1	2	Qo9-S2	Qo13-S1	1	2	Qo13-S2	Ro7-S1	1	2	Ro7-S2
	Qo7-S1	3	4	Qo7-S2	Qo10-S1	3	4	Qo10-S2	Ro4-S1	3	4	Ro5-S1	Ro1-SOT	3	4	Ro2-SOT
	Qo8-S1	5	6	Qo8-S2	Qo11-S1	5	6	Qo11-S2	Ro5-S2	5	6	Ro6-S1	Ro3-SOT	5	6	
		7	8		Qo12-S1	7	8	Qo12-S2	Ro6-S2	7	8			7	8	
Адреса модула Module address	38H				39H				3AH				3BH			
	25			26	27			28	29			30	31			32
EEU-AC модули за сигнале / EEU-AC modules for signals	Ro4-SOT	1	2	Ro5-SOT	Ro6-Rl1	1	2	Ro6-Rl2		1	2			1	2	
	Ro6-SOT	3	4	Ro7-SOT	Ro7-Rl1	3	4	Ro7-Rl2		3	4			3	4	
		5	6			5	6			5	6			5	6	
		7	8			7	8			7	8			7	8	
Адреса модула Module address	3CH				3DH				3EH				3FH			

ИНЖЕЊЕРСКА КОМОРА СРБИЈЕ
Ђорђе Љ. Максимовић
дипл. инж. ел.
353 P422 17
ОДГОВОРНИ ПРОЈЕКТАНТ

Лист: 06 од 14
Sheet: 06 of 14

Пројектант / Designer:
Институт Михајло Пупин доо
Волгина 15, 11000 Београд
www.pupin.rs

Извођач / Contractor: Конзорцијум / Joint Venture:
China Railway International Co., Ltd.
Serbia Ogranak Beograd
Rajka Mitića 8, 11000 Beograd
China Communication Construction Co.Ltd.
Serbia Ogranak Beograd-Savski Venac
Paje Adamova 2, 11000 Beograd

Инвеститор / Investor:
Инфраструктура железнице Србије а.д.
Немањина 6, 11000 Београд
www.infrazs.rs

Подизвођач / Subcontractor:
CRSC International Co., LTD.
Ogranak Beograd,
Omladinskih brigada 21, 11070 Novi Beograd

Објекат / Project:
Пруга Београд - Суботица - државна граница (Келебија), ДЕОНИЦА ПРУГЕ НОВИ САД - СУБОТИЦА - ДРЖАВНА ГРАНИЦА (КЕЛЕБИЈА), у Новом Саду, Кисачу, Степановићеву, Змајеву, Врбасу, Ловћенцу, Малом Иђошу, Бачкој Тополи, Жеднику, Наумовићеву и Суботици, у катастарским општинама наведеним на насловној страни техничке документације и на катастарским парцелама према списку приложеном у Главној свесци /

Belgrade - Subotica - State border (Kelebija) railway line, SECTION NOVI SAD - SUBOTICA STATE BORDER (KELEBIJA), at Novi Sad, Kisač, Stepanovićevo, Zmajevo, Vrbas, Lovćenac, Mali Idjoš, Bačka Topola, Žednik, Naumovićevo and Subotica, in cadastral municipalities listed on the cover page of this Design, on cadastral plots listed in General Volume

Врста техничке документације / Technical documentation type:
ПИО/ABD Пројекат изведеног објекта / As-built Design

Ознака и назив дела Пројекта / Designation and name of the part of design:
5/1.23 Осигурање железничке станице Суботица / Signalling/interlocking systems in Subotica railway station

Назив цртежа / Drawing name:
Блок шема конфигурације модула у кабинетима електронске поставнице /
Configuration diagram of CBI interlocking module

Одговорни пројектант / Responsible designer:
Ђорђе Максимовић, дипл.инж.ел.
Број лиценце / License number: 353 P422 17

Сарадници / Associates:
Владимир Бошковић, инж.маш.
Марко Ралић, дипл.ел.инж.

Број Пројекта / Design number:	Датум / Date:	Размера / Scale:	Број цртежа / Drawing number:
TC.700.255-5/1.23	Септембар / September 2024.	-	TS.700.255-5/1.23-C06

DS6-60 ЕССУ - Кабинет са модулима за контролу спољашњих елемената МК-05
DS6-60 CBI - Cabinet with modules for control of outside elements - MK-05

	1			2	3			4	5			6	7			8
EEU-AC модули за сигнале / EEU-AC modules for signals	PSu91-G	1	2	PSu91-Y	Su91-Y	1	2	Su91-R	Wu92-Y	1	2	Wu92-R	So1-Y	1	2	So1-R
	PSu93-G	3	4	PSu93-Y	Su91-G	3	4	Su91-Y2	Wu92-G	3	4	Wu92-Y2	So1-G	3	4	So1-Y2
	PWu92-G	5	6	PWu92-Y	Su93-Y	5	6	Su93-R	Xu91-Y	5	6	Xu91-R	So2-Y	5	6	So2-R
	PXu91-G	7	8	PXu91-Y	Su93-G	7	8	Su93-Y2	Xu91-G	7	8	Xu91-Y2	So2-G	7	8	So2-Y2
Адреса модула Module address	40H				41H				42H				43H			

	9			10	11			12	13			14	15			16
EEU-AC модули за сигнале / EEU-AC modules for signals	So3-Y	1	2	So3-R	So5-Y	1	2	So5-R	So7-Y	1	2	So7-R	MD64-R	1	2	MD64-W
	So3-G	3	4	So3-Y2	So5-G	3	4	So5-Y2	So7-G	3	4	So7-Y2	MP53-R	3	4	MP53-W
	So4-Y	5	6	So4-R	So6-Y	5	6	So6-R	MP54-R	5	6	MP54-W	MD57-R	5	6	MD57-W
	So4-G	7	8	So4-Y2	So6-G	7	8	So6-Y2	ML62-R	7	8	ML62-W	ML57-R	7	8	ML57-W
Адреса модула Module address	44H				45H				46H				47H			

	17			18	19			20	21			22	23			24
EEU-AC модули за сигнале / EEU-AC modules for signals	MP47-R	1	2	MP47-W	MP66-R	1	2	MP66-W	MP77-R	1	2	MP77-W	MP88-R	1	2	MP88-W
	MP49-R	3	4	MP49-W	MD66-R	3	4	MD66-W	MD85-R	3	4	MD85-W	MD87-R	3	4	MD87-W
	ML63-R	5	6	ML63-W	ML65-R	5	6	ML65-W	ML85-R	5	6	ML85-W	MP87-R	5	6	MP87-W
	MP63-R	7	8	MP63-W	MP68-R	7	8	MP68-W	MP86-R	7	8	MP86-W	MD83a-R	7	8	MD83a-W
Адреса модула Module address	48H				49H				4AH				4BH			

	25			26	27			28	29			30	31			32
EEU-AC модули за сигнале / EEU-AC modules for signals	ML84a-R	1	2	ML84a-W	Su93-S1	1	2	Wu92-S1	So3-S1	1	2	So3-S2	So7-S1	1	2	So3-RI1
	PPWu92-Y	3	4	PPWu92-G	Wu92-S2	3	4	Xu91-S1	So4-S1	3	4	So5-S1	So3-RI2	3	4	So3-RI3
	PPWu92-W	5	6	PPXu91-Y		5	6		So6-S1	5	6		So4-RI1	5	6	So4-RI2
	PPXu91-G	7	8	PPXu91-W		7	8			7	8		So4-RI3	7	8	
Адреса модула Module address	4CH				4DH				4EH				4FH			

ИНЖЕЊЕРСКА КОМОРА СРБИЈЕ
Ђорђе Љ. Максимовић
дипл. инж. ел.
353 P422 17
ОДГОВОРНИ ПРОЈЕКТАНТ

Лист: 07 од 14
Sheet: 07 of 14

Пројектант / Designer:
Институт Михајло Пупин доо
Волгина 15, 11000 Београд
www.pupin.rs

Инвеститор / Investor:
Инфраструктура железнице Србије а.д.
Немањина 6, 11000 Београд
www.infrazs.rs

Извођач / Contractor: Конзорцијум / Joint Venture:
China Railway International Co., Ltd.
Serbia Ogranak Beograd
Rajka Mitića 8, 11000 Beograd
China Communication Construction Co.Ltd.
Serbia Ogranak Beograd-Savski Venac
Paje Adamova 2, 11000 Beograd

Подизвођач / Subcontractor:
CRSC International Co., LTD.
Ogranak Beograd,
Omladinskih brigada 21, 11070 Novi Beograd

Објекат / Project:
Пруга Београд - Суботица - државна граница (Келебија), ДЕОНИЦА ПРУГЕ НОВИ САД - СУБОТИЦА - ДРЖАВНА ГРАНИЦА (КЕЛЕБИЈА), у Новом Саду, Кисачу, Степановићеву, Змајеву, Врбасу, Ловћенцу, Малом Иђошу, Бачкој Тополи, Жеднику, Наумовићеву и Суботици, у катастарским општинама наведеним на насловној страни техничке документације и на катастарским парцелама према списку приложеном у Главној свесци /

Belgrade - Subotica - State border (Kelebija) railway line, SECTION NOVI SAD - SUBOTICA STATE BORDER (KELEBIJA), at Novi Sad, Kisač, Stepanovićevo, Zmajevo, Vrbas, Lovćenac, Mali Idjoš, Bačka Topola, Žednik, Naumovićevo and Subotica, in cadastral municipalities listed on the cover page of this Design, on cadastral plots listed in General Volume

Врста техничке документације / Technical documentation type:
ПИО/ABD Пројекат изведеног објекта / As-built Design

Ознака и назив дела Пројекта / Designation and name of the part of design:
5/1.23 Осигурање железничке станице Суботица / Signalling/interlocking systems in Subotica railway station

Назив цртежа / Drawing name:
Блок шема конфигурације модула у кабинетима електронске поставнице /
Configuration diagram of CBI interlocking module

Одговорни пројектант / Responsible designer:
Ђорђе Максимовић, дипл.инж.ел.
Број лиценце / License number: 353 P422 17

Сарадници / Associates:
Владимир Бошковић, инж.маш.
Марко Ралић, дипл.ел.инж.

Број Пројекта / Design number:	Датум / Date:	Размера / Scale:	Број цртежа / Drawing number:
TC.700.255-5/1.23	Септембар / September 2024.	-	TS.700.255-5/1.23-C06

DS6-60 ЕССУ - Кабинет са модулима за контролу спољашњих елемената МК-06
DS6-60 CBI - Cabinet with modules for control of outside elements - MK-06

	1			2	3			4	5			6	7			8
EEU-AC модули за сигнале / EEU-AC modules for signals	So5-RI1	1	2	So5-RI2	So7-RI1	1	2	So7-RI2	So1-SOT	1	2	So2-SOT	So5-SOT	1	2	So6-SOT
	So5-RI3	3	4	So6-RI1	So7-RI3	3	4		So3-SOT	3	4	So4-SOT	So7-SOT	3	4	
	So6-RI2	5	6	So6-RI3		5	6			5	6			5	6	
		7	8			7	8			7	8			7	8	
Адреса модула Module address	50H				51H				52H				53H			
	9			10	11			12	13			14	15			16
		1	2			1	2			1	2			1	2	
		3	4			3	4			3	4			3	4	
		5	6			5	6			5	6			5	6	
		7	8			7	8			7	8			7	8	
Адреса модула Module address	54H				55H				56H				57H			
	17			18	19			20	21			22	23			24
		1	2			1	2			1	2			1	2	
		3	4			3	4			3	4			3	4	
		5	6			5	6			5	6			5	6	
		7	8			7	8			7	8			7	8	
Адреса модула Module address	58H				59H				5AH				5BH			
	25			26	27			28	29			30	31			32
		1	2			1	2			1	2			1	2	
		3	4			3	4			3	4			3	4	
		5	6			5	6			5	6			5	6	
		7	8			7	8			7	8			7	8	
Адреса модула Module address	5CH				5DH				5EH				5FH			

Лист: 08 од 14
Sheet: 08 of 14

Пројектант / Designer:
Институт Михајло Пупин доо
Волгина 15, 11000 Београд
www.pupin.rs

Извођач / Contractor: Конзорцијум / Joint Venture:
China Railway International Co., Ltd.
Serbia Ogranak Beograd
Rajka Mitića 8, 11000 Beograd
China Communication Construction Co.Ltd.
Serbia Ogranak Beograd-Savski Venac
Paje Adamova 2, 11000 Beograd

Инвеститор / Investor:
Инфраструктура железнице Србије а.д.
Немањина 6, 11000 Београд
www.infrazs.rs

Подизвођач / Subcontractor:
CRSC International Co., LTD.
Ogranak Beograd,
Omladinskih brigada 21, 11070 Novi Beograd

Објекат / Project:
Пруга Београд - Суботица - државна граница (Келебија), ДЕОНИЦА ПРУГЕ НОВИ САД - СУБОТИЦА - ДРЖАВНА ГРАНИЦА (КЕЛЕБИЈА), у Новом Саду, Кисачу, Степановићеву, Змајеву, Врбасу, Ловћенцу, Малом Иђошу, Бачкој Тополи, Жеднику, Наумовићеву и Суботици, у катастарским општинама наведеним на насловној страни техничке документације и на катастарским парцелама према списку приложеном у Главној свесци /

Belgrade - Subotica - State border (Kelebija) railway line, SECTION NOVI SAD - SUBOTICA STATE BORDER (KELEBIJA), at Novi Sad, Kisač, Stepanovićevo, Zmajevo, Vrbas, Lovćenac, Mali Idjoš, Bačka Topola, Žednik, Naumovićevo and Subotica, in cadastral municipalities listed on the cover page of this Design, on cadastral plots listed in General Volume

Врста техничке документације / Technical documentation type:
ПИО/ABD Пројекат изведеног објекта / As-built Design

Ознака и назив дела Пројекта / Designation and name of the part of design:
5/1.23 Осигурање железничке станице Суботица /
Signalling/interlocking systems in Subotica railway station

Назив цртежа / Drawing name:
Блок шема конфигурације модула у кабинетима електронске поставнице /
Configuration diagram of CBI interlocking module

Одговорни пројектант / Responsible designer:
Ђорђе Максимовић, дипл.инж.ел.
Број лиценце / License number: 353 P422 17

Сарадници / Associates:
Владимир Бошковић, инж.маш.
Марко Ралић, дипл.ел.инж.

Број Пројекта / Design number:	Датум / Date:	Размера / Scale:	Број цртежа / Drawing number:
TC.700.255-5/1.23	Септембар / September 2024.	-	TS.700.255-5/1.23-C06

DS6-60 ЕССУ - Кабинет са модулима за контролу спољашњих елемената MK-07
DS6-60 CBI - Cabinet with modules for control of outside elements - MK-07

	1 / 2	3 / 4	5 / 6	7 / 8
EEU-AC модули за скретнице / EEU-AC modules for points	S1t	S4t	S8t	S13ta
	S2t	S5t	S9t	S13tb
Адреса модула Module address	60H	61H	62H	63H
	9 / 10	11 / 12	13 / 14	15 / 16
EEU-AC модули за скретнице / EEU-AC modules for points	S15ta	S23ta	S26t	S29t
	S15tb	S23tb	S27t	S31t
Адреса модула Module address	64H	65H	66H	67H
	17 / 18	19 / 20	21 / 22	23 / 24
EEU-AC модули за скретнице / EEU-AC modules for points	S32t	S34tb	S36t	S38t
	S34ta	S35t	S37t	S39t
Адреса модула Module address	68H	69H	6AH	6BH
	25 / 26	27 / 28	29 / 30	31 / 32
EEU-AC модули за скретнице / EEU-AC modules for points	S40t	S50t	S53t	S57t
	S49t	S52t	S55t	S60t
Адреса модула Module address	6CH	6DH	6EH	6FH

ИНЖЕЊЕРСКА КОМОРА СРБИЈЕ * Ђорђе Љ. Максимовић дипл. инж. ел. 353 P422 17 * ОДГОВОРНИ ПРОЈЕКТАНТ

Лист: 09 од 14
Sheet: 09 of 14

Пројектант / Designer:
Институт Михајло Пупин доо
Волгина 15, 11000 Београд
www.pupin.rs

Инвеститор / Investor:
Инфраструктура железнице Србије а.д.
Немањина 6, 11000 Београд
www.infrazs.rs

Извођач / Contractor: Конзорцијум / Joint Venture:
China Railway International Co., Ltd.
Serbia Ogranak Beograd
Rajka Mitića 8, 11000 Beograd
China Communication Construction Co.Ltd.
Serbia Ogranak Beograd-Savski Venac
Paje Adamova 2, 11000 Beograd

Подизвођач / Subcontractor:
CRSC International Co., LTD.
Ogranak Beograd,
Omladinskih brigada 21, 11070 Novi Beograd

Објекат / Project:
Пруга Београд - Суботица - државна граница (Келебија), ДЕОНИЦА ПРУГЕ НОВИ САД - СУБОТИЦА - ДРЖАВНА ГРАНИЦА (КЕЛЕБИЈА), у Новом Саду, Кисачу, Степановићеву, Змајеву, Врбасу, Ловћенцу, Малом Иђошу, Бачкој Тополи, Жеднику, Наумовићеву и Суботици, у катастарским општинама наведеним на насловној страни техничке документације и на катастарским парцелама према списку приложеном у Главној свесци /

Belgrade - Subotica - State border (Kelebija) railway line, SECTION NOVI SAD - SUBOTICA STATE BORDER (KELEBIJA), at Novi Sad, Kisač, Stepanovićevo, Zmajevo, Vrbas, Lovćenac, Mali Idjoš, Bačka Topola, Žednik, Naumovićevo and Subotica, in cadastral municipalities listed on the cover page of this Design, on cadastral plots listed in General Volume

Врста техничке документације / Technical documentation type:
ПИО/ABD Пројекат изведеног објекта / As-built Design

Ознака и назив дела Пројекта / Designation and name of the part of design:
5/1.23 Осигурање железничке станице Суботица /
Signalling/interlocking systems in Subotica railway station

Назив цртежа / Drawing name:
Блок шема конфигурације модула у кабинетима електронске поставнице /
Configuration diagram of CBI interlocking module

Одговорни пројектант / Responsible designer:
Ђорђе Максимовић, дипл.инж.ел.
Број лиценце / License number: 353 P422 17

Сарадници / Associates:
Владимир Бошковић, инж.маш.
Марко Ралић, дипл.ел.инж.

Број Пројекта / Design number:	Датум / Date:	Размера / Scale:	Број цртежа / Drawing number:
TC.700.255-5/1.23	Септембар / September 2024.	-	TS.700.255-5/1.23-C06

DS6-60 ЕССУ - Кабинет са модулима за контролу спољашњих елемената МК-08
DS6-60 CBI - Cabinet with modules for control of outside elements - MK-08

	1 / 2	3 / 4	5 / 6	7 / 8
EEU-AC модули за скретнице / EEU-AC modules for points	S63t	S65t	ISK1t	ISK3t
	S64t	S66t	ISK2t	S1
Адреса модула Module address	70H	71H	72H	73H
	9 / 10	11 / 12	13 / 14	15 / 16
EEU-AC модули за скретнице / EEU-AC modules for points	S2	S4	S6	S8
	S3	S5	S7	S9a
Адреса модула Module address	74H	75H	76H	77H
	17 / 18	19 / 20	21 / 22	23 / 24
EEU-AC модули за скретнице / EEU-AC modules for points	S9b	S11	S13	S15a
	S10	S12	S14	S15b
Адреса модула Module address	78H	79H	7AH	7BH
	25 / 26	27 / 28	29 / 30	31 / 32
EEU-AC модули за скретнице / EEU-AC modules for points	S16	S19	S21	S23
	S17	S20	S22	S24
Адреса модула Module address	7CH	7DH	7EH	7FH

ИНЖЕЊЕРСКА КОМОРА СРБИЈЕ
Ђорђе Љ. Максимовић
дипл. инж. ел.
353 Р422 17
ОДГОВОРНИ ПРОЈЕКТАНТ

Лист: 10 од 14
Sheet: 10 of 14

Пројектант / Designer:
Институт Михајло Пупин доо
Волгина 15, 11000 Београд
www.pupin.rs

Инвеститор / Investor:
Инфраструктура железнице Србије а.д.
Немањина 6, 11000 Београд
www.infrazs.rs

Извођач / Contractor: Конзорцијум / Joint Venture:
China Railway International Co., Ltd.
Serbia Ogranak Beograd
Rajka Mitića 8, 11000 Beograd
China Communication Construction Co.Ltd.
Serbia Ogranak Beograd-Savski Venac
Paje Adamova 2, 11000 Beograd

Подизвођач / Subcontractor:
CRSC International Co., LTD.
Ogranak Beograd,
Omladinskih brigada 21, 11070 Novi Beograd

Објекат / Project:
Пруга Београд - Суботица - државна граница (Келебија), ДЕОНИЦА ПРУГЕ НОВИ САД - СУБОТИЦА - ДРЖАВНА ГРАНИЦА (КЕЛЕБИЈА), у Новом Саду, Кисачу, Степановићеву, Змајеву, Врбасу, Ловћенцу, Малом Иђошу, Бачкој Тополи, Жеднику, Наумовићеву и Суботици, у катастарским општинама наведеним на насловној страни техничке документације и на катастарским парцелама према списку приложеном у Главној свесци /

Belgrade - Subotica - State border (Kelebija) railway line, SECTION NOVI SAD - SUBOTICA STATE BORDER (KELEBIJA), at Novi Sad, Kisač, Stepanovićevo, Zmajevo, Vrbas, Lovćenac, Mali Idjoš, Bačka Topola, Žednik, Naumovićevo and Subotica, in cadastral municipalities listed on the cover page of this Design, on cadastral plots listed in General Volume

Врста техничке документације / Technical documentation type:
ПИО/ABD Пројекат изведеног објекта / As-built Design

Ознака и назив дела Пројекта / Designation and name of the part of design:
5/1.23 Осигурање железничке станице Суботица /
Signalling/interlocking systems in Subotica railway station

Назив цртежа / Drawing name:
Блок шема конфигурације модула у кабинетима електронске поставнице /
Configuration diagram of CBI interlocking module

Одговорни пројектант / Responsible designer:
Ђорђе Максимовић, дипл.инж.ел.
Број лиценце / License number: 353 Р422 17

Сарадници / Associates:
Владимир Бошковић, инж.маш.
Марко Ралић, дипл.ел.инж.

Број Пројекта / Design number:	Датум / Date:	Размера / Scale:	Број цртежа / Drawing number:
TC.700.255-5/1.23	Септембар / September 2024.	-	TS.700.255-5/1.23-C06

DS6-60 ЕССУ - Кабинет са модулима за контролу спољашњих елемената МК-09
DS6-60 CBI - Cabinet with modules for control of outside elements - MK-09

	1 2	3 4	5 6	7 8
EEU-AC модули за скретнице / EEU-AC modules for points	S25	S28b	S29b	S30b
	S28a	S29a	S30a	S34
Адреса модула Module address	80H	81H	82H	83H
	9 10	11 12	13 14	15 16
EEU-AC модули за скретнице / EEU-AC modules for points	S35	ISK1	ISK3	ISK5
	S39	ISK2	ISK4	S47
Адреса модула Module address	84H	85H	86H	87H
	17 18	19 20	21 22	23 24
EEU-AC модули за скретнице / EEU-AC modules for points	S49	S54	S56b	S59
	S53	S56a	S57	S60
Адреса модула Module address	88H	89H	8AH	8BH
	25 26	27 28	29 30	31 32
EEU-AC модули за скретнице / EEU-AC modules for points	S61	S63	S65	S67
	S62	S64	S66	S68
Адреса модула Module address	8CH	8DH	8EH	8FH

ИНЖЕЊЕРСКА КОМОРА СРБИЈЕ
Ђорђе Љ. Максимовић
дипл. инж. ел.
353 P422 17
ОДГОВОРНИ ПРОЈЕКТАНТ

Лист: 11 од 14
Sheet: 11 of 14

Пројектант / Designer:
Институт Михајло Пупин доо
Волгина 15, 11000 Београд
www.pupin.rs

Инвеститор / Investor:
Инфраструктура железнице Србије а.д.
Немањина 6, 11000 Београд
www.infrazs.rs

Извођач / Contractor: Конзорцијум / Joint Venture:
China Railway International Co., Ltd.
Serbia Ogranak Beograd
Rajka Mitića 8, 11000 Beograd
China Communication Construction Co.Ltd.
Serbia Ogranak Beograd-Savski Venac
Paje Adamova 2, 11000 Beograd

Подизвођач / Subcontractor:
CRSC International Co., LTD.
Ogranak Beograd,
Omladinskih brigada 21, 11070 Novi Beograd

Објекат / Project:
Пруга Београд - Суботица - државна граница (Келебија), ДЕОНИЦА ПРУГЕ НОВИ САД - СУБОТИЦА - ДРЖАВНА ГРАНИЦА (КЕЛЕБИЈА), у Новом Саду, Кисачу, Степановићеву, Змајеву, Врбасу, Ловћенцу, Малом Иђошу, Бачкој Тополи, Жеднику, Наумовићеву и Суботици, у катастарским општинама наведеним на насловној страни техничке документације и на катастарским парцелама према списку приложеном у Главној свесци /

Belgrade - Subotica - State border (Kelebija) railway line, SECTION NOVI SAD - SUBOTICA STATE BORDER (KELEBIJA), at Novi Sad, Kisač, Stepanovićevo, Zmajevo, Vrbas, Lovćenac, Mali Idjoš, Bačka Topola, Žednik, Naumovićevo and Subotica, in cadastral municipalities listed on the cover page of this Design, on cadastral plots listed in General Volume

Врста техничке документације / Technical documentation type:
ПИО/ABD Пројекат изведеног објекта / As-built Design

Ознака и назив дела Пројекта / Designation and name of the part of design:
5/1.23 Осигурање железничке станице Суботица /
Signalling/interlocking systems in Subotica railway station

Назив цртежа / Drawing name:
Блок шема конфигурације модула у кабинетима електронске поставнице /
Configuration diagram of CBI interlocking module

Одговорни пројектант / Responsible designer:
Ђорђе Максимовић, дипл.инж.ел.
Број лиценце / License number: 353 P422 17

Сарадници / Associates:
Владимир Бошковић, инж.маш.
Марко Ралић, дипл.ел.инж.

Број Пројекта / Design number:	Датум / Date:	Размера / Scale:	Број цртежа / Drawing number:
TC.700.255-5/1.23	Септембар / September 2024.	-	TS.700.255-5/1.23-C06

DS6-60 ЕССУ - Кабинет са модулима за контролу спољашњих елемената МК-10
DS6-60 CBI - Cabinet with modules for control of outside elements - MK-10

	1 / 2	3 / 4	5 / 6	7 / 8
EEU-AC модули за скретнице / EEU-AC modules for points	S70	S76	S81	S83a
	S74	S77	S82	S83b
Адреса модула Module address	90H	91H	92H	93H
	9 / 10	11 / 12	13 / 14	15 / 16
EEU-AC модули за скретнице / EEU-AC modules for points	S84a	S85	S87	ISK6
	S84b	S86	S88	ISK7
Адреса модула Module address	94H	95H	96H	97H
	17 / 18	19 / 20	21 / 22	23 / 24
Адреса модула Module address	98H	99H	9AH	9BH
	25 / 26	27 / 28	29 / 30	31 / 32
Адреса модула Module address	9CH	9DH	9EH	9FH

ИНЖЕЊЕРСКА КОМОРА СРБИЈЕ
Ђорђе Љ. Максимовић
дипл. инж. ел.
353 Р422 17
ОДГОВОРНИ ПРОЈЕКТАНТ

Лист: 12 од 14
Sheet: 12 of 14

Пројектант / Designer:
Институт Михајло Пупин доо
Волгина 15, 11000 Београд
www.pupin.rs

Инвеститор / Investor:
Инфраструктура железнице Србије а.д.
Немањина 6, 11000 Београд
www.infrazs.rs

Извођач / Contractor: Конзорцијум / Joint Venture:
China Railway International Co., Ltd.
Serbia Ogranak Beograd
Rajka Mitića 8, 11000 Beograd
China Communication Construction Co.Ltd.
Serbia Ogranak Beograd-Savski Venac
Paje Adamova 2, 11000 Beograd

Подизвођач / Subcontractor:
CRSC International Co., LTD.
Ogranak Beograd,
Omladinskih brigada 21, 11070 Novi Beograd

Објекат / Project:
Пруга Београд - Суботица - државна граница (Келебија), ДЕОНИЦА ПРУГЕ НОВИ САД - СУБОТИЦА - ДРЖАВНА ГРАНИЦА (КЕЛЕБИЈА), у Новом Саду, Кисачу, Степановићеву, Змајеву, Врбасу, Ловћенцу, Малом Иђошу, Бачкој Тополи, Жеднику, Наумовићеву и Суботици, у катастарским општинама наведеним на насловној страни техничке документације и на катастарским парцелама према списку приложеном у Главној свесци /

Belgrade - Subotica - State border (Kelebija) railway line, SECTION NOVI SAD - SUBOTICA STATE BORDER (KELEBIJA), at Novi Sad, Kisač, Stepanovićevo, Zmajevo, Vrbas, Lovćenac, Mali Idjoš, Bačka Topola, Žednik, Naumovićevo and Subotica, in cadastral municipalities listed on the cover page of this Design, on cadastral plots listed in General Volume

Врста техничке документације / Technical documentation type:
ПИО/ABD Пројекат изведеног објекта / As-built Design

Ознака и назив дела Пројекта / Designation and name of the part of design:
5/1.23 Осигурање железничке станице Суботица / Signalling/interlocking systems in Subotica railway station

Назив цртежа / Drawing name:
Блок шема конфигурације модула у кабинетима електронске поставнице /
Configuration diagram of CBI interlocking module

Одговорни пројектант / Responsible designer:
Ђорђе Максимовић, дипл.инж.ел.
Број лиценце / License number: 353 P422 17

Сарадници / Associates:
Владимир Бошковић, инж.маш.
Марко Ралић, дипл.ел.инж.

Број Пројекта / Design number:	Датум / Date:	Размера / Scale:	Број цртежа / Drawing number:
TC.700.255-5/1.23	Септембар / September 2024.	-	TS.700.255-5/1.23-C06

DS6-60 ЕССУ - Кабинет са модулима за контролу спољашњих елемената MK-11
DS6-60 CBI - Cabinet with modules for control of outside elements - MK-11

EEU универзкани I/O модули / EEU I/O universal modules

1 – 2

PPu98-R2	1	2	PPu98-R1	Pu92-R3	9	10	Pu94-R2	Pu98-R1	17	18	Pu98-R3
PPu96-R2	3	4	PPu96-R1	Pu94-R1	11	12	Pu94-R3	Au91-R2	19	20	Au91-R1
PAu91-R2	5	6	PAu91-R1	Pu96-R2	13	14	Pu96-R1	Au91-R3	21	22	Po1-R2
Pu92-R2	7	8	Pu92-R1	Pu96-R3	15	16	Pu98-R2	Po1-R1	23	24	Po2-R2

Адреса модула / Module address: A0H(OUT)

3 – 4

Po2-R1	1	2	Po3-R2	PTo1-R3	9	10	PTo2-R2	PTo4-R1	17	18	PTo4-R3
Po3-R1	3	4	Po4-R2	PTo2-R1	11	12	PTo2-R3	PTo5-R2	19	20	PTo5-R1
Po4-R1	5	6	Po4-R3	PTo3-R2	13	14	PTo3-R1	PTo5-R3	21	22	PTo6-R2
PTo1-R2	7	8	PTo1-R1	PTo3-R3	15	16	PTo4-R2	PTo6-R1	23	24	PTo6-R3

Адреса модула / Module address: A1H(OUT)

5 – 6

PTo7-R2	1	2	PTo7-R1	PTo9-R3	9	10	PTo10-R2	PTo12-R1	17	18	PTo12-R3
PTo7-R3	3	4	PTo8-R2	PTo10-R1	11	12	PTo10-R3	PTo13-R2	19	20	PTo13-R1
PTo8-R1	5	6	PTo8-R3	PTo11-R2	13	14	PTo11-R1	PTo13-R3	21	22	Qu92-R2
PTo9-R2	7	8	PTo9-R1	PTo11-R3	15	16	PTo12-R2	Qu92-R1	23	24	Qu92-R3

Адреса модула / Module address: A2H(OUT)

7 – 8

Qu94-R2	1	2	Qu94-R1	Qo1-R2	9	10	Qo1-R1	Qo3-R3	17	18	Qo4-R2
Qu96-R2	3	4	Qu96-R1	Qo1-R3	11	12	Qo2-R2	Qo4-R1	19	20	Qo4-R3
Qu96-R3	5	6	Qu98-R2	Qo2-R1	13	14	Qo2-R3	Qo5-R2	21	22	Qo5-R1
Qu98-R1	7	8	Qu98-R3	Qo3-R2	15	16	Qo3-R1	Qo5-R3	23	24	Qo6-R2

Адреса модула / Module address: A3H(OUT)

EEU универзкани I/O модули / EEU I/O universal modules

9 – 10

Qo6-R1	1	2	Qo7-R2	Qo10-R1	9	10	Qo11-R2	Ro1-R1	17	18	Ro1-R3
Qo7-R1	3	4	Qo8-R2	Qo11-R1	11	12	Qo12-R2	Ro2-R2	19	20	Ro2-R1
Qo8-R1	5	6	Qo9-R2	Qo12-R1	13	14	Qo13-R2	Ro2-R3	21	22	Ro3-R2
Qo9-R1	7	8	Qo10-R2	Qo13-R1	15	16	Ro1-R2	Ro3-R1	23	24	Ro3-R3

Адреса модула / Module address: A4H(OUT)

11 – 12

Ro4-R2	1	2	Ro4-R1	So1-R2	9	10	So1-R1	So3-R3	17	18	So4-R2
Ro5-R2	3	4	Ro5-R1	So1-R3	11	12	So2-R2	So4-R1	19	20	So5-R2
Ro6-R2	5	6	Ro6-R1	So2-R1	13	14	So2-R3	So5-R1	21	22	So6-R2
Ro7-R2	7	8	Ro7-R1	So3-R2	15	16	So3-R1	So6-R1	23	24	So7-R2

Адреса модула / Module address: A5H(OUT)

13 – 14

So7-R1	1	2		PSu91-R2	9	10	PSu91-R1	PXu91-R2	17	18	PXu91-R1
	3	4		PSu93-R2	11	12	PSu93-R1	PWu92-R2	19	20	PWu92-R1
	5	6		Su91-R2	13	14	Su91-R1	Xu91-R2	21	22	Xu91-R1
	7	8		Su93-R2	15	16	Su93-R1	Wu92-R2	23	24	Wu92-R1

Адреса модула / Module address: A6H(OUT)

15 – 16

DN1J	1	2	DN2J		9	10			17	18	
DN3J	3	4			11	12			19	20	
	5	6			13	14			21	22	
	7	8			15	16			23	24	

Адреса модула / Module address: A7H(OUT)

EEU универзкани I/O модули / EEU I/O universal modules

17 – 18

PPu98-R2	1	2	PPu98-R1	Pu92-R3	9	10	Pu94-R2	Pu98-R1	17	18	Pu98-R3
PPu96-R2	3	4	PPu96-R1	Pu94-R1	11	12	Pu94-R3	Au91-R2	19	20	Au91-R1
PAu91-R2	5	6	PAu91-R1	Pu96-R2	13	14	Pu96-R1	Au91-R3	21	22	Po1-R2
Pu92-R2	7	8	Pu92-R1	Pu96-R3	15	16	Pu98-R2	Po1-R1	23	24	Po2-R2

Адреса модула / Module address: A8H (IN)

19 – 20

Po2-R1	1	2	Po3-R2	PTo1-R3	9	10	PTo2-R2	PTo4-R1	17	18	PTo4-R3
Po3-R1	3	4	Po4-R2	PTo2-R1	11	12	PTo2-R3	PTo5-R2	19	20	PTo5-R1
Po4-R1	5	6	Po4-R3	PTo3-R2	13	14	PTo3-R1	PTo5-R3	21	22	PTo6-R2
PTo1-R2	7	8	PTo1-R1	PTo3-R3	15	16	PTo4-R2	PTo6-R1	23	24	PTo6-R3

Адреса модула / Module address: A9H (IN)

21 – 22

PTo7-R2	1	2	PTo7-R1	PTo9-R3	9	10	PTo10-R2	PTo12-R1	17	18	PTo12-R3
PTo7-R3	3	4	PTo8-R2	PTo10-R1	11	12	PTo10-R3	PTo13-R2	19	20	PTo13-R1
PTo8-R1	5	6	PTo8-R3	PTo11-R2	13	14	PTo11-R1	PTo13-R3	21	22	Qu92-R2
PTo9-R2	7	8	PTo9-R1	PTo11-R3	15	16	PTo12-R2	Qu92-R1	23	24	Qu92-R3

Адреса модула / Module address: AAH (IN)

23 – 24

Qu94-R2	1	2	Qu94-R1	Qo1-R2	9	10	Qo1-R1	Qo3-R3	17	18	Qo4-R2
Qu96-R2	3	4	Qu96-R1	Qo1-R3	11	12	Qo2-R2	Qo4-R1	19	20	Qo4-R3
Qu96-R3	5	6	Qu98-R2	Qo2-R1	13	14	Qo2-R3	Qo5-R2	21	22	Qo5-R1
Qu98-R1	7	8	Qu98-R3	Qo3-R2	15	16	Qo3-R1	Qo5-R3	23	24	Qo6-R2

Адреса модула / Module address: ABH (IN)

EEU универзкани I/O модули / EEU I/O universal modules

25 – 26

Qo6-R1	1	2	Qo7-R2	Qo10-R1	9	10	Qo11-R2	Ro1-R1	17	18	Ro1-R3
Qo7-R1	3	4	Qo8-R2	Qo11-R1	11	12	Qo12-R2	Ro2-R2	19	20	Ro2-R1
Qo8-R1	5	6	Qo9-R2	Qo12-R1	13	14	Qo13-R2	Ro2-R3	21	22	Ro3-R2
Qo9-R1	7	8	Qo10-R2	Qo13-R1	15	16	Ro1-R2	Ro3-R1	23	24	Ro3-R3

Адреса модула / Module address: ACH (IN)

27 – 28

Ro4-R2	1	2	Ro4-R1	So1-R2	9	10	So1-R1	So3-R3	17	18	So4-R2
Ro5-R2	3	4	Ro5-R1	So1-R3	11	12	So2-R2	So4-R1	19	20	So5-R2
Ro6-R2	5	6	Ro6-R1	So2-R1	13	14	So2-R3	So5-R1	21	22	So6-R2
Ro7-R2	7	8	Ro7-R1	So3-R2	15	16	So3-R1	So6-R1	23	24	So7-R2

Адреса модула / Module address: ADH (IN)

29 – 30

So7-R1	1	2		PSu91-R2	9	10	PSu91-R1	PXu91-R2	17	18	PXu91-R1
	3	4		PSu93-R2	11	12	PSu93-R1	PWu92-R2	19	20	PWu92-R1
	5	6		Su91-R2	13	14	Su91-R1	Xu91-R2	21	22	Xu91-R1
	7	8		Su93-R2	15	16	Su93-R1	Wu92-R2	23	24	Wu92-R1

Адреса модула / Module address: AEH (IN)

31 – 32

ZDYBJ	1	2	FDYBJ	JYCSY	9	10			17	18	
3HJ	3	4	DN1J		11	12			19	20	
DN2J	5	6	DN3J		13	14			21	22	
DYBJ	7	8	DCBJ		15	16			23	24	

Адреса модула / Module address: AFH (IN)

Пројектант / Designer:
Институт Михајло Пупин доо
Волгина 15, 11000 Београд
www.pupin.rs

Извођач / Contractor: Конзорцијум / Joint Venture:
China Railway International Co., Ltd.
Serbia Ogranak Beograd
Rajka Mitića 8, 11000 Beograd
China Communication Construction Co.Ltd.
Serbia Ogranak Beograd-Savski Venac
Paje Adamova 2, 11000 Beograd

Инвеститор / Investor:
Инфраструктура железнице Србије а.д.
Немањина 6, 11000 Београд
www.infrazs.rs

Подизвођач / Subcontractor:
CRSC International Co., LTD.
Ogranak Beograd,
Omladinskih brigada 21, 11070 Novi Beograd

Објекат / Project:
Пруга Београд - Суботица - државна граница (Келебија), ДЕОНИЦА ПРУГЕ НОВИ САД - СУБОТИЦА - ДРЖАВНА ГРАНИЦА (КЕЛЕБИЈА), у Новом Саду, Кисачу, Степановићеву, Змајеву, Врбасу, Ловћенцу, Малом Иђошу, Бачкој Тополи, Жеднику, Наумовићеву и Суботици, у катастарским општинама наведеним на насловној страни техничке документације и на катастарским парцелама према списку приложеном у Главној свесци /

Belgrade - Subotica - State border (Kelebija) railway line, SECTION NOVI SAD - SUBOTICA STATE BORDER (KELEBIJA), at Novi Sad, Kisač, Stepanovićevo, Zmajevo, Vrbas, Lovćenac, Mali Idjoš, Bačka Topola, Žednik, Naumovićevo and Subotica, in cadastral municipalities listed on the cover page of this Design, on cadastral plots listed in General Volume

Врста техничке документације / Technical documentation type:
ПИО/ABD Пројекат изведеног објекта / As-built Design

Ознака и назив дела Пројекта / Designation and name of the part of design:
5/1.23 Осигурање железничке станице Суботица / Signalling/interlocking systems in Subotica railway station

Назив цртежа / Drawing name:
Блок шема конфигурације модула у кабинетима електронске поставнице /
Configuration diagram of CBI interlocking module

Одговорни пројектант / Responsible designer:
Ђорђе Максимовић, дипл.инж.ел.
Број лиценце / License number: 353 P422 17

Сарадници / Associates:
Владимир Бошковић, инж.маш.
Марко Ралић, дипл.ел.инж.

Број Пројекта / Design number:	Датум / Date:	Размера / Scale:	Број цртежа / Drawing number:
TC.700.255-5/1.23	Септембар / September 2024.	-	TS.700.255-5/1.23-C06

DS6-60 ЕССУ - Кабинет са модулима за контролу спољашњих елемената МК-12
DS6-60 CBI - Cabinet with modules for control of outside elements - MK-12

	1		2	3		4	5		6	7		8
	1 2	9 10	17 18	1 2	9 10	17 18	1 2	9 10	17 18	1 2	9 10	17 18
	3 4	11 12	19 20	3 4	11 12	19 20	3 4	11 12	19 20	3 4	11 12	19 20
	5 6	13 14	21 22	5 6	13 14	21 22	5 6	13 14	21 22	5 6	13 14	21 22
	7 8	15 16	23 24	7 8	15 16	23 24	7 8	15 16	23 24	7 8	15 16	23 24
Адреса модула Module address	B0H(OUT)			B1H(OUT)			B2H(OUT)			B3H(OUT)		

	9		10	11		12	13		14	15		16
	1 2	9 10	17 18	1 2	9 10	17 18	1 2	9 10	17 18	1 2	9 10	17 18
	3 4	11 12	19 20	3 4	11 12	19 20	3 4	11 12	19 20	3 4	11 12	19 20
	5 6	13 14	21 22	5 6	13 14	21 22	5 6	13 14	21 22	5 6	13 14	21 22
	7 8	15 16	23 24	7 8	15 16	23 24	7 8	15 16	23 24	7 8	15 16	23 24
Адреса модула Module address	B4H(OUT)			B5H(OUT)			B6H(OUT)			B7H(OUT)		

	17		18	19		20	21		22	23		24
	1 2	9 10	17 18	1 2	9 10	17 18	1 2	9 10	17 18	1 2	9 10	17 18
	3 4	11 12	19 20	3 4	11 12	19 20	3 4	11 12	19 20	3 4	11 12	19 20
	5 6	13 14	21 22	5 6	13 14	21 22	5 6	13 14	21 22	5 6	13 14	21 22
	7 8	15 16	23 24	7 8	15 16	23 24	7 8	15 16	23 24	7 8	15 16	23 24
Адреса модула Module address	B8H (IN)			B9H (IN)			BAH (IN)			BBH (IN)		

	25		26	27		28	29		30	31		32
	1 2	9 10	17 18	1 2	9 10	17 18	1 2	9 10	17 18	1 2	9 10	17 18
	3 4	11 12	19 20	3 4	11 12	19 20	3 4	11 12	19 20	3 4	11 12	19 20
	5 6	13 14	21 22	5 6	13 14	21 22	5 6	13 14	21 22	5 6	13 14	21 22
	7 8	15 16	23 24	7 8	15 16	23 24	7 8	15 16	23 24	7 8	15 16	23 24
Адреса модула Module address	BCH (IN)			BDH (IN)			BEH (IN)			BFH (IN)		

ИНЖЕЊЕРСКА КОМОРА СРБИЈЕ
Ђорђе Љ. Максимовић
дипл. инж. ел.
353 Р422 17
ОДГОВОРНИ ПРОЈЕКТАНТ

Пројектант / Designer:
Институт Михајло Пупин доо
Волгина 15, 11000 Београд
www.pupin.rs

Инвеститор / Investor:
Инфраструктура железнице Србије а.д.
Немањина 6, 11000 Београд
www.infrazs.rs

Извођач / Contractor: Конзорцијум / Joint Venture:
China Railway International Co., Ltd.
Serbia Ogranak Beograd
Rajka Mitića 8, 11000 Beograd
China Communication Construction Co.Ltd.
Serbia Ogranak Beograd-Savski Venac
Paje Adamova 2, 11000 Beograd

Подизвођач / Subcontractor:
CRSC International Co., LTD.
Ogranak Beograd,
Omladinskih brigada 21, 11070 Novi Beograd

Објекат / Project:
Пруга Београд - Суботица - државна граница (Келебија), ДЕОНИЦА ПРУГЕ НОВИ САД - СУБОТИЦА - ДРЖАВНА ГРАНИЦА (КЕЛЕБИЈА), у Новом Саду, Кисачу, Степановићеву, Змајеву, Врбасу, Ловћенцу, Малом Иђошу, Бачкој Тополи, Жеднику, Наумовићеву и Суботици, у катастарским општинама наведеним на насловној страни техничке документације и на катастарским парцелама према списку приложеном у Главној свесци /

Belgrade - Subotica - State border (Kelebija) railway line, SECTION NOVI SAD - SUBOTICA STATE BORDER (KELEBIJA), at Novi Sad, Kisač, Stepanovićevo, Zmajevo, Vrbas, Lovćenac, Mali Idjoš, Bačka Topola, Žednik, Naumovićevo and Subotica, in cadastral municipalities listed on the cover page of this Design, on cadastral plots listed in General Volume

Врста техничке документације / Technical documentation type:
ПИО/ABD Пројекат изведеног објекта / As-built Design

Ознака и назив дела Пројекта / Designation and name of the part of design:
5/1.23 Осигурање железничке станице Суботица /
Signalling/interlocking systems in Subotica railway station

Назив цртежа / Drawing name:
Блок шема конфигурације модула у кабинетима електронске поставнице /
Configuration diagram of CBI interlocking module

Одговорни пројектант / Responsible designer:
Ђорђе Максимовић, дипл.инж.ел.
Број лиценце / License number: 353 P422 17

Сарадници / Associates:
Владимир Бошковић, инж.маш.
Марко Ралић, дипл.ел.инж.

Број Пројекта / Design number:	Датум / Date:	Размера / Scale:	Број цртежа / Drawing number:
TC.700.255-5/1.23	Септембар / September 2024.	-	TS.700.255-5/1.23-C06

Универзални сигнални кабинет
Universal signalling Cabinet

Поље са осигурачима: D1 - D13
Board with fuses: D1 - D13

		1	2	3	4	5	6	7	8
10	Релеа LSBJ / LSBJ Relays	ZDYBJ	FDYBJ	3HJ	DN1J	DN2J	DN3J	DYBJ	DCBJ
		QN1	QN1	QN1	QN1	QN1	QN1	QN1	QN1
9									
8									
7									

		01	02	03	04	05	06	07	08	09	10	11	12	13
6	Интерфејс за повезивање универзаланих I/O / Interface for connecting universal I/O	00H	01H	02H	03H	04H	05H	06H	07H	08H	09H	0AH	0BH	0CH
5	Интерфејс за повезивање универзаланих I/O / Interface for connecting universal I/O	0DH	0EH	0FH	10H	11H	12H	13H	14H	15H	16H	17H	18H	19H
4	Интерфејс за повезивање универзаланих I/O / Interface for connecting universal I/O	1AH	1BH	1CH	1DH	1EH	1FH	20H	21H	22H	23H	24H	25H	26H
3	Интерфејс за повезивање универзаланих I/O / Interface for connecting universal I/O	27H	28H	29H	2AH	2BH	2CH	2DH	2EH	2FH	30H	31H	32H	33H
2	Интерфејс за повезивање универзаланих I/O / Interface for connecting universal I/O	34H	35H	36H	37H	38H	39H	3AH	3BH	3CH	3DH	3EH	3FH	
1														

Намена рела за додатне индикације:
1. ZDYBJ - Недостаје главно напајање (дистрибутивна мрежа)
2. FDYBJ - Недостаје помоћно напајање (контактна мрежа)
3. 3HJ - Недостаје главно и помоћно напајање, напајање из батерије (прва 3 сата)
4. DN1J - Осветљење сигнала у станици (Дан - реле отпуштено, Ноћ - реле привучено)
5. DN2J - Осветљење сигнала на отвореној прузи (Дан - реле отпуштено, Ноћ - реле привучено)
6. DN3J - Осветљење скретничких сигнала (Укључено - реле отпуштено, Укључено - реле привучено)
7. DYBJ - Алрам напојног уређаја
8. DCBJ - Аларм - празне батерије

Purpose of Relay for additional indications:
1. ZDYBJ - Main power supply (Distribution network) is missing
2. FDYBJ - Auxiliary power supply (OCS network) is missing
3. 3HJ - Main and Auxiliary power supply is missing, power supply from battery (first 3 hours)
4. DN1J - Lightening of station signals (Day - relay is released, Night - relay is attracted)
5. DN2J - Lightening of signal on open track (Day - relay is released, Night - relay is attracted)
6. DN3J - Lightening of switch-point signals (ON - relay is released, OFF - relay is attracted)
7. DYBJ - Alarm state on power supply devices
8. DCBJ - Alarm - Empty battery

ИНЖЕЊЕРСКА КОМОРА СРБИЈЕ
Ђорђе Љ. Максимовић
дипл. инж. ел.
353 P422 17
ОДГОВОРНИ ПРОЈЕКТАНТ

Лист: 01 од 03
Sheet: 01 of 03

Пројектант / Designer:
Институт Михајло Пупин доо
Волгина 15, 11000 Београд
www.pupin.rs

Инвеститор / Investor:
Инфраструктура железнице Србије а.д.
Немањина 6, 11000 Београд
www.infrazs.rs

Извођач / Contractor: Конзорцијум / Joint Venture:
China Railway International Co., Ltd.
Serbia Ogranak Beograd
Rajka Mitića 8, 11000 Beograd
China Communication Construction Co.Ltd.
Serbia Ogranak Beograd-Savski Venac
Paje Adamova 2, 11000 Beograd

Подизвођач / Subcontractor:
CRSC International Co., LTD.
Ogranak Beograd,
Omladinskih brigada 21, 11070 Novi Beograd

Објекат / Project:
Пруга Београд - Суботица - државна граница (Келебија), ДЕОНИЦА ПРУГЕ НОВИ САД - СУБОТИЦА - ДРЖАВНА ГРАНИЦА (КЕЛЕБИЈА), у Новом Саду, Кисачу, Степановићеву, Змајеву, Врбасу, Ловћенцу, Малом Иђошу, Бачкој Тополи, Жеднику, Наумовићеву и Суботици, у катастарским општинама наведеним на насловној страни техничке документације и на катастарским парцелама према списку приложеном у Главној свесци /

Belgrade - Subotica - State border (Kelebija) railway line, SECTION NOVI SAD - SUBOTICA STATE BORDER (KELEBIJA), at Novi Sad, Kisač, Stepanovićevo, Zmajevo, Vrbas, Lovćenac, Mali Idjoš, Bačka Topola, Žednik, Naumovićevo and Subotica, in cadastral municipalities listed on the cover page of this Design, on cadastral plots listed in General Volume

Врста техничке документације / Technical documentation type:
ПИО/ABD Пројекат изведеног објекта / As-built Design

Ознака и назив дела Пројекта / Designation and name of the part of design:
5/1.23 Осигурање железничке станице Суботица / Signalling/interlocking systems in Subotica railway station

Назив цртежа / Drawing name:
Блок шема конфигурације модула у универзалном сигналном кабинету /
Configuration diagram of Universal interlocking cabinet

Одговорни пројектант / Responsible designer:
Ђорђе Максимовић, дипл.инж.ел.
Број лиценце / License number: 353 P422 17

Сарадници / Associates:
Владимир Бошковић, инж.маш.
Марко Ралић, дипл.ел.инж.

Број Пројекта / Design number:	Датум / Date:	Размера / Scale:	Број цртежа / Drawing number:
TC.700.255-5/1.23	Септембар / September 2024.	-	TS.700.255-5/1.23-C07

Универзални сигнални кабинет Universal signalling Cabinet														
Поље са осигурачима: D1 - D13 Board with fuses: D1 - D13														
10	Релеа LSBJ / LSBJ Relays	1	2	3	4	5	6	7	8					
		ZDYBJ	FDYBJ	3HJ	DN1J	DN2J	DN3J	DYBJ	DCBJ					
		QN1	QN1	QN1	QN1	QN1	QN1	QN1	QN1					
9														
8														
7														
6	Интерфејс за повезивање универзаланих I/O / Interface for connecting universal I/O	01	02	03	04	05	06	07	08	09	10	11	12	13
		40H	41H	42H	43H	44H	45H	46H	47H	48H	49H	4AH	4BH	4CH
5	Интерфејс за повезивање универзаланих I/O / Interface for connecting universal I/O	01	02	03	04	05	06	07	08	09	10	11	12	13
		4DH	4EH	4FH	50H	51H	52H	53H	54H	55H	56H	57H	58H	
4	Интерфејс за повезивање универзаланих I/O / Interface for connecting universal I/O	01	02	03	04	05	06	07	08	09	10	11	12	13
		60H	61H	62H	63H	64H	65H	66H	67H	68H	69H	6AH	6BH	6CH
3	Интерфејс за повезивање универзаланих I/O / Interface for connecting universal I/O	01	02	03	04	05	06	07	08	09	10	11	12	13
		6DH	6EH	6FH	70H	71H	72H	73H	74H	75H	76H	77H	78H	79H
2	Интерфејс за повезивање универзаланих I/O / Interface for connecting universal I/O	01	02	03	04	05	06	07	08	09	10	11	12	13
		7AH	7BH	7CH	7DH	7EH	7FH							
1														

Намена рела за додатне индикације:

1. ZDYBJ - Недостаје главно напајање (дистрибутивна мрежа)
2. FDYBJ - Недостаје помоћно напајање (контактна мрежа)
3. 3HJ - Недостаје главно и помоћно напајање, напајање из батерије (прва 3 сата)
4. DN1J - Осветљење сигнала у станици (Дан - реле отпуштено, Ноћ - реле привучено)
5. DN2J - Осветљење сигнала на отвореној прузи (Дан - реле отпуштено, Ноћ - реле привучено)
6. DN3J - Осветљење скретничких сигнала (Укључено - реле отпуштено, Укључено - реле привучено)
7. DYBJ - Апрам напојног уређаја
8. DCBJ - Аларм - празне батерије

Purpose of Relay for additional indications:

1. ZDYBJ - Main power supply (Distribution network) is missing
2. FDYBJ - Auxiliary power supply (OCS network) is missing
3. 3HJ - Main and Auxiliary power supply is missing, power supply from battery (first 3 hours)
4. DN1J - Lightening of station signals (Day - relay is released, Night - relay is attracted)
5. DN2J - Lightening of signal on open track (Day - relay is released, Night - relay is attracted)
6. DN3J - Lightening of switch-point signals (ON - relay is released, OFF - relay is attracted)
7. DYBJ - Alarm state on power supply devices
8. DCBJ - Alarm - Empty battery

ИНЖЕЊЕРСКА КОМОРА СРБИЈЕ
Ђорђе Љ. Максимовић
дипл. инж. ел.
353 P422 17
ОДГОВОРНИ ПРОЈЕКТАНТ

Пројектант / Designer:
Институт Михајло Пупин доо
Волгина 15, 11000 Београд
www.pupin.rs

Инвеститор / Investor:
Инфраструктура железнице Србије а.д.
Немањина 6, 11000 Београд
www.infrazs.rs

Извођач / Contractor: Конзорцијум / Joint Venture:
China Railway International Co., Ltd.
Serbia Ogranak Beograd
Rajka Mitića 8, 11000 Beograd
China Communication Construction Co.Ltd.
Serbia Ogranak Beograd-Savski Venac
Paje Adamova 2, 11000 Beograd

Подизвођач / Subcontractor:
CRSC International Co., LTD.
Ogranak Beograd,
Omladinskih brigada 21, 11070 Novi Beograd

Објекат / Project:
Пруга Београд - Суботица - државна граница (Келебија), ДЕОНИЦА ПРУГЕ НОВИ САД - СУБОТИЦА - ДРЖАВНА ГРАНИЦА (КЕЛЕБИЈА), у Новом Саду, Кисачу, Степановићеву, Змајеву, Врбасу, Ловћенцу, Малом Иђошу, Бачкој Тополи, Жеднику, Наумовићеву и Суботици, у катастарским општинама наведеним на насловној страни техничке документације и на катастарским парцелама према списку приложеном у Главној свесци /

Belgrade - Subotica - State border (Kelebija) railway line, SECTION NOVI SAD - SUBOTICA STATE BORDER (KELEBIJA), at Novi Sad, Kisač, Stepanovićevo, Zmajevo, Vrbas, Lovćenac, Mali Idjoš, Bačka Topola, Žednik, Naumovićevo and Subotica, in cadastral municipalities listed on the cover page of this Design, on cadastral plots listed in General Volume

Врста техничке документације / Technical documentation type:
ПИО/ABD Пројекат изведеног објекта / As-built Design

Ознака и назив дела Пројекта / Designation and name of the part of design:
5/1.23 Осигурање железничке станице Суботица /
Signalling/interlocking systems in Subotica railway station

Назив цртежа / Drawing name:
Блок шема конфигурације модула у универзалном сигналном кабинету /
Configuration diagram of Universal interlocking cabinet

Одговорни пројектант / Responsible designer:
Ђорђе Максимовић, дипл.инж.ел.
Број лиценце / License number: 353 P422 17

Сарадници / Associates:
Владимир Бошковић, инж.маш.
Марко Ралић, дипл.ел.инж.

Број Пројекта / Design number:	Датум / Date:	Размера / Scale:	Број цртежа / Drawing number:
TC.700.255-5/1.23	Септембар / September 2024.	-	TS.700.255-5/1.23-C07

	Универзални сигнални кабинет Universal signalling Cabinet													
	Поље са осигурачима: D1 - D13 Board with fuses: D1 - D13													
10	Релеа LSBJ / LSBJ Relays	1	2	3	4	5	6	7	8					
		ZDYBJ	FDYBJ	3HJ	DN1J	DN2J	DN3J	DYBJ	DCBJ					
		QN1	QN1	QN1	QN1	QN1	QN1	QN1	QN1					
9														
8														
7														
6	Интерфејс за повезивање универзаланих I/O / Interface for connecting universal I/O	01	02	03	04	05	06	07	08	09	10	11	12	13
		80H	81H	82H	83H	84H	85H	86H	87H	88H	89H	8AH	8BH	8CH
5	Интерфејс за повезивање универзаланих I/O / Interface for connecting universal I/O	01	02	03	04	05	06	07	08	09	10	11	12	13
		8DH	8EH	8FH	90H	91H	92H	93H	94H	95H	96H	97H		
4	Интерфејс за повезивање универзаланих I/O / Interface for connecting universal I/O	01	02	03	04	05	06	07	08	09	10	11	12	13
		A0H	A1H	A2H	A3H	A4H	A5H	A6H	A7H	A8H	A9H	AAH	ABH	ACH
3	Интерфејс за повезивање универзаланих I/O / Interface for connecting universal I/O	01	02	03	04	05	06	07	08	09	10	11	12	13
		ADH	AEH	AFH	B0H	B1H	B2H	B3H	B4H	B5H	B6H	B7H	B8H	B9H
2	Интерфејс за повезивање универзаланих I/O / Interface for connecting universal I/O	01	02	03	04	05	06	07	08	09	10	11	12	13
		BAH	BBH	BCH	BDH	BEH	BFH							
1														

Намена рела за додатне индикације:

1. ZDYBJ - Недостаје главно напајање (дистрибутивна мрежа)
2. FDYBJ - Недостаје помоћно напајање (контактна мрежа)
3. 3HJ - Недостаје главно и помоћно напајање, напајање из батерије (прва 3 сата)
4. DN1J - Осветљење сигнала у станици (Дан - реле отпуштено, Ноћ - реле привучено)
5. DN2J - Осветљење сигнала на отвореној прузи (Дан - реле отпуштено, Ноћ - реле привучено)
6. DN3J - Осветљење скретничких сигнала (Укључено - реле отпуштено, Укључено - реле привучено)
7. DYBJ - Алрам напојног уређаја
8. DCBJ - Аларм - празне батерије

Purpose of Relay for additional indications:

1. ZDYBJ - Main power supply (Distribution network) is missing
2. FDYBJ - Auxiliary power supply (OCS network) is missing
3. 3HJ - Main and Auxiliary power supply is missing, power supply from battery (first 3 hours)
4. DN1J - Lightening of station signals (Day - relay is released, Night - relay is attracted)
5. DN2J - Lightening of signal on open track (Day - relay is released, Night - relay is attracted)
6. DN3J - Lightening of switch-point signals (ON - relay is released, OFF - relay is attracted)
7. DYBJ - Alarm state on power supply devices
8. DCBJ - Alarm - Empty battery

ИНЖЕЊЕРСКА КОМОРА СРБИЈЕ
Ђорђе Љ. Максимовић
дипл. инж. ел.
353 P422 17
ОДГОВОРНИ ПРОЈЕКТАНТ

Лист: 03 од 03
Sheet: 03 of 03

Пројектант / Designer:
Институт Михајло Пупин доо
Волгина 15, 11000 Београд
www.pupin.rs

Инвеститор / Investor:
Инфраструктура железнице Србије а.д.
Немањина 6, 11000 Београд
www.infrazs.rs

Извођач / Contractor: Конзорцијум / Joint Venture:
China Railway International Co., Ltd.
Serbia Ogranak Beograd
Rajka Mitića 8, 11000 Beograd
China Communication Construction Co.Ltd.
Serbia Ogranak Beograd-Savski Venac
Paje Adamova 2, 11000 Beograd

Подизвођач / Subcontractor:
CRSC International Co., LTD.
Ogranak Beograd,
Omladinskih brigada 21, 11070 Novi Beograd

Објекат / Project:
Пруга Београд - Суботица - државна граница (Келебија), ДЕОНИЦА ПРУГЕ НОВИ САД - СУБОТИЦА - ДРЖАВНА ГРАНИЦА (КЕЛЕБИЈА), у Новом Саду, Кисачу, Степановићеву, Змајеву, Врбасу, Ловћенцу, Малом Иђошу, Бачкој Тополи, Жеднику, Наумовићеву и Суботици, у катастарским општинама наведеним на насловној страни техничке документације и на катастарским парцелама према списку приложеном у Главној свесци /

Belgrade - Subotica - State border (Kelebija) railway line, SECTION NOVI SAD - SUBOTICA STATE BORDER (KELEBIJA), at Novi Sad, Kisač, Stepanovićevo, Zmajevo, Vrbas, Lovćenac, Mali Idjoš, Bačka Topola, Žednik, Naumovićevo and Subotica, in cadastral municipalities listed on the cover page of this Design, on cadastral plots listed in General Volume

Врста техничке документације / Technical documentation type:
ПИО/ABD Пројекат изведеног објекта / As-built Design

Ознака и назив дела Пројекта / Designation and name of the part of design:
5/1.23 Осигурање железничке станице Суботица / Signalling/interlocking systems in Subotica railway station

Назив цртежа / Drawing name:
Блок шема конфигурације модула у универзалном сигналном кабинету /
Configuration diagram of Universal interlocking cabinet

Одговорни пројектант / Responsible designer:
Ђорђе Максимовић, дипл.инж.ел.
Број лиценце / License number: 353 P422 17

Сарадници / Associates:
Владимир Бошковић, инж.маш.
Марко Ралић, дипл.ел.инж.

Број Пројекта / Design number:	Датум / Date:	Размера / Scale:	Број цртежа / Drawing number:
TC.700.255-5/1.23	Септембар / September 2024.	-	TS.700.255-5/1.23-C07

Завршни кабловски рам (кабинет са заштитом од грмљавине) - F1
Cable distribution frame (Cabinet with lightning protection) - F1

		01	02	03	04	05	06	07	08	09	10	11	12	13
10	Скретничке електро-поставне справе Switch-point setting machines	S1t	S2t	S4t	S5t	S8t	S9t	S13ta	S13tb	S15ta	S15tb	S23ta	S23tb	S26t
09	Скретничке електро-поставне справе Switch-point setting machines	S27t	S29t	S31t	S32t	S34ta	S34tb	S35t	S36t	S37t	S38t	S39t	S40t	S49t
08	Скретничке електро-поставне справе Switch-point setting machines	S50t	S52t	S53t	S55t	S57t	S60t	S63t	S64t	S65t	S66t	ISK1t	ISK2t	ISK3t
07	Скретничке електро-поставне справе Switch-point setting machines	S1	S2	S3	S4	S5	S6	S7	S8	S9a	S9b	S10	S11	S12
06	Скретничке електро-поставне справе Switch-point setting machines	S13	S14	S15a	S15b	S16	S17	S19	S20	S21	S22	S23	S24	
05	Скретничке електро-поставне справе Switch-point setting machines	S25	S28a	S28b	S29a	S29b	S30a	S30b	S34	S35	S39	S47	S49	S53
04	Скретничке електро-поставне справе Switch-point setting machines	S54	S56a	S56b	S57	S59	S60	S61	S62	S63	S64	S65	S66	S67
03	Indikacije Skretnice spoljašnji ormar Indications Switch-point outside cabinet	QKJC1 DCBS1	QKJC3 DCBS3	QKJC5 DCBS5	QKJC7 DCBS7									
02	Indikacije Skretnice spoljašnji ormar Indications Switch-point outside cabinet	QKJC2 DCBS2	QKJC4 DCBS4	QKJC6 DCBS6	QKJC8 DCBS8	QKJC10 DCBS10	QKJC12 DCBS12	QKJC14 DCBS14	QKJC16 DCBS16	ACC1 ACC2	SCC1 SCC2			

		01	02	03	04	05
01	Испитивање изолације Insulation Tester	JYCSY	JYCSY1（SCC1）	JYCSY2（SCC2）		

ИНЖЕЊЕРСКА КОМОРА СРБИЈЕ
Ђорђе Љ. Максимовић
дипл. инж. ел.
353 P422 17
ОДГОВОРНИ ПРОЈЕКТАНТ

Напомена:

Заштита од грмљавине код појединих маневарских сигнала је реализована кроз два модула заштите од грмљавине. При томе је контрола заштите од грмљавине за коло црвене светиљке реализовано кроз први модул, док је заштита беле светиљке реализвана кроз други (следећи) модул. У цртежу је ово означено додавањем суфикса 1 односно 2. Нпр: црвена сигнална светиљка маневарског сигнала MP9T је повезана на први модул заштите од грмљавине што је означено са MP9T-1, док је бела сигнална светиљка повезана на следећи модул заштите од грмљавине са ознаком MP9T-2.

Заштита од грмљавине код појединих сензора бројача осовина је реализована кроз два модула заштите од грмљавине. При томе је контрола заштите од грмљавине у контролном колу реализована кроз први модул, док је заштита у колу напајања сензора реализвана кроз други (следећи) модул. У цртежу је ово означено додавањем суфикса 1 односно 2. Нпр: заштита у колу контроле сензора је означена са B.O.26-1, док је заштита у колу напајања означена са B.O.26-2.

У командним и контолним колима за управљање пружним Балиѕама I-60, ознака R3 се односи на коло за управљање релеом R3, односно Балиѕом од 500 Hz, док се ознаке R1 и R2 односе на управљање релима R1 и R2 у сигналном ормару и Балиѕама 1000/2000 Hz.

Note:

Lightning protection for individual shunting signals is realized through two lightning protection modules. The control of lightning protection for the red signal lantern circuit was realized through the first module, while the protection of the white signal lantern was realized through the second (next) module. In the drawing, this is indicated by the addition suffix 1 or 2. For example: the red signal lantern of the shunting signal MP9T is connected to the first lightning protection module marked with MP9T-1, while the white signal lantern is the connection to the next lightning protection module marked with MP9T-2.

Lightning protection for individual axle counter sensors is realized through two lightning protection modules. The control of lightning protection in the control circuit is realized through the first module, while the protection in the sensor power supply circuit is realized through the second (next) module. In the drawing, this is indicated by adding the suffix 1 or 2. For example: the protection in the sensor control circuit is marked with B.O.26-1, while the protection in the power supply circuit is marked with B.O.26-2.

In command and control circuits for control of track balises I-60, the designation R3 refers to the control circuit for relay R3, ie track balises 500 Hz, while designations R1 and R2 refer to control of relays R1 and R2 in the signal cabinet and track balises 1000/2000 Hz.

Пројектант / Designer:
Институт Михајло Пупин доо
Волгина 15, 11000 Београд
www.pupin.rs

Извођач / Contractor: Конзорцијум / Joint Venture:
China Railway International Co., Ltd.
Serbia Ogranak Beograd
Rajka Mitića 8, 11000 Beograd
China Communication Construction Co.Ltd.
Serbia Ogranak Beograd-Savski Venac
Paje Adamova 2, 11000 Beograd

Инвеститор / Investor:
Инфраструктура железнице Србије а.д.
Немањина 6, 11000 Београд
www.infrazs.rs

Подизвођач / Subcontractor:
CRSC International Co., LTD.
Ogranak Beograd,
Omladinskih brigada 21, 11070 Novi Beograd

Објекат / Project:
Пруга Београд - Суботица - државна граница (Келебија), ДЕОНИЦА ПРУГЕ НОВИ САД - СУБОТИЦА - ДРЖАВНА ГРАНИЦА (КЕЛЕБИЈА), у Новом Саду, Кисачу, Степановићеву, Змајеву, Врбасу, Ловћенцу, Малом Иђошу, Бачкој Тополи, Жеднику, Наумовићеву и Суботици, у катастарским општинама наведеним на насловној страни техничке документације и на катастарским парцелама према списку приложеном у Главној свесци /

Belgrade - Subotica - State border (Kelebija) railway line, SECTION NOVI SAD - SUBOTICA STATE BORDER (KELEBIJA), at Novi Sad, Kisač, Stepanovićevo, Zmajevo, Vrbas, Lovćenac, Mali Idjoš, Bačka Topola, Žednik, Naumovićevo and Subotica, in cadastral municipalities listed on the cover page of this Design, on cadastral plots listed in General Volume

Врста техничке документације / Technical documentation type:
ПИО/ABD Пројекат изведеног објекта / As-built Design

Ознака и назив дела Пројекта / Designation and name of the part of design:
5/1.23 Осигурање железничке станице Суботица /
Signalling/interlocking systems in Subotica railway station

Назив цртежа / Drawing name:
Блок шема конфигурације модула заштите од грмљавине у кабинету пренапонске заштите /
Configuration diagram of the lightning protection module in the Lightning protection cabinet

Одговорни пројектант / Responsible designer:
Ђорђе Максимовић, дипл.инж.ел.
Број лиценце / License number: 353 P422 17

Сарадници / Associates:
Владимир Бошковић, инж.маш.
Марко Ралић, дипл.ел.инж.

Број Пројекта / Design number: TS.700.255-5/1.23
Датум / Date: Септембар / September 2024.
Размера / Scale: -
Број цртежа / Drawing number: TS.700.255-5/1.23-C08

Завршни кабловски рам (кабинет са заштитом од грмљавине) - F2 Cable distribution frame (Cabinet with lightning protection) - F2														
		01	02	03	04	05	06	07	08	09	10	11	12	13
10	Скретничке електро-поставне справе Switch-point setting machines	S68	S70	S74	S76	S77	S81	S82	S83a	S83b	S84a	S84b	S85	S86
		01	02	03	04	05	06	07	08	09	10	11	12	13
09	Скретничке електро-поставне справе Switch-point setting machines	S87	ISK1	ISK2	ISK3	ISK4	ISK5	S88	ISK6	ISK7				
		01	02	03	04	05	06	07	08	09	10	11	12	13
08	Сигналне LED светиљке Signal LED lanterns	Pu92	Pu92	Pu94	Pu94	Pu96	Pu96	PPu96	Pu98	Pu98	PPu98	Au91	Au91	PAu91
		01	02	03	04	05	06	07	08	09	10	11	12	13
07	Сигналне LED светиљке Signal LED lanterns	Po1	Po1	Po1	Po2	Po2	Po2	Po3	Po3	Po3	Po4	Po4	Po4	Po4
		01	02	03	04	05	06	07	08	09	10	11	12	13
06	Сигналне LED светиљке Signal LED lanterns	PTo1	PTo1	PTo1	PTo1	PTo2	PTo2	PTo2	PTo2	PTo3	PTo3	PTo3	PTo3	PTo4
		01	02	03	04	05	06	07	08	09	10	11	12	13
05	Сигналне LED светиљке Signal LED lanterns	PTo4	PTo4	PTo4	PTo5	PTo5	PTo5	PTo5	PTo6	PTo6	PTo6	PTo6	PTo7	PTo7
		01	02	03	04	05	06	07	08	09	10	11	12	13
04	Сигналне LED светиљке Signal LED lanterns	PTo7	PTo7	PTo8	PTo8	PTo8	PTo8	PTo9	PTo9	PTo9	PTo9	PTo10	PTo10	PTo10
		01	02	03	04	05	06	07	08	09	10	11	12	13
03	Сигналне LED светиљке Signal LED lanterns	PTo10	PTo11	PTo11	PTo11	PTo11	PTo12	PTo12	PTo12	PTo12	PTo13	PTo13	PTo13	PTo13
		01	02	03	04	05	06	07	08	09	10	11	12	13
02	Сигналне LED светиљке Signal LED lanterns	PPQu92	PPQu94	PPQu96	PPQu98	PPPo3	PPPo4	GKD1T ML13tb-1	ML13tb-2 ML15tb	ML23tb ML13ta-1	ML13ta-2 ML26t	ML37t MD37t-1	MD37t-2 ML36t	ML38t MD38t-1
		01	02	03	04	05	06	07	08	09	10	11	12	13
01	Сигналне LED светиљке Signal LED lanterns	MD38t-2 ML40t	MD40t	MD39t	ML32t MD32t-1	MD32t-2 ML31t	ML35t MD35t-1	MD35t-2						

ИНЖЕЊЕРСКА КОМОРА СРБИЈЕ
Ђорђе Љ. Максимовић
дипл. инж. ел.
353 P422 17
ОДГОВОРНИ ПРОЈЕКТАНТ

Напомена:

Заштита од грмљавине код појединих маневарских сигнала је реализована кроз два модула заштите од грмљавине. При томе је контрола заштите од грмљавине за коло црвене светиљке реализовано кроз први модул, док је заштита беле светиљке реализвана кроз други (следећи) модул. У цртежу је ово означено додавањем суфикса 1 односно 2. Нпр: црвена сигнална светиљка маневарског сигнала MP9T је повезана на први модул заштите од грмљавине што је означено са MP9T-1, док је бела сигнална светиљка повезана на следећи модул заштите од грмљавине са ознаком MP9T-2.

Заштита од грмљавине код појединих сензора бројача осовина је реализована кроз два модула заштите од грмљавине. При томе је контрола заштите од грмљавине у контролном колу реализована кроз први модул, док је заштита у колу напајања сензора реализвана кроз други (следећи) модул. У цртежу је ово означено додавањем суфикса 1 односно 2. Нпр: заштита у колу контроле сензора је означена са B.O.26-1, док је заштита у колу напајања означена са B.O.26-2.

У командним и контолним колима за управљање пружним бализама I-60, ознака R3 се односи на коло за управљање релеом R3, односно бализом од 500 Hz, док се ознаке R1 и R2 односе на управљање релима R1 и R2 у сигналном ормару и бализама 1000/2000 Hz.

Note:

Lightning protection for individual shunting signals is realized through two lightning protection modules. The control of lightning protection for the red signal lantern circuit was realized through the first module, while the protection of the white signal lantern was realized through the second (next) module. In the drawing, this is indicated by the addition suffix 1 or 2. For example: the red signal lantern of the shunting signal MP9T is connected to the first lightning protection module marked with MP9T-1, while the white signal lantern is the connection to the next lightning protection module marked with MP9T-2.

Lightning protection for individual axle counter sensors is realized through two lightning protection modules. The control of lightning protection in the control circuit is realized through the first module, while the protection in the sensor power supply circuit is realized through the second (next) module. In the drawing, this is indicated by adding the suffix 1 or 2. For example: the protection in the sensor control circuit is marked with B.O.26-1, while the protection in the power supply circuit is marked with B.O.26-2.

In command and control circuits for control of track balises I-60, the designation R3 refers to the control circuit for relay R3, ie track balises 500 Hz, while designations R1 and R2 refer to control of relays R1 and R2 in the signal cabinet and track balises 1000/2000 Hz.

Пројектант / Designer:
Институт Михајло Пупин доо
Волгина 15, 11000 Београд
www.pupin.rs

Инвеститор / Investor:
Инфраструктура железнице Србије а.д.
Немањина 6, 11000 Београд
www.infrazs.rs

Извођач / Contractor: Конзорцијум / Joint Venture:
China Railway International Co., Ltd.
Serbia Ogranak Beograd
Rajka Mitića 8, 11000 Beograd
China Communication Construction Co.Ltd.
Serbia Ogranak Beograd-Savski Venac
Paje Adamova 2, 11000 Beograd

Подизвођач / Subcontractor:
CRSC International Co., LTD.
Ogranak Beograd,
Omladinskih brigada 21, 11070 Novi Beograd

Објекат / Project:
Пруга Београд - Суботица - државна граница (Келебија), ДЕОНИЦА ПРУГЕ НОВИ САД - СУБОТИЦА - ДРЖАВНА ГРАНИЦА (КЕЛЕБИЈА), у Новом Саду, Кисачу, Степановићеву, Змајеву, Врбасу, Ловћенцу, Малом Иђошу, Бачкој Тополи, Жеднику, Наумовићеву и Суботици, у катастарским општинама наведеним на насловној страни техничке документације и на катастарским парцелама према списку приложеном у Главној свесци /

Belgrade - Subotica - State border (Kelebija) railway line, SECTION NOVI SAD - SUBOTICA STATE BORDER (KELEBIJA), at Novi Sad, Kisač, Stepanovićevo, Zmajevo, Vrbas, Lovćenac, Mali Idjoš, Bačka Topola, Žednik, Naumovićevo and Subotica, in cadastral municipalities listed on the cover page of this Design, on cadastral plots listed in General Volume

Врста техничке документације / Technical documentation type:
ПИО/ABD Пројекат изведеног објекта / As-built Design

Ознака и назив дела Пројекта / Designation and name of the part of design:
5/1.23 Осигурање железничке станице Суботица / Signalling/interlocking systems in Subotica railway station

Назив цртежа / Drawing name:
Блок шема конфигурације модула заштите од грмљавине у кабинету пренапонске заштите /
Configuration diagram of the lightning protection module in the Lightning protection cabinet

Одговорни пројектант / Responsible designer:
Ђорђе Максимовић, дипл.инж.ел.
Број лиценце / License number: 353 P422 17

Сарадници / Associates:
Владимир Бошковић, инж.маш.
Марко Ралић, дипл.ел.инж.

Број Пројекта / Design number:	Датум / Date:	Размера / Scale:	Број цртежа / Drawing number:
TS.700.255-5/1.23	Септембар / September 2024.	-	TS.700.255-5/1.23-C08

Завршни кабловски рам (кабинет са заштитом од грмљавине) - F3
Cable distribution frame (Cabinet with lightning protection) - F3

10	Сигналне LED светиљке Signal LED lanterns	01 Qu92	02 Qu92	03 Qu94	04 Qu94	05 Qu96	06 Qu96	07 Qu98	08 Qu98	09 Qo1	10 Qo1	11 Qo2	12 Qo2	13 Qo3
09	Сигналне LED светиљке Signal LED lanterns	01 Qo3	02 Qo4	03 Qo4	04 Qo5	05 Qo5	06 Qo6	07 Qo6	08 Qo7	09 Qo7	10 Qo8	11 Qo8	12 Qo9	13 Qo9
08	Сигналне LED светиљке Signal LED lanterns	01 Qo10	02 Qo10	03 Qo11	04 Qo11	05 Qo12	06 Qo12	07 Qo13	08 Qo13	09 Ro1	10 Ro1	11 Ro2	12 Ro2	13 Ro3
07	Сигналне LED светиљке Signal LED lanterns	01 Ro3	02 Ro4	03 Ro4	04 Ro5	05 Ro5	06 Ro6	07 Ro6	08 Ro6	09 Ro7	10 Ro7	11 Ro7	12 MP1 MD3-1	13 MD3-2 ML6
06	Сигналне LED светиљке Signal LED lanterns	01 MP6 MP7-1	02 MP7-2 MD17	03 MP11 MP10-1	04 MP10-2 ML16	05 MD21 ML21-1	06 ML21-2 MP12	07 MD15b MD9a-1	08 MD9a-2 MD9b	09 MP64t ML8-1	10 ML8-2 MD8	11 MP24 MD24-1	12 MD24-2 ML14	13 MP25 ML30a-1
05	Сигналне LED светиљке Signal LED lanterns	01 ML30a-2 MD30a	02 MP34 MP39-1	03 MP39-2 MD50t	04 MD49t ML49t-1	05 ML49t-2 ML55t	06 MD52t ML52t-1	07 ML52t-2 MD53t	08 ML53t	09 Ro5	10	11	12	13
04	Сигналне LED светиљке Signal LED lanterns	01 Su91	02 Su91	03 PSu91	04 Su93	05 Su93	06 PSu93	07 Wu92	08 Wu92	09 PWu92	10 PPWu92	11 Xu91	12 Xu91	13 PXu91
03	Сигналне LED светиљке Signal LED lanterns	01 PPXu91	02 So1	03 So1	04 So2	05 So2	06 So3	07 So3	08 So3	09 So4	10 So4	11 So4	12 So5	13 So5
02	Сигналне LED светиљке Signal LED lanterns	01 So5	02 So6	03 So6	04 So6	05 So7	06 So7	07 So7	08 MP54 ML62-1	09 ML62-2 MD64	10 MP53 MD57-1	11 MD57-2 ML57	12 MP47 MP49-1	13 MP49-2 ML63
01	Сигналне LED светиљке Signal LED lanterns	01 MP63 MP66-1	02 MP66-2 MD66	03 ML65 MP68-1	04 MP68-2 MP77	05 MD85 ML85-1	06 ML85-2 MP86	07 MP88 MD87-1	08 MD87-2 MP87	09 MD83a ML83a-1	10 ML83a-2 ML84a	11 So3	12	13

ИНЖЕЊЕРСКА КОМОРА СРБИЈЕ
Ђорђе Љ. Максимовић
дипл. инж. ел.
353 Р422 17
ОДГОВОРНИ ПРОЈЕКТАНТ

Напомена:

Заштита од грмљавине код појединих маневарских сигнала је реализована кроз два модула заштите од грмљавине. При томе је контрола заштите од грмљавине за коло црвене светиљке реализовано кроз први модул, док је заштита беле светиљке реализвана кроз други (следећи) модул. У цртежу је ово означено додавањем суфикса 1 односно 2. Нпр: црвена сигнална светиљка маневарског сигнала MP9T је повезана на први модул заштите од грмљавине што је означено са MP9T-1, док је бела сигнална светиљка повезана на следећи модул заштите од грмљавине са ознаком MP9T-2.

Заштита од грмљавине код појединих сензора бројача осовина је реализована кроз два модула заштите од грмљавине. При томе је контрола заштите од грмљавине у контролном колу реализована кроз први модул, док је заштита у колу напајања сензора реализвана кроз други (следећи) модул. У цртежу је ово означено додавањем суфикса 1 односно 2. Нпр: заштита у колу контроле сензора је означена са B.O.26-1, док је заштита у колу напајања означена са B.O.26-2.

У командним и контолним колима за управљање пружним openbaлизама I-60, ознака R3 се односи на коло за управљање релеом R3, односно бализом од 500 Hz, док се ознаке R1 и R2 односе на управљање релима R1 и R2 у сигналном ормару и бализама 1000/2000 Hz.

Note:

Lightning protection for individual shunting signals is realized through two lightning protection modules. The control of lightning protection for the red signal lantern circuit was realized through the first module, while the protection of the white signal lantern was realized through the second (next) module. In the drawing, this is indicated by the addition suffix 1 or 2. For example: the red signal lantern of the shunting signal MP9T is connected to the first lightning protection module marked with MP9T-1, while the white signal lantern is the connection to the next lightning protection module marked with MP9T-2.

Lightning protection for individual axle counter sensors is realized through two lightning protection modules. The control of lightning protection in the control circuit is realized through the first module, while the protection in the sensor power supply circuit is realized through the second (next) module. In the drawing, this is indicated by adding the suffix 1 or 2. For example: the protection in the sensor control circuit is marked with B.O.26-1, while the protection in the power supply circuit is marked with B.O.26-2.

In command and control circuits for control of track balises I-60, the designation R3 refers to the control circuit for relay R3, ie track balises 500 Hz, while designations R1 and R2 refer to control of relays R1 and R2 in the signal cabinet and track balises 1000/2000 Hz.

Пројектант / Designer:
Институт Михајло Пупин доо
Волгина 15, 11000 Београд
www.pupin.rs

Инвеститор / Investor:
Инфраструктура железнице Србије а.д.
Немањина 6, 11000 Београд
www.infrazs.rs

Извођач / Contractor: Конзорцијум / Joint Venture:
China Railway International Co., Ltd.
Serbia Ogranak Beograd
Rajka Mitića 8, 11000 Beograd
China Communication Construction Co.Ltd.
Serbia Ogranak Beograd-Savski Venac
Paje Adamova 2, 11000 Beograd

Подизвођач / Subcontractor:
CRSC International Co., LTD.
Ogranak Beograd,
Omladinskih brigada 21, 11070 Novi Beograd

Објекат / Project:
Пруга Београд - Суботица - државна граница (Келебија), ДЕОНИЦА ПРУГЕ НОВИ САД - СУБОТИЦА - ДРЖАВНА ГРАНИЦА (КЕЛЕБИЈА), у Новом Саду, Кисачу, Степановићеву, Змајеву, Врбасу, Ловћенцу, Малом Иђошу, Бачкој Тополи, Жеднику, Наумовићеву и Суботици, у катастарским општинама наведеним на насловној страни техничке документације и на катастарским парцелама према списку приложеном у Главној свесци /

Belgrade - Subotica - State border (Kelebija) railway line, SECTION NOVI SAD - SUBOTICA STATE BORDER (KELEBIJA), at Novi Sad, Kisač, Stepanovićevo, Zmajevo, Vrbas, Lovćenac, Mali Idjoš, Bačka Topola, Žednik, Naumovićevo and Subotica, in cadastral municipalities listed on the cover page of this Design, on cadastral plots listed in General Volume

Врста техничке документације / Technical documentation type:
ПИО/ABD Пројекат изведеног објекта / As-built Design

Ознака и назив дела Пројекта / Designation and name of the part of design:
5/1.23 Осигурање железничке станице Суботица /
Signalling/interlocking systems in Subotica railway station

Назив цртежа / Drawing name:
Блок шема конфигурације модула заштите од грмљавине у кабинету пренапонске заштите /
Configuration diagram of the lightning protection module in the Lightning protection cabinet

Одговорни пројектант / Responsible designer:
Ђорђе Максимовић, дипл.инж.ел.
Број лиценце / License number: 353 P422 17

Сарадници / Associates:
Владимир Бошковић, инж.маш.
Марко Ралић, дипл.ел.инж.

Број Пројекта / Design number:	Датум / Date:	Размера / Scale:	Број цртежа / Drawing number:
TS.700.255-5/1.23	Септембар / September 2024.	-	TS.700.255-5/1.23-C08

Завршни кабловски рам (кабинет са заштитом од грмљавине) - F4
Cable distribution frame (Cabinet with lightning protection) - F4

		01	02	03	04	05	06	07	08	09	10	11	12	13
10	Сензори бројача осовина Axle counter sensors	B.O.1 B.O.2-1	B.O.2-2 B.O.3	B.O.4 B.O.5-1	B.O.5-2 B.O.6	B.O.7 B.O.8-1	B.O.8-2 B.O.9	B.O.10 B.O.11-1	B.O.11-2 B.O.12	B.O.13 B.O.14-1	B.O.14-2 B.O.15	B.O.16 B.O.17-1	B.O.17-2 B.O.18	B.O.19 B.O.20-1
09	Сензори бројача осовина Axle counter sensors	B.O.20-2 B.O.21	B.O.22 B.O.23-1	B.O.23-2 B.O.24	B.O.25 B.O.26-1	B.O.26-2 B.O.27	B.O.28 B.O.29-1	B.O.29-2 B.O.30	B.O.31 B.O.32-1	B.O.32-2 B.O.33	B.O.34 B.O.35-1	B.O.35-2 B.O.36	B.O.37 B.O.38-1	B.O.38-2 B.O.39
08	Сензори бројача осовина Axle counter sensors	B.O.40 B.O.41-1	B.O.41-2 B.O.42	B.O.43 B.O.44-1	B.O.44-2 B.O.45	B.O.46 B.O.47-1	B.O.47-2 B.O.48	B.O.49 B.O.50-1	B.O.50-2 B.O.51	B.O.52 B.O.53-1	B.O.53-2 B.O.54	B.O.55 B.O.56-1	B.O.56-2 B.O.57	B.O.58 B.O.59-1
07	Сензори бројача осовина Axle counter sensors	B.O.59-2 B.O.60	B.O.61 B.O.62-1	B.O.62-2 B.O.63	B.O.64 B.O.65-1	B.O.65-2 B.O.66	B.O.67 B.O.68-1	B.O.68-2 B.O.69	B.O.70 B.O.71-1	B.O.71-2 B.O.72	B.O.73 B.O.74-1	B.O.74-2 B.O.75	B.O.76 B.O.77-1	B.O.77-2 B.O.78
06	Сензори бројача осовина Axle counter sensors	B.O.79 B.O.80-1	B.O.80-2 B.O.81	B.O.82 B.O.83-1	B.O.83-2 B.O.84	B.O.85 B.O.86-1	B.O.86-2 B.O.87	B.O.88 B.O.89-1	B.O.89-2 B.O.90	B.O.91 B.O.92-1	B.O.92-2 B.O.93	B.O.94 B.O.95-1	B.O.95-2 B.O.96	B.O.97 B.O.98-1
05	Сензори бројача осовина Axle counter sensors	B.O.98-2 B.O.99	B.O.100 B.O.101-1	B.O.101-2 B.O.102	B.O.103 B.O.104-1	B.O.104-2 B.O.105	B.O.106 B.O.107-1	B.O.107-2 B.O.108	B.O.109 B.O.110-1	B.O.110-2 B.O.111	B.O.112 B.O.113-1	B.O.113-2 B.O.114	B.O.115 B.O.116-1	B.O.116-2 B.O.117
04	Сензори бројача осовина Axle counter sensors	B.O.118 B.O.119-1	B.O.119-2 B.O.120	B.O.121 B.O.122-1	B.O.122-2 B.O.123	B.O.124 B.O.125-1	B.O.125-2 B.O.126	B.O.127 B.O.128-1	B.O.128-2 B.O.129	B.O.130 B.O.131-1	B.O.131-2 B.O.132	B.O.133 B.O.134-1	B.O.134-2 B.O.135	B.O.136 B.O.137-1
03	Сензори бројача осовина Axle counter sensors	B.O.137-2 B.O.138	B.O.139 B.O.140-1	B.O.140-2 B.O.141	B.O.142 B.O.143-1	B.O.143-2 B.O.144	B.O.145 B.O.146-1	B.O.146-2 B.O.147	B.O.148 B.O.149-1	B.O.149-2 B.O.150	B.O.151 B.O.152-1	B.O.152-2 B.O.153	B.O.154 B.O.155-1	B.O.155-2 B.O.156
02	Сензори бројача осовина Axle counter sensors	B.O.157 B.O.158-1	B.O.158-2 B.O.159	B.O.160 B.O.161-1	B.O.161-2 B.O.162	B.O.163 B.O.164-1	B.O.164-2 B.O.165	B.O.166 B.O.167-1	B.O.167-2 B.O.168	B.O.169 B.O.170-1	B.O.170-2 B.O.171	B.O.172 B.O.173-1	B.O.173-2 B.O.174	B.O.175 B.O.176-1
01	Сензори бројача осовина Axle counter sensors	B.O.176-2 B.O.177	B.O.178 B.O.179-1	B.O.179-2 B.O.180	B.O.181 B.O.182-1	B.O.182-2 B.O.183	B.O.184 B.O.185-1	B.O.185-2 B.O.nP6	B.O.nP8 B.O.nA-1	B.O.nA-2 B.O.S/L	B.O.S/D B.O.nW-1	B.O.nW-2 B.O.nX	B.O.G/L B.O.G/D-1	B.O.G/D-2

ИНЖЕЊЕРСКА КОМОРА СРБИЈЕ
Ђорђе Љ. Максимовић
дипл. инж. ел.
353 P422 17
ОДГОВОРНИ ПРОЈЕКТАНТ

Напомена:

Заштита од грмљавине код појединих маневарских сигнала је реализована кроз два модула заштите од грмљавине. При томе је контрола заштите од грмљавине за коло црвене светиљке реализовано кроз први модул, док је заштита беле светиљке реализвана кроз други (следећи) модул. У цртежу је ово означено додавањем суфикса 1 односно 2. Нпр: црвена сигнална светиљка маневарског сигнала MP9T је повезана на први модул заштите од грмљавине што је означено са MP9T-1, док је бела сигнална светиљка повезана на следећи модул заштите од грмљавине са ознаком MP9T-2.

Заштита од грмљавине код појединих сензора бројача осовина је реализована кроз два модула заштите од грмљавине. При томе је контрола заштите од грмљавине у контролном колу реализована кроз први модул, док је заштита у колу напајања сензора реализвана кроз други (следећи) модул. У цртежу је ово означено додавањем суфикса 1 односно 2. Нпр: заштита у колу контроле сензора је означена са B.O.26-1, док је заштита у колу напајања означена са B.O.26-2.

У командним и контолним колима за управљање пружним躍 membership

Note:

Lightning protection for individual shunting signals is realized through two lightning protection modules. The control of lightning protection for the red signal lantern circuit was realized through the first module, while the protection of the white signal lantern was realized through the second (next) module. In the drawing, this is indicated by the addition suffix 1 or 2. For example: the red signal lantern of the shunting signal MP9T is connected to the first lightning protection module marked with MP9T-1, while the white signal lantern is the connection to the next lightning protection module marked with MP9T-2.

Lightning protection for individual axle counter sensors is realized through two lightning protection modules. The control of lightning protection in the control circuit is realized through the first module, while the protection in the sensor power supply circuit is realized through the second (next) module. In the drawing, this is indicated by adding the suffix 1 or 2. For example: the protection in the sensor control circuit is marked with B.O.26-1, while the protection in the power supply circuit is marked with B.O.26-2.

In command and control circuits for control of track balises I-60, the designation R3 refers to the control circuit for relay R3, ie track balises 500 Hz, while designations R1 and R2 refer to control of relays R1 and R2 in the signal cabinet and track balises 1000/2000 Hz.

Лист: 04 од 05
Sheet: 04 of 05

Пројектант / Designer:
Институт Михајло Пупин доо
Волгина 15, 11000 Београд
www.pupin.rs

Извођач / Contractor: Конзорцијум / Joint Venture:
China Railway International Co., Ltd.
Serbia Ogranak Beograd
Rajka Mitića 8, 11000 Beograd
China Communication Construction Co.Ltd.
Serbia Ogranak Beograd-Savski Venac
Paje Adamova 2, 11000 Beograd

Инвеститор / Investor:
Инфраструктура железнице Србије а.д.
Немањина 6, 11000 Београд
www.infrazs.rs

Подизвођач / Subcontractor:
CRSC International Co., LTD.
Ogranak Beograd,
Omladinskih brigada 21, 11070 Novi Beograd

Објекат / Project:
Пруга Београд - Суботица - државна граница (Келебија), ДЕОНИЦА ПРУГЕ НОВИ САД - СУБОТИЦА - ДРЖАВНА ГРАНИЦА (КЕЛЕБИЈА), у Новом Саду, Кисачу, Степановићеву, Змајеву, Врбасу, Ловћенцу, Малом Иђошу, Бачкој Тополи, Жеднику, Наумовићеву и Суботици, у катастарским општинама наведеним на насловној страни техничке документације и на катастарским парцелама према списку приложеном у Главној свесци /

Belgrade - Subotica - State border (Kelebija) railway line, SECTION NOVI SAD - SUBOTICA STATE BORDER (KELEBIJA), at Novi Sad, Kisač, Stepanovićevo, Zmajevo, Vrbas, Lovćenac, Mali Idjoš, Bačka Topola, Žednik, Naumovićevo and Subotica, in cadastral municipalities listed on the cover page of this Design, on cadastral plots listed in General Volume

Врста техничке документације / Technical documentation type:
ПИО/ABD Пројекат изведеног објекта / As-built Design

Ознака и назив дела Пројекта / Designation and name of the part of design:
5/1.23 Осигурање железничке станице Суботица /
Signalling/interlocking systems in Subotica railway station

Назив цртежа / Drawing name:
Блок шема конфигурације модула заштите од грмљавине у кабинету пренапонске заштите /
Configuration diagram of the lightning protection module in the Lightning protection cabinet

Одговорни пројектант / Responsible designer:
Ђорђе Максимовић, дипл.инж.ел.
Број лиценце / License number: 353 P422 17

Сарадници / Associates:
Владимир Бошковић, инж.маш.
Марко Ралић, дипл.ел.инж.

Број Пројекта / Design number:	Датум / Date:	Размера / Scale:	Број цртежа / Drawing number:
TS.700.255-5/1.23	Септембар / September 2024.	-	TS.700.255-5/1.23-C08

Завршни кабловски рам (кабинет са заштитом од грмљавине) - F5
Cable distribution frame (Cabinet with lightning protection) - F5

		01	02	03	04	05	06	07	08	09	10	11	12	13
10	Управљање,бализама I-60 Commands for balises I-60	PPu98-R2 PPu98-R1 PPu96-R2	PPu96-R1 PAu91-R2 PAu91-R1	Au92-R2 Au92-R1	Pu92-R2 Pu92-R1 Pu92-R3	Pu94-R2 Pu94-R1 Pu94-R3	Pu96-R2 Pu96-R1 Pu96-R3	Pu98-R2 Pu98-R1 Pu98-R3	Au91-R2 Au91-R1 Au91-R3	Po1-R2 Po1-R1 Po2-R2	Po2-R1 Po3-R2 Po3-R1	Po4-R2 Po4-R1 Po4-R3	PTo1-R2 PTo1-R1 PTo1-R3	PTo2-R2 PTo2-R1 PTo2-R3
09	Управљање бализама I-60 Commands for balises I-60	PTo3-R2 PTo3-R1 PTo3-R3	PTo4-R2 PTo4-R1 PTo4-R3	PTo5-R2 PTo5-R1 PTo5-R3	PTo6-R2 PTo6-R1 PTo6-R3	PTo7-R2 PTo7-R1 PTo7-R3	PTo8-R2 PTo8-R1 PTo8-R3	PTo9-R2 PTo9-R1 PTo9-R3	PTo10-R2 PTo10-R1 PTo10-R3	PTo11-R2 PTo11-R1 PTo11-R3	PTo12-R2 PTo12-R1 PTo12-R3	PTo13-R2 PTo13-R1 PTo13-R3	Qu92-R2 Qu92-R1 Qu92-R3	Qu94-R2 Qu94-R1
08	Управљање бализама I-60 Commands for balises I-60	Qu96-R2 Qu96-R1 Qu96-R3	Qu98-R2 Qu98-R1 Qu98-R3	Qo1-R2 Qo1-R1 Qo1-R3	Qo2-R2 Qo2-R1 Qo2-R3	Qo3-R2 Qo3-R1 Qo3-R3	Qo4-R2 Qo4-R1 Qo4-R3	Qo5-R2 Qo5-R1 Qo5-R3	Qo6-R2 Qo6-R1 Qo7-R2	Qo7-R1 Qo8-R2 Qo8-R1	Qo9-R2 Qo9-R1 Qo10-R2	Qo10-R1 Qo11-R2 Qo11-R1	Qo12-R2 Qo12-R1 Qo13-R2	Qo13-R1
07	Управљање бализама I-60 Commands for balises I-60	Ro1-R2 Ro1-R1 Ro1-R3	Ro2-R2 Ro2-R1 Ro2-R3	Ro3-R2 Ro3-R1 Ro3-R3	Ro4-R2 Ro4-R1 Ro5-R2	Ro5-R1 Ro6-R2 Ro6-R1	Ro7-R2 Ro7-R1	So1-R2 So1-R1 So1-R3	So2-R2 So2-R1 So2-R3	So3-R2 So3-R1 So3-R3	So4-R2 So4-R1 So5-R2	So5-R1 So6-R2 So6-R1	So7-R2 So7-R1	PSu91-R2 PSu91-R1 PSu93-R2
06	Управљање бализама I-60 Commands for balises I-60	PSu93-R1 Su91-R2 Su91-R1	Su93-R2 Su93-R1 PXu91-R2	PXu91-R1 PWu92-R2 PWu92-R1	Xu91-R2 Xu91-R1 Wu92-R2	Wu92-R1								
05	Контрола бализа I-60 Balises I-60 control	PPu98-R2(C) PPu98-R1(C) PPu96-R2(C) PPu96-R1(C) PAu91-R2(C) PAu91-R1(C)	Pu92-R2(C) Pu92-R1(C) Pu92-R3(C) Pu94-R2(C) Pu94-R1(C) Pu94-R3(C)	Pu96-R2(C) Pu96-R1(C) Pu96-R3(C) Pu98-R2(C) Pu98-R1(C) Pu98-R3(C)	Au91-R2(C) Au91-R1(C) Au91-R3(C) Po1-R2(C) Po1-R1(C) Po4-R3(C)	Po2-R2(C) Po2-R1(C) Po3-R2(C) Po3-R1(C) Po4-R2(C) Po4-R1(C)	PTo1-R2(C) PTo1-R1(C) PTo1-R3(C) PTo2-R2(C) PTo2-R1(C) PTo2-R3(C)	PTo3-R2(C) PTo3-R1(C) PTo3-R3(C) PTo4-R2(C) PTo4-R1(C) PTo4-R3(C)	PTo5-R2(C) PTo5-R1(C) PTo5-R3(C) PTo6-R2(C) PTo6-R1(C) PTo6-R3(C)	PTo7-R2(C) PTo7-R1(C) PTo7-R3(C) PTo8-R2(C) PTo8-R1(C) PTo8-R3(C)	PTo9-R2(C) PTo9-R1(C) PTo9-R3(C) PTo10-R2(C) PTo10-R1(C) PTo10-R3(C)	PTo11-R2(C) PTo11-R1(C) PTo11-R3(C) PTo12-R2(C) PTo12-R1(C) PTo12-R3(C)	PTo13-R2(C) PTo13-R1(C) PTo13-R3(C)	Qu92-R2(C) Qu92-R1(C) Qu92-R3(C) Qu94-R2(C) Qu94-R1(C)
04	Контрола бализа I-60 Balises I-60 control	Qu96-R2(C) Qu96-R1(C) Qu96-R3(C) Qu98-R2(C) Qu98-R1(C) Qu98-R3(C)	Qo1-R2(C) Qo1-R1(C) Qo1-R3(C) Qo2-R2(C) Qo2-R1(C) Qo2-R3(C)	Qo3-R2(C) Qo3-R1(C) Qo3-R3(C) Qo4-R2(C) Qo4-R1(C) Qo4-R3(C)	Qo5-R2(C) Qo5-R1(C) Qo5-R3(C) Qo6-R2(C) Qo6-R1(C)	Qo7-R2(C) Qo7-R1(C) Qo8-R2(C) Qo8-R1(C) Qo9-R2(C) Qo9-R1(C)	Qo10-R2(C) Qo10-R1(C) Qo11-R2(C) Qo11-R1(C) Qo12-R2(C) Qo12-R1(C)	Qo13-R2(C) Qo13-R1(C) Ro1-R2(C) Ro1-R1(C) Ro1-R3(C)	Ro2-R2(C) Ro2-R1(C) Ro2-R3(C) Ro3-R2(C) Ro3-R1(C) Ro3-R3(C)	Ro4-R2(C) Ro4-R1(C) Ro5-R2(C) Ro5-R1(C) Ro6-R2(C) Ro6-R1(C)	Ro7-R2(C) Ro7-R1(C) So1-R2(C) So1-R1(C) So1-R3(C)	So2-R2(C) So2-R1(C) So2-R3(C) So3-R2(C) So3-R1(C) So3-R3(C)	So4-R2(C) So4-R1(C) So5-R2(C) So5-R1(C) So6-R2(C) So6-R1(C)	So7-R2(C) So7-R1(C)
03	Контрола бализа I-60 Balises I-60 control	PSu91-R2(C) PSu91-R1(C) PSu93-R2(C) PSu93-R1(C) Su91-R2(C) Su91-R1(C)	Su93-R2(C) Su93-R1(C) PXu91-R2(C) PXu91-R1(C) PWu92-R2(C) PWu92-R1(C)	Xu91-R2(C) Xu91-R1(C) Wu92-R2(C) Wu92-R1(C)	PPu98 PPu96 PAu91 Pu92 Pu94 Pu96	Pu98 Au91 Po1 Po2 Po3 Po4	PTo1 PTo2 PTo3 PTo4 PTo5 PTo6	PTo7 PTo8 PTo9 PTo10 PTo11 PTo12	PTo13 Qu92 Qu94 Qu96 Qu98 Qo1	Qo2 Qo3 Qo4 Qo5 Qo6 Qo7	Qo8 Qo9 Qo10 Qo11 Qo12 Qo13	Ro1 Ro2 Ro3 Ro4 Ro5 Ro6	Ro7 So1 So2 So3 So4 So5	So6 So7 PSu91 PSu93 Su91 Su93
02	Контрола бализа I-60 Balises I-60 control	PXu91 PWu92 Xu91 Wu92												
01														

ИНЖЕЊЕРСКА КОМОРА СРБИЈЕ
Ђорђе Љ. Максимовић
дипл. инж. ел.
353 P422 17
ОДГОВОРНИ ПРОЈЕКТАНТ

Напомена:

Заштита од грмљавине код појединих маневарских сигнала је реализована кроз два модула заштите од грмљавине. При томе је контрола заштите од грмљавине за коло црвене светиљке реализовано кроз први модул, док је заштита беле светиљке реализвана кроз други (следећи) модул. У цртежу је ово означено додавањем суфикса 1 односно 2. Нпр: црвена сигнална светиљка маневарског сигнала MP9T је повезана на први модул заштите од грмљавине што је означено са MP9T-1, док је бела сигнална светиљка повезана на следећи модул заштите од грмљавине са ознаком MP9T-2.

Заштита од грмљавине код појединих сензора бројача осовина је реализована кроз два модула заштите од грмљавине. При томе је контрола заштите од грмљавине у контролном колу реализована кроз први модул, док је заштита у колу напајања сензора реализвана кроз други (следећи) модул. У цртежу је ово означено додавањем суфикса 1 односно 2. Нпр: заштита у колу контроле сензора је означена са B.O.26-1, док је заштита у колу напајања означена са B.O.26-2.

У командним и контолним колима за управљање пружним бализама I-60, ознака R3 се односи на коло за управљање релеом R3, односно бализом од 500 Hz, док се ознаке R1 и R2 односе на управљање релима R1 и R2 у сигналном ормару и бализама 1000/2000 Hz.

Note:

Lightning protection for individual shunting signals is realized through two lightning protection modules. The control of lightning protection for the red signal lantern circuit was realized through the first module, while the protection of the white signal lantern was realized through the second (next) module. In the drawing, this is indicated by the addition suffix 1 or 2. For example: the red signal lantern of the shunting signal MP9T is connected to the first lightning protection module marked with MP9T-1, while the white signal lantern is the connection to the next lightning protection module marked with MP9T-2.

Lightning protection for individual axle counter sensors is realized through two lightning protection modules. The control of lightning protection in the control circuit is realized through the first module, while the protection in the sensor power supply circuit is realized through the second (next) module. In the drawing, this is indicated by adding the suffix 1 or 2. For example: the protection in the sensor control circuit is marked with B.O.26-1, while the protection in the power supply circuit is marked with B.O.26-2.

In command and control circuits for control of track balises I-60, the designation R3 refers to the control circuit for relay R3, ie track balises 500 Hz, while designations R1 and R2 refer to control of relays R1 and R2 in the signal cabinet and track balises 1000/2000 Hz.

Лист: 05 од 05
Sheet: 05 of 05

Пројектант / Designer:
Институт Михајло Пупин доо
Волгина 15, 11000 Београд
www.pupin.rs

Извођач / Contractor: Конзорцијум / Joint Venture:
China Railway International Co., Ltd.
Serbia Ogranak Beograd
Rajka Mitića 8, 11000 Beograd
China Communication Construction Co.Ltd.
Serbia Ogranak Beograd-Savski Venac
Paje Adamova 2, 11000 Beograd

Инвеститор / Investor:
Инфраструктура железнице Србије а.д.
Немањина 6, 11000 Београд
www.infrazs.rs

Подизвођач / Subcontractor:
CRSC International Co., LTD.
Ogranak Beograd,
Omladinskih brigada 21, 11070 Novi Beograd

Објекат / Project:
Пруга Београд - Суботица - државна граница (Келебија), ДЕОНИЦА ПРУГЕ НОВИ САД - СУБОТИЦА - ДРЖАВНА ГРАНИЦА (КЕЛЕБИЈА), у Новом Саду, Кисачу, Степановићеву, Змајеву, Врбасу, Ловћенцу, Малом Иђошу, Бачкој Тополи, Жеднику, Наумовићеву и Суботици, у катастарским општинама наведеним на насловној страни техничке документације и на катастарским парцелама према списку приложеном у Главној свесци /

Belgrade - Subotica - State border (Kelebija) railway line, SECTION NOVI SAD - SUBOTICA STATE BORDER (KELEBIJA), at Novi Sad, Kisač, Stepanovićevo, Zmajevo, Vrbas, Lovćenac, Mali Idjoš, Bačka Topola, Žednik, Naumovićevo and Subotica, in cadastral municipalities listed on the cover page of this Design, on cadastral plots listed in General Volume

Врста техничке документације / Technical documentation type:
ПИО/ABD Пројекат изведеног објекта / As-built Design

Ознака и назив дела Пројекта / Designation and name of the part of design:
5/1.23 Осигурање железничке станице Суботица /
Signalling/interlocking systems in Subotica railway station

Назив цртежа / Drawing name:
Блок шема конфигурације модула заштите од грмљавине у кабинету пренапонске заштите /
Configuration diagram of the lightning protection module in the Lightning protection cabinet

Одговорни пројектант / Responsible designer:
Ђорђе Максимовић, дипл.инж.ел.
Број лиценце / License number: 353 P422 17

Сарадници / Associates:
Владимир Бошковић, инж.маш.
Марко Ралић, дипл.ел.инж.

Број Пројекта / Design number:	Датум / Date:	Размера / Scale:	Број цртежа / Drawing number:
TS.700.255-5/1.23	Септембар / September 2024.	-	TS.700.255-5/1.23-C08

a. Шематски дијаграм конфигурације громобранске јединице која обезбеђује хоризонталну заштиту

a. Schematic diagram of the lightning protection unit configuration that provides horizontal protection

Аутоматски осигурач за громобранску заштиту
Lightning protection unit

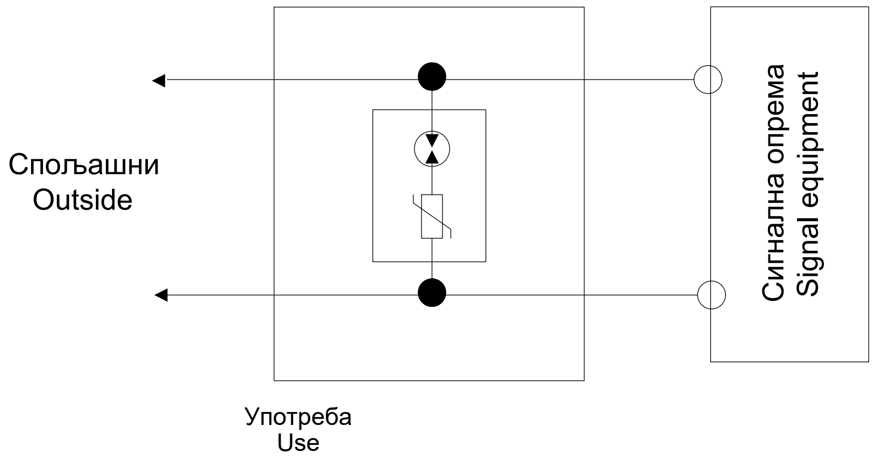

b. Шематски дијаграм конфигурације громобранске јединице која обезбеђује вертикалну заштиту

b. Schematic diagram of lightning protection unit configuration that provides longitudinal protection

Аутоматски осигурач за громобранску заштиту
Lightning protection unit

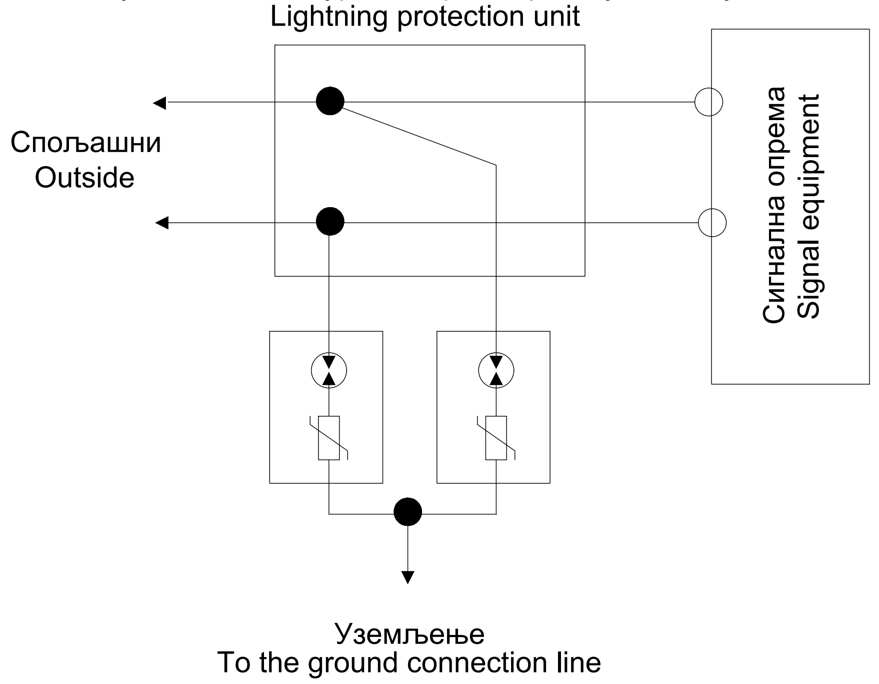

c. Шематски дијаграм конфигурације громобранске јединице која обезбеђује вертикалну и хоризонталну заштиту

c. Schematic diagram of lightning protection unit configuration that provides vertical and horizontal protection

Аутоматски осигурач за громобранску заштиту
Lightning protection unit

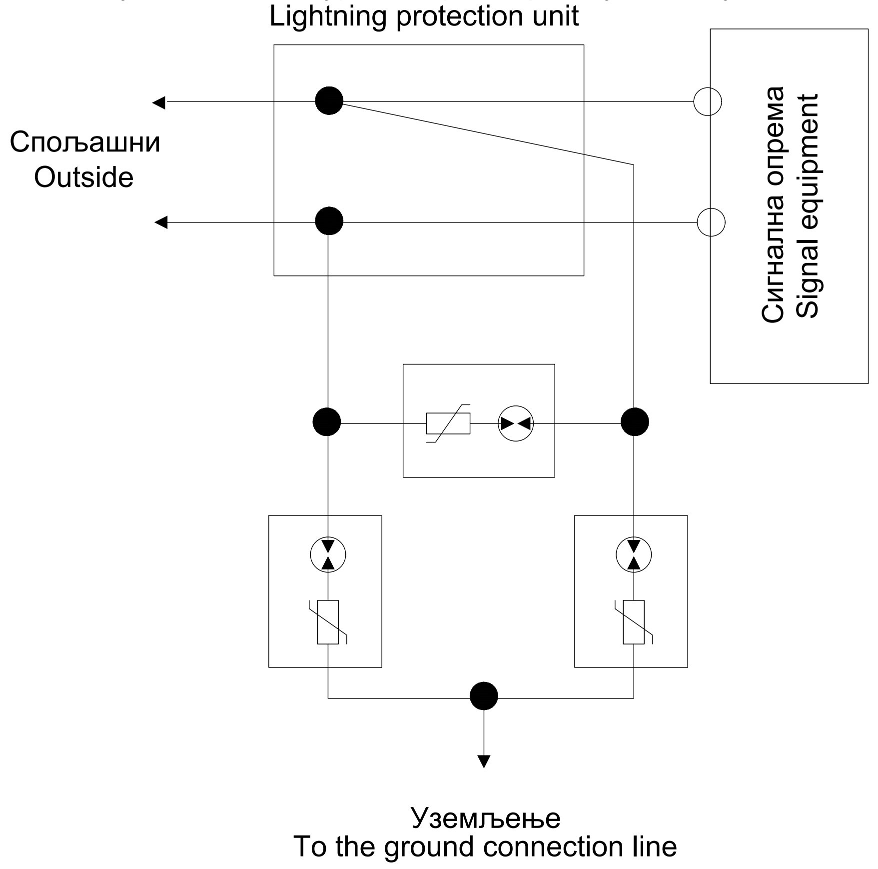

Напомена:

1. Сигнална опрема усваја ормар за заштиту од грома, а одговарајући модул за заштиту од грома (уређај за заштиту од грома који обезбеђује вертикалну и хоризонталну заштиту) је постављен за остваривање заштите од грома;
2. Однос између избора називног напона укључивања (U) громобранског уређаја и мрежног напона је следећи:
   - AC линија: (U)≥2,2Uc, Uc je ефективна вредност линијског наизменичног напона,
   - DC линија: (U)≥1.2Uc, Uc je вредност линијског једносмерног напона;
3. Уземљење громобранског модула (громобранске јединице) разводног ормана громобранске заштите је повезана са жицом за прикупљање уземљења у разводном ормару громобранске заштите;
4. Јединица за заштиту од грома мора имати функцију вруће замјене, функцију приказа погоршања (приказ статуса) и режим квара отвореног кола, грешка би требала изаћи из кола одмах у исто вријеме.
5. У табели, тип опште заштите сигналне опреме овог вода, скретница за сада нема громобранску јединицу.
6. Препоручљиво је користити AC 275V модул за заштиту од грома за напајање сензора за бројање осовина и модул заштите од грома за информацијску линију.

Note:

1. The signal equipment adopts lightning protection branch cabinet, and the corresponding lightning protection module (lightning protection device that provides vertical and horizontal protection) is set to realize lightning protection;
2. The relationship between the selection of the nominal on-voltage (U) of the lightning protection device and the line voltage is as follows:
   - AC line: (U)≥2.2Uc, Uc is the effective value of line AC voltage,
   - DC line: (U)≥1.2Uc, Uc is the line DC voltage value;
3. The ground terminal of the lightning protection module (lightning protector unit) of the lightning protection distribution cabinet is connected to the ground collection wire in the lightning protection distribution cabinet;
4. The lightning protection unit must have hot swap function, deterioration display (status display) function and open circuit failure mode, The fault should exit the circuit immediately at the same time.
5. In the table, the general protection type of the signal equipment of this line, the turnout does not have a lightning protection unit for the time being.
6. It is recommended to use AC 275V lightning protection module for axle counting sensor power supply and information line lightning protection module.

NO.	Употреба Use	Врсте заштите Type of protection	SPD		
			Максимално континуирани радни напон Maximum continuous working voltage	Гранични напон Limit voltage	Номинална струја пражњења Nominal discharge current
1	Сигналне LED светиљке Signal LED lanterns	Вертикална застита Vertical protection	220V	≤700V	≥10KA
2	Напојни уређај Power supply introduction	Хоризонтална и вертикална заштита Longitudinal and horizontal protection	Трећи ниво заштите, различити нивои заштите и различите јединице за громобрансу заштиту Three levels of protection, select different lightning protection components for different levels of protection		
3	Бализа I/O Indusi I/O	Вертикална застита Vertical protection	24V	≤190V	≥10KA
4	Осветљење скретничких сигнала Illumination of switch signs	Вертикална застита Vertical protection	42V	≤330V	≥10KA
5	Сензори бројача осовина Axle counting	Вертикална застита Vertical protection	33V	≤110V	≥10KA
6	Надзор положаја скретничке полуге Turnout gap monitoring	Хоризонтална и вертикална заштита Longitudinal and horizontal protection	220V	≤700V	≥10KA
7	Спољашњи CBI ормар IRCC	Хоризонтална и вертикална заштита Longitudinal and horizontal protection	380V	≤1000V	≥10KA
8	Спољашњи ормар бројача осовина ARCC	Хоризонтална и вертикална заштита Longitudinal and horizontal protection	245V	≤700V	≥10KA

ИНЖЕЊЕРСКА КОМОРА СРБИЈЕ
Ђорђе Љ. Максимовић
дипл. инж. ел.
353 P422 17
ОДГОВОРНИ ПРОЈЕКТАНТ

Пројектант / Designer:
Институт Михајло Пупин доо
Волгина 15, 11000 Београд
www.pupin.rs

Извођач / Contractor: Конзорцијум / Joint Venture:
China Railway International Co., Ltd.
Serbia Ogranak Beograd
Rajka Mitića 8, 11000 Beograd
China Communication Construction Co.Ltd.
Serbia Ogranak Beograd-Savski Venac
Paje Adamova 2, 11000 Beograd

Инвеститор / Investor:
Инфраструктура железнице Србије а.д.
Немањина 6, 11000 Београд
www.infrazs.rs

Подизвођач / Subcontractor:
CRSC International Co., LTD.
Ogranak Beograd,
Omladinskih brigada 21, 11070 Novi Beograd

Објекат / Project:
Пруга Београд - Суботица - државна граница (Келебија), ДЕОНИЦА ПРУГЕ НОВИ САД - СУБОТИЦА - ДРЖАВНА ГРАНИЦА (КЕЛЕБИЈА), у Новом Саду, Кисачу, Степановићеву, Змајеву, Врбасу, Ловћенцу, Малом Иђошу, Бачкој Тополи, Жеднику, Наумовићеву и Суботици, у катастарским општинама наведеним на насловној страни техничке документације и на катастарским парцелама према списку приложеном у Главној свесци /

Belgrade - Subotica - State border (Kelebija) railway line, SECTION NOVI SAD - SUBOTICA STATE BORDER (KELEBIJA), at Novi Sad, Kisač, Stepanovićevo, Zmajevo, Vrbas, Lovćenac, Mali Iđoš, Bačka Topola, Žednik, Naumovićevo and Subotica, in cadastral municipalities listed on the cover page of this Design, on cadastral plots listed in General Volume

Врста техничке документације / Technical documentation type:
ПИО/ABD Пројекат изведеног објекта / As-built Design

Ознака и назив дела Пројекта / Designation and name of the part of design:
5/1.23 Осигурање железничке станице Суботица / Signalling/interlocking systems in Subotica railway station

Назив цртежа / Drawing name:
Шематски дијаграм избора пренапонске заштите за сигналну опрему /
Schematic diagram of lightning protection selection for signalling devices

Одговорни пројектант / Responsible designer:
Ђорђе Максимовић, дипл.инж.ел.
Број лиценце / License number: 353 P422 17

Сарадници / Associates:
Владимир Бошковић, инж.маш.
Марко Ралић, дипл.ел.инж.

Број Пројекта / Design number:	Датум / Date:	Размера / Scale:	Број цртежа / Drawing number:
TS.700.255-5/1.23	Септембар / September 2024.	-	TS.700.255-5/1.23-C09

Ознака струјног кола сигнала / Label of Signal circuit	Редни број сигнала Nr. of signal	Кабинет са EEU модулима / Cabinet with EEU modules — Број пина Pin number	Комб. релејни кабинет / Socet terminal cabinet — Ознака реглете Label of terminal	Завршни кабловски рам / Cable distribution cabinet — Број пина Pin number
		MK-	F-	MK-
Pu92-Y	1	MK-01-00H-1	Z1-601-a1	F2-801-1
Pu92-YH		MK-01-00H-16	Z1-601-a9	F2-801-2
Pu92-R	2	MK-01-00H-27	Z1-601-c1	F2-801-3
Pu92-RH		MK-01-00H-42	Z1-601-c9	F2-801-4
Pu92-G	3	MK-01-00H-4	Z1-601-a3	F2-801-5
Pu92-GH		MK-01-00H-19	Z1-601-a11	F2-801-6
Pu92-Y2	4	MK-01-00H-30	Z1-601-c3	F2-802-1
Pu92-Y2H		MK-01-00H-45	Z1-601-c11	F2-802-2
Pu94-Y	5	MK-01-00H-7	Z1-601-a5	F2-803-1
Pu94-YH		MK-01-00H-22	Z1-601-a13	F2-803-2
Pu94-R	6	MK-01-00H-33	Z1-601-c5	F2-803-3
Pu94-RH		MK-01-00H-48	Z1-601-c13	F2-803-4
Pu94-G	7	MK-01-00H-10	Z1-601-a7	F2-803-5
Pu94-GH		MK-01-00H-25	Z1-601-a15	F2-803-6
Pu94-Y2	8	MK-01-00H-36	Z1-601-c7	F2-804-1
Pu94-Y2H		MK-01-00H-51	Z1-601-c15	F2-804-2
Pu96-Y	1	MK-01-01H-1	Z1-602-a1	F2-805-1
Pu96-YH		MK-01-01H-16	Z1-602-a9	F2-805-2
Pu96-R	2	MK-01-01H-27	Z1-602-c1	F2-805-3
Pu96-RH		MK-01-01H-42	Z1-602-c9	F2-805-4
Pu96-G	3	MK-01-01H-4	Z1-602-a3	F2-805-5
Pu96-GH		MK-01-01H-19	Z1-602-a11	F2-805-6
Pu96-Y2	4	MK-01-01H-30	Z1-602-c3	F2-806-1
Pu96-Y2H		MK-01-01H-45	Z1-602-c11	F2-806-2
Pu98-Y	5	MK-01-01H-7	Z1-602-a5	F2-808-1
Pu98-YH		MK-01-01H-22	Z1-602-a13	F2-808-2
Pu98-R	6	MK-01-01H-33	Z1-602-c5	F2-808-3
Pu98-RH		MK-01-01H-48	Z1-602-c13	F2-808-4
Pu98-G	7	MK-01-01H-10	Z1-602-a7	F2-808-5
Pu98-GH		MK-01-01H-25	Z1-602-a15	F2-808-6
Pu98-Y2	8	MK-01-01H-36	Z1-602-c7	F2-809-1
Pu98-Y2H		MK-01-01H-51	Z1-602-c15	F2-809-2

Ознака струјног кола сигнала / Label of Signal circuit	Редни број сигнала Nr. of signal	Кабинет са EEU модулима / Cabinet with EEU modules — Број пина Pin number	Комб. релејни кабинет / Socet terminal cabinet — Ознака реглете Label of terminal	Завршни кабловски рам / Cable distribution cabinet — Број пина Pin number
		MK-	F-	MK-
PPu96-G	1	MK-01-02H-1	Z1-603-a1	F2-807-1
PPu96-GH		MK-01-02H-16	Z1-603-a9	F2-807-2
PPu96-Y	2	MK-01-02H-27	Z1-603-c1	F2-807-3
PPu96-YH		MK-01-02H-42	Z1-603-c9	F2-807-4
PPu98-G	3	MK-01-02H-4	Z1-603-a3	F2-810-1
PPu98-GH		MK-01-02H-19	Z1-603-a11	F2-810-2
PPu98-Y	4	MK-01-02H-30	Z1-603-c3	F2-810-3
PPu98-YH		MK-01-02H-45	Z1-603-c11	F2-810-4
PAu91-G	5	MK-01-02H-7	Z1-603-a5	F2-813-1
PAu91-GH		MK-01-02H-22	Z1-603-a13	F2-813-2
PAu91-Y	6	MK-01-02H-33	Z1-603-c5	F2-813-3
PAu91-YH		MK-01-02H-48	Z1-603-c13	F2-813-4
	7			
	8			
Au91-Y	1	MK-01-03H-1	Z1-604-a1	F2-811-1
Au91-YH		MK-01-03H-16	Z1-604-a9	F2-811-2
Au91-R	2	MK-01-03H-27	Z1-604-c1	F2-811-3
Au91-RH		MK-01-03H-42	Z1-604-c9	F2-811-4
Au91-G	3	MK-01-03H-4	Z1-604-a3	F2-811-5
Au91-GH		MK-01-03H-19	Z1-604-a11	F2-811-6
Au91-Y2	4	MK-01-03H-30	Z1-604-c3	F2-812-1
Au91-Y2H		MK-01-03H-45	Z1-604-c11	F2-812-2
Po1-Y	5	MK-01-03H-7	Z1-604-a5	F2-701-1
Po1-YH		MK-01-03H-22	Z1-604-a13	F2-701-2
Po1-R	6	MK-01-03H-33	Z1-604-c5	F2-701-3
Po1-RH		MK-01-03H-48	Z1-604-c13	F2-701-4
Po1-G	7	MK-01-03H-10	Z1-604-a7	F2-701-5
Po1-GH		MK-01-03H-25	Z1-604-a15	F2-701-6
Po1-Y2	8	MK-01-03H-36	Z1-604-c7	F2-702-1
Po1-Y2H		MK-01-03H-51	Z1-604-c15	F2-702-2

Ознака струјног кола сигнала / Label of Signal circuit	Редни број сигнала Nr. of signal	Кабинет са EEU модулима / Cabinet with EEU modules — Број пина Pin number	Комб. релејни кабинет / Socet terminal cabinet — Ознака реглете Label of terminal	Завршни кабловски рам / Cable distribution cabinet — Број пина Pin number
		MK-	F-	MK-
Po2-Y	1	MK-01-04H-1	Z1-605-a1	F2-704-1
Po2-YH		MK-01-04H-16	Z1-605-a9	F2-704-2
Po2-R	2	MK-01-04H-27	Z1-605-c1	F2-704-3
Po2-RH		MK-01-04H-42	Z1-605-c9	F2-704-4
Po2-G	3	MK-01-04H-4	Z1-605-a3	F2-704-5
Po2-GH		MK-01-04H-19	Z1-605-a11	F2-704-6
Po2-Y2	4	MK-01-04H-30	Z1-605-c3	F2-705-1
Po2-Y2H		MK-01-04H-45	Z1-605-c11	F2-705-2
Po3-Y	5	MK-01-04H-7	Z1-605-a5	F2-707-1
Po3-YH		MK-01-04H-22	Z1-605-a13	F2-707-2
Po3-R	6	MK-01-04H-33	Z1-605-c5	F2-707-3
Po3-RH		MK-01-04H-48	Z1-605-c13	F2-707-4
Po3-G	7	MK-01-04H-10	Z1-605-a7	F2-707-5
Po3-GH		MK-01-04H-25	Z1-605-a15	F2-707-6
Po3-Y2	8	MK-01-04H-36	Z1-605-c7	F2-708-1
Po3-Y2H		MK-01-04H-51	Z1-605-c15	F2-708-2
Po4-Y	1	MK-01-05H-1	Z1-606-a1	F2-710-1
Po4-YH		MK-01-05H-16	Z1-606-a9	F2-710-2
Po4-R	2	MK-01-05H-27	Z1-606-c1	F2-710-3
Po4-RH		MK-01-05H-42	Z1-606-c9	F2-710-4
Po4-G	3	MK-01-05H-4	Z1-606-a3	F2-710-5
Po4-GH		MK-01-05H-19	Z1-606-a11	F2-710-6
Po4-Y2	4	MK-01-05H-30	Z1-606-c3	F2-711-1
Po4-Y2H		MK-01-05H-45	Z1-606-c11	F2-711-2
PTo1-Y	5	MK-01-05H-7	Z1-606-a5	F2-601-1
PTo1-YH		MK-01-05H-22	Z1-606-a13	F2-601-2
PTo1-R	6	MK-01-05H-33	Z1-606-c5	F2-601-3
PTo1-RH		MK-01-05H-48	Z1-606-c13	F2-601-4
PTo1-G	7	MK-01-05H-10	Z1-606-a7	F2-601-5
PTo1-GH		MK-01-05H-25	Z1-606-a15	F2-601-6
PTo1-Y2	8	MK-01-05H-36	Z1-606-c7	F2-602-1
PTo1-Y2H		MK-01-05H-51	Z1-606-c15	F2-602-2

Ознака струјног кола сигнала / Label of Signal circuit	Редни број сигнала Nr. of signal	Кабинет са EEU модулима / Cabinet with EEU modules — Број пина Pin number	Комб. релејни кабинет / Socet terminal cabinet — Ознака реглете Label of terminal	Завршни кабловски рам / Cable distribution cabinet — Број пина Pin number
		MK-	F-	MK-
PTo2-Y	1	MK-01-06H-1	Z1-607-a1	F2-605-1
PTo2-YH		MK-01-06H-16	Z1-607-a9	F2-605-2
PTo2-R	2	MK-01-06H-27	Z1-607-c1	F2-605-3
PTo2-RH		MK-01-06H-42	Z1-607-c9	F2-605-4
PTo2-G	3	MK-01-06H-4	Z1-607-a3	F2-605-5
PTo2-GH		MK-01-06H-19	Z1-607-a11	F2-605-6
PTo2-Y2	4	MK-01-06H-30	Z1-607-c3	F2-606-1
PTo2-Y2H		MK-01-06H-45	Z1-607-c11	F2-606-2
PTo3-Y	5	MK-01-06H-7	Z1-607-a5	F2-609-1
PTo3-YH		MK-01-06H-22	Z1-607-a13	F2-609-2
PTo3-R	6	MK-01-06H-33	Z1-607-c5	F2-609-3
PTo3-RH		MK-01-06H-48	Z1-607-c13	F2-609-4
PTo3-G	7	MK-01-06H-10	Z1-607-a7	F2-609-5
PTo3-GH		MK-01-06H-25	Z1-607-a15	F2-609-6
PTo3-Y2	8	MK-01-06H-36	Z1-607-c7	F2-610-1
PTo3-Y2H		MK-01-06H-51	Z1-607-c15	F2-610-2
PTo4-Y	1	MK-01-07H-1	Z1-608-a1	F2-613-1
PTo4-YH		MK-01-07H-16	Z1-608-a9	F2-613-2
PTo4-R	2	MK-01-07H-27	Z1-608-c1	F2-613-3
PTo4-RH		MK-01-07H-42	Z1-608-c9	F2-613-4
PTo4-G	3	MK-01-07H-4	Z1-608-a3	F2-613-5
PTo4-GH		MK-01-07H-19	Z1-608-a11	F2-613-6
PTo4-Y2	4	MK-01-07H-30	Z1-608-c3	F2-501-1
PTo4-Y2H		MK-01-07H-45	Z1-608-c11	F2-501-2
PTo5-Y	5	MK-01-07H-7	Z1-608-a5	F2-504-1
PTo5-YH		MK-01-07H-22	Z1-608-a13	F2-504-2
PTo5-R	6	MK-01-07H-33	Z1-608-c5	F2-504-3
PTo5-RH		MK-01-07H-48	Z1-608-c13	F2-504-4
PTo5-G	7	MK-01-07H-10	Z1-608-a7	F2-504-5
PTo5-GH		MK-01-07H-25	Z1-608-a15	F2-504-6
PTo5-Y2	8	MK-01-07H-36	Z1-608-c7	F2-505-1
PTo5-Y2H		MK-01-07H-51	Z1-608-c15	F2-505-2

Лист: 01 од 11
Sheet: 01 of 11

Пројектант / Designer:
Институт Михајло Пупин доо
Волгина 15, 11000 Београд
www.pupin.rs

Инвеститор / Investor:
Инфраструктура железнице Србије а.д.
Немањина 6, 11000 Београд
www.infrazs.rs

Извођач / Contractor: Конзорцијум / Joint Venture:
China Railway International Co., Ltd.
Serbia Ogranak Beograd
Rajka Mitića 8, 11000 Beograd
China Communication Construction Co.Ltd.
Serbia Ogranak Beograd-Savski Venac
Paje Adamova 2, 11000 Beograd

Подизвођач / Subcontractor:
CRSC International Co., LTD.
Ogranak Beograd,
Omladinskih brigada 21, 11070 Novi Beograd

Објекат / Project:
Пруга Београд - Суботица - државна граница (Келебија), ДЕОНИЦА ПРУГЕ НОВИ САД - СУБОТИЦА - ДРЖАВНА ГРАНИЦА (КЕЛЕБИЈА), у Новом Саду, Кисачу, Степановићеву, Змајеву, Врбасу, Ловћенцу, Малом Иђошу, Бачкој Тополи, Жеднику, Наумовићеву и Суботици, у катастарским општинама наведеним на насловној страни техничке документације и на катастарским парцелама према списку приложеном у Главној свесци /

Belgrade - Subotica - State border (Kelebija) railway line, SECTION NOVI SAD - SUBOTICA STATE BORDER (KELEBIJA), at Novi Sad, Kisač, Stepanovićevo, Zmajevo, Vrbas, Lovćenac, Mali Idjoš, Bačka Topola, Žednik, Naumovićevo and Subotica, in cadastral municipalities listed on the cover page of this Design, on cadastral plots listed in General Volume

Врста техничке документације / Technical documentation type:
ПИО/ABD Пројекат изведеног објекта / As-built Design

Ознака и назив дела Пројекта / Designation and name of the part of design:
5/1.23 Осигурање железничке станице Суботица / Signalling/interlocking systems in Subotica railway station

Назив цртежа / Drawing name:
План повезивања струјних кола сигналних светиљки и допунских сигнала /
Plan for connecting circuits of signal lamps and supplementary and additional signs

Одговорни пројектант / Responsible designer:
Ђорђе Максимовић, дипл.инж.ел.
Број лиценце / License number: 353 P422 17

Сарадници / Associates:
Владимир Бошковић, инж.маш.
Марко Ралић, дипл.ел.инж.

Број Пројекта / Design number:	Датум / Date:	Размера / Scale:	Број цртежа / Drawing number:
TC.700.255-5/1.23	Септембар / September 2024.	-	TS.700.255-5/1.23-C10

Ознака струјног кола сигнала / Label of Signal circuit	Редни број сигнала Nr. of signal	Кабинет са EEU модулима / Cabinet with EEU modules Број пина Pin number MK-	Комб. релејни кабинет / Socet terminal cabinet Ознака реглете Label of terminal F-	Завршни кабловски рам / Cable distribution cabinet Број пина Pin number MK-	Ознака струјног кола сигнала / Label of Signal circuit	Редни број сигнала Nr. of signal	Кабинет са EEU модулима / Cabinet with EEU modules Број пина Pin number MK-	Комб. релејни кабинет / Socet terminal cabinet Ознака реглете Label of terminal F-	Завршни кабловски рам / Cable distribution cabinet Број пина Pin number MK-	Ознака струјног кола сигнала / Label of Signal circuit	Редни број сигнала Nr. of signal	Кабинет са EEU модулима / Cabinet with EEU modules Број пина Pin number MK-	Комб. релејни кабинет / Socet terminal cabinet Ознака реглете Label of terminal F-	Завршни кабловски рам / Cable distribution cabinet Број пина Pin number MK-	Ознака струјног кола сигнала / Label of Signal circuit	Редни број сигнала Nr. of signal	Кабинет са EEU модулима / Cabinet with EEU modules Број пина Pin number MK-	Комб. релејни кабинет / Socet terminal cabinet Ознака реглете Label of terminal F-	Завршни кабловски рам / Cable distribution cabinet Број пина Pin number MK-
PTo6-Y	1	MK-01-08H-1	Z1-609-a1	F2-508-1	PTo10-Y	1	MK-01-0AH-1	Z1-611-a1	F2-411-1	PPQu92-Y	1	MK-01-0CH-1	Z1-613-a1	F2-201-1	PPPo3-Y	1	MK-01-0EH-1	Z1-502-a1	F2-205-1
PTo6-YH		MK-01-08H-16	Z1-609-a9	F2-508-2	PTo10-YH		MK-01-0AH-16	Z1-611-a9	F2-411-2	PPQu92-YH		MK-01-0CH-16	Z1-613-a9	F2-201-2	PPPo3-YH		MK-01-0EH-16	Z1-502-a9	F2-205-2
PTo6-R	2	MK-01-08H-27	Z1-609-c1	F2-508-3	PTo10-R	2	MK-01-0AH-27	Z1-611-c1	F2-411-3	PPQu92-G	2	MK-01-0CH-27	Z1-613-c1	F2-201-3	PPPo3-G	2	MK-01-0EH-27	Z1-502-c1	F2-205-3
PTo6-RH		MK-01-08H-42	Z1-609-c9	F2-508-4	PTo10-RH		MK-01-0AH-42	Z1-611-c9	F2-411-4	PPQu92-GH		MK-01-0CH-42	Z1-613-c9	F2-201-4	PPPo3-GH		MK-01-0EH-42	Z1-502-c9	F2-205-4
PTo6-G	3	MK-01-08H-4	Z1-609-a3	F2-508-5	PTo10-G	3	MK-01-0AH-4	Z1-611-a3	F2-411-5	PPQu92-W	3	MK-01-0CH-4	Z1-613-a3	F2-201-5	PPPo3-W	3	MK-01-0EH-4	Z1-502-a3	F2-205-5
PTo6-GH		MK-01-08H-19	Z1-609-a11	F2-508-6	PTo10-GH		MK-01-0AH-19	Z1-611-a11	F2-411-6	PPQu92-WH		MK-01-0CH-19	Z1-613-a11	F2-201-6	PPPo3-WH		MK-01-0EH-19	Z1-502-a11	F2-205-6
PTo6-Y2	4	MK-01-08H-30	Z1-609-c3	F2-509-1	PTo10-Y2	4	MK-01-0AH-30	Z1-611-c3	F2-412-1	PPQu94-Y	4	MK-01-0CH-30	Z1-613-c3	F2-202-1	PPPo4-Y	4	MK-01-0EH-30	Z1-502-c3	F2-206-1
PTo6-Y2H		MK-01-08H-45	Z1-609-c11	F2-509-2	PTo10-Y2H		MK-01-0AH-45	Z1-611-c11	F2-412-2	PPQu94-YH		MK-01-0CH-45	Z1-613-c11	F2-202-2	PPPo4-YH		MK-01-0EH-45	Z1-502-c11	F2-206-2
PTo7-Y	5	MK-01-08H-7	Z1-609-a5	F2-512-1	PTo11-Y	5	MK-01-0AH-7	Z1-611-a5	F2-302-1	PPQu94-G	5	MK-01-0CH-7	Z1-613-a5	F2-202-3	PPPo4-G	5	MK-01-0EH-7	Z1-502-a5	F2-206-3
PTo7-YH		MK-01-08H-22	Z1-609-a13	F2-512-2	PTo11-YH		MK-01-0AH-22	Z1-611-a13	F2-302-2	PPQu94-GH		MK-01-0CH-22	Z1-613-a13	F2-202-4	PPPo4-GH		MK-01-0EH-22	Z1-502-a13	F2-206-4
PTo7-R	6	MK-01-08H-33	Z1-609-c5	F2-512-3	PTo11-R	6	MK-01-0AH-33	Z1-611-c5	F2-302-3	PPQu94-W	6	MK-01-0CH-33	Z1-613-c5	F2-202-5	PPPo4-W	6	MK-01-0EH-33	Z1-502-c5	F2-206-5
PTo7-RH		MK-01-08H-48	Z1-609-c13	F2-512-4	PTo11-RH		MK-01-0AH-48	Z1-611-c13	F2-302-4	PPQu94-WH		MK-01-0CH-48	Z1-613-c13	F2-202-6	PPPo4-WH		MK-01-0EH-48	Z1-502-c13	F2-206-6
PTo7-G	7	MK-01-08H-10	Z1-609-a7	F2-512-5	PTo11-G	7	MK-01-0AH-10	Z1-611-a7	F2-302-5		7					7			
PTo7-GH		MK-01-08H-25	Z1-609-a15	F2-512-6	PTo11-GH		MK-01-0AH-25	Z1-611-a15	F2-302-6										
PTo7-Y2	8	MK-01-08H-36	Z1-609-c7	F2-513-1	PTo11-Y2	8	MK-01-0AH-36	Z1-611-c7	F2-303-1		8					8			
PTo7-Y2H		MK-01-08H-51	Z1-609-c15	F2-513-2	PTo11-Y2H		MK-01-0AH-51	Z1-611-c15	F2-303-2										
PTo8-Y	1	MK-01-09H-1	Z1-610-a1	F2-403-1	PTo12-Y	1	MK-01-0BH-1	Z1-612-a1	F2-306-1	PPQu98-Y	1	MK-01-0DH-1	Z1-501-a1	F2-204-1	GKD1T-R	1	MK-01-0FH-1	Z1-503-a1	F2-207-1
PTo8-YH		MK-01-09H-16	Z1-610-a9	F2-403-2	PTo12-YH		MK-01-0BH-16	Z1-612-a9	F2-306-2	PPQu98-YH		MK-01-0DH-16	Z1-501-a9	F2-204-2	GKD1T-RH		MK-01-0FH-16	Z1-503-a9	F2-207-2
PTo8-R	2	MK-01-09H-27	Z1-610-c1	F2-403-3	PTo12-R	2	MK-01-0BH-27	Z1-612-c1	F2-306-3	PPQu98-G	2	MK-01-0DH-27	Z1-501-c1	F2-204-3	GKD1T-W	2	MK-01-0FH-27	Z1-503-c1	F2-207-3
PTo8-RH		MK-01-09H-42	Z1-610-c9	F2-403-4	PTo12-RH		MK-01-0BH-42	Z1-612-c9	F2-306-4	PPQu98-GH		MK-01-0DH-42	Z1-501-c9	F2-204-4	GKD1T-WH		MK-01-0FH-42	Z1-503-c9	F2-207-4
PTo8-G	3	MK-01-09H-4	Z1-610-a3	F2-403-5	PTo12-G	3	MK-01-0BH-4	Z1-612-a3	F2-306-5	PPQu98-W	3	MK-01-0DH-4	Z1-501-a3	F2-204-5	ML13tb-R	3	MK-01-0FH-4	Z1-503-a3	F2-207-5
PTo8-GH		MK-01-09H-19	Z1-610-a11	F2-403-6	PTo12-GH		MK-01-0BH-19	Z1-612-a11	F2-306-6	PPQu98-WH		MK-01-0DH-19	Z1-501-a11	F2-204-6	ML13tb-RH		MK-01-0FH-19	Z1-503-a11	F2-207-6
PTo8-Y2	4	MK-01-09H-30	Z1-610-c3	F2-404-1	PTo12-Y2	4	MK-01-0BH-30	Z1-612-c3	F2-307-1	PPQu96-Y	4	MK-01-0DH-30	Z1-501-c3	F2-203-1	ML13tb-W	4	MK-01-0FH-30	Z1-503-c3	F2-208-1
PTo8-Y2H		MK-01-09H-45	Z1-610-c11	F2-404-2	PTo12-Y2H		MK-01-0BH-45	Z1-612-c11	F2-307-2	PPQu96-YH		MK-01-0DH-45	Z1-501-c11	F2-203-2	ML13tb-WH		MK-01-0FH-45	Z1-503-c11	F2-208-2
PTo9-Y	5	MK-01-09H-7	Z1-610-a5	F2-407-1	PTo13-Y	5	MK-01-0BH-7	Z1-612-a5	F2-310-1	PPQu96-G	5	MK-01-0DH-7	Z1-501-a5	F2-203-3	ML15tb-R	5	MK-01-0FH-7	Z1-503-a5	F2-208-3
PTo9-YH		MK-01-09H-22	Z1-610-a13	F2-407-2	PTo13-YH		MK-01-0BH-22	Z1-612-a13	F2-310-2	PPQu96-GH		MK-01-0DH-22	Z1-501-a13	F2-203-4	ML15tb-RH		MK-01-0FH-22	Z1-503-a13	F2-208-4
PTo9-R	6	MK-01-09H-33	Z1-610-c5	F2-407-3	PTo13-R	6	MK-01-0BH-33	Z1-612-c5	F2-310-3	PPQu96-W	6	MK-01-0DH-33	Z1-501-c5	F2-203-5	ML15tb-W	6	MK-01-0FH-33	Z1-503-c5	F2-208-5
PTo9-RH		MK-01-09H-48	Z1-610-c13	F2-407-4	PTo13-RH		MK-01-0BH-48	Z1-612-c13	F2-310-4	PPQu96-WH		MK-01-0DH-48	Z1-501-c13	F2-203-6	ML15tb-WH		MK-01-0FH-48	Z1-503-c13	F2-208-6
PTo9-G	7	MK-01-09H-10	Z1-610-a7	F2-407-5	PTo13-G	7	MK-01-0BH-10	Z1-612-a7	F2-310-5		7				ML23tb-R	7	MK-01-0FH-10	Z1-503-a7	F2-209-1
PTo9-GH		MK-01-09H-25	Z1-610-a15	F2-407-6	PTo13-GH		MK-01-0BH-25	Z1-612-a15	F2-310-6						ML23tb-RH		MK-01-0FH-25	Z1-503-a15	F2-209-2
PTo9-Y2	8	MK-01-09H-36	Z1-610-c7	F2-408-1	PTo13-Y2	8	MK-01-0BH-36	Z1-612-c7	F2-311-1		8				ML23tb-W	8	MK-01-0FH-36	Z1-503-c7	F2-209-3
PTo9-Y2H		MK-01-09H-51	Z1-610-c15	F2-408-2	PTo13-Y2H		MK-01-0BH-51	Z1-612-c15	F2-311-2						ML23tb-WH		MK-01-0FH-51	Z1-503-c15	F2-209-4

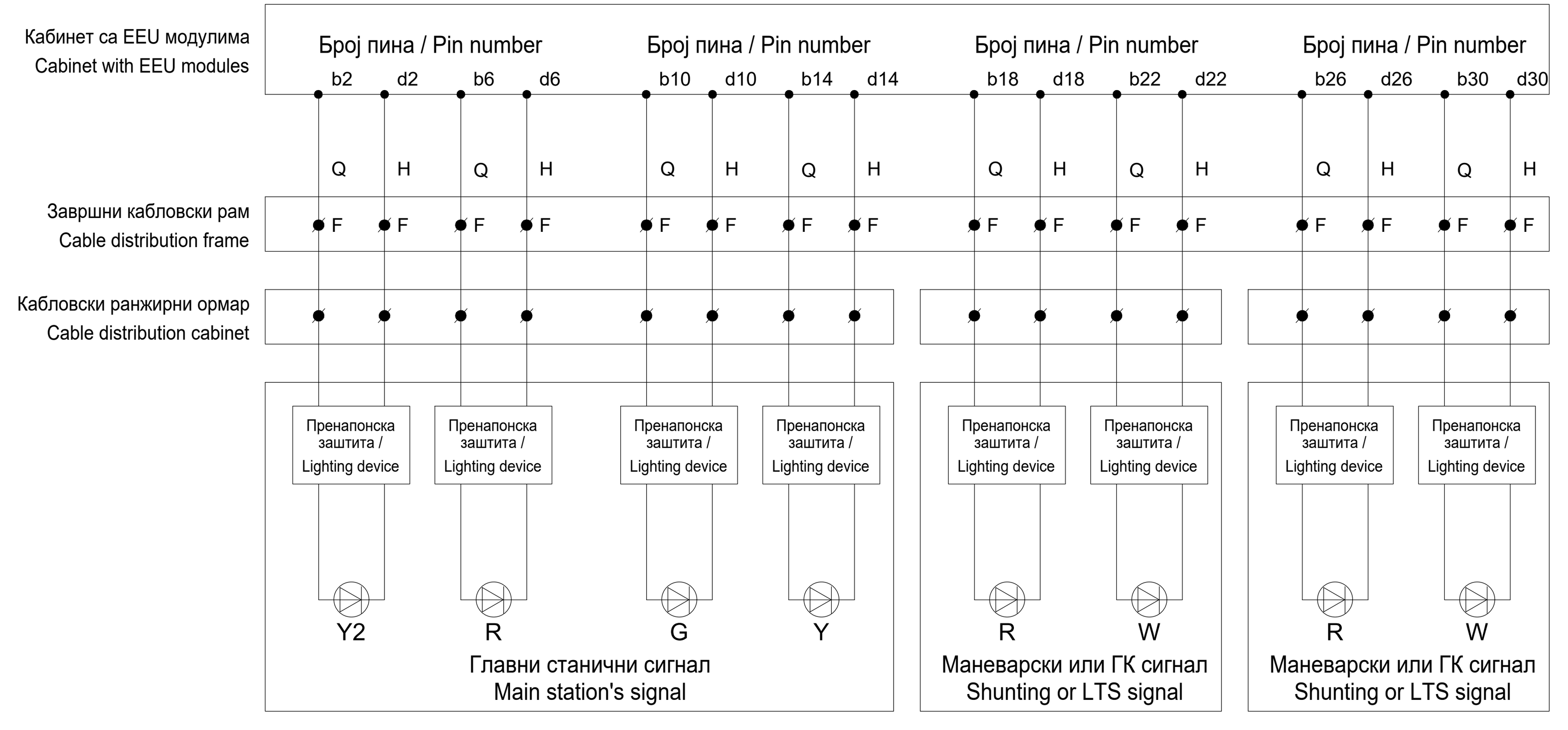

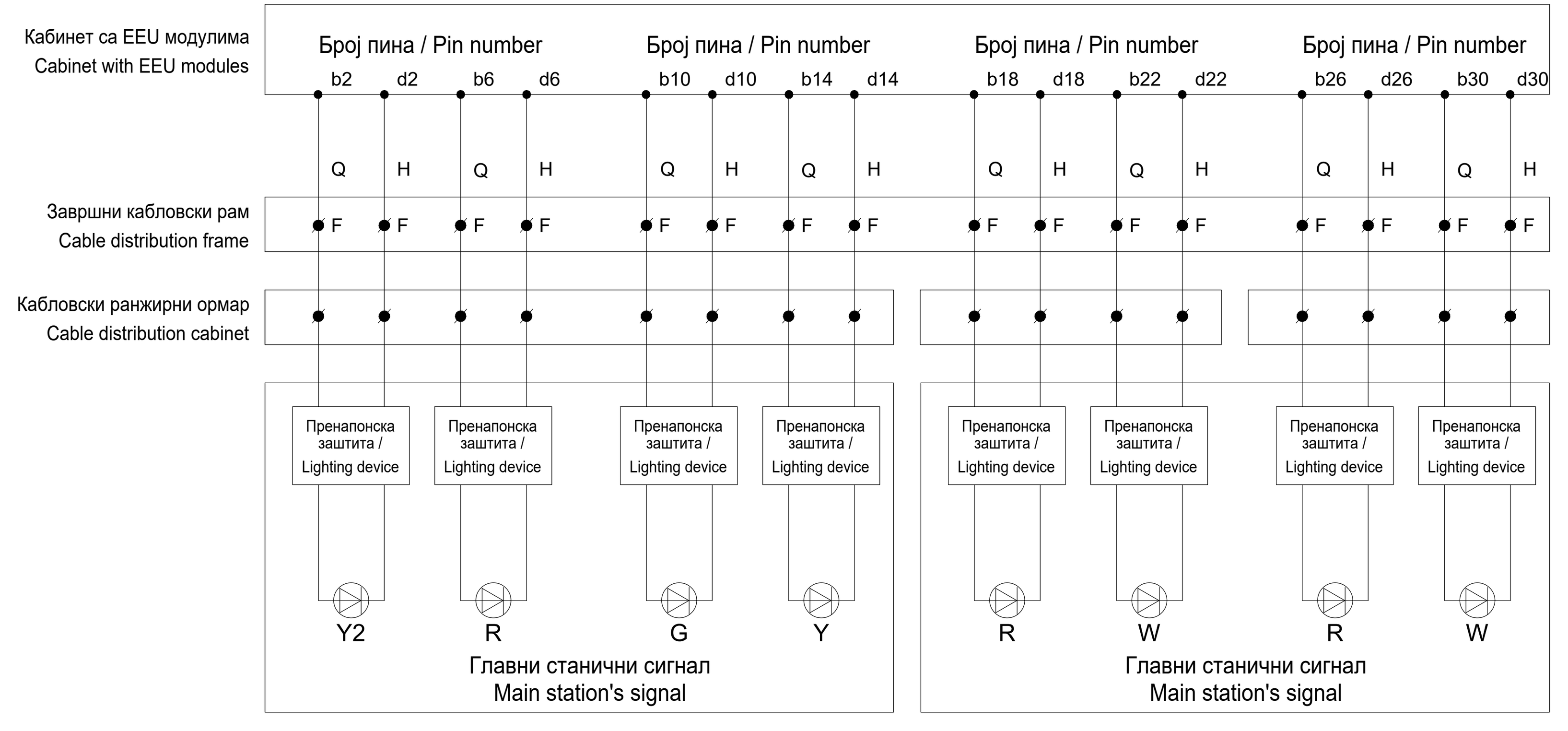

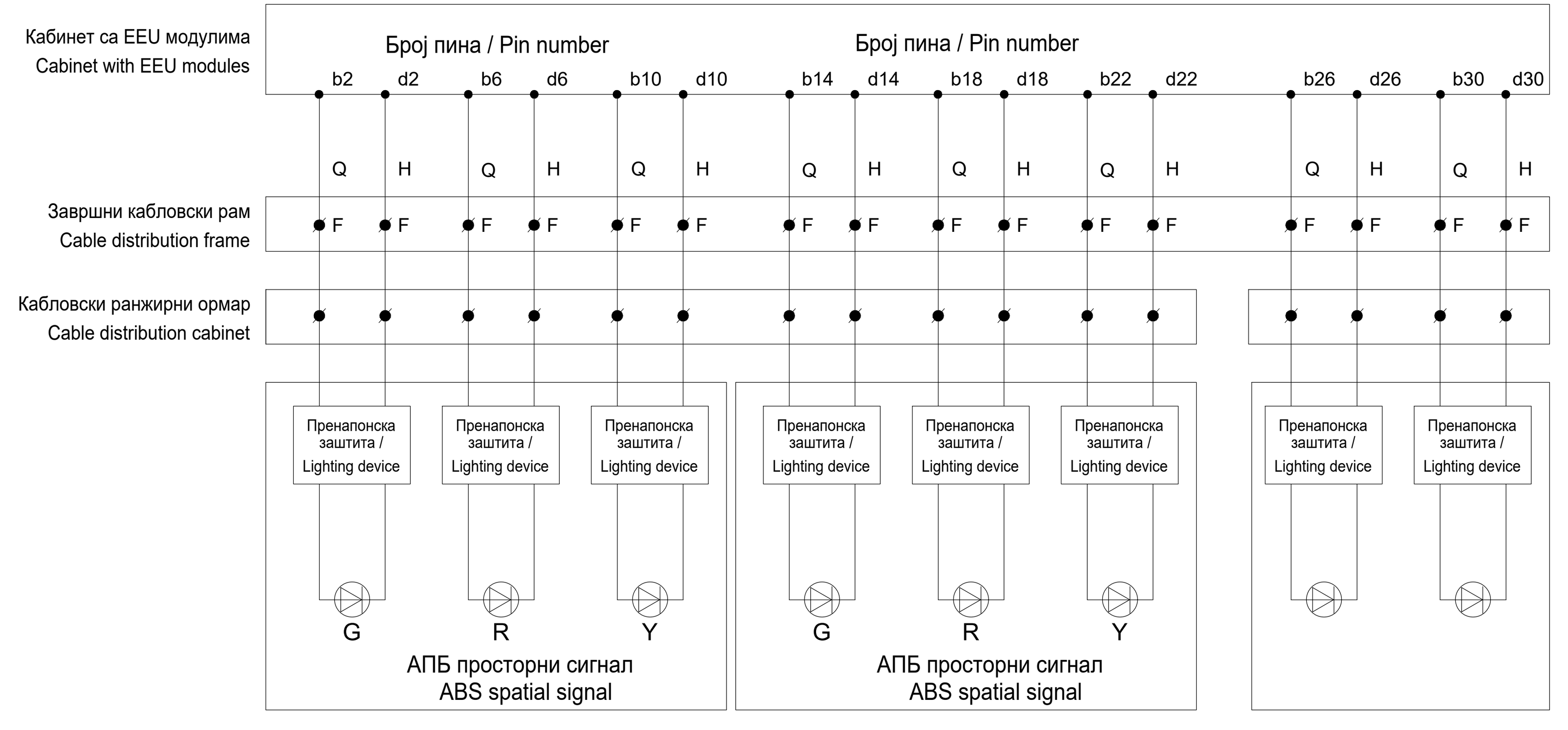

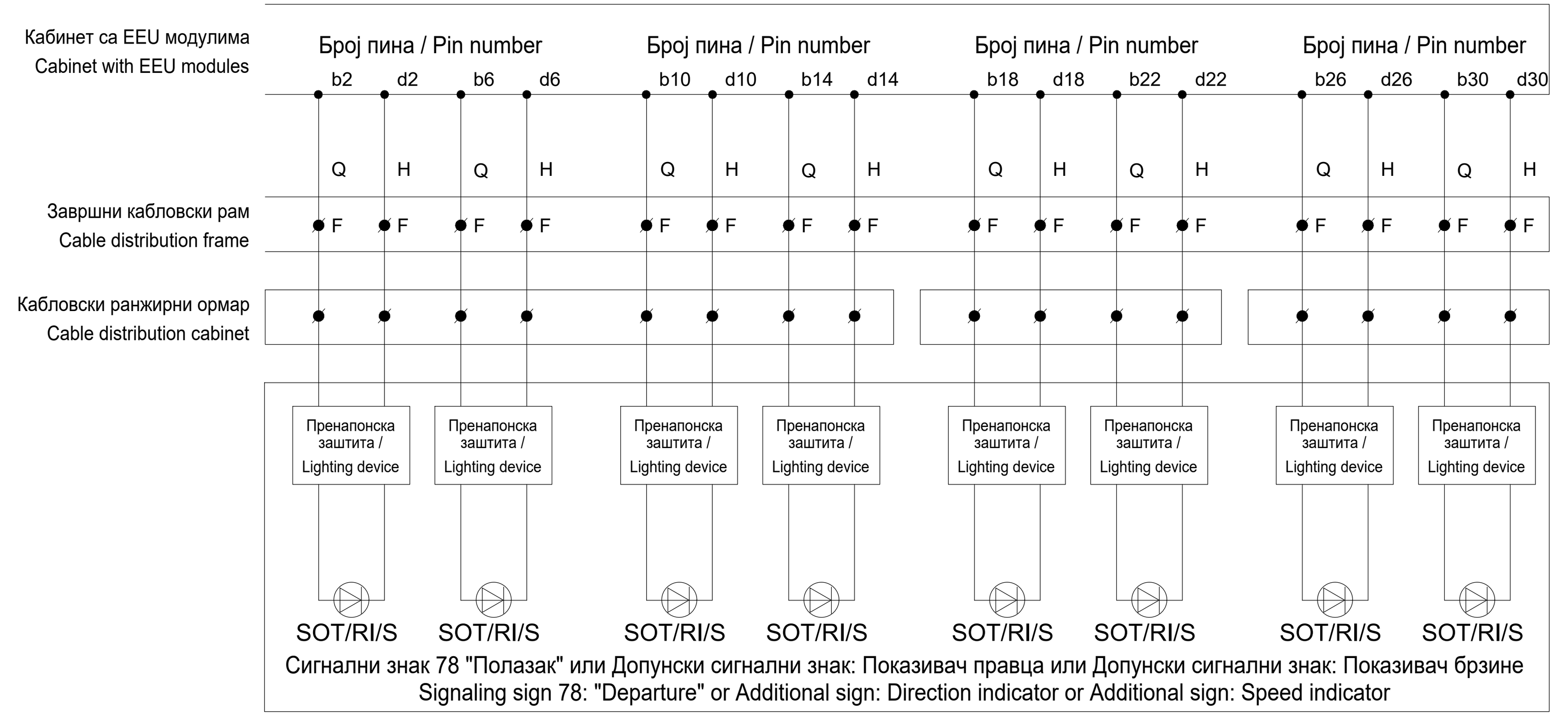

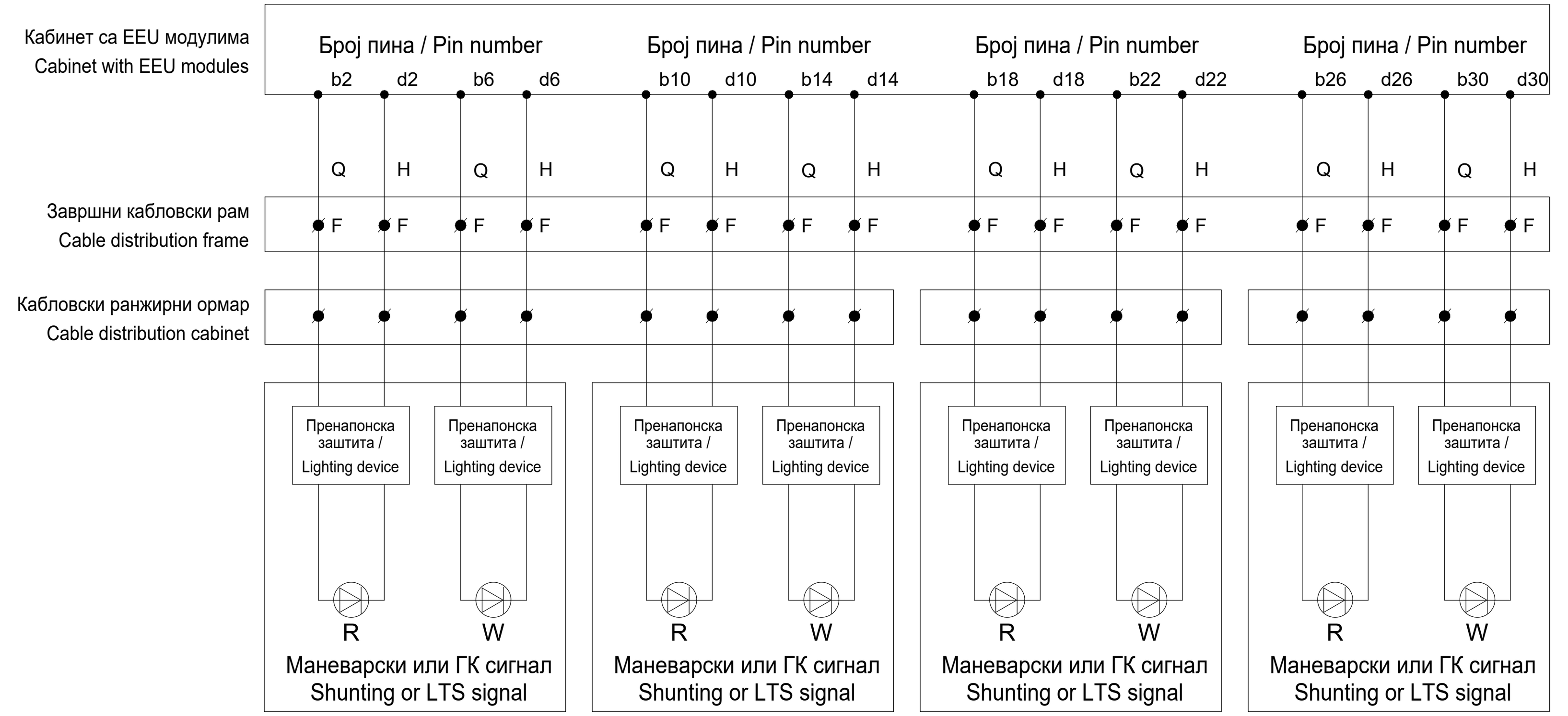

Главни сигнал
Main signal

Сигнални знак "Полазак воза"
Signal sign "Departure"

Показивач брзине
Speed indicator

Маневарски сигнал
Shunting signal

Гранични колосечни сигнал
Track limit signal

Показивач правца
Route indicator

АПБ главни сигнал
ABS Block signal

Лист: 02 од 11
Sheet: 02 of 11

Пројектант / Designer:
Институт Михајло Пупин доо
Волгина 15, 11000 Београд
www.pupin.rs

Извођач / Contractor: Конзорцијум / Joint Venture:
China Railway International Co., Ltd.
Serbia Ogranak Beograd
Rajka Mitića 8, 11000 Beograd
China Communication Construction Co.Ltd.
Serbia Ogranak Beograd-Savski Venac
Paje Adamova 2, 11000 Beograd

Инвеститор / Investor:
Инфраструктура железнице Србије а.д.
Немањина 6, 11000 Београд
www.infrazs.rs

Подизвођач / Subcontractor:
CRSC International Co., LTD.
Ogranak Beograd,
Omladinskih brigada 21, 11070 Novi Beograd

Објекат / Project:
Пруга Београд - Суботица - државна граница (Келебија), ДЕОНИЦА ПРУГЕ НОВИ САД - СУБОТИЦА - ДРЖАВНА ГРАНИЦА (КЕЛЕБИЈА), у Новом Саду, Кисачу, Степановићеву, Змајеву, Врбасу, Ловћенцу, Малом Иђошу, Бачкој Тополи, Жеднику, Наумовићеву и Суботици, у катастарским општинама наведеним на насловној страни техничке документације и на катастарским парцелама према списку приложеном у Главној свесци /

Belgrade - Subotica - State border (Kelebija) railway line, SECTION NOVI SAD - SUBOTICA STATE BORDER (KELEBIJA), at Novi Sad, Kisač, Stepanovićevo, Zmajevo, Vrbas, Lovćenac, Mali Idjoš, Bačka Topola, Žednik, Naumovićevo and Subotica, in cadastral municipalities listed on the cover page of this Design, on cadastral plots listed in General Volume

Врста техничке документације / Technical documentation type:
ПИО/ABD Пројекат изведеног објекта / As-built Design

Ознака и назив дела Пројекта / Designation and name of the part of design:
5/1.23 Осигурање железничке станице Суботица / Signalling/interlocking systems in Subotica railway station

Назив цртежа / Drawing name:
План повезивања струјних кола сигналних светиљки и допунских сигнала /
Plan for connecting circuits of signal lamps and supplementary and additional signs

Одговорни пројектант / Responsible designer:
Ђорђе Максимовић, дипл.инж.ел.
Број лиценце / License number: 353 P422 17

Сарадници / Associates:
Владимир Бошковић, инж.маш.
Марко Ралић, дипл.ел.инж.

Број Пројекта / Design number:	Датум / Date:	Размера / Scale:	Број цртежа / Drawing number:
TC.700.255-5/1.23	Септембар / September 2024.	-	TS.700.255-5/1.23-C10

Ознака струјног кола сигнала / Label of Signal circuit	Редни број сигнала Nr. of signal	Кабинет са EEU модулима / Cabinet with EEU modules	Комб. релејни кабинет / Socet terminal cabinet	Завршни кабловски рам / Cable distribution cabinet
		Број пина Pin number	Ознака реглете Label of terminal	Број пина Pin number
		MK-	F-	MK-
ML13ta-R	1	MK-02-10H-1	Z1-504-a1	F2-209-5
ML13ta-RH		MK-02-10H-16	Z1-504-a9	F2-209-6
ML13ta-W	2	MK-02-10H-27	Z1-504-c1	F2-210-1
ML13ta-WH		MK-02-10H-42	Z1-504-c9	F2-210-2
ML26t-R	3	MK-02-10H-4	Z1-504-a3	F2-210-3
ML26t-RH		MK-02-10H-19	Z1-504-a11	F2-210-4
ML26t-W	4	MK-02-10H-30	Z1-504-c3	F2-210-5
ML26t-WH		MK-02-10H-45	Z1-504-c11	F2-210-6
ML37t-R	5	MK-02-10H-7	Z1-504-a5	F2-211-1
ML37t-RH		MK-02-10H-22	Z1-504-a13	F2-211-2
ML37t-W	6	MK-02-10H-33	Z1-504-c5	F2-211-3
ML37t-WH		MK-02-10H-48	Z1-504-c13	F2-211-4
MD37t-R	7	MK-02-10H-10	Z1-504-a7	F2-211-5
MD37t-RH		MK-02-10H-25	Z1-504-a15	F2-211-6
MD37t-W	8	MK-02-10H-36	Z1-504-c7	F2-212-1
MD37t-WH		MK-02-10H-51	Z1-504-c15	F2-212-2
ML36t-R	1	MK-02-11H-1	Z1-505-a1	F2-212-3
ML36t-RH		MK-02-11H-16	Z1-505-a9	F2-212-4
ML36t-W	2	MK-02-11H-27	Z1-505-c1	F2-212-5
ML36t-WH		MK-02-11H-42	Z1-505-c9	F2-212-6
ML38t-R	3	MK-02-11H-4	Z1-505-a3	F2-213-1
ML38t-RH		MK-02-11H-19	Z1-505-a11	F2-213-2
ML38t-W	4	MK-02-11H-30	Z1-505-c3	F2-213-3
ML38t-WH		MK-02-11H-45	Z1-505-c11	F2-213-4
MD38t-R	5	MK-02-11H-7	Z1-505-a5	F2-213-5
MD38t-RH		MK-02-11H-22	Z1-505-a13	F2-213-6
MD38t-W	6	MK-02-11H-33	Z1-505-c5	F2-101-1
MD38t-WH		MK-02-11H-48	Z1-505-c13	F2-101-2
ML40t-R	7	MK-02-11H-10	Z1-505-a7	F2-101-3
ML40t-RH		MK-02-11H-25	Z1-505-a15	F2-101-4
ML40t-W	8	MK-02-11H-36	Z1-505-c7	F2-101-5
ML40t-WH		MK-02-11H-51	Z1-505-c15	F2-101-6

Ознака струјног кола сигнала / Label of Signal circuit	Редни број сигнала Nr. of signal	Кабинет са EEU модулима / Cabinet with EEU modules	Комб. релејни кабинет / Socet terminal cabinet	Завршни кабловски рам / Cable distribution cabinet
		Број пина Pin number	Ознака реглете Label of terminal	Број пина Pin number
		MK-	F-	MK-
MD40t-R	1	MK-02-12H-1	Z1-506-a1	F2-102-1
MD40t-RH		MK-02-12H-16	Z1-506-a9	F2-102-2
MD40t-W	2	MK-02-12H-27	Z1-506-c1	F2-102-3
MD40t-WH		MK-02-12H-42	Z1-506-c9	F2-102-4
MD39t-R	3	MK-02-12H-4	Z1-506-a3	F2-103-1
MD39t-RH		MK-02-12H-19	Z1-506-a11	F2-103-2
MD39t-W	4	MK-02-12H-30	Z1-506-c3	F2-103-3
MD39t-WH		MK-02-12H-45	Z1-506-c11	F2-103-4
ML32t-R	5	MK-02-12H-7	Z1-506-a5	F2-104-1
ML32t-RH		MK-02-12H-22	Z1-506-a13	F2-104-2
ML32t-W	6	MK-02-12H-33	Z1-506-c5	F2-104-3
ML32t-WH		MK-02-12H-48	Z1-506-c13	F2-104-4
MD32t-R	7	MK-02-12H-10	Z1-506-a7	F2-104-5
MD32t-RH		MK-02-12H-25	Z1-506-a15	F2-104-6
MD32t-W	8	MK-02-12H-36	Z1-506-c7	F2-105-1
MD32t-WH		MK-02-12H-51	Z1-506-c15	F2-105-2
ML31t-R	1	MK-02-13H-1	Z1-507-a1	F2-105-3
ML31t-RH		MK-02-13H-16	Z1-507-a9	F2-105-4
ML31t-W	2	MK-02-13H-27	Z1-507-c1	F2-105-5
ML31t-WH		MK-02-13H-42	Z1-507-c9	F2-105-6
ML35t-R	3	MK-02-13H-4	Z1-507-a3	F2-106-1
ML35t-RH		MK-02-13H-19	Z1-507-a11	F2-106-2
ML35t-W	4	MK-02-13H-30	Z1-507-c3	F2-106-3
ML35t-WH		MK-02-13H-45	Z1-507-c11	F2-106-4
MD35t-R	5	MK-02-13H-7	Z1-507-a5	F2-106-5
MD35t-RH		MK-02-13H-22	Z1-507-a13	F2-106-6
MD35t-W	6	MK-02-13H-33	Z1-507-c5	F2-107-1
MD35t-WH		MK-02-13H-48	Z1-507-c13	F2-107-2
	7			
	8			

Ознака струјног кола сигнала / Label of Signal circuit	Редни број сигнала Nr. of signal	Кабинет са EEU модулима / Cabinet with EEU modules	Комб. релејни кабинет / Socet terminal cabinet	Завршни кабловски рам / Cable distribution cabinet
		Број пина Pin number	Ознака реглете Label of terminal	Број пина Pin number
		MK-	F-	MK-
Pu92-S1	1	MK-02-14H-1	Z1-508-a1	F2-802-3
Pu92-S1H		MK-02-14H-16	Z1-508-a9	F2-802-4
Pu92-S2	2	MK-02-14H-27	Z1-508-c1	F2-802-5
Pu92-S2H		MK-02-14H-42	Z1-508-c9	F2-802-6
Pu94-S1	3	MK-02-14H-4	Z1-508-a3	F2-804-3
Pu94-S1H		MK-02-14H-19	Z1-508-a11	F2-804-4
Pu94-S2	4	MK-02-14H-30	Z1-508-c3	F2-804-5
Pu94-S2H		MK-02-14H-45	Z1-508-c11	F2-804-6
Pu96-S1	5	MK-02-14H-7	Z1-508-a5	F2-806-3
Pu96-S1H		MK-02-14H-22	Z1-508-a13	F2-806-4
Pu98-S1	6	MK-02-14H-33	Z1-508-c5	F2-809-3
Pu98-S1H		MK-02-14H-48	Z1-508-c13	F2-809-4
Pu98-S2	7	MK-02-14H-10	Z1-508-a7	F2-809-5
Pu98-S2H		MK-02-14H-25	Z1-508-a15	F2-809-6
	8			
Po3-S1	1	MK-02-15H-1	Z1-509-a1	F2-708-3
Po3-S1H		MK-02-15H-16	Z1-509-a9	F2-708-4
Po3-S2	2	MK-02-15H-27	Z1-509-c1	F2-709-5
Po3-S2H		MK-02-15H-42	Z1-509-c9	F2-709-6
Po4-S1	3	MK-02-15H-4	Z1-509-a3	F2-711-3
Po4-S1H		MK-02-15H-19	Z1-509-a11	F2-711-4
Po4-S2	4	MK-02-15H-30	Z1-509-c3	F2-713-1
Po4-S2H		MK-02-15H-45	Z1-509-c11	F2-713-2
PTo1-S1	5	MK-02-15H-7	Z1-509-a5	F2-602-3
PTo1-S1H		MK-02-15H-22	Z1-509-a13	F2-602-4
Au91-S1	6	MK-02-15H-33	Z1-509-c5	F2-812-3
Au91-S1H		MK-02-15H-48	Z1-509-c13	F2-812-4
	7			
	8			

Ознака струјног кола сигнала / Label of Signal circuit	Редни број сигнала Nr. of signal	Кабинет са EEU модулима / Cabinet with EEU modules	Комб. релејни кабинет / Socet terminal cabinet	Завршни кабловски рам / Cable distribution cabinet
		Број пина Pin number	Ознака реглете Label of terminal	Број пина Pin number
		MK-	F-	MK-
PTo2-S1	1	MK-02-16H-1	Z1-510-a1	F2-606-3
PTo2-S1H		MK-02-16H-16	Z1-510-a9	F2-606-4
PTo3-S1	2	MK-02-16H-27	Z1-510-c1	F2-610-3
PTo3-S1H		MK-02-16H-42	Z1-510-c9	F2-610-4
PTo4-S1	3	MK-02-16H-4	Z1-510-a3	F2-501-3
PTo4-S1H		MK-02-16H-19	Z1-510-a11	F2-501-4
PTo5-S1	4	MK-02-16H-30	Z1-510-c3	F2-505-3
PTo5-S1H		MK-02-16H-45	Z1-510-c11	F2-505-4
	5			
	6			
	7			
	8			
PTo6-S1	1	MK-02-17H-1	Z1-511-a1	F2-509-3
PTo6-S1H		MK-02-17H-16	Z1-511-a9	F2-509-4
PTo7-S1	2	MK-02-17H-27	Z1-511-c1	F2-513-3
PTo7-S1H		MK-02-17H-42	Z1-511-c9	F2-513-4
PTo8-S1	3	MK-02-17H-4	Z1-511-a3	F2-404-3
PTo8-S1H		MK-02-17H-19	Z1-511-a11	F2-404-4
PTo9-S1	4	MK-02-17H-30	Z1-511-c3	F2-408-3
PTo9-S1H		MK-02-17H-45	Z1-511-c11	F2-408-4
	5			
	6			
	7			
	8			

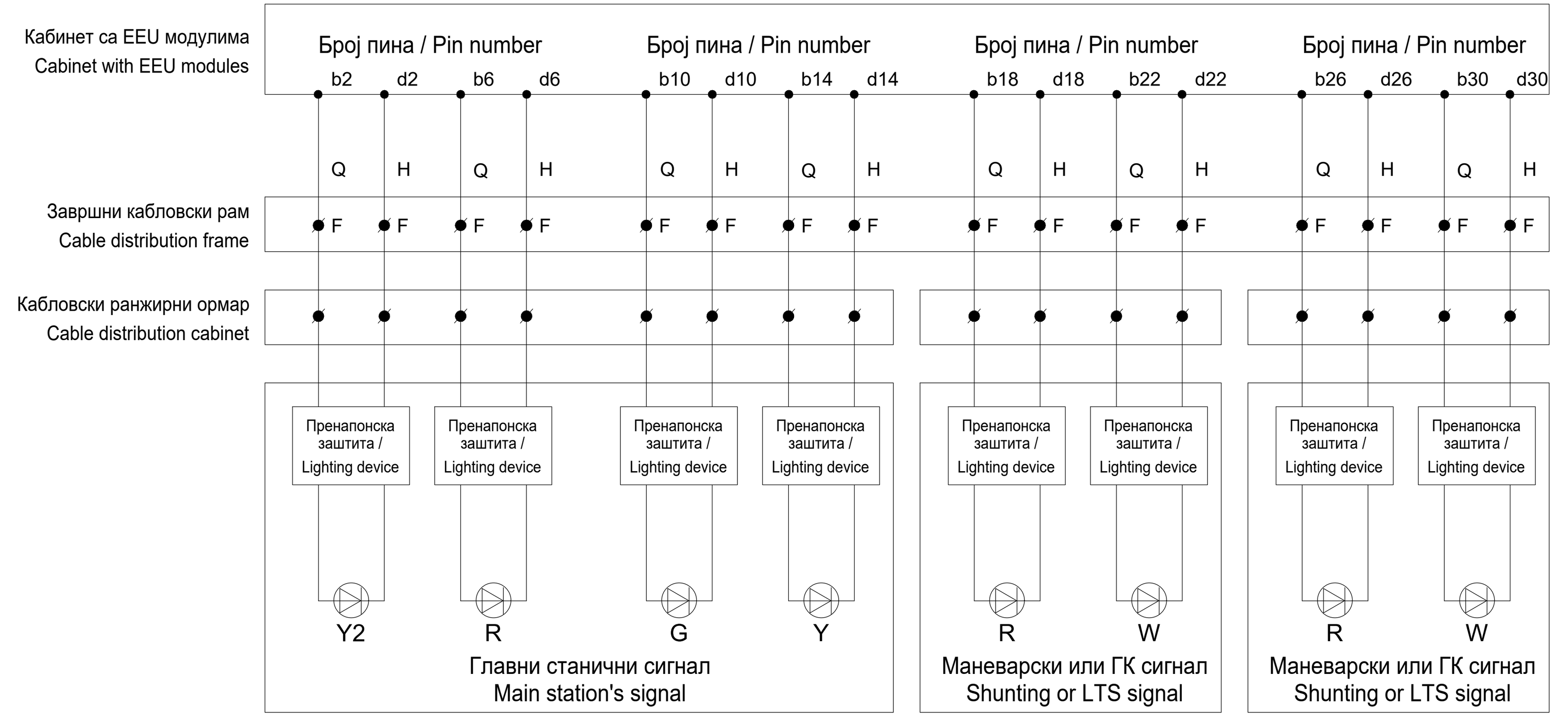

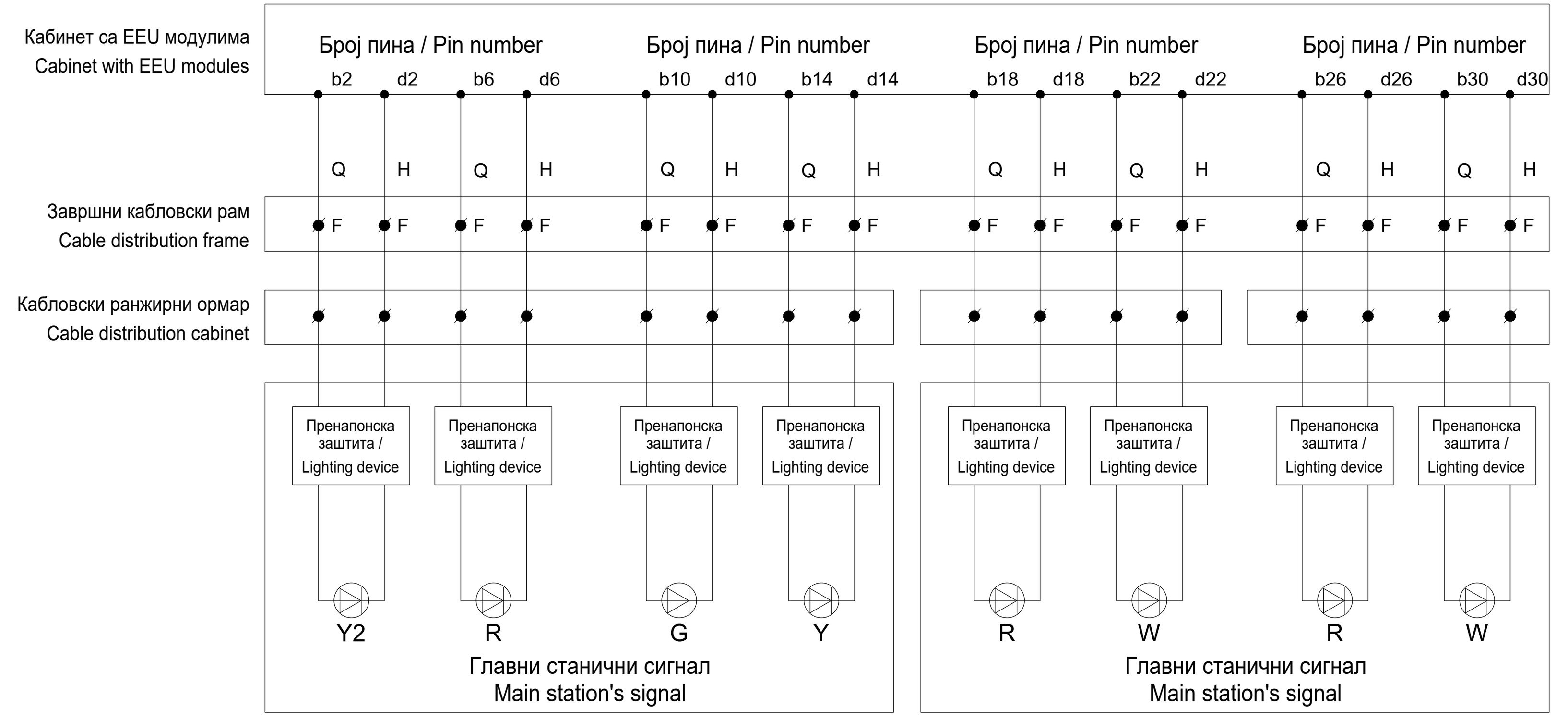

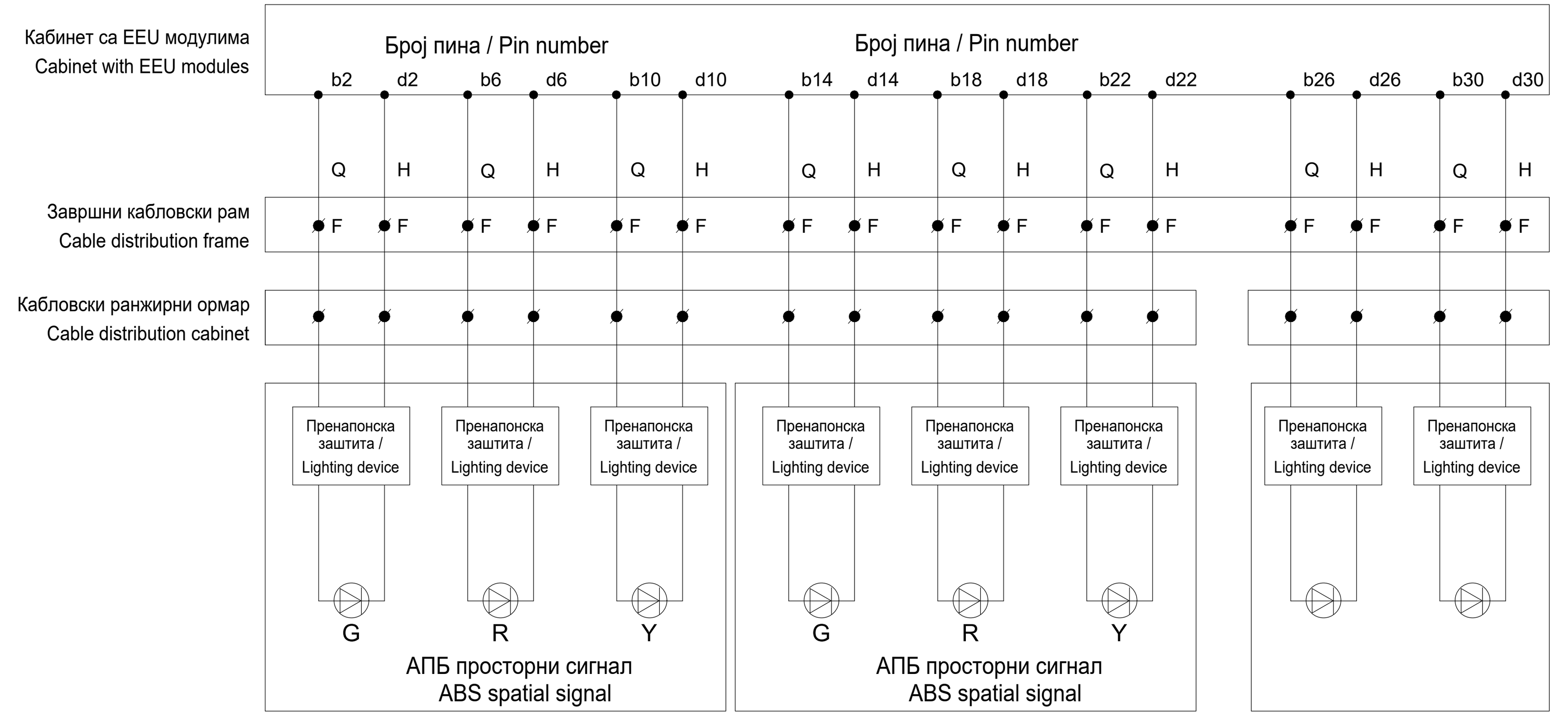

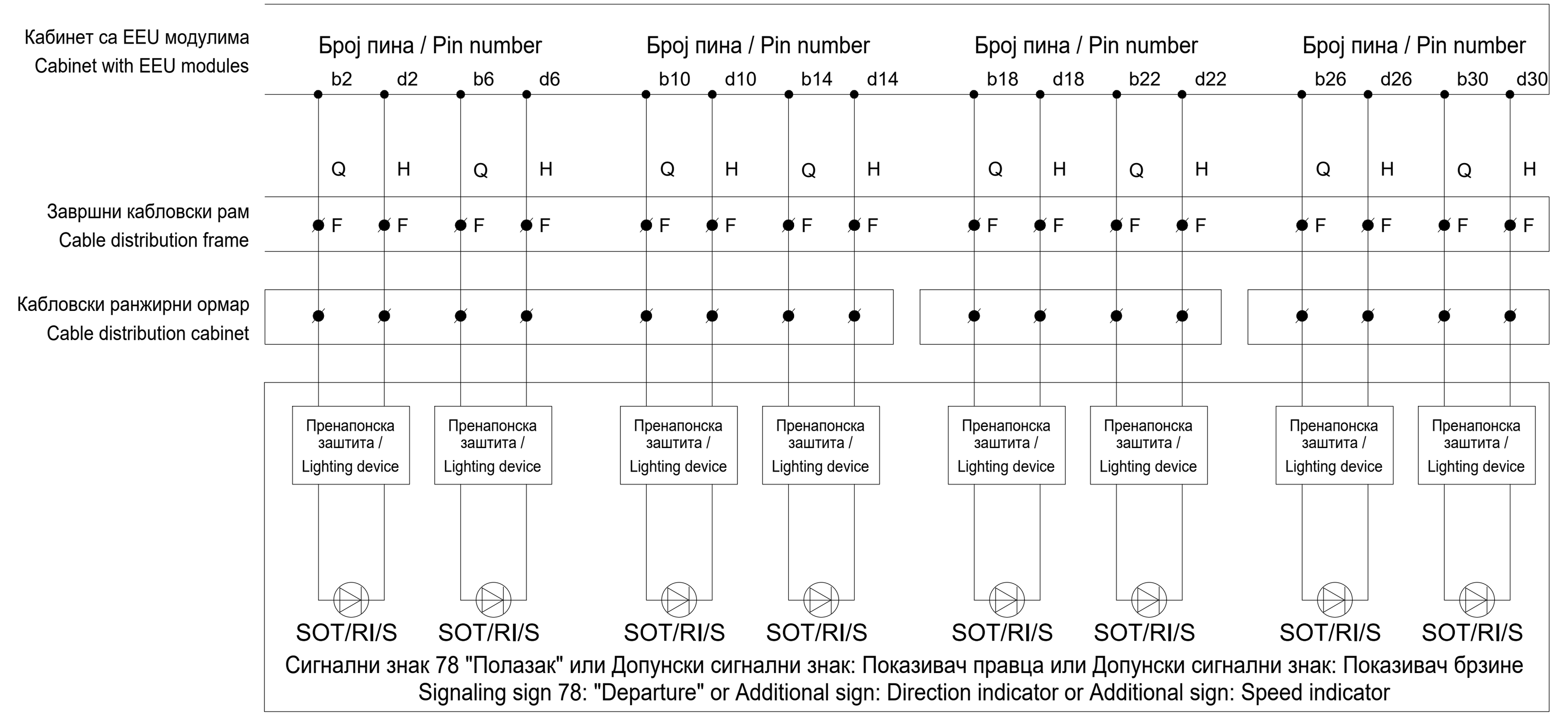

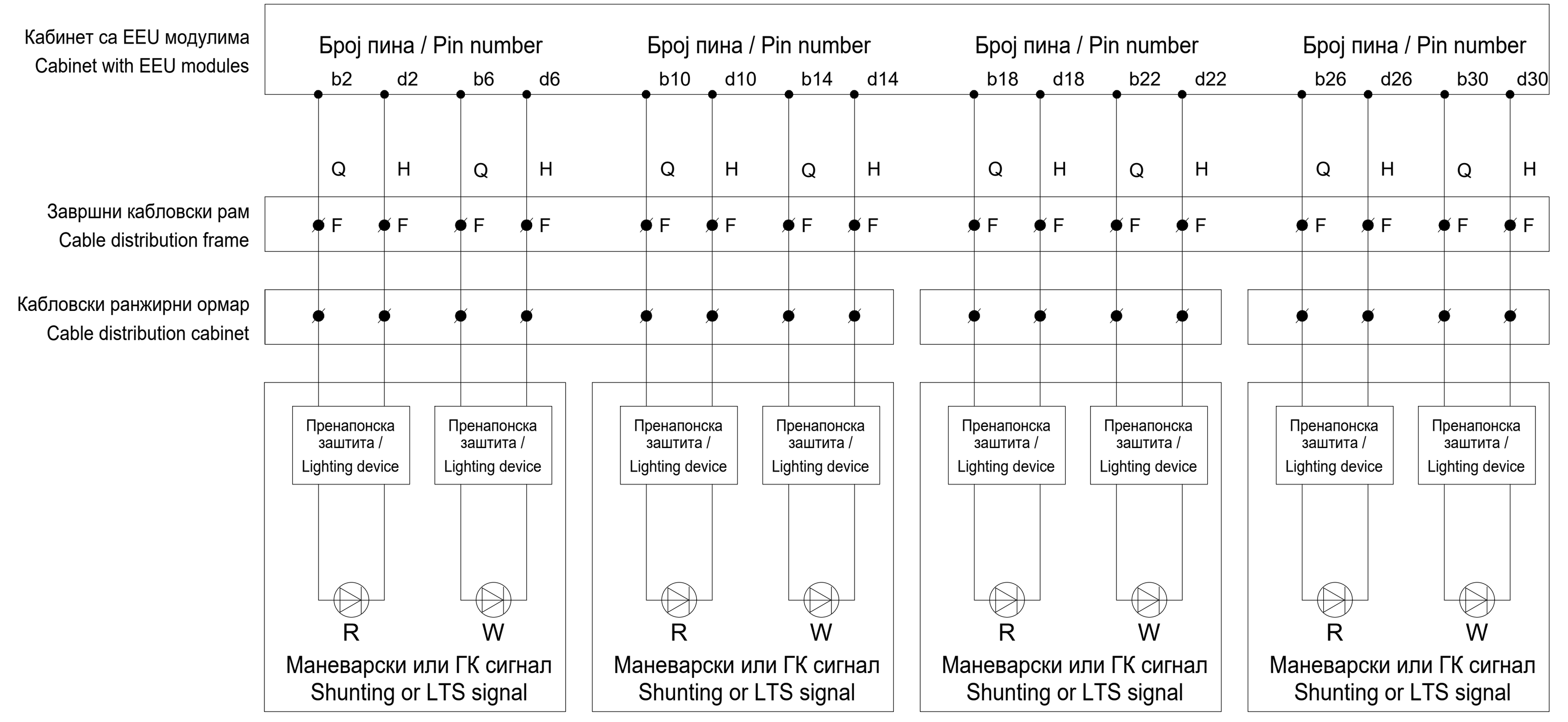

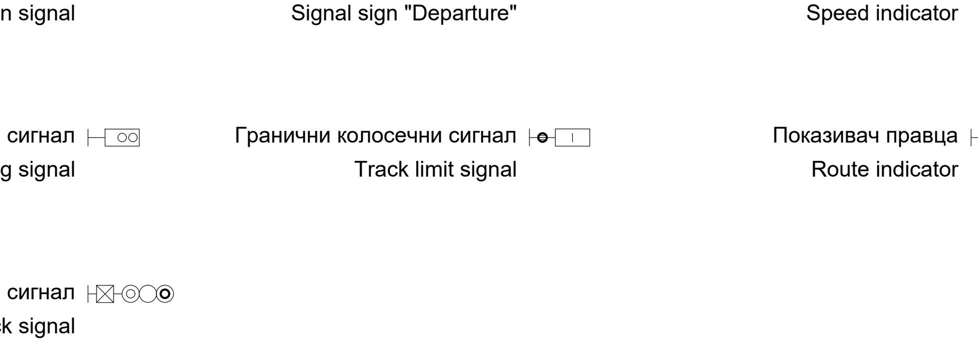

Лист: 03 од 11
Sheet: 03 of 11

Пројектант / Designer:
Институт Михајло Пупин доо
Волгина 15, 11000 Београд
www.pupin.rs

Инвеститор / Investor:
Инфраструктура железнице Србије а.д.
Немањина 6, 11000 Београд
www.infrazs.rs

Извођач / Contractor: Конзорцијум / Joint Venture:
China Railway International Co., Ltd.
Serbia Ogranak Beograd
Rajka Mitića 8, 11000 Beograd
China Communication Construction Co.Ltd.
Serbia Ogranak Beograd-Savski Venac
Paje Adamova 2, 11000 Beograd
Подизвођач / Subcontractor:
CRSC International Co., LTD.
Ogranak Beograd,
Omladinskih brigada 21, 11070 Novi Beograd

Објекат / Project:
Пруга Београд - Суботица - државна граница (Келебија), ДЕОНИЦА ПРУГЕ НОВИ САД - СУБОТИЦА - ДРЖАВНА ГРАНИЦА (КЕЛЕБИЈА), у Новом Саду, Кисачу, Степановићеву, Змајеву, Врбасу, Ловћенцу, Малом Иђошу, Бачкој Тополи, Жеднику, Наумовићеву и Суботици, у катастарским општинама наведеним на насловној страни техничке документације и на катастарским парцелама према списку приложеном у Главној свесци /

Belgrade - Subotica - State border (Kelebija) railway line, SECTION NOVI SAD - SUBOTICA STATE BORDER (KELEBIJA), at Novi Sad, Kisač, Stepanovićevo, Zmajevo, Vrbas, Lovćenac, Mali Idjoš, Bačka Topola, Žednik, Naumovićevo and Subotica, in cadastral municipalities listed on the cover page of this Design, on cadastral plots listed in General Volume

Врста техничке документације / Technical documentation type:
ПИО/ABD Пројекат изведеног објекта / As-built Design

Ознака и назив дела Пројекта / Designation and name of the part of design:
5/1.23 Осигурање железничке станице Суботица / Signalling/interlocking systems in Subotica railway station

Назив цртежа / Drawing name:
План повезивања струјних кола сигналних светиљки и допунских сигнала /
Plan for connecting circuits of signal lamps and supplementary and additional signs

Одговорни пројектант / Responsible designer:
Ђорђе Максимовић, дипл.инж.ел.
Број лиценце / License number: 353 P422 17
Сарадници / Associates:
Владимир Бошковић, инж.маш.
Марко Ралић, дипл.ел.инж.

Број Пројекта / Design number:	Датум / Date:	Размера / Scale:	Број цртежа / Drawing number:
TC.700.255-5/1.23	Септембар / September 2024.	-	TS.700.255-5/1.23-C10

Ознака струјног кола сигнала / Label of Signal circuit	Редни број сигнала Nr. of signal	Кабинет са EEU модулима / Cabinet with EEU modules — Број пина Pin number MK-	Комб. релејни кабинет / Socet terminal cabinet — Ознака реглете Label of terminal F-	Завршни кабловски рам / Cable distribution cabinet — Број пина Pin number MK-
PTo10-S1	1	MK-02-18H-1	Z1-512-a1	F2-412-3
PTo10-S1H		MK-02-18H-16	Z1-512-a9	F2-412-4
PTo10-S2	2	MK-02-18H-27	Z1-512-c1	F2-301-1
PTo10-S2H		MK-02-18H-42	Z1-512-c9	F2-301-2
PTo11-S1	3	MK-02-18H-4	Z1-512-a3	F2-303-3
PTo11-S1H		MK-02-18H-19	Z1-512-a11	F2-303-4
PTo11-S2	4	MK-02-18H-30	Z1-512-c3	F2-305-1
PTo11-S2H		MK-02-18H-45	Z1-512-c11	F2-305-2
PTo12-S1	5	MK-02-18H-7	Z1-512-a5	F2-307-3
PTo12-S1H		MK-02-18H-22	Z1-512-a13	F2-307-4
PTo12-S2	6	MK-02-18H-33	Z1-512-c5	F2-309-1
PTo12-S2H		MK-02-18H-48	Z1-512-c13	F2-309-2
PTo13-S1	7	MK-02-18H-10	Z1-512-a7	F2-311-3
PTo13-S1H		MK-02-18H-25	Z1-512-a15	F2-311-4
PTo13-S2	8	MK-02-18H-36	Z1-512-c7	F2-313-1
PTo13-S2H		MK-02-18H-51	Z1-512-c15	F2-313-2
Po1-RI1	1	MK-02-19H-1	Z1-513-a1	F2-702-3
Po1-RI1H		MK-02-19H-16	Z1-513-a9	F2-702-4
Po1-RI2	2	MK-02-19H-27	Z1-513-c1	F2-702-5
Po1-RI2H		MK-02-19H-42	Z1-513-c9	F2-702-6
Po2-RI1	3	MK-02-19H-4	Z1-513-a3	F2-705-3
Po2-RI1H		MK-02-19H-19	Z1-513-a11	F2-705-4
Po2-RI2	4	MK-02-19H-30	Z1-513-c3	F2-705-5
Po2-RI2H		MK-02-19H-45	Z1-513-c11	F2-705-6
Po3-RI1	5	MK-02-19H-7	Z1-513-a5	F2-708-5
Po3-RI1H		MK-02-19H-22	Z1-513-a13	F2-708-6
Po3-RI2	6	MK-02-19H-33	Z1-513-c5	F2-709-1
Po3-RI2H		MK-02-19H-48	Z1-513-c13	F2-709-2
Po3-RI3	7	MK-02-19H-10	Z1-513-a7	F2-709-3
Po3-RI3H		MK-02-19H-25	Z1-513-a15	F2-709-4
	8			

Ознака струјног кола сигнала / Label of Signal circuit	Редни број сигнала Nr. of signal	Кабинет са EEU модулима / Cabinet with EEU modules — Број пина Pin number MK-	Комб. релејни кабинет / Socet terminal cabinet — Ознака реглете Label of terminal F-	Завршни кабловски рам / Cable distribution cabinet — Број пина Pin number MK-
Po4-RI1	1	MK-02-1AH-1	Z1-401-a1	F2-711-5
Po4-RI1H		MK-02-1AH-16	Z1-401-a9	F2-711-6
Po4-RI2	2	MK-02-1AH-27	Z1-401-c1	F2-712-1
Po4-RI2H		MK-02-1AH-42	Z1-401-c9	F2-712-2
Po4-RI3	3	MK-02-1AH-4	Z1-401-a3	F2-712-3
Po4-RI3H		MK-02-1AH-19	Z1-401-a11	F2-712-4
Po4-RI4	4	MK-02-1AH-30	Z1-401-c3	F2-712-5
Po4-RI4H		MK-02-1AH-45	Z1-401-c11	F2-712-6
PTo1-RI1	5	MK-02-1AH-7	Z1-401-a5	F2-602-5
PTo1-RI1H		MK-02-1AH-22	Z1-401-a13	F2-602-6
PTo1-RI2	6	MK-02-1AH-33	Z1-401-c5	F2-603-1
PTo1-RI2H		MK-02-1AH-48	Z1-401-c13	F2-603-2
PTo1-RI3	7	MK-02-1AH-10	Z1-401-a7	F2-603-3
PTo1-RI3H		MK-02-1AH-25	Z1-401-a15	F2-603-4
PTo1-RI4	8	MK-02-1AH-36	Z1-401-c7	F2-603-5
PTo1-RI4H		MK-02-1AH-51	Z1-401-c15	F2-603-6
PTo2-RI1	1	MK-02-1BH-1	Z1-402-a1	F2-606-5
PTo2-RI1H		MK-02-1BH-16	Z1-402-a9	F2-606-6
PTo2-RI2	2	MK-02-1BH-27	Z1-402-c1	F2-607-1
PTo2-RI2H		MK-02-1BH-42	Z1-402-c9	F2-607-2
PTo2-RI3	3	MK-02-1BH-4	Z1-402-a3	F2-607-3
PTo2-RI3H		MK-02-1BH-19	Z1-402-a11	F2-607-4
PTo2-RI4	4	MK-02-1BH-30	Z1-402-c3	F2-607-5
PTo2-RI4H		MK-02-1BH-45	Z1-402-c11	F2-607-6
PTo3-RI1	5	MK-02-1BH-7	Z1-402-a5	F2-610-5
PTo3-RI1H		MK-02-1BH-22	Z1-402-a13	F2-610-6
PTo3-RI2	6	MK-02-1BH-33	Z1-402-c5	F2-611-1
PTo3-RI2H		MK-02-1BH-48	Z1-402-c13	F2-611-2
PTo3-RI3	7	MK-02-1BH-10	Z1-402-a7	F2-611-3
PTo3-RI3H		MK-02-1BH-25	Z1-402-a15	F2-611-4
PTo3-RI4	8	MK-02-1BH-36	Z1-402-c7	F2-611-5
PTo3-RI4H		MK-02-1BH-51	Z1-402-c15	F2-611-6

Ознака струјног кола сигнала / Label of Signal circuit	Редни број сигнала Nr. of signal	Кабинет са EEU модулима / Cabinet with EEU modules — Број пина Pin number MK-	Комб. релејни кабинет / Socet terminal cabinet — Ознака реглете Label of terminal F-	Завршни кабловски рам / Cable distribution cabinet — Број пина Pin number MK-
PTo4-RI1	1	MK-02-1CH-1	Z1-403-a1	F2-501-5
PTo4-RI1H		MK-02-1CH-16	Z1-403-a9	F2-501-6
PTo4-RI2	2	MK-02-1CH-27	Z1-403-c1	F2-502-1
PTo4-RI2H		MK-02-1CH-42	Z1-403-c9	F2-502-2
PTo4-RI3	3	MK-02-1CH-4	Z1-403-a3	F2-502-3
PTo4-RI3H		MK-02-1CH-19	Z1-403-a11	F2-502-4
PTo4-RI4	4	MK-02-1CH-30	Z1-403-c3	F2-502-5
PTo4-RI4H		MK-02-1CH-45	Z1-403-c11	F2-502-6
PTo5-RI1	5	MK-02-1CH-7	Z1-403-a5	F2-505-5
PTo5-RI1H		MK-02-1CH-22	Z1-403-a13	F2-505-6
PTo5-RI2	6	MK-02-1CH-33	Z1-403-c5	F2-506-1
PTo5-RI2H		MK-02-1CH-48	Z1-403-c13	F2-506-2
PTo5-RI3	7	MK-02-1CH-10	Z1-403-a7	F2-506-3
PTo5-RI3H		MK-02-1CH-25	Z1-403-a15	F2-506-4
PTo5-RI4	8	MK-02-1CH-36	Z1-403-c7	F2-506-5
PTo5-RI4H		MK-02-1CH-51	Z1-403-c15	F2-506-6
PTo6-RI1	1	MK-02-1DH-1	Z1-404-a1	F2-509-5
PTo6-RI1H		MK-02-1DH-16	Z1-404-a9	F2-509-6
PTo6-RI2	2	MK-02-1DH-27	Z1-404-c1	F2-510-1
PTo6-RI2H		MK-02-1DH-42	Z1-404-c9	F2-510-2
PTo6-RI3	3	MK-02-1DH-4	Z1-404-a3	F2-510-3
PTo6-RI3H		MK-02-1DH-19	Z1-404-a11	F2-510-4
PTo6-RI4	4	MK-02-1DH-30	Z1-404-c3	F2-510-5
PTo6-RI4H		MK-02-1DH-45	Z1-404-c11	F2-510-6
PTo7-RI1	5	MK-02-1DH-7	Z1-404-a5	F2-513-5
PTo7-RI1H		MK-02-1DH-22	Z1-404-a13	F2-513-6
PTo7-RI2	6	MK-02-1DH-33	Z1-404-c5	F2-401-1
PTo7-RI2H		MK-02-1DH-48	Z1-404-c13	F2-401-2
PTo7-RI3	7	MK-02-1DH-10	Z1-404-a7	F2-401-3
PTo7-RI3H		MK-02-1DH-25	Z1-404-a15	F2-401-4
PTo7-RI4	8	MK-02-1DH-36	Z1-404-c7	F2-401-5
PTo7-RI4H		MK-02-1DH-51	Z1-404-c15	F2-401-6

Ознака струјног кола сигнала / Label of Signal circuit	Редни број сигнала Nr. of signal	Кабинет са EEU модулима / Cabinet with EEU modules — Број пина Pin number MK-	Комб. релејни кабинет / Socet terminal cabinet — Ознака реглете Label of terminal F-	Завршни кабловски рам / Cable distribution cabinet — Број пина Pin number MK-
PTo8-RI1	1	MK-02-1EH-1	Z1-405-a1	F2-404-5
PTo8-RI1H		MK-02-1EH-16	Z1-405-a9	F2-404-6
PTo8-RI2	2	MK-02-1EH-27	Z1-405-c1	F2-405-1
PTo8-RI2H		MK-02-1EH-42	Z1-405-c9	F2-405-2
PTo8-RI3	3	MK-02-1EH-4	Z1-405-a3	F2-405-3
PTo8-RI3H		MK-02-1EH-19	Z1-405-a11	F2-405-4
PTo8-RI4	4	MK-02-1EH-30	Z1-405-c3	F2-405-5
PTo8-RI4H		MK-02-1EH-45	Z1-405-c11	F2-405-6
PTo9-RI1	5	MK-02-1EH-7	Z1-405-a5	F2-408-5
PTo9-RI1H		MK-02-1EH-22	Z1-405-a13	F2-408-6
PTo9-RI2	6	MK-02-1EH-33	Z1-405-c5	F2-409-1
PTo9-RI2H		MK-02-1EH-48	Z1-405-c13	F2-409-2
PTo9-RI3	7	MK-02-1EH-10	Z1-405-a7	F2-409-3
PTo9-RI3H		MK-02-1EH-25	Z1-405-a15	F2-409-4
PTo9-RI4	8	MK-02-1EH-36	Z1-405-c7	F2-409-5
PTo9-RI4H		MK-02-1EH-51	Z1-405-c15	F2-409-6
PTo10-RI1	1	MK-02-1FH-1	Z1-406-a1	F2-412-5
PTo10-RI1H		MK-02-1FH-16	Z1-406-a9	F2-412-6
PTo10-RI2	2	MK-02-1FH-27	Z1-406-c1	F2-413-1
PTo10-RI2H		MK-02-1FH-42	Z1-406-c9	F2-413-2
PTo10-RI3	3	MK-02-1FH-4	Z1-406-a3	F2-413-3
PTo10-RI3H		MK-02-1FH-19	Z1-406-a11	F2-413-4
PTo10-RI4	4	MK-02-1FH-30	Z1-406-c3	F2-413-5
PTo10-RI4H		MK-02-1FH-45	Z1-406-c11	F2-413-6
PTo11-RI1	5	MK-02-1FH-7	Z1-406-a5	F2-303-5
PTo11-RI1H		MK-02-1FH-22	Z1-406-a13	F2-303-6
PTo11-RI2	6	MK-02-1FH-33	Z1-406-c5	F2-304-1
PTo11-RI2H		MK-02-1FH-48	Z1-406-c13	F2-304-2
PTo11-RI3	7	MK-02-1FH-10	Z1-406-a7	F2-304-3
PTo11-RI3H		MK-02-1FH-25	Z1-406-a15	F2-304-4
PTo11-RI4	8	MK-02-1FH-36	Z1-406-c7	F2-304-5
PTo11-RI4H		MK-02-1FH-51	Z1-406-c15	F2-304-6

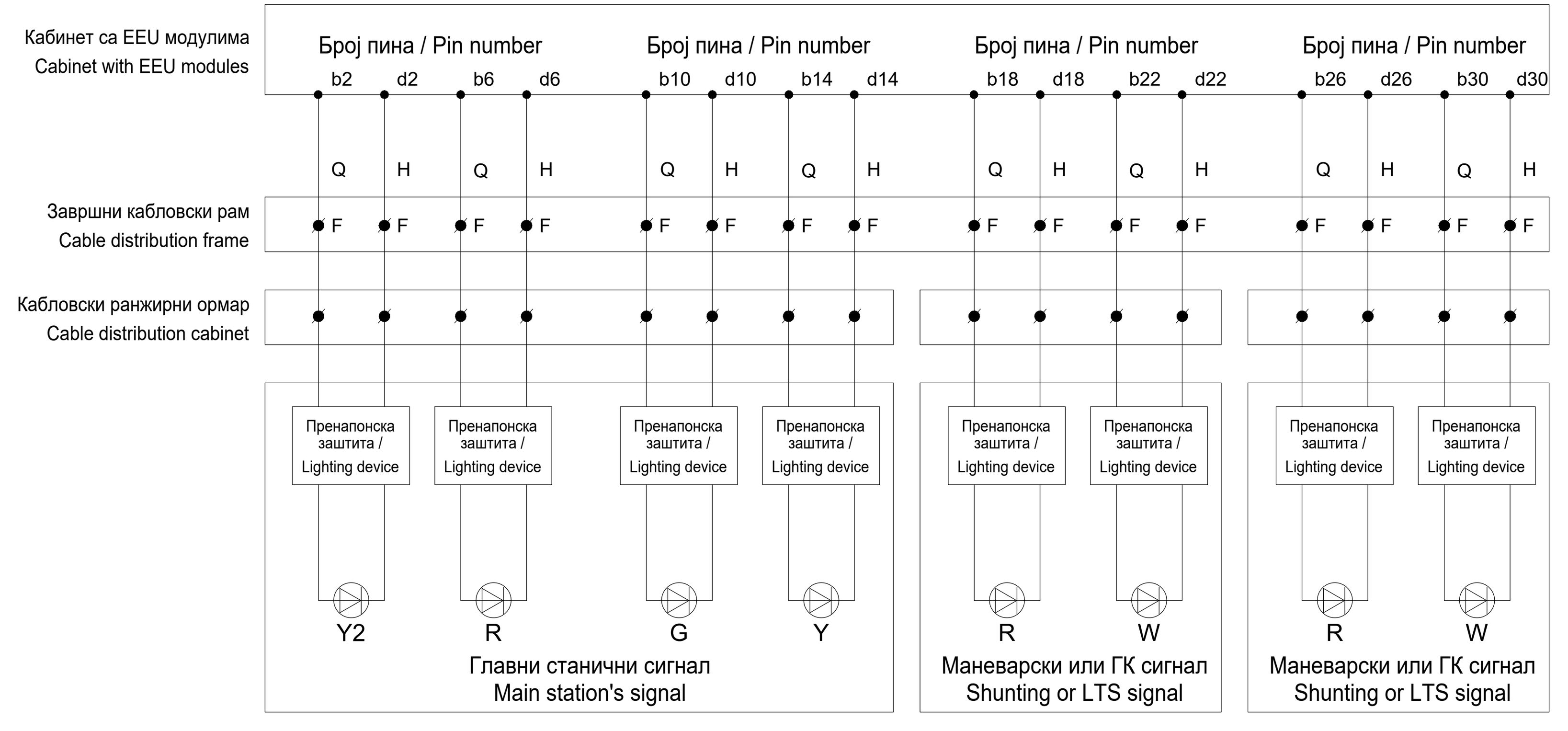

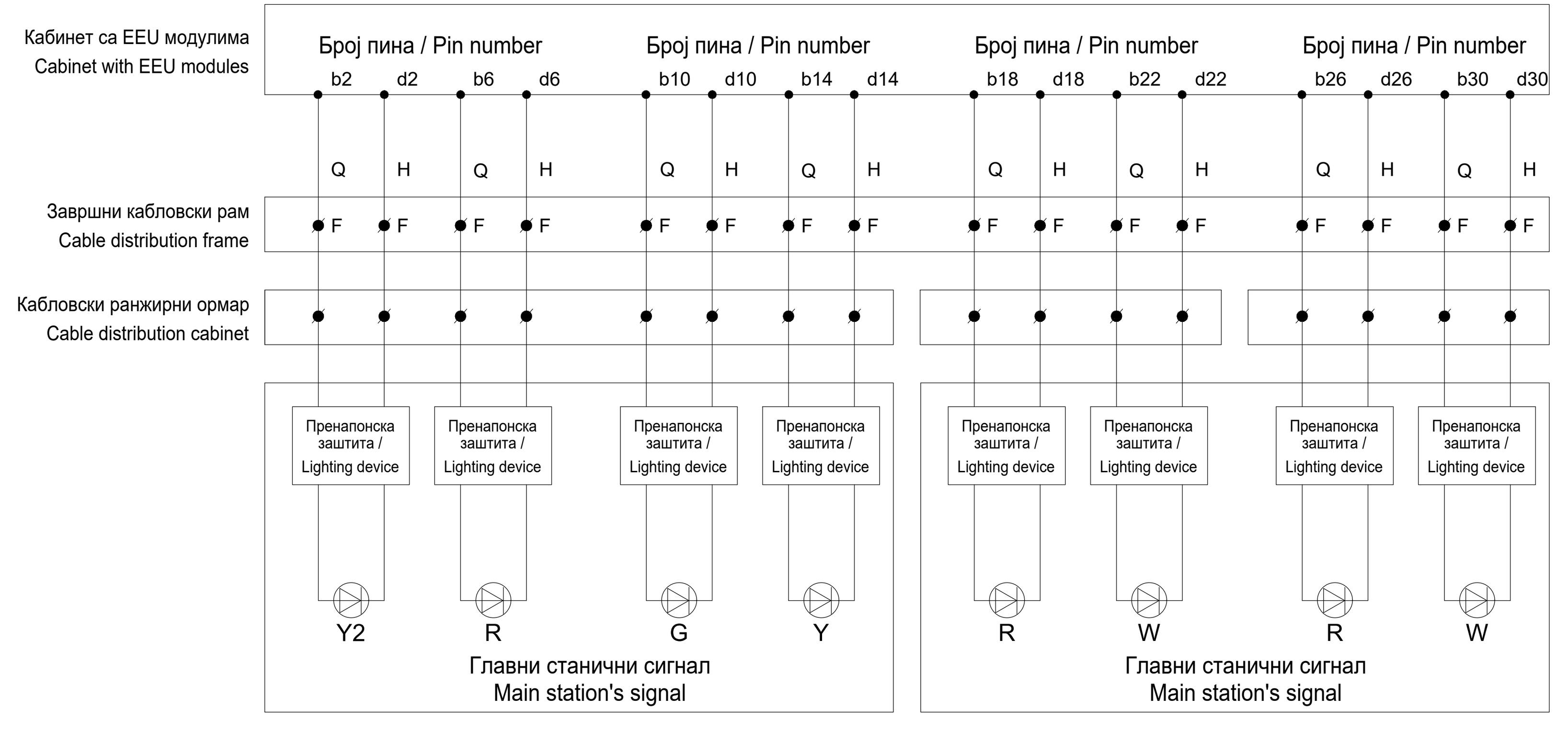

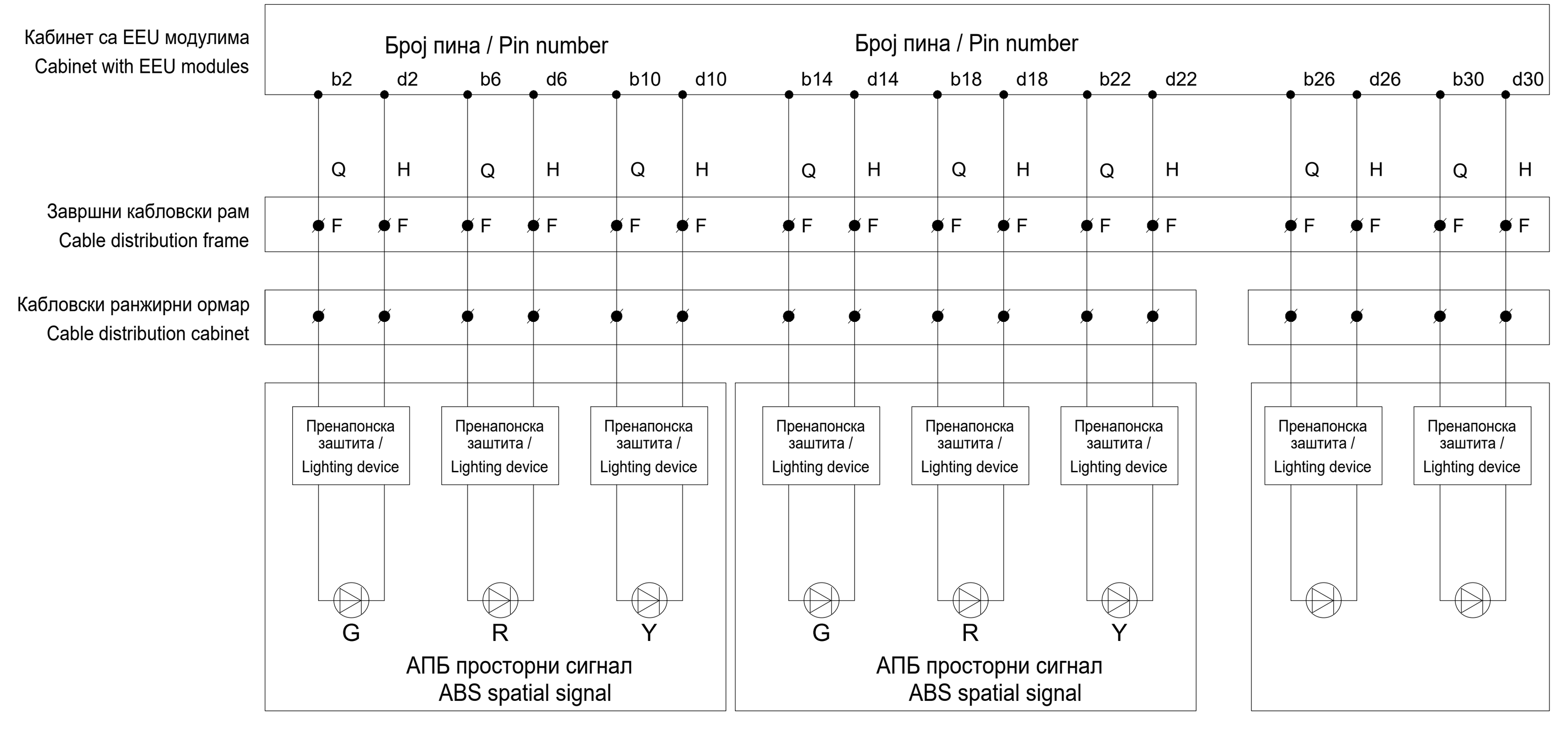

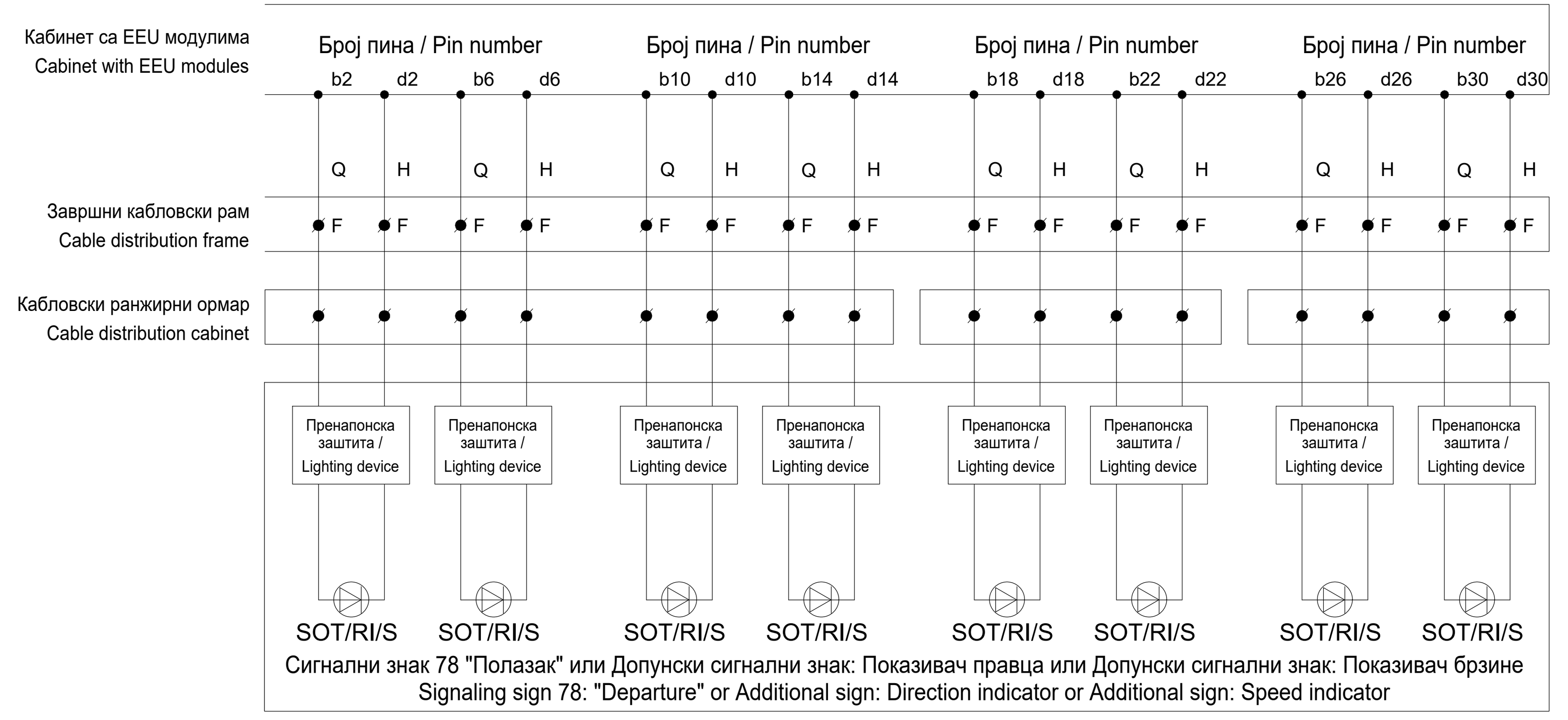

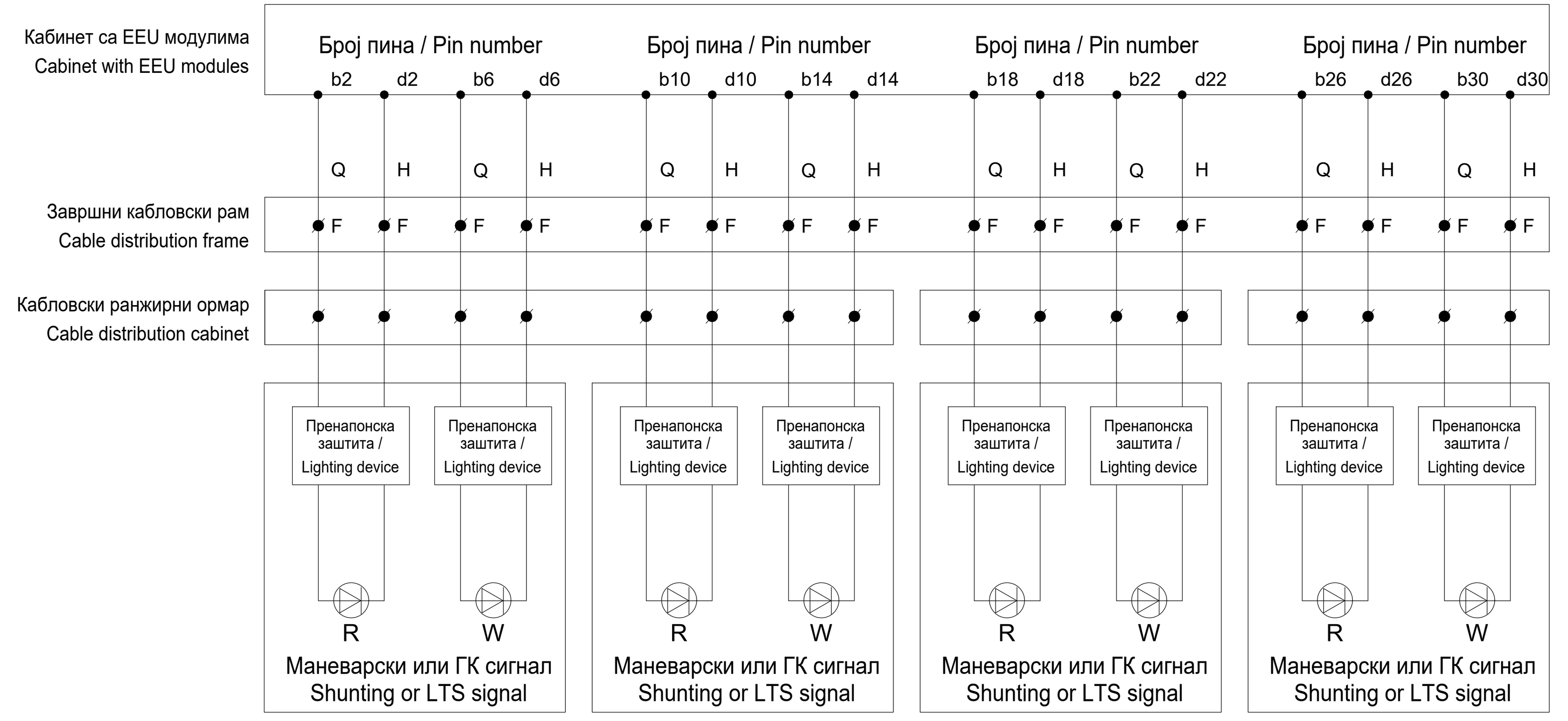

Главни сигнал / Main signal
Сигнални знак "Полазак воза" / Signal sign "Departure"
Показивач брзине / Speed indicator
Маневарски сигнал / Shunting signal
Гранични колосечни сигнал / Track limit signal
Показивач правца / Route indicator
АПБ главни сигнал / ABS Block signal

Ђорђе Д. Максимовић 353 P422 17

Лист: 04 од 11
Sheet: 04 of 11

Пројектант / Designer: Институт Михајло Пупин доо, Волгина 15, 11000 Београд, www.pupin.rs

Инвеститор / Investor: Инфраструктура железнице Србије а.д., Немањина 6, 11000 Београд, www.infrazs.rs

Извођач / Contractor: Конзорцијум / Joint Venture: China Railway International Co., Ltd. Serbia Ogranak Beograd, Rajka Mitića 8, 11000 Beograd; China Communication Construction Co.Ltd. Serbia Ogranak Beograd-Savski Venac, Paje Adamova 2, 11000 Beograd

Подизвођач / Subcontractor: CRSC International Co., LTD. Ogranak Beograd, Omladinskih brigada 21, 11070 Novi Beograd

Објекат / Project: Пруга Београд - Суботица - државна граница (Келебија), ДЕОНИЦА ПРУГЕ НОВИ САД - СУБОТИЦА - ДРЖАВНА ГРАНИЦА (КЕЛЕБИЈА), у Новом Саду, Кисачу, Степановићеву, Змајеву, Врбасу, Ловћенцу, Малом Иђошу, Бачкој Тополи, Жеднику, Наумовићеву и Суботици, у катастарским општинама наведеним на насловној страни техничке документације и на катастарским парцелама према списку приложеном у Главној свесци /

Belgrade - Subotica - State border (Kelebija) railway line, SECTION NOVI SAD - SUBOTICA STATE BORDER (KELEBIJA), at Novi Sad, Kisač, Stepanovićevo, Zmajevo, Vrbas, Lovćenac, Mali Idjoš, Bačka Topola, Žednik, Naumovićevo and Subotica, in cadastral municipalities listed on the cover page of this Design, on cadastral plots listed in General Volume

Врста техничке документације / Technical documentation type: ПИО/ABD Пројекат изведеног објекта / As-built Design

Ознака и назив дела Пројекта / Designation and name of the part of design: 5/1.23 Осигурање железничке станице Суботица / Signalling/interlocking systems in Subotica railway station

Назив цртежа / Drawing name: План повезивања струјних кола сигналних светиљки и допунских сигнала / Plan for connecting circuits of signal lamps and supplementary and additional signs

Одговорни пројектант / Responsible designer: Ђорђе Максимовић, дипл.инж.ел.

Број лиценце / License number: 353 P422 17

Сарадници / Associates: Владимир Бошковић, инж.маш.; Марко Ралић, дипл.ел.инж.

Број Пројекта / Design number: TC.700.255-5/1.23 | Датум / Date: Септембар / September 2024. | Размера / Scale: - | Број цртежа / Drawing number: TS.700.255-5/1.23-C10

Ознака струјног кола сигнала / Label of Signal circuit	Редни број сигнала Nr. of signal	Кабинет са EEU модулима / Cabinet with EEU modules	Комб. релејни кабинет / Socet terminal cabinet	Завршни кабловски рам / Cable distribution cabinet
		Број пина Pin number	Ознака реглете Label of terminal	Број пина Pin number
		MK-	F-	MK-
PTo12-RI1	1	MK-03-20H-1	Z1-407-a1	F2-307-5
PTo12-RI1H		MK-03-20H-16	Z1-407-a9	F2-307-6
PTo12-RI2	2	MK-03-20H-27	Z1-407-c1	F2-308-1
PTo12-RI2H		MK-03-20H-42	Z1-407-c9	F2-308-2
PTo12-RI3	3	MK-03-20H-4	Z1-407-a3	F2-308-3
PTo12-RI3H		MK-03-20H-19	Z1-407-a11	F2-308-4
PTo12-RI4	4	MK-03-20H-30	Z1-407-c3	F2-308-5
PTo12-RI4H		MK-03-20H-45	Z1-407-c11	F2-308-6
PTo13-RI1	5	MK-03-20H-7	Z1-407-a5	F2-311-5
PTo13-RI1H		MK-03-20H-22	Z1-407-a13	F2-311-6
PTo13-RI2	6	MK-03-20H-33	Z1-407-c5	F2-312-1
PTo13-RI2H		MK-03-20H-48	Z1-407-c13	F2-312-2
PTo13-RI3	7	MK-03-20H-10	Z1-407-a7	F2-312-3
PTo13-RI3H		MK-03-20H-25	Z1-407-a15	F2-312-4
PTo13-RI4	8	MK-03-20H-36	Z1-407-c7	F2-312-5
PTo13-RI4H		MK-03-20H-51	Z1-407-c15	F2-312-6
Qu92-Y	1	MK-03-21H-1	Z1-408-a1	F3-1001-1
Qu92-YH		MK-03-21H-16	Z1-408-a9	F3-1001-2
Qu92-R	2	MK-03-21H-27	Z1-408-c1	F3-1001-3
Qu92-RH		MK-03-21H-42	Z1-408-c9	F3-1001-4
Qu92-G	3	MK-03-21H-4	Z1-408-a3	F3-1001-5
Qu92-GH		MK-03-21H-19	Z1-408-a11	F3-1001-6
Qu92-Y2	4	MK-03-21H-30	Z1-408-c3	F3-1002-1
Qu92-Y2H		MK-03-21H-45	Z1-408-c11	F3-1002-2
Qu94-Y	5	MK-03-21H-7	Z1-408-a5	F3-1003-1
Qu94-YH		MK-03-21H-22	Z1-408-a13	F3-1003-2
Qu94-R	6	MK-03-21H-33	Z1-408-c5	F3-1003-3
Qu94-RH		MK-03-21H-48	Z1-408-c13	F3-1003-4
Qu94-G	7	MK-03-21H-10	Z1-408-a7	F3-1003-5
Qu94-GH		MK-03-21H-25	Z1-408-a15	F3-1003-6
Qu94-Y2	8	MK-03-21H-36	Z1-408-c7	F3-1004-1
Qu94-Y2H		MK-03-21H-51	Z1-408-c15	F3-1004-2

Ознака струјног кола сигнала / Label of Signal circuit	Редни број сигнала Nr. of signal	Кабинет са EEU модулима / Cabinet with EEU modules	Комб. релејни кабинет / Socet terminal cabinet	Завршни кабловски рам / Cable distribution cabinet
		Број пина Pin number	Ознака реглете Label of terminal	Број пина Pin number
		MK-	F-	MK-
Qu96-Y	1	MK-03-22H-1	Z1-409-a1	F3-1005-1
Qu96-YH		MK-03-22H-16	Z1-409-a9	F3-1005-2
Qu96-R	2	MK-03-22H-27	Z1-409-c1	F3-1005-3
Qu96-RH		MK-03-22H-42	Z1-409-c9	F3-1005-4
Qu96-G	3	MK-03-22H-4	Z1-409-a3	F3-1005-5
Qu96-GH		MK-03-22H-19	Z1-409-a11	F3-1005-6
Qu96-Y2	4	MK-03-22H-30	Z1-409-c3	F3-1006-1
Qu96-Y2H		MK-03-22H-45	Z1-409-c11	F3-1006-2
Qu98-Y	5	MK-03-22H-7	Z1-409-a5	F3-1007-1
Qu98-YH		MK-03-22H-22	Z1-409-a13	F3-1007-2
Qu98-R	6	MK-03-22H-33	Z1-409-c5	F3-1007-3
Qu98-RH		MK-03-22H-48	Z1-409-c13	F3-1007-4
Qu98-G	7	MK-03-22H-10	Z1-409-a7	F3-1007-5
Qu98-GH		MK-03-22H-25	Z1-409-a15	F3-1007-6
Qu98-Y2	8	MK-03-22H-36	Z1-409-c7	F3-1008-1
Qu98-Y2H		MK-03-22H-51	Z1-409-c15	F3-1008-2
Qo1-Y	1	MK-03-23H-1	Z1-410-a1	F3-1009-1
Qo1-YH		MK-03-23H-16	Z1-410-a9	F3-1009-2
Qo1-R	2	MK-03-23H-27	Z1-410-c1	F3-1009-3
Qo1-RH		MK-03-23H-42	Z1-410-c9	F3-1009-4
Qo1-G	3	MK-03-23H-4	Z1-410-a3	F3-1009-5
Qo1-GH		MK-03-23H-19	Z1-410-a11	F3-1009-6
Qo1-Y2	4	MK-03-23H-30	Z1-410-c3	F3-1010-1
Qo1-Y2H		MK-03-23H-45	Z1-410-c11	F3-1010-2
Qo2-Y	5	MK-03-23H-7	Z1-410-a5	F3-1011-1
Qo2-YH		MK-03-23H-22	Z1-410-a13	F3-1011-2
Qo2-R	6	MK-03-23H-33	Z1-410-c5	F3-1011-3
Qo2-RH		MK-03-23H-48	Z1-410-c13	F3-1011-4
Qo2-G	7	MK-03-23H-10	Z1-410-a7	F3-1011-5
Qo2-GH		MK-03-23H-25	Z1-410-a15	F3-1011-6
Qo2-Y2	8	MK-03-23H-36	Z1-410-c7	F3-1012-1
Qo2-Y2H		MK-03-23H-51	Z1-410-c15	F3-1012-2

Ознака струјног кола сигнала / Label of Signal circuit	Редни број сигнала Nr. of signal	Кабинет са EEU модулима / Cabinet with EEU modules	Комб. релејни кабинет / Socet terminal cabinet	Завршни кабловски рам / Cable distribution cabinet
		Број пина Pin number	Ознака реглете Label of terminal	Број пина Pin number
		MK-	F-	MK-
Qo3-Y	1	MK-03-24H-1	Z1-411-a1	F3-1013-1
Qo3-YH		MK-03-24H-16	Z1-411-a9	F3-1013-2
Qo3-R	2	MK-03-24H-27	Z1-411-c1	F3-1013-3
Qo3-RH		MK-03-24H-42	Z1-411-c9	F3-1013-4
Qo3-G	3	MK-03-24H-4	Z1-411-a3	F3-1013-5
Qo3-GH		MK-03-24H-19	Z1-411-a11	F3-1013-6
Qo3-Y2	4	MK-03-24H-30	Z1-411-c3	F3-901-1
Qo3-Y2H		MK-03-24H-45	Z1-411-c11	F3-901-2
Qo4-Y	5	MK-03-24H-7	Z1-411-a5	F3-902-1
Qo4-YH		MK-03-24H-22	Z1-411-a13	F3-902-2
Qo4-R	6	MK-03-24H-33	Z1-411-c5	F3-902-3
Qo4-RH		MK-03-24H-48	Z1-411-c13	F3-902-4
Qo4-G	7	MK-03-24H-10	Z1-411-a7	F3-902-5
Qo4-GH		MK-03-24H-25	Z1-411-a15	F3-902-6
Qo4-Y2	8	MK-03-24H-36	Z1-411-c7	F3-903-1
Qo4-Y2H		MK-03-24H-51	Z1-411-c15	F3-903-2
Qo5-Y	1	MK-03-25H-1	Z1-412-a1	F3-904-1
Qo5-YH		MK-03-25H-16	Z1-412-a9	F3-904-2
Qo5-R	2	MK-03-25H-27	Z1-412-c1	F3-904-3
Qo5-RH		MK-03-25H-42	Z1-412-c9	F3-904-4
Qo5-G	3	MK-03-25H-4	Z1-412-a3	F3-904-5
Qo5-GH		MK-03-25H-19	Z1-412-a11	F3-904-6
Qo5-Y2	4	MK-03-25H-30	Z1-412-c3	F3-905-1
Qo5-Y2H		MK-03-25H-45	Z1-412-c11	F3-905-2
Qo6-Y	5	MK-03-25H-7	Z1-412-a5	F3-906-1
Qo6-YH		MK-03-25H-22	Z1-412-a13	F3-906-2
Qo6-R	6	MK-03-25H-33	Z1-412-c5	F3-906-3
Qo6-RH		MK-03-25H-48	Z1-412-c13	F3-906-4
Qo6-G	7	MK-03-25H-10	Z1-412-a7	F3-906-5
Qo6-GH		MK-03-25H-25	Z1-412-a15	F3-906-6
Qo6-Y2	8	MK-03-25H-36	Z1-412-c7	F3-907-1
Qo6-Y2H		MK-03-25H-51	Z1-412-c15	F3-907-2

Ознака струјног кола сигнала / Label of Signal circuit	Редни број сигнала Nr. of signal	Кабинет са EEU модулима / Cabinet with EEU modules	Комб. релејни кабинет / Socet terminal cabinet	Завршни кабловски рам / Cable distribution cabinet
		Број пина Pin number	Ознака реглете Label of terminal	Број пина Pin number
		MK-	F-	MK-
Qo7-Y	1	MK-03-26H-1	Z1-413-a1	F3-908-1
Qo7-YH		MK-03-26H-16	Z1-413-a9	F3-908-2
Qo7-R	2	MK-03-26H-27	Z1-413-c1	F3-908-3
Qo7-RH		MK-03-26H-42	Z1-413-c9	F3-908-4
Qo7-G	3	MK-03-26H-4	Z1-413-a3	F3-908-5
Qo7-GH		MK-03-26H-19	Z1-413-a11	F3-908-6
Qo7-Y2	4	MK-03-26H-30	Z1-413-c3	F3-909-1
Qo7-Y2H		MK-03-26H-45	Z1-413-c11	F3-909-2
Qo8-Y	5	MK-03-26H-7	Z1-413-a5	F3-910-1
Qo8-YH		MK-03-26H-22	Z1-413-a13	F3-910-2
Qo8-R	6	MK-03-26H-33	Z1-413-c5	F3-910-3
Qo8-RH		MK-03-26H-48	Z1-413-c13	F3-910-4
Qo8-G	7	MK-03-26H-10	Z1-413-a7	F3-910-5
Qo8-GH		MK-03-26H-25	Z1-413-a15	F3-910-6
Qo8-Y2	8	MK-03-26H-36	Z1-413-c7	F3-911-1
Qo8-Y2H		MK-03-26H-51	Z1-413-c15	F3-911-2
Qo9-Y	1	MK-03-27H-1	Z1-301-a1	F3-912-1
Qo9-YH		MK-03-27H-16	Z1-301-a9	F3-912-2
Qo9-R	2	MK-03-27H-27	Z1-301-c1	F3-912-3
Qo9-RH		MK-03-27H-42	Z1-301-c9	F3-912-4
Qo9-G	3	MK-03-27H-4	Z1-301-a3	F3-912-5
Qo9-GH		MK-03-27H-19	Z1-301-a11	F3-912-6
Qo9-Y2	4	MK-03-27H-30	Z1-301-c3	F3-913-1
Qo9-Y2H		MK-03-27H-45	Z1-301-c11	F3-913-2
Qo10-Y	5	MK-03-27H-7	Z1-301-a5	F3-801-1
Qo10-YH		MK-03-27H-22	Z1-301-a13	F3-801-2
Qo10-R	6	MK-03-27H-33	Z1-301-c5	F3-801-3
Qo10-RH		MK-03-27H-48	Z1-301-c13	F3-801-4
Qo10-G	7	MK-03-27H-10	Z1-301-a7	F3-801-5
Qo10-GH		MK-03-27H-25	Z1-301-a15	F3-801-6
Qo10-Y2	8	MK-03-27H-36	Z1-301-c7	F3-802-1
Qo10-Y2H		MK-03-27H-51	Z1-301-c15	F3-802-2

Лист: 05 од 11
Sheet: 05 of 11

Пројектант / Designer:
Институт Михајло Пупин доо
Волгина 15, 11000 Београд
www.pupin.rs

Инвеститор / Investor:
Инфраструктура железнице Србије а.д.
Немањина 6, 11000 Београд
www.infrazs.rs

Извођач / Contractor: Конзорцијум / Joint Venture:
China Railway International Co., Ltd.
Serbia Ogranak Beograd
Rajka Mitića 8, 11000 Beograd
China Communication Construction Co.Ltd.
Serbia Ogranak Beograd-Savski Venac
Paje Adamova 2, 11000 Beograd

Подизвођач / Subcontractor:
CRSC International Co., LTD.
Ogranak Beograd,
Omladinskih brigada 21, 11070 Novi Beograd

Објекат / Project:
Пруга Београд - Суботица - државна граница (Келебија), ДЕОНИЦА ПРУГЕ НОВИ САД - СУБОТИЦА - ДРЖАВНА ГРАНИЦА (КЕЛЕБИЈА), у Новом Саду, Кисачу, Степановићеву, Змајеву, Врбасу, Ловћенцу, Малом Иђошу, Бачкој Тополи, Жеднику, Наумовићеву и Суботици, у катастарским општинама наведеним на насловној страни техничке документације и на катастарским парцелама према списку приложеном у Главној свесци /

Belgrade - Subotica - State border (Kelebija) railway line, SECTION NOVI SAD - SUBOTICA STATE BORDER (KELEBIJA), at Novi Sad, Kisač, Stepanovićevo, Zmajevo, Vrbas, Lovćenac, Mali Idjoš, Bačka Topola, Žednik, Naumovićevo and Subotica, in cadastral municipalities listed on the cover page of this Design, on cadastral plots listed in General Volume

Врста техничке документације / Technical documentation type:
ПИО/ABD Пројекат изведеног објекта / As-built Design

Ознака и назив дела Пројекта / Designation and name of the part of design:
5/1.23 Осигурање железничке станице Суботица / Signalling/interlocking systems in Subotica railway station

Назив цртежа / Drawing name:
План повезивања струјних кола сигналних светиљки и допунских сигнала /
Plan for connecting circuits of signal lamps and supplementary and additional signs

Одговорни пројектант / Responsible designer:
Ђорђе Максимовић, дипл.инж.ел.
Број лиценце / License number: 353 P422 17

Сарадници / Associates:
Владимир Бошковић, инж.маш.
Марко Ралић, дипл.ел.инж.

Број Пројекта / Design number:	Датум / Date:	Размера / Scale:	Број цртежа / Drawing number:
TC.700.255-5/1.23	Септембар / September 2024.	-	TS.700.255-5/1.23-C10

Ознака струјног кола сигнала / Label of Signal circuit	Редни број сигнала Nr. of signal	Кабинет са EEU модулима / Cabinet with EEU modules Број пина Pin number MK-	Комб. релејни кабинет / Socet terminal cabinet Ознака реглете Label of terminal F-	Завршни кабловски рам / Cable distribution cabinet Број пина Pin number MK-
Qo11-Y	1	MK-03-28H-1	Z1-302-a1	F3-803-1
Qo11-YH		MK-03-28H-16	Z1-302-a9	F3-803-2
Qo11-R	2	MK-03-28H-27	Z1-302-c1	F3-803-3
Qo11-RH		MK-03-28H-42	Z1-302-c9	F3-803-4
Qo11-G	3	MK-03-28H-4	Z1-302-a3	F3-803-5
Qo11-GH		MK-03-28H-19	Z1-302-a11	F3-803-6
Qo11-Y2	4	MK-03-28H-30	Z1-302-c3	F3-804-1
Qo11-Y2H		MK-03-28H-45	Z1-302-c11	F3-804-2
Qo12-Y	5	MK-03-28H-7	Z1-302-a5	F3-805-1
Qo12-YH		MK-03-28H-22	Z1-302-a13	F3-805-2
Qo12-R	6	MK-03-28H-33	Z1-302-c5	F3-805-3
Qo12-RH		MK-03-28H-48	Z1-302-c13	F3-805-4
Qo12-G	7	MK-03-28H-10	Z1-302-a7	F3-805-5
Qo12-GH		MK-03-28H-25	Z1-302-a15	F3-805-6
Qo12-Y2	8	MK-03-28H-36	Z1-302-c7	F3-806-1
Qo12-Y2H		MK-03-28H-51	Z1-302-c15	F3-806-2
Qo13-Y	1	MK-03-29H-1	Z1-303-a1	F3-807-1
Qo13-YH		MK-03-29H-16	Z1-303-a9	F3-807-2
Qo13-R	2	MK-03-29H-27	Z1-303-c1	F3-807-3
Qo13-RH		MK-03-29H-42	Z1-303-c9	F3-807-4
Qo13-G	3	MK-03-29H-4	Z1-303-a3	F3-807-5
Qo13-GH		MK-03-29H-19	Z1-303-a11	F3-807-6
Qo13-Y2	4	MK-03-29H-30	Z1-303-c3	F3-808-1
Qo13-Y2H		MK-03-29H-45	Z1-303-c11	F3-808-2
Ro1-Y	5	MK-03-29H-7	Z1-303-a5	F3-809-1
Ro1-YH		MK-03-29H-22	Z1-303-a13	F3-809-2
Ro1-R	6	MK-03-29H-33	Z1-303-c5	F3-809-3
Ro1-RH		MK-03-29H-48	Z1-303-c13	F3-809-4
Ro1-G	7	MK-03-29H-10	Z1-303-a7	F3-809-5
Ro1-GH		MK-03-29H-25	Z1-303-a15	F3-809-6
Ro1-Y2	8	MK-03-29H-36	Z1-303-c7	F3-810-1
Ro1-Y2H		MK-03-29H-51	Z1-303-c15	F3-810-2

Ознака струјног кола сигнала / Label of Signal circuit	Редни број сигнала Nr. of signal	Кабинет са EEU модулима / Cabinet with EEU modules Број пина Pin number MK-	Комб. релејни кабинет / Socet terminal cabinet Ознака реглете Label of terminal F-	Завршни кабловски рам / Cable distribution cabinet Број пина Pin number MK-
Ro2-Y	1	MK-03-2AH-1	Z1-304-a1	F3-811-1
Ro2-YH		MK-03-2AH-16	Z1-304-a9	F3-811-2
Ro2-R	2	MK-03-2AH-27	Z1-304-c1	F3-811-3
Ro2-RH		MK-03-2AH-42	Z1-304-c9	F3-811-4
Ro2-G	3	MK-03-2AH-4	Z1-304-a3	F3-811-5
Ro2-GH		MK-03-2AH-19	Z1-304-a11	F3-811-6
Ro2-Y2	4	MK-03-2AH-30	Z1-304-c3	F3-812-1
Ro2-Y2H		MK-03-2AH-45	Z1-304-c11	F3-812-2
Ro3-Y	5	MK-03-2AH-7	Z1-304-a5	F3-813-1
Ro3-YH		MK-03-2AH-22	Z1-304-a13	F3-813-2
Ro3-R	6	MK-03-2AH-33	Z1-304-c5	F3-813-3
Ro3-RH		MK-03-2AH-48	Z1-304-c13	F3-813-4
Ro3-G	7	MK-03-2AH-10	Z1-304-a7	F3-813-5
Ro3-GH		MK-03-2AH-25	Z1-304-a15	F3-813-6
Ro3-Y2	8	MK-03-2AH-36	Z1-304-c7	F3-701-1
Ro3-Y2H		MK-03-2AH-51	Z1-304-c15	F3-701-2
Ro4-Y	1	MK-03-2BH-1	Z1-305-a1	F3-702-1
Ro4-YH		MK-03-2BH-16	Z1-305-a9	F3-702-2
Ro4-R	2	MK-03-2BH-27	Z1-305-c1	F3-702-3
Ro4-RH		MK-03-2BH-42	Z1-305-c9	F3-702-4
Ro4-G	3	MK-03-2BH-4	Z1-305-a3	F3-702-5
Ro4-GH		MK-03-2BH-19	Z1-305-a11	F3-702-6
Ro4-Y2	4	MK-03-2BH-30	Z1-305-c3	F3-703-1
Ro4-Y2H		MK-03-2BH-45	Z1-305-c11	F3-703-2
Ro5-Y	5	MK-03-2BH-7	Z1-305-a5	F3-704-1
Ro5-YH		MK-03-2BH-22	Z1-305-a13	F3-704-2
Ro5-R	6	MK-03-2BH-33	Z1-305-c5	F3-704-3
Ro5-RH		MK-03-2BH-48	Z1-305-c13	F3-704-4
Ro5-G	7	MK-03-2BH-10	Z1-305-a7	F3-704-5
Ro5-GH		MK-03-2BH-25	Z1-305-a15	F3-704-6
Ro5-Y2	8	MK-03-2BH-36	Z1-305-c7	F3-705-1
Ro5-Y2H		MK-03-2BH-51	Z1-305-c15	F3-705-2

Ознака струјног кола сигнала / Label of Signal circuit	Редни број сигнала Nr. of signal	Кабинет са EEU модулима / Cabinet with EEU modules Број пина Pin number MK-	Комб. релејни кабинет / Socet terminal cabinet Ознака реглете Label of terminal F-	Завршни кабловски рам / Cable distribution cabinet Број пина Pin number MK-
Ro6-Y	1	MK-03-2CH-1	Z1-306-a1	F3-706-1
Ro6-YH		MK-03-2CH-16	Z1-306-a9	F3-706-2
Ro6-R	2	MK-03-2CH-27	Z1-306-c1	F3-706-3
Ro6-RH		MK-03-2CH-42	Z1-306-c9	F3-706-4
Ro6-G	3	MK-03-2CH-4	Z1-306-a3	F3-706-5
Ro6-GH		MK-03-2CH-19	Z1-306-a11	F3-706-6
Ro6-Y2	4	MK-03-2CH-30	Z1-306-c3	F3-707-1
Ro6-Y2H		MK-03-2CH-45	Z1-306-c11	F3-707-2
Ro7-Y	5	MK-03-2CH-7	Z1-306-a5	F3-709-1
Ro7-YH		MK-03-2CH-22	Z1-306-a13	F3-709-2
Ro7-R	6	MK-03-2CH-33	Z1-306-c5	F3-709-3
Ro7-RH		MK-03-2CH-48	Z1-306-c13	F3-709-4
Ro7-G	7	MK-03-2CH-10	Z1-306-a7	F3-709-5
Ro7-GH		MK-03-2CH-25	Z1-306-a15	F3-709-6
Ro7-Y2	8	MK-03-2CH-36	Z1-306-c7	F3-710-1
Ro7-Y2H		MK-03-2CH-51	Z1-306-c15	F3-710-2
MP1-R	1	MK-03-2DH-1	Z1-307-a1	F3-712-1
MP1-RH		MK-03-2DH-16	Z1-307-a9	F3-712-2
MP1-W	2	MK-03-2DH-27	Z1-307-c1	F3-712-3
MP1-WH		MK-03-2DH-42	Z1-307-c9	F3-712-4
MD3-R	3	MK-03-2DH-4	Z1-307-a3	F3-712-5
MD3-RH		MK-03-2DH-19	Z1-307-a11	F3-712-6
MD3-W	4	MK-03-2DH-30	Z1-307-c3	F3-713-1
MD3-WH		MK-03-2DH-45	Z1-307-c11	F3-713-2
ML6-R	5	MK-03-2DH-7	Z1-307-a5	F3-713-3
ML6-RH		MK-03-2DH-22	Z1-307-a13	F3-713-4
ML6-W	6	MK-03-2DH-33	Z1-307-c5	F3-713-5
ML6-WH		MK-03-2DH-48	Z1-307-c13	F3-713-6
MP6-R	7	MK-03-2DH-10	Z1-307-a7	F3-601-1
MP6-RH		MK-03-2DH-25	Z1-307-a15	F3-601-2
MP6-W	8	MK-03-2DH-36	Z1-307-c7	F3-601-3
MP6-WH		MK-03-2DH-51	Z1-307-c15	F3-601-4

Ознака струјног кола сигнала / Label of Signal circuit	Редни број сигнала Nr. of signal	Кабинет са EEU модулима / Cabinet with EEU modules Број пина Pin number MK-	Комб. релејни кабинет / Socet terminal cabinet Ознака реглете Label of terminal F-	Завршни кабловски рам / Cable distribution cabinet Број пина Pin number MK-
MP7-R	1	MK-03-2EH-1	Z1-308-a1	F3-601-5
MP7-RH		MK-03-2EH-16	Z1-308-a9	F3-601-6
MP7-W	2	MK-03-2EH-27	Z1-308-c1	F3-602-1
MP7-WH		MK-03-2EH-42	Z1-308-c9	F3-602-2
MD17-R	3	MK-03-2EH-4	Z1-308-a3	F3-602-3
MD17-RH		MK-03-2EH-19	Z1-308-a11	F3-602-4
MD17-W	4	MK-03-2EH-30	Z1-308-c3	F3-602-5
MD17-WH		MK-03-2EH-45	Z1-308-c11	F3-602-6
MP11-R	5	MK-03-2EH-7	Z1-308-a5	F3-603-1
MP11-RH		MK-03-2EH-22	Z1-308-a13	F3-603-2
MP11-W	6	MK-03-2EH-33	Z1-308-c5	F3-603-3
MP11-WH		MK-03-2EH-48	Z1-308-c13	F3-603-4
MP10-R	7	MK-03-2EH-10	Z1-308-a7	F3-603-5
MP10-RH		MK-03-2EH-25	Z1-308-a15	F3-603-6
MP10-W	8	MK-03-2EH-36	Z1-308-c7	F3-604-1
MP10-WH		MK-03-2EH-51	Z1-308-c15	F3-604-2
ML16-R	1	MK-03-2FH-1	Z1-309-a1	F3-604-3
ML16-RH		MK-03-2FH-16	Z1-309-a9	F3-604-4
ML16-W	2	MK-03-2FH-27	Z1-309-c1	F3-604-5
ML16-WH		MK-03-2FH-42	Z1-309-c9	F3-604-6
MD21-R	3	MK-03-2FH-4	Z1-309-a3	F3-605-1
MD21-RH		MK-03-2FH-19	Z1-309-a11	F3-605-2
MD21-W	4	MK-03-2FH-30	Z1-309-c3	F3-605-3
MD21-WH		MK-03-2FH-45	Z1-309-c11	F3-605-4
ML21-R	5	MK-03-2FH-7	Z1-309-a5	F3-605-5
ML21-RH		MK-03-2FH-22	Z1-309-a13	F3-605-6
ML21-W	6	MK-03-2FH-33	Z1-309-c5	F3-606-1
ML21-WH		MK-03-2FH-48	Z1-309-c13	F3-606-2
MP12-R	7	MK-03-2FH-10	Z1-309-a7	F3-606-3
MP12-RH		MK-03-2FH-25	Z1-309-a15	F3-606-4
MP12-W	8	MK-03-2FH-36	Z1-309-c7	F3-606-5
MP12-WH		MK-03-2FH-51	Z1-309-c15	F3-606-6

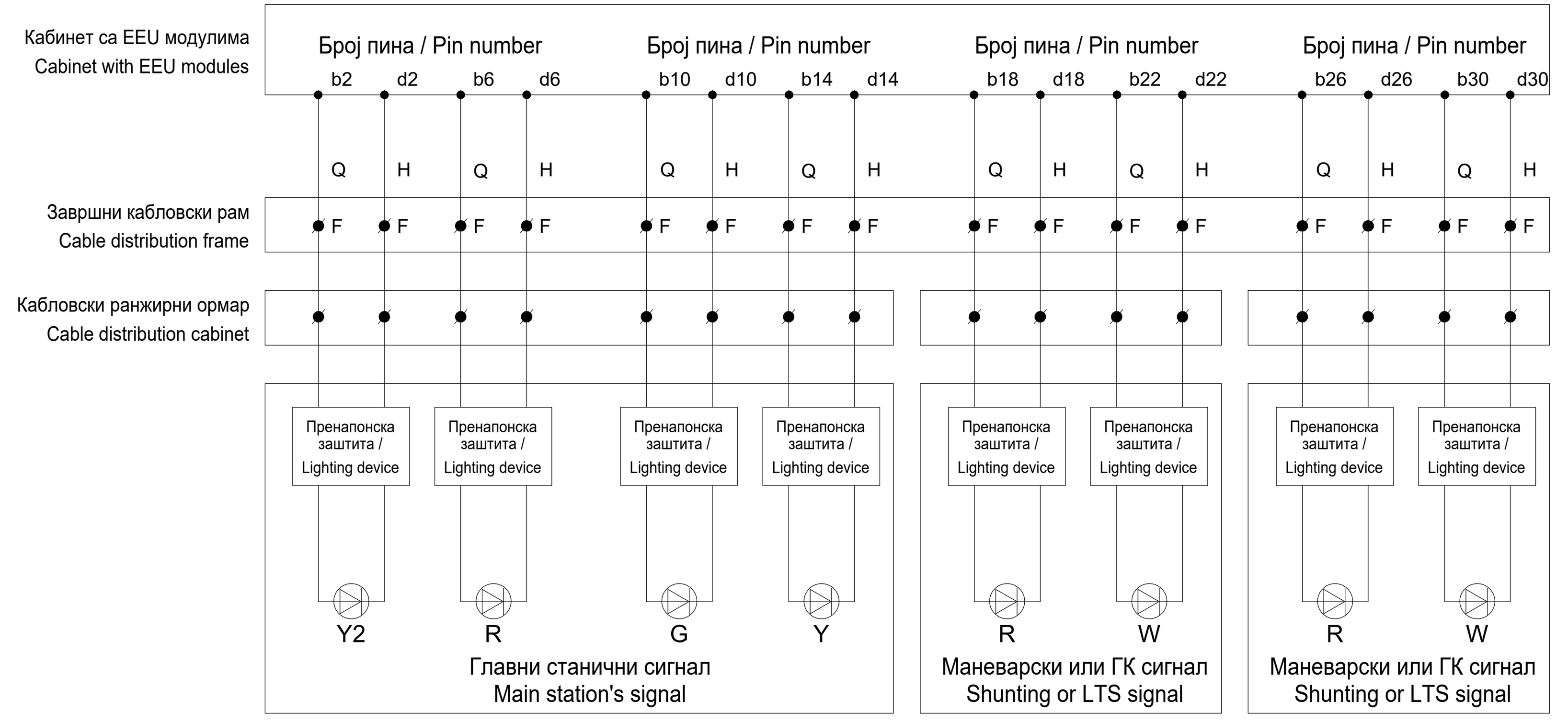

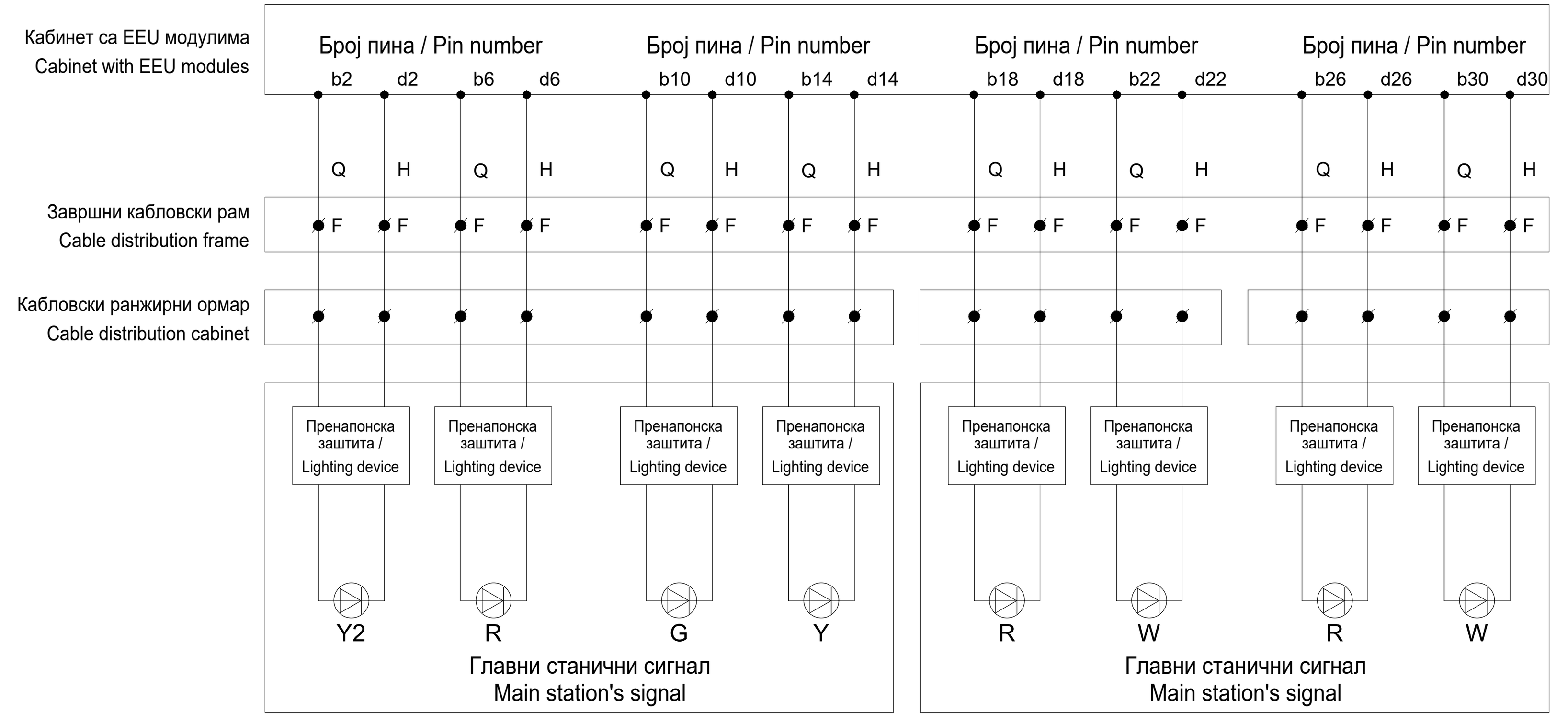

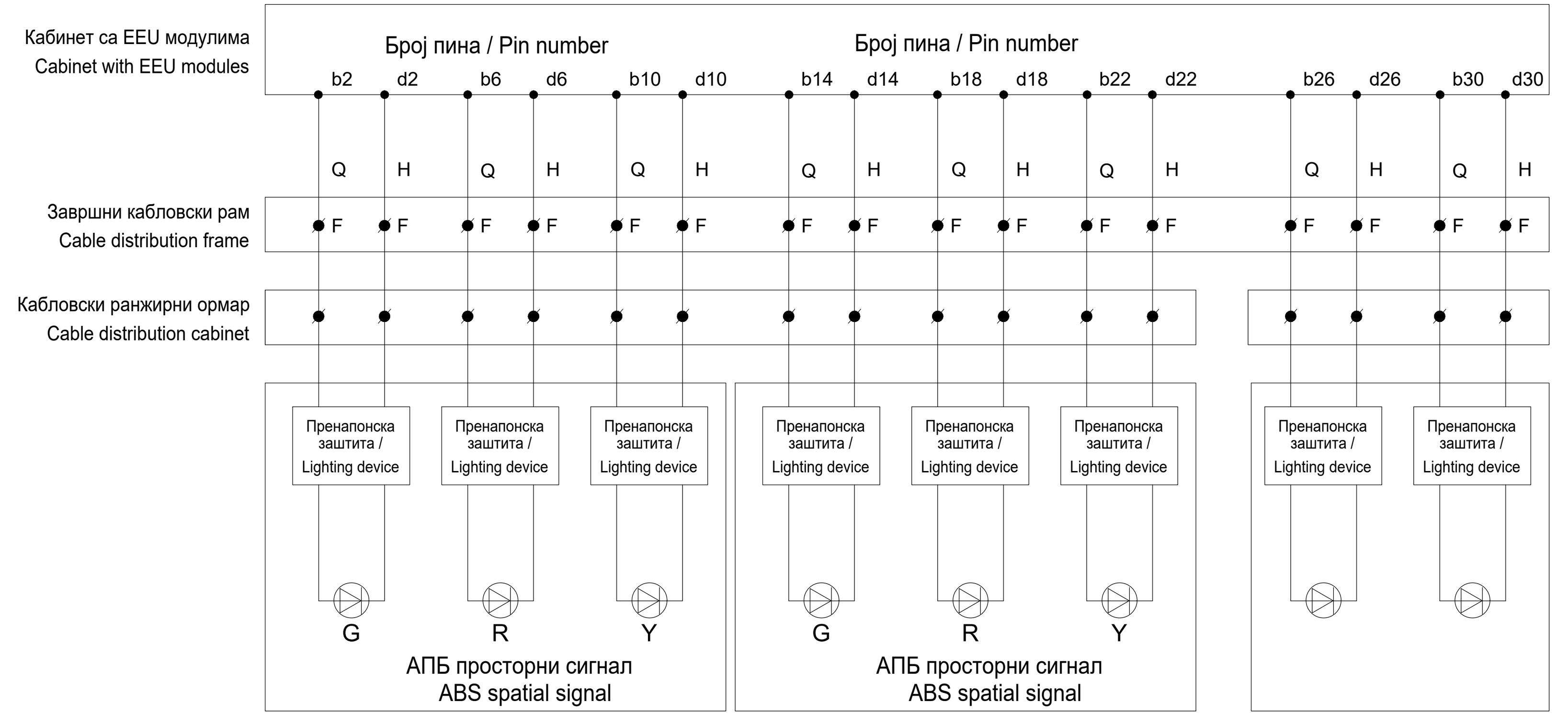

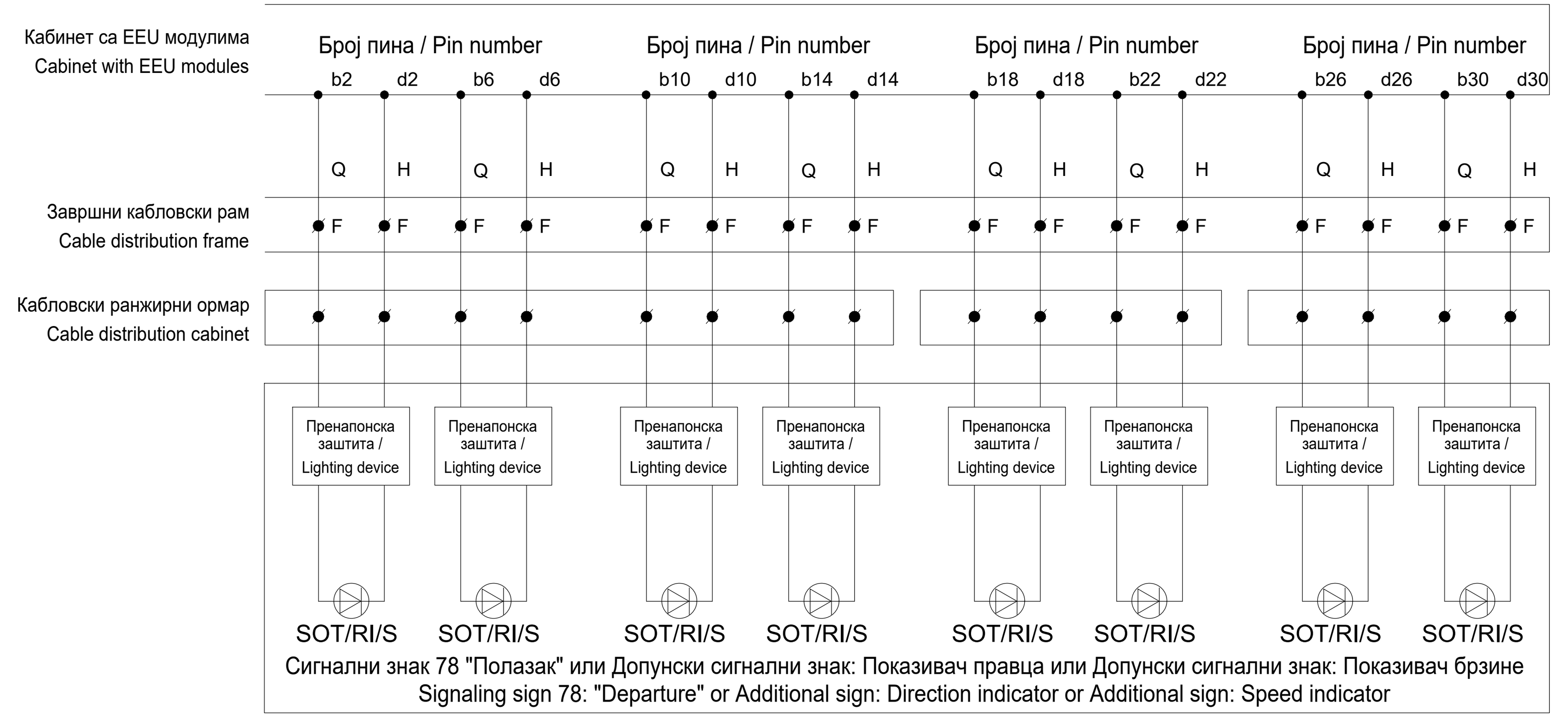

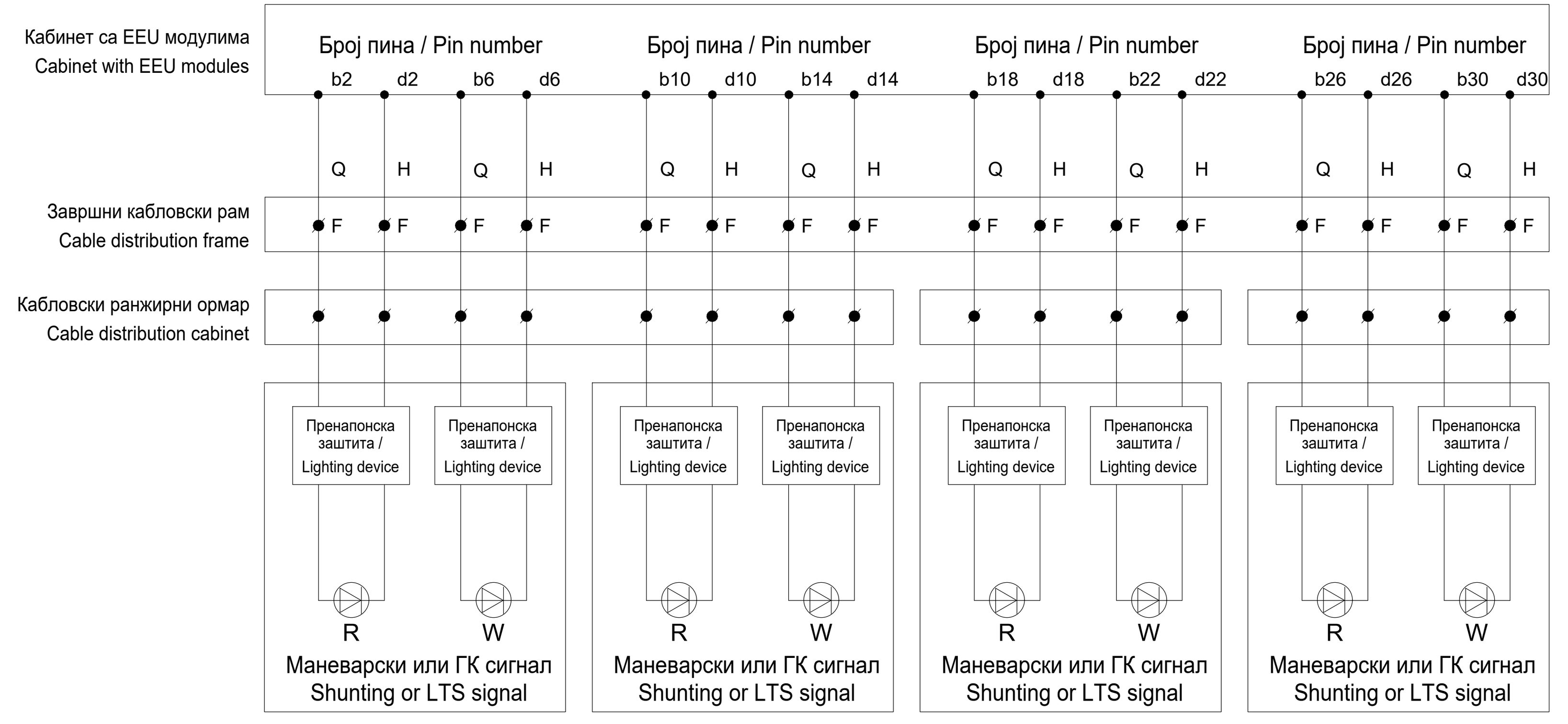

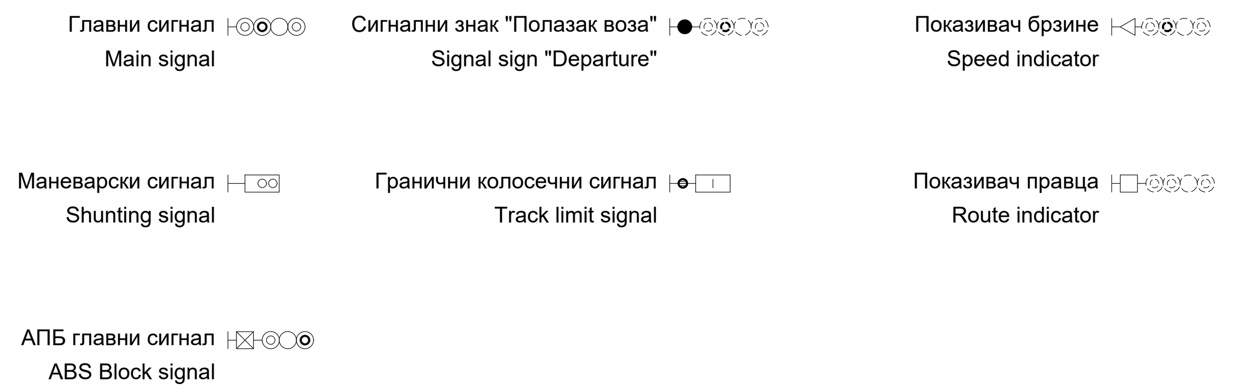

Лист: 06 од 11
Sheet: 06 of 11

Пројектант / Designer:
Институт Михајло Пупин доо
Волгина 15, 11000 Београд
www.pupin.rs

Извођач / Contractor: Конзорцијум / Joint Venture:
China Railway International Co., Ltd.
Serbia Ogranak Beograd
Rajka Mitića 8, 11000 Beograd
China Communication Construction Co.Ltd.
Serbia Ogranak Beograd-Savski Venac
Paje Adamova 2, 11000 Beograd

Инвеститор / Investor:
Инфраструктура железнице Србије а.д.
Немањина 6, 11000 Београд
www.infrazs.rs

Подизвођач / Subcontractor:
CRSC International Co., LTD.
Ogranak Beograd,
Omladinskih brigada 21, 11070 Novi Beograd

Објекат / Project:
Пруга Београд - Суботица - државна граница (Келебија), ДЕОНИЦА ПРУГЕ НОВИ САД - СУБОТИЦА - ДРЖАВНА ГРАНИЦА (КЕЛЕБИЈА), у Новом Саду, Кисачу, Степановићеву, Змајеву, Врбасу, Ловћенцу, Малом Иђошу, Бачкој Тополи, Жеднику, Наумовићеву и Суботици, у катастарским општинама наведеним на насловној страни техничке документације и на катастарским парцелама према списку приложеном у Главној свесци /

Belgrade - Subotica - State border (Kelebija) railway line, SECTION NOVI SAD - SUBOTICA STATE BORDER (KELEBIJA), at Novi Sad, Kisač, Stepanovićevo, Zmajevo, Vrbas, Lovćenac, Mali Idjoš, Bačka Topola, Žednik, Naumovićevo and Subotica, in cadastral municipalities listed on the cover page of this Design, on cadastral plots listed in General Volume

Врста техничке документације / Technical documentation type:
ПИО/ABD Пројекат изведеног објекта / As-built Design

Ознака и назив дела Пројекта / Designation and name of the part of design:
5/1.23 Осигурање железничке станице Суботица / Signalling/interlocking systems in Subotica railway station

Назив цртежа / Drawing name:
План повезивања струјних кола сигналних светиљки и допунских сигнала /
Plan for connecting circuits of signal lamps and supplementary and additional signs

Одговорни пројектант / Responsible designer:
Ђорђе Максимовић, дипл.инж.ел.
Број лиценце / License number: 353 P422 17

Сарадници / Associates:
Владимир Бошковић, инж.маш.
Марко Ралић, дипл.ел.инж.

Број Пројекта / Design number:	Датум / Date:	Размера / Scale:	Број цртежа / Drawing number:
TC.700.255-5/1.23	Септембар / September 2024.	-	TS.700.255-5/1.23-C10

Ознака струјног кола сигнала / Label of Signal circuit	Редни број сигнала / Nr. of signal	Кабинет са EEU модулима / Cabinet with EEU modules	Комб. релејни кабинет / Socet terminal cabinet	Завршни кабловски рам / Cable distribution cabinet
		Број пина / Pin number	Ознака реглете / Label of terminal	Број пина / Pin number
		MK-	F-	MK-
MD15b-R	1	MK-04-30H-1	Z1-310-a1	F3-607-1
MD15b-RH		MK-04-30H-16	Z1-310-a9	F3-607-2
MD15b-W	2	MK-04-30H-27	Z1-310-c1	F3-607-3
MD15b-WH		MK-04-30H-42	Z1-310-c9	F3-607-4
MD9a-R	3	MK-04-30H-4	Z1-310-a3	F3-607-5
MD9a-RH		MK-04-30H-19	Z1-310-a11	F3-607-6
MD9a-W	4	MK-04-30H-30	Z1-310-c3	F3-608-1
MD9a-WH		MK-04-30H-45	Z1-310-c11	F3-608-2
MD9b-R	5	MK-04-30H-7	Z1-310-a5	F3-608-3
MD9b-RH		MK-04-30H-22	Z1-310-a13	F3-608-4
MD9b-W	6	MK-04-30H-33	Z1-310-c5	F3-608-5
MD9b-WH		MK-04-30H-48	Z1-310-c13	F3-608-6
MP64t-R	7	MK-04-30H-10	Z1-310-a7	F3-609-1
MP64t-RH		MK-04-30H-25	Z1-310-a15	F3-609-2
MP64t-W	8	MK-04-30H-36	Z1-310-c7	F3-609-3
MP64t-WH		MK-04-30H-51	Z1-310-c15	F3-609-4
ML8-R	1	MK-04-31H-1	Z1-311-a1	F3-609-5
ML8-RH		MK-04-31H-16	Z1-311-a9	F3-609-6
ML8-W	2	MK-04-31H-27	Z1-311-c1	F3-610-1
ML8-WH		MK-04-31H-42	Z1-311-c9	F3-610-2
MD8-R	3	MK-04-31H-4	Z1-311-a3	F3-610-3
MD8-RH		MK-04-31H-19	Z1-311-a11	F3-610-4
MD8-W	4	MK-04-31H-30	Z1-311-c3	F3-610-5
MD8-WH		MK-04-31H-45	Z1-311-c11	F3-610-6
MP24-R	5	MK-04-31H-7	Z1-311-a5	F3-611-1
MP24-RH		MK-04-31H-22	Z1-311-a13	F3-611-2
MP24-W	6	MK-04-31H-33	Z1-311-c5	F3-611-3
MP24-WH		MK-04-31H-48	Z1-311-c13	F3-611-4
MD24-R	7	MK-04-31H-10	Z1-311-a7	F3-611-5
MD24-RH		MK-04-31H-25	Z1-311-a15	F3-611-6
MD24-W	8	MK-04-31H-36	Z1-311-c7	F3-612-1
MD24-WH		MK-04-31H-51	Z1-311-c15	F3-612-2

Ознака струјног кола сигнала / Label of Signal circuit	Редни број сигнала / Nr. of signal	Кабинет са EEU модулима / Cabinet with EEU modules	Комб. релејни кабинет / Socet terminal cabinet	Завршни кабловски рам / Cable distribution cabinet
		Број пина / Pin number	Ознака реглете / Label of terminal	Број пина / Pin number
		MK-	F-	MK-
ML14-R	1	MK-04-32H-1	Z1-312-a1	F3-612-3
ML14-RH		MK-04-32H-16	Z1-312-a9	F3-612-4
ML14-W	2	MK-04-32H-27	Z1-312-c1	F3-612-5
ML14-WH		MK-04-32H-42	Z1-312-c9	F3-612-6
MP25-R	3	MK-04-32H-4	Z1-312-a3	F3-613-1
MP25-RH		MK-04-32H-19	Z1-312-a11	F3-613-2
MP25-W	4	MK-04-32H-30	Z1-312-c3	F3-613-3
MP25-WH		MK-04-32H-45	Z1-312-c11	F3-613-4
ML30a-R	5	MK-04-32H-7	Z1-312-a5	F3-613-5
ML30a-RH		MK-04-32H-22	Z1-312-a13	F3-613-6
ML30a-W	6	MK-04-32H-33	Z1-312-c5	F3-501-1
ML30a-WH		MK-04-32H-48	Z1-312-c13	F3-501-2
MD30a-R	7	MK-04-32H-10	Z1-312-a7	F3-501-3
MD30a-RH		MK-04-32H-25	Z1-312-a15	F3-501-4
MD30a-W	8	MK-04-32H-36	Z1-312-c7	F3-501-5
MD30a-WH		MK-04-32H-51	Z1-312-c15	F3-501-6
MP34-R	1	MK-04-33H-1	Z1-313-a1	F3-502-1
MP34-RH		MK-04-33H-16	Z1-313-a9	F3-502-2
MP34-W	2	MK-04-33H-27	Z1-313-c1	F3-502-3
MP34-WH		MK-04-33H-42	Z1-313-c9	F3-502-4
MP39-R	3	MK-04-33H-4	Z1-313-a3	F3-502-5
MP39-RH		MK-04-33H-19	Z1-313-a11	F3-502-6
MP39-W	4	MK-04-33H-30	Z1-313-c3	F3-503-1
MP39-WH		MK-04-33H-45	Z1-313-c11	F3-503-2
MD50t-R	5	MK-04-33H-7	Z1-313-a5	F3-503-3
MD50t-RH		MK-04-33H-22	Z1-313-a13	F3-503-4
MD50t-W	6	MK-04-33H-33	Z1-313-c5	F3-503-5
MD50t-WH		MK-04-33H-48	Z1-313-c13	F3-503-6
MD49t-R	7	MK-04-33H-10	Z1-313-a7	F3-504-1
MD49t-RH		MK-04-33H-25	Z1-313-a15	F3-504-2
MD49t-W	8	MK-04-33H-36	Z1-313-c7	F3-504-3
MD49t-WH		MK-04-33H-51	Z1-313-c15	F3-504-4

Ознака струјног кола сигнала / Label of Signal circuit	Редни број сигнала / Nr. of signal	Кабинет са EEU модулима / Cabinet with EEU modules	Комб. релејни кабинет / Socet terminal cabinet	Завршни кабловски рам / Cable distribution cabinet
		Број пина / Pin number	Ознака реглете / Label of terminal	Број пина / Pin number
		MK-	F-	MK-
ML49t-R	1	MK-04-34H-1	Z1-201-a1	F3-504-5
ML49t-RH		MK-04-34H-16	Z1-201-a9	F3-504-6
ML49t-W	2	MK-04-34H-27	Z1-201-c1	F3-505-1
ML49t-WH		MK-04-34H-42	Z1-201-c9	F3-505-2
ML55t-R	3	MK-04-34H-4	Z1-201-a3	F3-505-3
ML55t-RH		MK-04-34H-19	Z1-201-a11	F3-505-4
ML55t-W	4	MK-04-34H-30	Z1-201-c3	F3-505-5
ML55t-WH		MK-04-34H-45	Z1-201-c11	F3-505-6
MD52t-R	5	MK-04-34H-7	Z1-201-a5	F3-506-1
MD52t-RH		MK-04-34H-22	Z1-201-a13	F3-506-2
MD52t-W	6	MK-04-34H-33	Z1-201-c5	F3-506-3
MD52t-WH		MK-04-34H-48	Z1-201-c13	F3-506-4
ML52t-R	7	MK-04-34H-10	Z1-201-a7	F3-506-5
ML52t-RH		MK-04-34H-25	Z1-201-a15	F3-506-6
ML52t-W	8	MK-04-34H-36	Z1-201-c7	F3-507-1
ML52t-WH		MK-04-34H-51	Z1-201-c15	F3-507-2
MD53t-R	1	MK-04-35H-1	Z1-202-a1	F3-507-3
MD53t-RH		MK-04-35H-16	Z1-202-a9	F3-507-4
MD53t-W	2	MK-04-35H-27	Z1-202-c1	F3-507-5
MD53t-WH		MK-04-35H-42	Z1-202-c9	F3-507-6
ML53t-R	3	MK-04-35H-4	Z1-202-a3	F3-508-1
ML53t-RH		MK-04-35H-19	Z1-202-a11	F3-508-2
ML53t-W	4	MK-04-35H-30	Z1-202-c3	F3-508-3
ML53t-WH		MK-04-35H-45	Z1-202-c11	F3-508-4
	5			
	6			
	7			
	8			

Ознака струјног кола сигнала / Label of Signal circuit	Редни број сигнала / Nr. of signal	Кабинет са EEU модулима / Cabinet with EEU modules	Комб. релејни кабинет / Socet terminal cabinet	Завршни кабловски рам / Cable distribution cabinet
		Број пина / Pin number	Ознака реглете / Label of terminal	Број пина / Pin number
		MK-	F-	MK-
Qu92-S1	1	MK-04-36H-1	Z1-203-a1	F3-1002-3
Qu92-S1H		MK-04-36H-16	Z1-203-a9	F3-1002-4
Qu94-S1	2	MK-04-36H-27	Z1-203-c1	F3-1004-3
Qu94-S1H		MK-04-36H-42	Z1-203-c9	F3-1004-4
Qu96-S1	3	MK-04-36H-4	Z1-203-a3	F3-1006-3
Qu96-S1H		MK-04-36H-19	Z1-203-a11	F3-1006-4
Qu98-S1	4	MK-04-36H-30	Z1-203-c3	F3-1008-3
Qu98-S1H		MK-04-36H-45	Z1-203-c11	F3-1008-4
	5			
	6			
	7			
	8			
Qo1-S1	1	MK-04-37H-1	Z1-204-a1	F3-1010-3
Qo1-S1H		MK-04-37H-16	Z1-204-a9	F3-1010-4
Qo2-S1	2	MK-04-37H-27	Z1-204-c1	F3-1012-3
Qo2-S1H		MK-04-37H-42	Z1-204-c9	F3-1012-4
Qo3-S1	3	MK-04-37H-4	Z1-204-a3	F3-901-3
Qo3-S1H		MK-04-37H-19	Z1-204-a11	F3-901-4
Qo4-S1	4	MK-04-37H-30	Z1-204-c3	F3-903-3
Qo4-S1H		MK-04-37H-45	Z1-204-c11	F3-903-4
Qo4-S2	5	MK-04-37H-7	Z1-204-a5	F3-903-5
Qo4-S2H		MK-04-37H-22	Z1-204-a13	F3-903-6
	6			
	7			
	8			

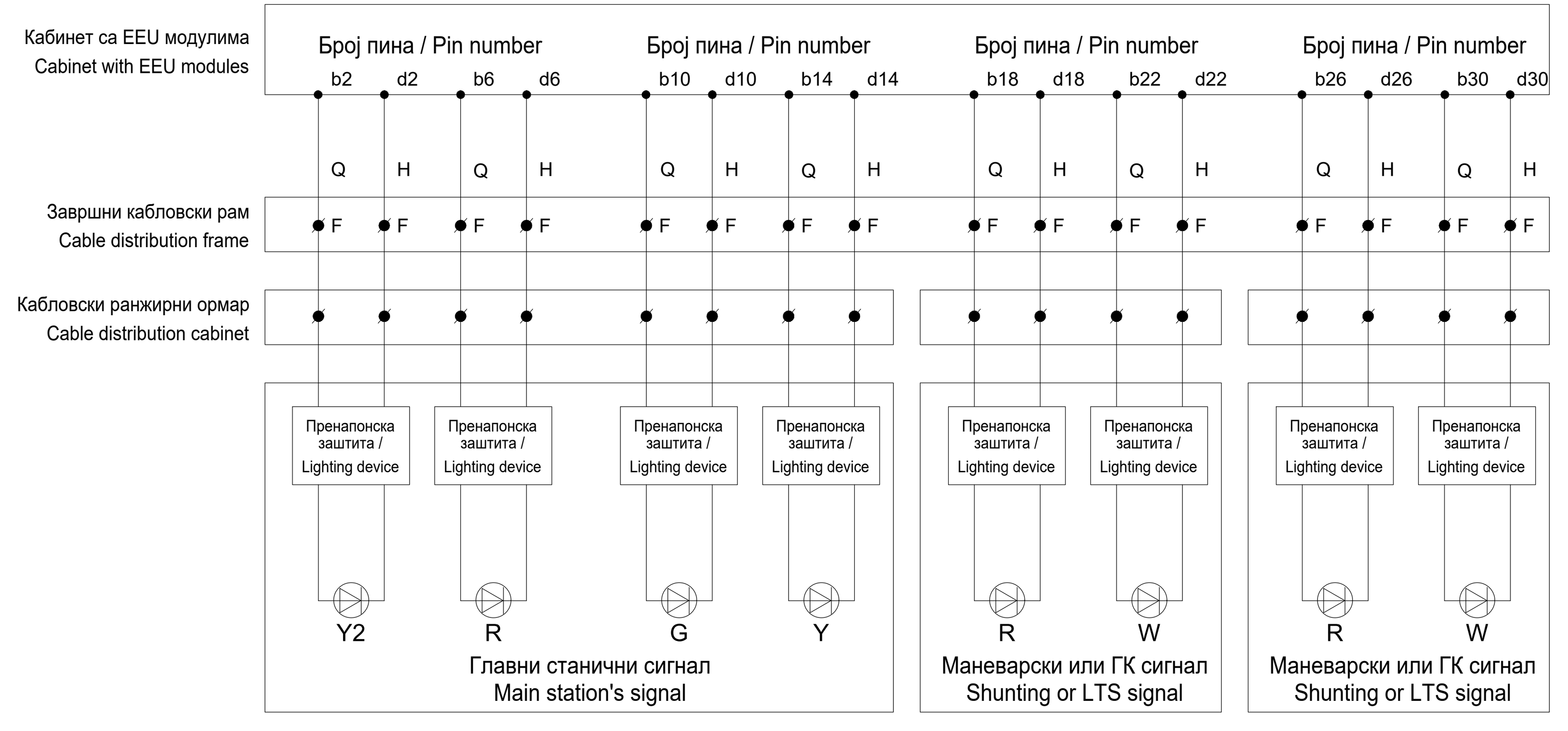

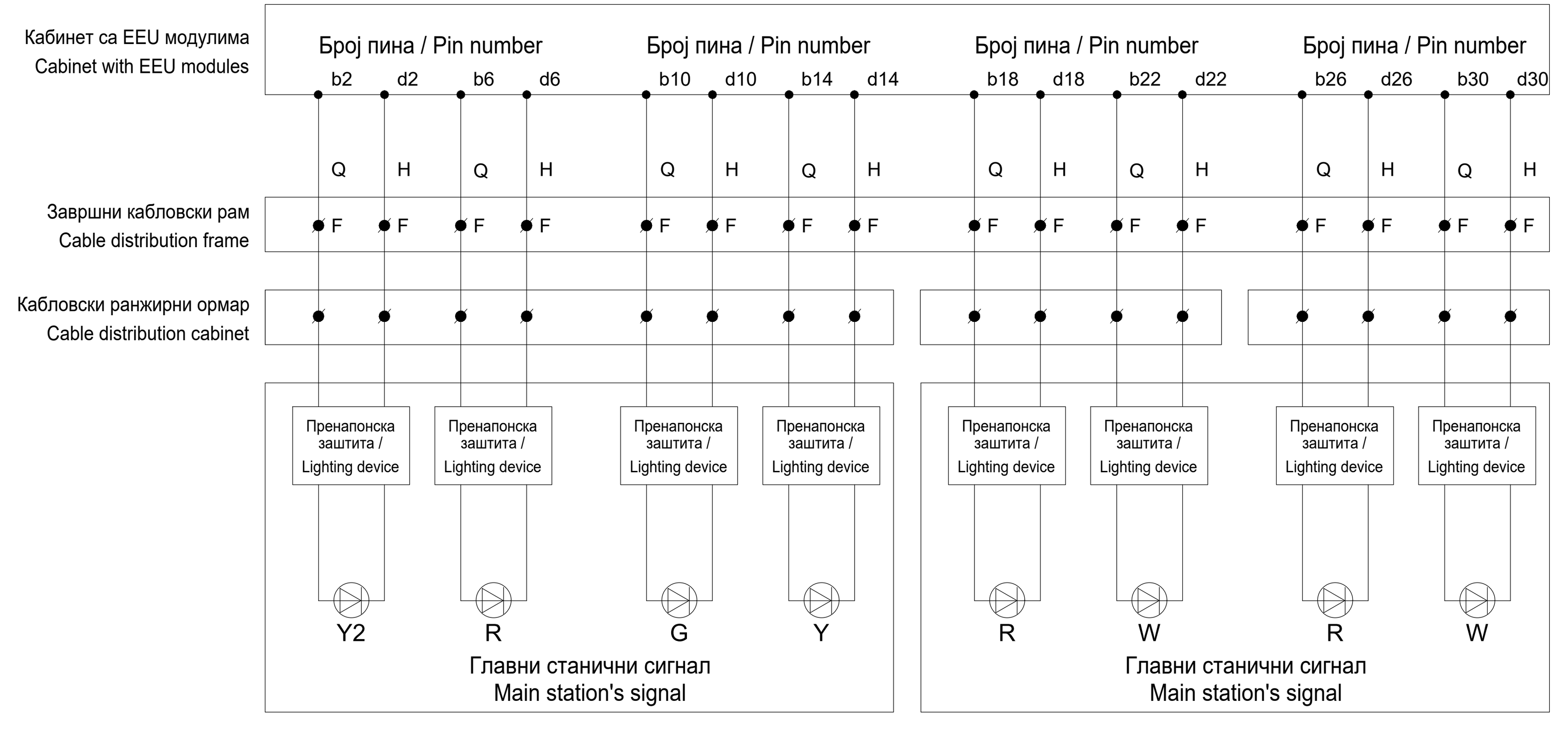

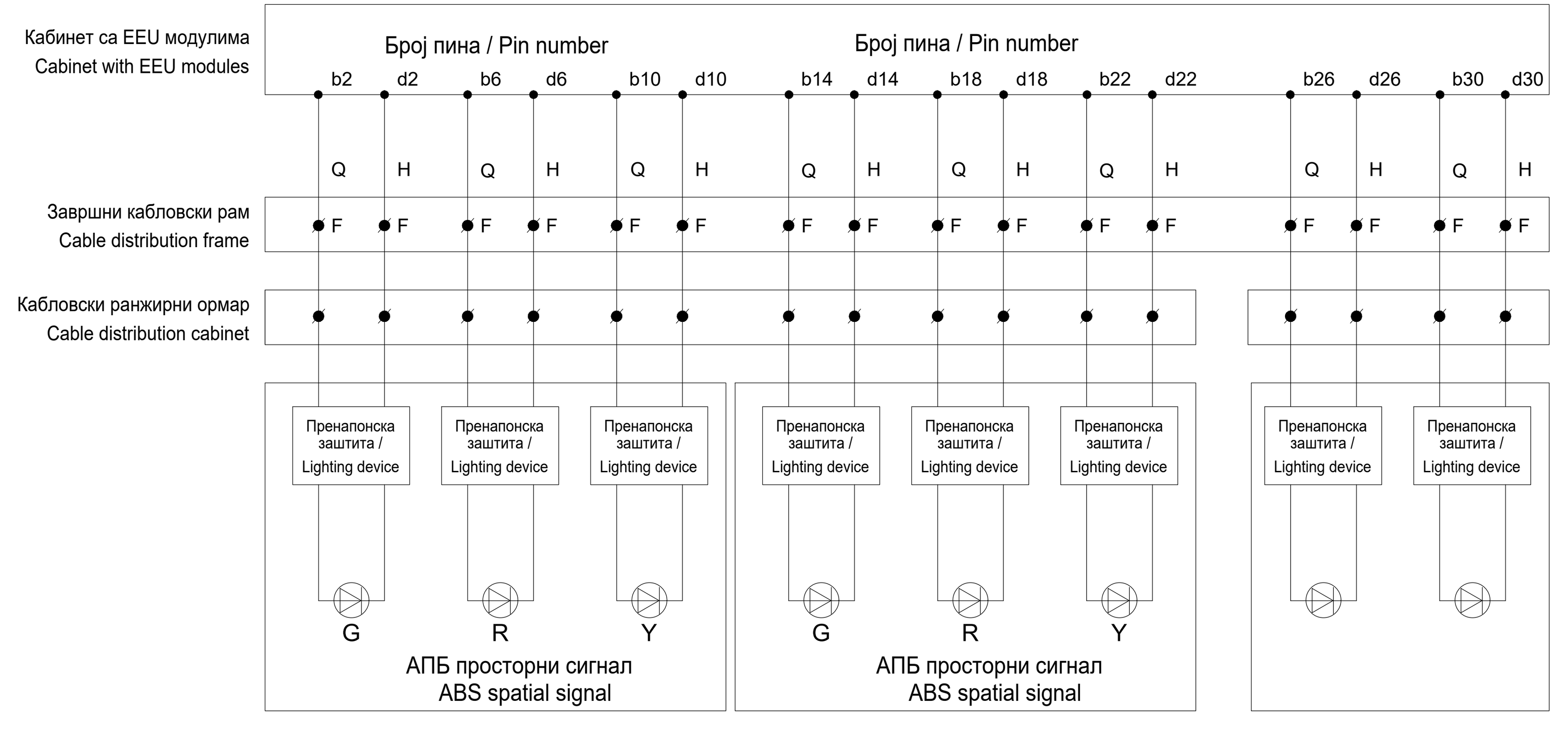

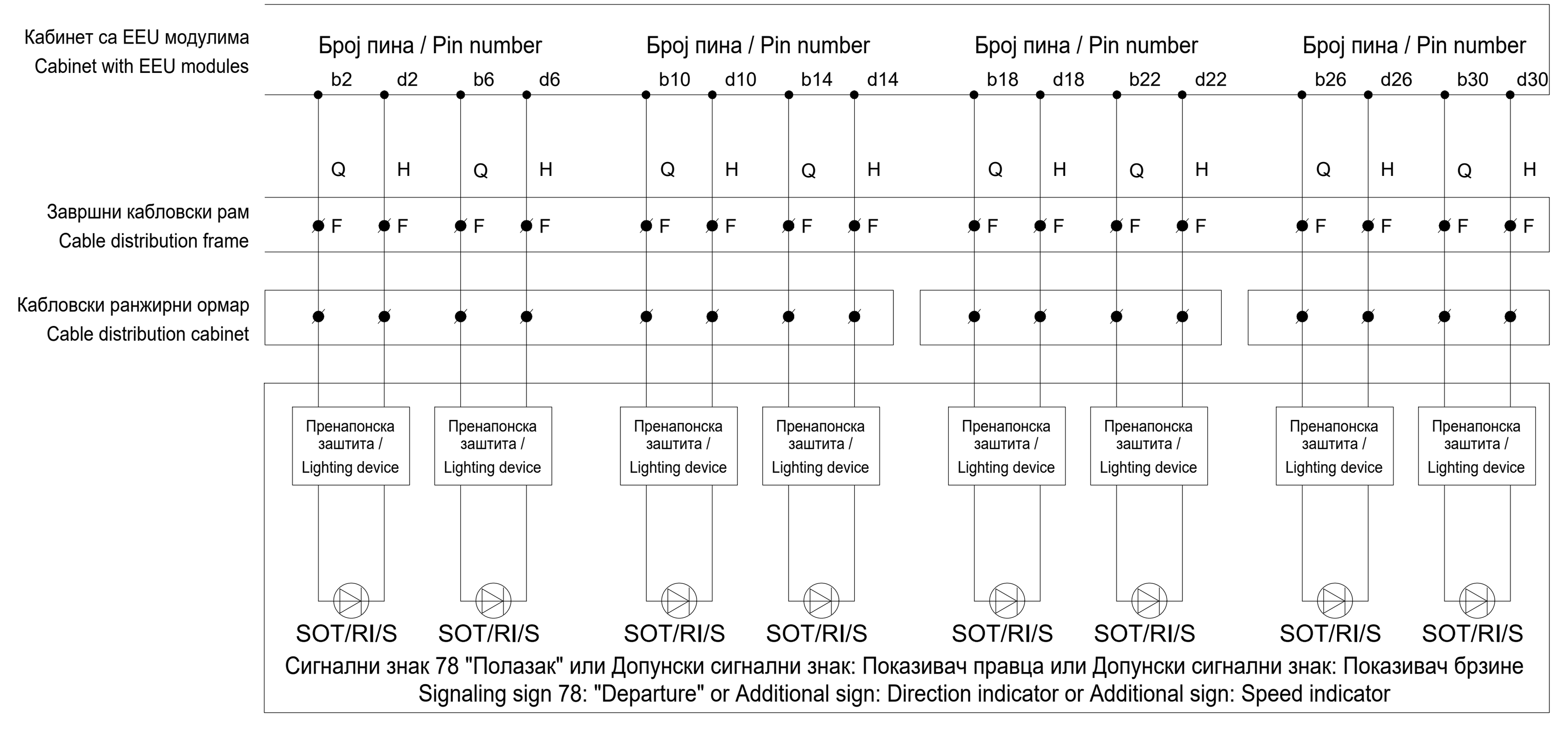

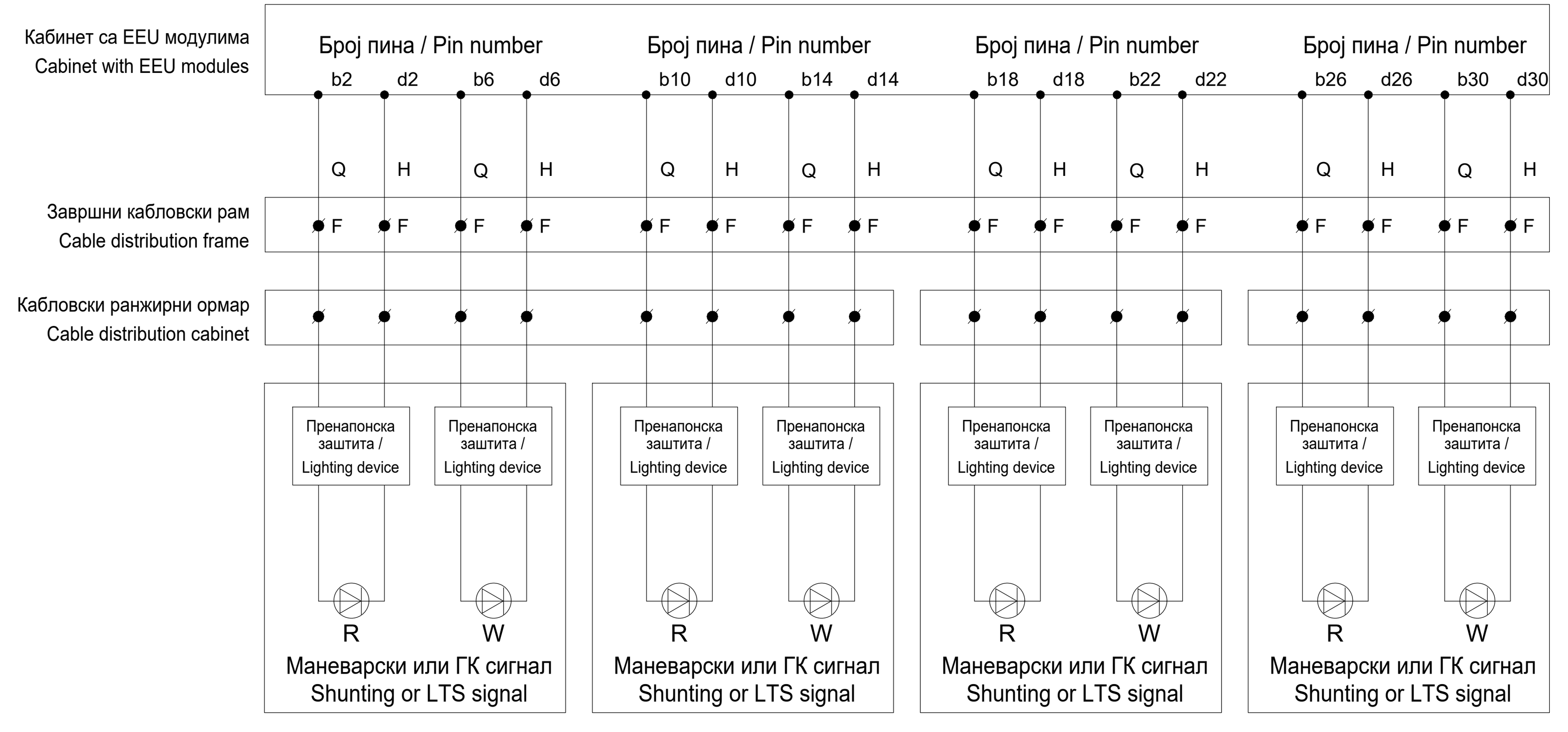

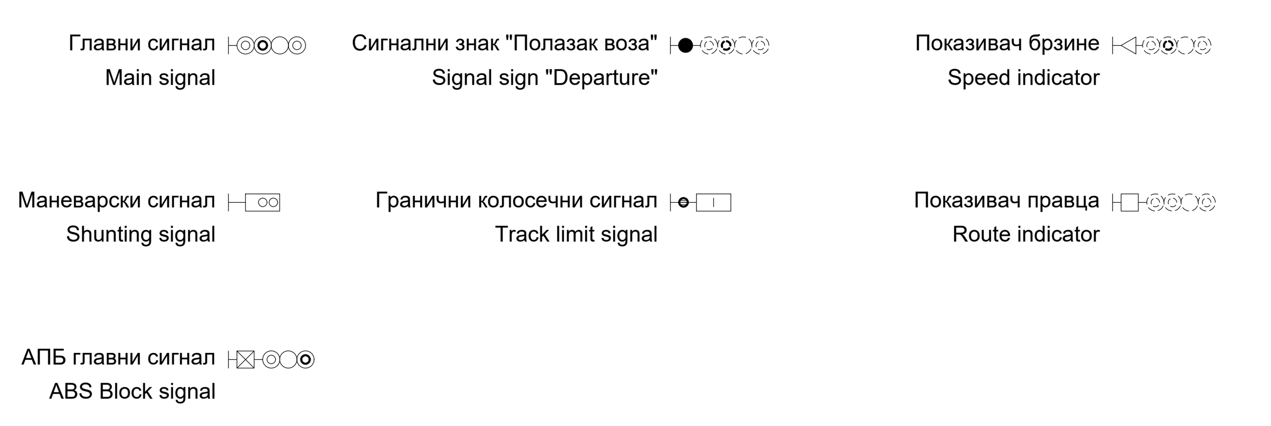

Пројектант / Designer:
Институт Михајло Пупин доо
Волгина 15, 11000 Београд
www.pupin.rs

Инвеститор / Investor:
Инфраструктура железнице Србије а.д.
Немањина 6, 11000 Београд
www.infrazs.rs

Извођач / Contractor: Конзорцијум / Joint Venture:
China Railway International Co., Ltd.
Serbia Ogranak Beograd
Rajka Mitića 8, 11000 Beograd
China Communication Construction Co.Ltd.
Serbia Ogranak Beograd-Savski Venac
Paje Adamova 2, 11000 Beograd

Подизвођач / Subcontractor:
CRSC International Co., LTD.
Ogranak Beograd,
Omladinskih brigada 21, 11070 Novi Beograd

Објекат / Project:
Пруга Београд - Суботица - државна граница (Келебија), ДЕОНИЦА ПРУГЕ НОВИ САД - СУБОТИЦА - ДРЖАВНА ГРАНИЦА (КЕЛЕБИЈА), у Новом Саду, Кисачу, Степановићеву, Змајеву, Врбасу, Ловћенцу, Малом Иђошу, Бачкој Тополи, Жеднику, Наумовићеву и Суботици, у катастарским општинама наведеним на насловној страни техничке документације и на катастарским парцелама према списку приложеном у Главној свесци /

Belgrade - Subotica - State border (Kelebija) railway line, SECTION NOVI SAD - SUBOTICA STATE BORDER (KELEBIJA), at Novi Sad, Kisač, Stepanovićevo, Zmajevo, Vrbas, Lovćenac, Mali Idjoš, Bačka Topola, Žednik, Naumovićevo and Subotica, in cadastral municipalities listed on the cover page of this Design, on cadastral plots listed in General Volume

Врста техничке документације / Technical documentation type:
ПИО/ABD Пројекат изведеног објекта / As-built Design

Ознака и назив дела Пројекта / Designation and name of the part of design:
5/1.23 Осигурање железничке станице Суботица / Signalling/interlocking systems in Subotica railway station

Назив цртежа / Drawing name:
План повезивања струјних кола сигналних светиљки и допунских сигнала /
Plan for connecting circuits of signal lamps and supplementary and additional signs

Одговорни пројектант / Responsible designer:
Ђорђе Максимовић, дипл.инж.ел.
Број лиценце / License number: 353 P422 17

Сарадници / Associates:
Владимир Бошковић, инж.маш.
Марко Ралић, дипл.ел.инж.

Број Пројекта / Design number:	Датум / Date:	Размера / Scale:	Број цртежа / Drawing number:
TC.700.255-5/1.23	Септембар / September 2024.	-	TS.700.255-5/1.23-C10

Ознака струјног кола сигнала / Label of Signal circuit	Редни број сигнала Nr. of signal	Кабинет са EEU модулима / Cabinet with EEU modules — Број пина Pin number — MK-	Комб. релејни кабинет / Socet terminal cabinet — Ознака реглете Label of terminal — F-	Завршни кабловски рам / Cable distribution cabinet — Број пина Pin number — MK-
Qo5-S1	1	MK-04-38H-1	Z1-205-a1	F3-905-3
Qo5-S1H		MK-04-38H-16	Z1-205-a9	F3-905-4
Qo6-S1	2	MK-04-38H-27	Z1-205-c1	F3-907-3
Qo6-S1H		MK-04-38H-42	Z1-205-c9	F3-907-4
Qo7-S1	3	MK-04-38H-4	Z1-205-a3	F3-909-3
Qo7-S1H		MK-04-38H-19	Z1-205-a11	F3-909-4
Qo7-S2	4	MK-04-38H-30	Z1-205-c3	F3-909-5
Qo7-S2H		MK-04-38H-45	Z1-205-c11	F3-909-6
Qo8-S1	5	MK-04-38H-7	Z1-205-a5	F3-911-3
Qo8-S1H		MK-04-38H-22	Z1-205-a13	F3-911-4
Qo8-S2	6	MK-04-38H-33	Z1-205-c5	F3-911-5
Qo8-S2H		MK-04-38H-48	Z1-205-c13	F3-911-6
	7			
	8			
Qo9-S1	1	MK-04-39H-1	Z1-206-a1	F3-913-3
Qo9-S1H		MK-04-39H-16	Z1-206-a9	F3-913-4
Qo9-S2	2	MK-04-39H-27	Z1-206-c1	F3-913-5
Qo9-S2H		MK-04-39H-42	Z1-206-c9	F3-913-6
Qo10-S1	3	MK-04-39H-4	Z1-206-a3	F3-802-3
Qo10-S1H		MK-04-39H-19	Z1-206-a11	F3-802-4
Qo10-S2	4	MK-04-39H-30	Z1-206-c3	F3-802-5
Qo10-S2H		MK-04-39H-45	Z1-206-c11	F3-802-6
Qo11-S1	5	MK-04-39H-7	Z1-206-a5	F3-804-3
Qo11-S1H		MK-04-39H-22	Z1-206-a13	F3-804-4
Qo11-S2	6	MK-04-39H-33	Z1-206-c5	F3-804-5
Qo11-S2H		MK-04-39H-48	Z1-206-c13	F3-804-6
Qo12-S1	7	MK-04-39H-10	Z1-206-a7	F3-806-3
Qo12-S1H		MK-04-39H-25	Z1-206-a15	F3-806-4
Qo12-S2	8	MK-04-39H-36	Z1-206-c7	F3-806-5
Qo12-S2H		MK-04-39H-51	Z1-206-c15	F3-806-6

Ознака струјног кола сигнала / Label of Signal circuit	Редни број сигнала Nr. of signal	Кабинет са EEU модулима / Cabinet with EEU modules — Број пина Pin number — MK-	Комб. релејни кабинет / Socet terminal cabinet — Ознака реглете Label of terminal — F-	Завршни кабловски рам / Cable distribution cabinet — Број пина Pin number — MK-
Qo13-S1	1	MK-04-3AH-1	Z1-207-a1	F3-808-3
Qo13-S1H		MK-04-3AH-16	Z1-207-a9	F3-808-4
Qo13-S2	2	MK-04-3AH-27	Z1-207-c1	F3-808-5
Qo13-S2H		MK-04-3AH-42	Z1-207-c9	F3-808-6
Ro4-S1	3	MK-04-3AH-4	Z1-207-a3	F3-703-3
Ro4-S1H		MK-04-3AH-19	Z1-207-a11	F3-703-4
Ro5-S1	4	MK-04-3AH-30	Z1-207-c3	F3-705-3
Ro5-S1H		MK-04-3AH-45	Z1-207-c11	F3-705-4
Ro5-S2	5	MK-04-3AH-7	Z1-207-a5	F3-509-1
Ro5-S2H		MK-04-3AH-22	Z1-207-a13	F3-509-2
Ro6-S1	6	MK-04-3AH-33	Z1-207-c5	F3-707-3
Ro6-S1H		MK-04-3AH-48	Z1-207-c13	F3-707-4
Ro6-S2	7	MK-04-3AH-10	Z1-207-a7	F3-708-5
Ro6-S2H		MK-04-3AH-25	Z1-207-a15	F3-708-6
	8			
Ro7-S1	1	MK-04-3BH-1	Z1-208-a1	F3-710-3
Ro7-S1H		MK-04-3BH-16	Z1-208-a9	F3-710-4
Ro7-S2	2	MK-04-3BH-27	Z1-208-c1	F3-711-5
Ro7-S2H		MK-04-3BH-42	Z1-208-c9	F3-711-6
Ro1-SOT	3	MK-04-3BH-4	Z1-208-a3	F3-810-3
Ro1-SOTH		MK-04-3BH-19	Z1-208-a11	F3-810-4
Ro2-SOT	4	MK-04-3BH-30	Z1-208-c3	F3-812-3
Ro2-SOTH		MK-04-3BH-45	Z1-208-c11	F3-812-4
Ro3-SOT	5	MK-04-3BH-7	Z1-208-a5	F3-701-3
Ro3-SOTH		MK-04-3BH-22	Z1-208-a13	F3-701-4
	6			
	7			
	8			

Ознака струјног кола сигнала / Label of Signal circuit	Редни број сигнала Nr. of signal	Кабинет са EEU модулима / Cabinet with EEU modules — Број пина Pin number — MK-	Комб. релејни кабинет / Socet terminal cabinet — Ознака реглете Label of terminal — F-	Завршни кабловски рам / Cable distribution cabinet — Број пина Pin number — MK-
Ro4-SOT	1	MK-04-3CH-1	Z1-209-a1	F3-703-5
Ro4-SOTH		MK-04-3CH-16	Z1-209-a9	F3-703-6
Ro5-SOT	2	MK-04-3CH-27	Z1-209-c1	F3-705-5
Ro5-SOTH		MK-04-3CH-42	Z1-209-c9	F3-705-6
Ro6-SOT	3	MK-04-3CH-4	Z1-209-a3	F3-707-5
Ro6-SOTH		MK-04-3CH-19	Z1-209-a11	F3-707-6
Ro7-SOT	4	MK-04-3CH-30	Z1-209-c3	F3-710-5
Ro7-SOTH		MK-04-3CH-45	Z1-209-c11	F3-710-6
	5			
	6			
	7			
	8			
Ro6-RI1	1	MK-04-3DH-1	Z1-210-a1	F3-708-1
Ro6-RI1H		MK-04-3DH-16	Z1-210-a9	F3-708-2
Ro6-RI2	2	MK-04-3DH-27	Z1-210-c1	F3-708-3
Ro6-RI2H		MK-04-3DH-42	Z1-210-c9	F3-708-4
Ro7-RI1	3	MK-04-3DH-4	Z1-210-a3	F3-711-1
Ro7-RI1H		MK-04-3DH-19	Z1-210-a11	F3-711-2
Ro7-RI2	4	MK-04-3DH-30	Z1-210-c3	F3-711-3
Ro7-RI2H		MK-04-3DH-45	Z1-210-c11	F3-711-4
	5			
	6			
	7			
	8			

Ознака струјног кола сигнала / Label of Signal circuit	Редни број сигнала Nr. of signal	Кабинет са EEU модулима / Cabinet with EEU modules — Број пина Pin number — MK-	Комб. релејни кабинет / Socet terminal cabinet — Ознака реглете Label of terminal — F-	Завршни кабловски рам / Cable distribution cabinet — Број пина Pin number — MK-
PSu91-G	1	MK-05-40H-1	Z2-601-a1	F3-403-1
PSu91-GH		MK-05-40H-16	Z2-601-a9	F3-403-2
PSu91-Y	2	MK-05-40H-27	Z2-601-c1	F3-403-3
PSu91-YH		MK-05-40H-42	Z2-601-c9	F3-403-4
PSu93-G	3	MK-05-40H-4	Z2-601-a3	F3-406-1
PSu93-GH		MK-05-40H-19	Z2-601-a11	F3-406-2
PSu93-Y	4	MK-05-40H-30	Z2-601-c3	F3-406-3
PSu93-YH		MK-05-40H-45	Z2-601-c11	F3-406-4
PWu92-G	5	MK-05-40H-7	Z2-601-a5	F3-409-1
PWu92-GH		MK-05-40H-22	Z2-601-a13	F3-409-2
PWu92-Y	6	MK-05-40H-33	Z2-601-c5	F3-409-3
PWu92-YH		MK-05-40H-48	Z2-601-c13	F3-409-4
PXu91-G	7	MK-05-40H-10	Z2-601-a7	F3-413-1
PXu91-GH		MK-05-40H-25	Z2-601-a15	F3-413-2
PXu91-Y	8	MK-05-40H-36	Z2-601-c7	F3-413-3
PXu91-YH		MK-05-40H-51	Z2-601-c15	F3-413-4
Su91-Y	1	MK-05-41H-1	Z2-602-a1	F3-401-1
Su91-YH		MK-05-41H-16	Z2-602-a9	F3-401-2
Su91-R	2	MK-05-41H-27	Z2-602-c1	F3-401-3
Su91-RH		MK-05-41H-42	Z2-602-c9	F3-401-4
Su91-G	3	MK-05-41H-4	Z2-602-a3	F3-401-5
Su91-GH		MK-05-41H-19	Z2-602-a11	F3-401-6
Su91-Y2	4	MK-05-41H-30	Z2-602-c3	F3-402-1
Su91-Y2H		MK-05-41H-45	Z2-602-c11	F3-402-2
Su93-Y	5	MK-05-41H-7	Z2-602-a5	F3-404-1
Su93-YH		MK-05-41H-22	Z2-602-a13	F3-404-2
Su93-R	6	MK-05-41H-33	Z2-602-c5	F3-404-3
Su93-RH		MK-05-41H-48	Z2-602-c13	F3-404-4
Su93-G	7	MK-05-41H-10	Z2-602-a7	F3-404-5
Su93-GH		MK-05-41H-25	Z2-602-a15	F3-404-6
Su93-Y2	8	MK-05-41H-36	Z2-602-c7	F3-405-1
Su93-Y2H		MK-05-41H-51	Z2-602-c15	F3-405-2

Лист: 08 од 11
Sheet: 08 of 11

Пројектант / Designer:
Институт Михајло Пупин доо
Волгина 15, 11000 Београд
www.pupin.rs

Инвеститор / Investor:
Инфраструктура железнице Србије а.д.
Немањина 6, 11000 Београд
www.infrazs.rs

Извођач / Contractor: Конзорцијум / Joint Venture:
China Railway International Co., Ltd.
Serbia Ogranak Beograd
Rajka Mitića 8, 11000 Beograd
China Communication Construction Co.Ltd.
Serbia Ogranak Beograd-Savski Venac
Paje Adamova 2, 11000 Beograd

Подизвођач / Subcontractor:
CRSC International Co., LTD.
Ogranak Beograd,
Omladinskih brigada 21, 11070 Novi Beograd

Објекат / Project:
Пруга Београд - Суботица - државна граница (Келебија), ДЕОНИЦА ПРУГЕ НОВИ САД - СУБОТИЦА - ДРЖАВНА ГРАНИЦА (КЕЛЕБИЈА), у Новом Саду, Кисачу, Степановићеву, Змајеву, Врбасу, Ловћенцу, Малом Иђошу, Бачкој Тополи, Жеднику, Наумовићеву и Суботици, у катастарским општинама наведеним на насловној страни техничке документације и на катастарским парцелама према списку приложеном у Главној свесци /

Belgrade - Subotica - State border (Kelebija) railway line, SECTION NOVI SAD - SUBOTICA STATE BORDER (KELEBIJA), at Novi Sad, Kisač, Stepanovićevo, Zmajevo, Vrbas, Lovćenac, Mali Idjoš, Bačka Topola, Žednik, Naumovićevo and Subotica, in cadastral municipalities listed on the cover page of this Design, on cadastral plots listed in General Volume

Врста техничке документације / Technical documentation type:
ПИО/ABD Пројекат изведеног објекта / As-built Design

Ознака и назив дела Пројекта / Designation and name of the part of design:
5/1.23 Осигурање железничке станице Суботица / Signalling/interlocking systems in Subotica railway station

Назив цртежа / Drawing name:
План повезивања струјних кола сигналних светиљки и допунских сигнала /
Plan for connecting circuits of signal lamps and supplementary and additional signs

Одговорни пројектант / Responsible designer:
Ђорђе Максимовић, дипл.инж.ел.
Број лиценце / License number: 353 P422 17

Сарадници / Associates:
Владимир Бошковић, инж.маш.
Марко Ралић, дипл.ел.инж.

Број Пројекта / Design number:	Датум / Date:	Размера / Scale:	Број цртежа / Drawing number:
TC.700.255-5/1.23	Септембар / September 2024.	-	TS.700.255-5/1.23-C10

Ознака струјног кола сигнала / Label of Signal circuit	Редни број сигнала Nr. of signal	Кабинет са EEU модулима / Cabinet with EEU modules — Број пина Pin number MK-	Комб. релејни кабинет / Socet terminal cabinet — Ознака реглете Label of terminal F-	Завршни кабловски рам / Cable distribution cabinet — Број пина Pin number MK-	Ознака струјног кола сигнала / Label of Signal circuit	Редни број сигнала Nr. of signal	Кабинет са EEU модулима / Cabinet with EEU modules — Број пина Pin number MK-	Комб. релејни кабинет / Socet terminal cabinet — Ознака реглете Label of terminal F-	Завршни кабловски рам / Cable distribution cabinet — Број пина Pin number MK-	Ознака струјног кола сигнала / Label of Signal circuit	Редни број сигнала Nr. of signal	Кабинет са EEU модулима / Cabinet with EEU modules — Број пина Pin number MK-	Комб. релејни кабинет / Socet terminal cabinet — Ознака реглете Label of terminal F-	Завршни кабловски рам / Cable distribution cabinet — Број пина Pin number MK-	Ознака струјног кола сигнала / Label of Signal circuit	Редни број сигнала Nr. of signal	Кабинет са EEU модулима / Cabinet with EEU modules — Број пина Pin number MK-	Комб. релејни кабинет / Socet terminal cabinet — Ознака реглете Label of terminal F-	Завршни кабловски рам / Cable distribution cabinet — Број пина Pin number MK-
Wu92-Y	1	MK-05-42H-1	Z2-603-a1	F3-407-1	So3-Y	1	MK-05-44H-1	Z2-605-a1	F3-306-1	So7-Y	1	MK-05-46H-1	Z2-607-a1	F3-205-1	MP47-R	1	MK-05-48H-1	Z2-609-a1	F3-212-1
Wu92-YH		MK-05-42H-16	Z2-603-a9	F3-407-2	So3-YH		MK-05-44H-16	Z2-605-a9	F3-306-2	So7-YH		MK-05-46H-16	Z2-607-a9	F3-205-2	MP47-RH		MK-05-48H-16	Z2-609-a9	F3-212-2
Wu92-R	2	MK-05-42H-27	Z2-603-c1	F3-407-3	So3-R	2	MK-05-44H-27	Z2-605-c1	F3-306-3	So7-R	2	MK-05-46H-27	Z2-607-c1	F3-205-3	MP47-W	2	MK-05-48H-27	Z2-609-c1	F3-212-3
Wu92-RH		MK-05-42H-42	Z2-603-c9	F3-407-4	So3-RH		MK-05-44H-42	Z2-605-c9	F3-306-4	So7-RH		MK-05-46H-42	Z2-607-c9	F3-205-4	MP47-WH		MK-05-48H-42	Z2-609-c9	F3-212-4
Wu92-G	3	MK-05-42H-4	Z2-603-a3	F3-407-5	So3-G	3	MK-05-44H-4	Z2-605-a3	F3-306-5	So7-G	3	MK-05-46H-4	Z2-607-a3	F3-205-5	MP49-R	3	MK-05-48H-4	Z2-609-a3	F3-212-5
Wu92-GH		MK-05-42H-19	Z2-603-a11	F3-407-6	So3-GH		MK-05-44H-19	Z2-605-a11	F3-306-6	So7-GH		MK-05-46H-19	Z2-607-a11	F3-205-6	MP49-RH		MK-05-48H-19	Z2-609-a11	F3-212-6
Wu92-Y2	4	MK-05-42H-30	Z2-603-c3	F3-408-1	So3-Y2	4	MK-05-44H-30	Z2-605-c3	F3-307-1	So7-Y2	4	MK-05-46H-30	Z2-607-c3	F3-206-1	MP49-W	4	MK-05-48H-30	Z2-609-c3	F3-213-1
Wu92-Y2H		MK-05-42H-45	Z2-603-c11	F3-408-2	So3-Y2H		MK-05-44H-45	Z2-605-c11	F3-307-2	So7-Y2H		MK-05-46H-45	Z2-607-c11	F3-206-2	MP49-WH		MK-05-48H-45	Z2-609-c11	F3-213-2
Xu91-Y	5	MK-05-42H-7	Z2-603-a5	F3-411-1	So4-Y	5	MK-05-44H-7	Z2-605-a5	F3-309-1	MP54-R	5	MK-05-46H-7	Z2-607-a5	F3-208-1	ML63-R	5	MK-05-48H-7	Z2-609-a5	F3-213-3
Xu91-YH		MK-05-42H-22	Z2-603-a13	F3-411-2	So4-YH		MK-05-44H-22	Z2-605-a13	F3-309-2	MP54-RH		MK-05-46H-22	Z2-607-a13	F3-208-2	ML63-RH		MK-05-48H-22	Z2-609-a13	F3-213-4
Xu91-R	6	MK-05-42H-33	Z2-603-c5	F3-411-3	So4-R	6	MK-05-44H-33	Z2-605-c5	F3-309-3	MP54-W	6	MK-05-46H-33	Z2-607-c5	F3-208-3	ML63-W	6	MK-05-48H-33	Z2-609-c5	F3-213-5
Xu91-RH		MK-05-42H-48	Z2-603-c13	F3-411-4	So4-RH		MK-05-44H-48	Z2-605-c13	F3-309-4	MP54-WH		MK-05-46H-48	Z2-607-c13	F3-208-4	ML63-WH		MK-05-48H-48	Z2-609-c13	F3-213-6
Xu91-G	7	MK-05-42H-10	Z2-603-a7	F3-411-5	So4-G	7	MK-05-44H-10	Z2-605-a7	F3-309-5	ML62-R	7	MK-05-46H-10	Z2-607-a7	F3-208-5	MP63-R	7	MK-05-48H-10	Z2-609-a7	F3-101-1
Xu91-GH		MK-05-42H-25	Z2-603-a15	F3-411-6	So4-GH		MK-05-44H-25	Z2-605-a15	F3-309-6	ML62-RH		MK-05-46H-25	Z2-607-a15	F3-208-6	MP63-RH		MK-05-48H-25	Z2-609-a15	F3-101-2
Xu91-Y2	8	MK-05-42H-36	Z2-603-c7	F3-412-1	So4-Y2	8	MK-05-44H-36	Z2-605-c7	F3-310-1	ML62-W	8	MK-05-46H-36	Z2-607-c7	F3-209-1	MP63-W	8	MK-05-48H-36	Z2-609-c7	F3-101-3
Xu91-Y2H		MK-05-42H-51	Z2-603-c15	F3-412-2	So4-Y2H		MK-05-44H-51	Z2-605-c15	F3-310-2	ML62-WH		MK-05-46H-51	Z2-607-c15	F3-209-2	MP63-WH		MK-05-48H-51	Z2-609-c15	F3-101-4
So1-Y	1	MK-05-43H-1	Z2-604-a1	F3-302-1	So5-Y	1	MK-05-45H-1	Z2-606-a1	F3-312-1	MD64-R	1	MK-05-47H-1	Z2-608-a1	F3-209-3	MP66-R	1	MK-05-49H-1	Z2-610-a1	F3-101-5
So1-YH		MK-05-43H-16	Z2-604-a9	F3-302-2	So5-YH		MK-05-45H-16	Z2-606-a9	F3-312-2	MD64-RH		MK-05-47H-16	Z2-608-a9	F3-209-4	MP66-RH		MK-05-49H-16	Z2-610-a9	F3-101-6
So1-R	2	MK-05-43H-27	Z2-604-c1	F3-302-3	So5-R	2	MK-05-45H-27	Z2-606-c1	F3-312-3	MD64-W	2	MK-05-47H-27	Z2-608-c1	F3-209-5	MP66-W	2	MK-05-49H-27	Z2-610-c1	F3-102-1
So1-RH		MK-05-43H-42	Z2-604-c9	F3-302-4	So5-RH		MK-05-45H-42	Z2-606-c9	F3-312-4	MD64-WH		MK-05-47H-42	Z2-608-c9	F3-209-6	MP66-WH		MK-05-49H-42	Z2-610-c9	F3-102-2
So1-G	3	MK-05-43H-4	Z2-604-a3	F3-302-5	So5-G	3	MK-05-45H-4	Z2-606-a3	F3-312-5	MP53-R	3	MK-05-47H-4	Z2-608-a3	F3-210-1	MD66-R	3	MK-05-49H-4	Z2-610-a3	F3-102-3
So1-GH		MK-05-43H-19	Z2-604-a11	F3-302-6	So5-GH		MK-05-45H-19	Z2-606-a11	F3-312-6	MP53-RH		MK-05-47H-19	Z2-608-a11	F3-210-2	MD66-RH		MK-05-49H-19	Z2-610-a11	F3-102-4
So1-Y2	4	MK-05-43H-30	Z2-604-c3	F3-303-1	So5-Y2	4	MK-05-45H-30	Z2-606-c3	F3-313-1	MP53-W	4	MK-05-47H-30	Z2-608-c3	F3-210-3	MD66-W	4	MK-05-49H-30	Z2-610-c3	F3-102-5
So1-Y2H		MK-05-43H-45	Z2-604-c11	F3-303-2	So5-Y2H		MK-05-45H-45	Z2-606-c11	F3-313-2	MP53-WH		MK-05-47H-45	Z2-608-c11	F3-210-4	MD66-WH		MK-05-49H-45	Z2-610-c11	F3-102-6
So2-Y	5	MK-05-43H-7	Z2-604-a5	F3-304-1	So6-Y	5	MK-05-45H-7	Z2-606-a5	F3-202-1	MD57-R	5	MK-05-47H-7	Z2-608-a5	F3-210-5	ML65-R	5	MK-05-49H-7	Z2-610-a5	F3-103-1
So2-YH		MK-05-43H-22	Z2-604-a13	F3-304-2	So6-YH		MK-05-45H-22	Z2-606-a13	F3-202-2	MD57-RH		MK-05-47H-22	Z2-608-a13	F3-210-6	ML65-RH		MK-05-49H-22	Z2-610-a13	F3-103-2
So2-R	6	MK-05-43H-33	Z2-604-c5	F3-304-3	So6-R	6	MK-05-45H-33	Z2-606-c5	F3-202-3	MD57-W	6	MK-05-47H-33	Z2-608-c5	F3-211-1	ML65-W	6	MK-05-49H-33	Z2-610-c5	F3-103-3
So2-RH		MK-05-43H-48	Z2-604-c13	F3-304-4	So6-RH		MK-05-45H-48	Z2-606-c13	F3-202-4	MD57-WH		MK-05-47H-48	Z2-608-c13	F3-211-2	ML65-WH		MK-05-49H-48	Z2-610-c13	F3-103-4
So2-G	7	MK-05-43H-10	Z2-604-a7	F3-304-5	So6-G	7	MK-05-45H-10	Z2-606-a7	F3-202-5	ML57-R	7	MK-05-47H-10	Z2-608-a7	F3-211-3	MP68-R	7	MK-05-49H-10	Z2-610-a7	F3-103-5
So2-GH		MK-05-43H-25	Z2-604-a15	F3-304-6	So6-GH		MK-05-45H-25	Z2-606-a15	F3-202-6	ML57-RH		MK-05-47H-25	Z2-608-a15	F3-211-4	MP68-RH		MK-05-49H-25	Z2-610-a15	F3-103-6
So2-Y2	8	MK-05-43H-36	Z2-604-c7	F3-305-1	So6-Y2	8	MK-05-45H-36	Z2-606-c7	F3-203-1	ML57-W	8	MK-05-47H-36	Z2-608-c7	F3-211-5	MP68-W	8	MK-05-49H-36	Z2-610-c7	F3-104-1
So2-Y2H		MK-05-43H-51	Z2-604-c15	F3-305-2	So6-Y2H		MK-05-45H-51	Z2-606-c15	F3-203-2	ML57-WH		MK-05-47H-51	Z2-608-c15	F3-211-6	MP68-WH		MK-05-49H-51	Z2-610-c15	F3-104-2

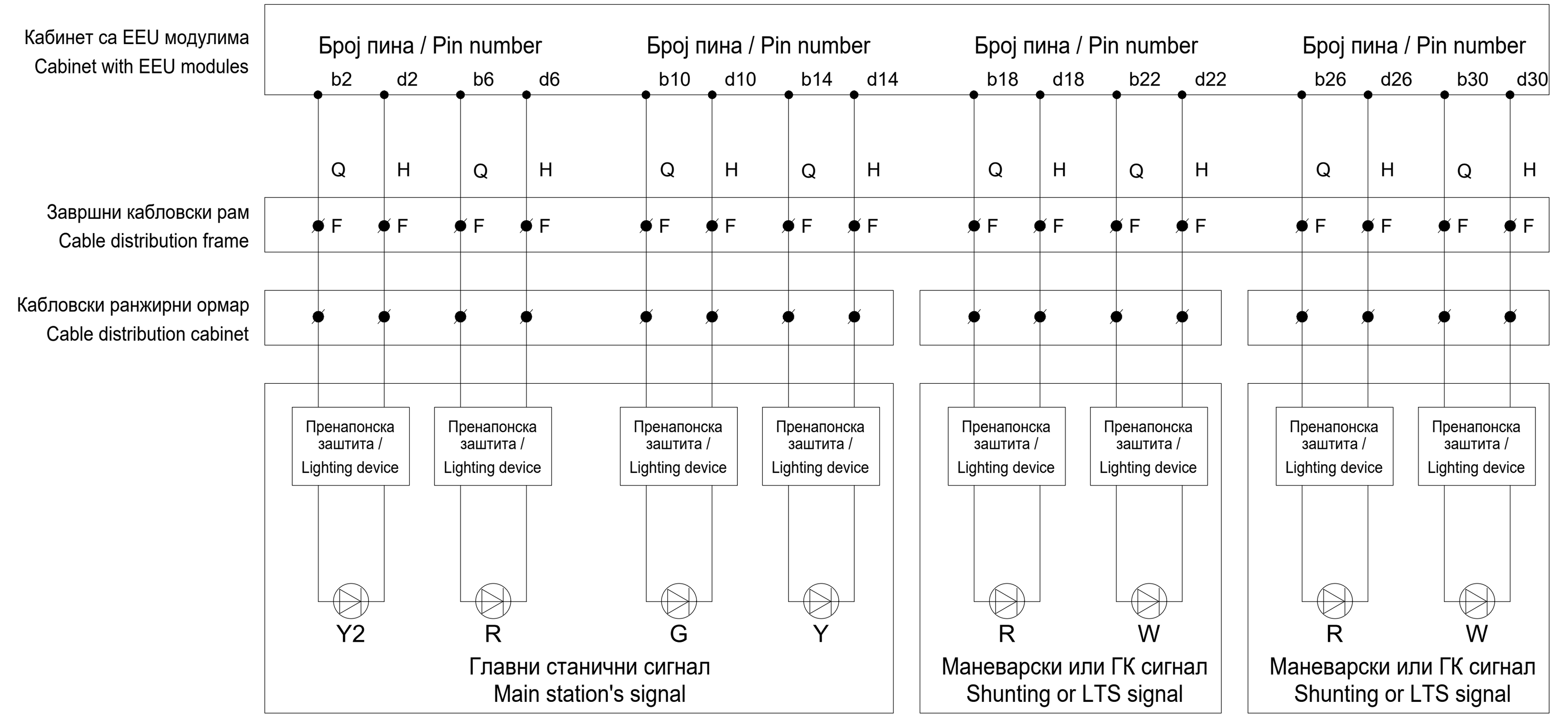

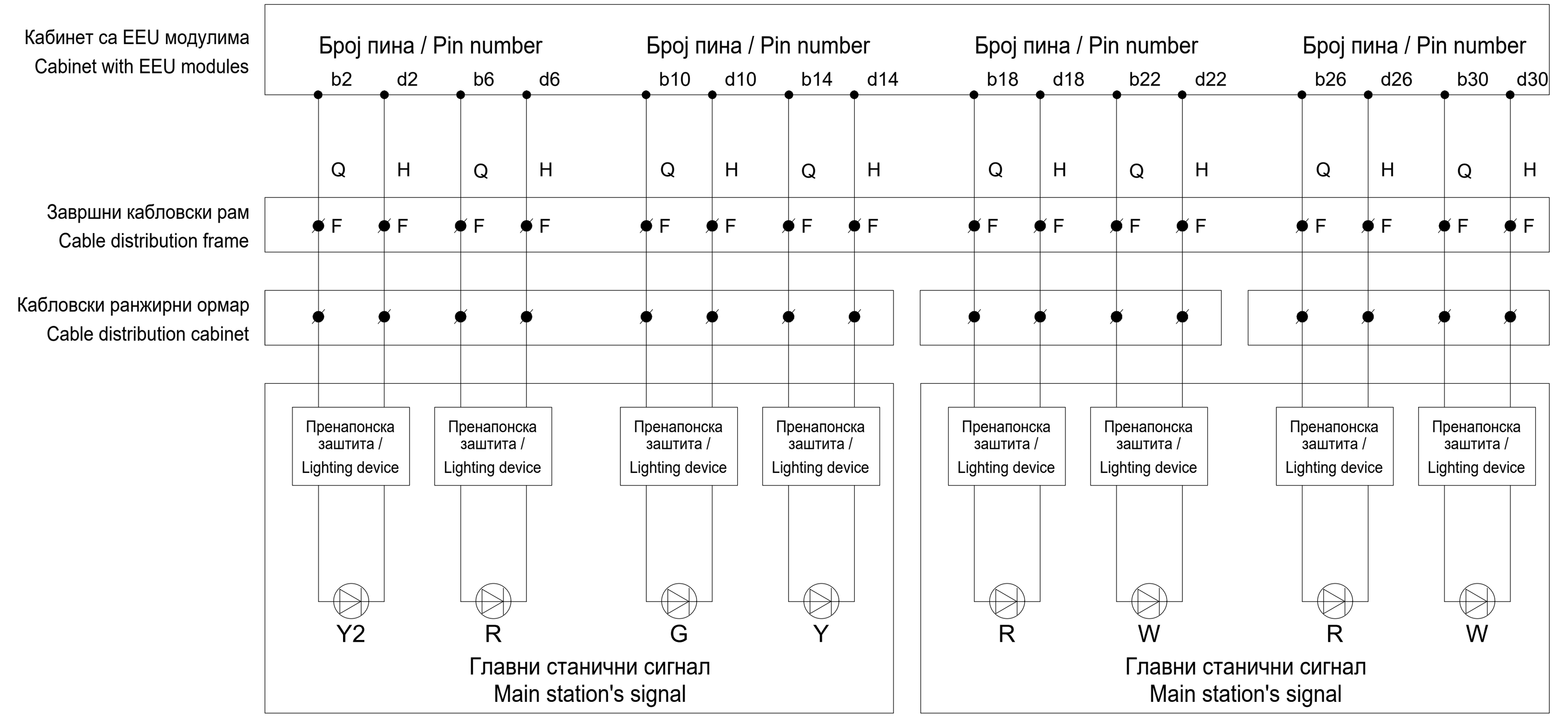

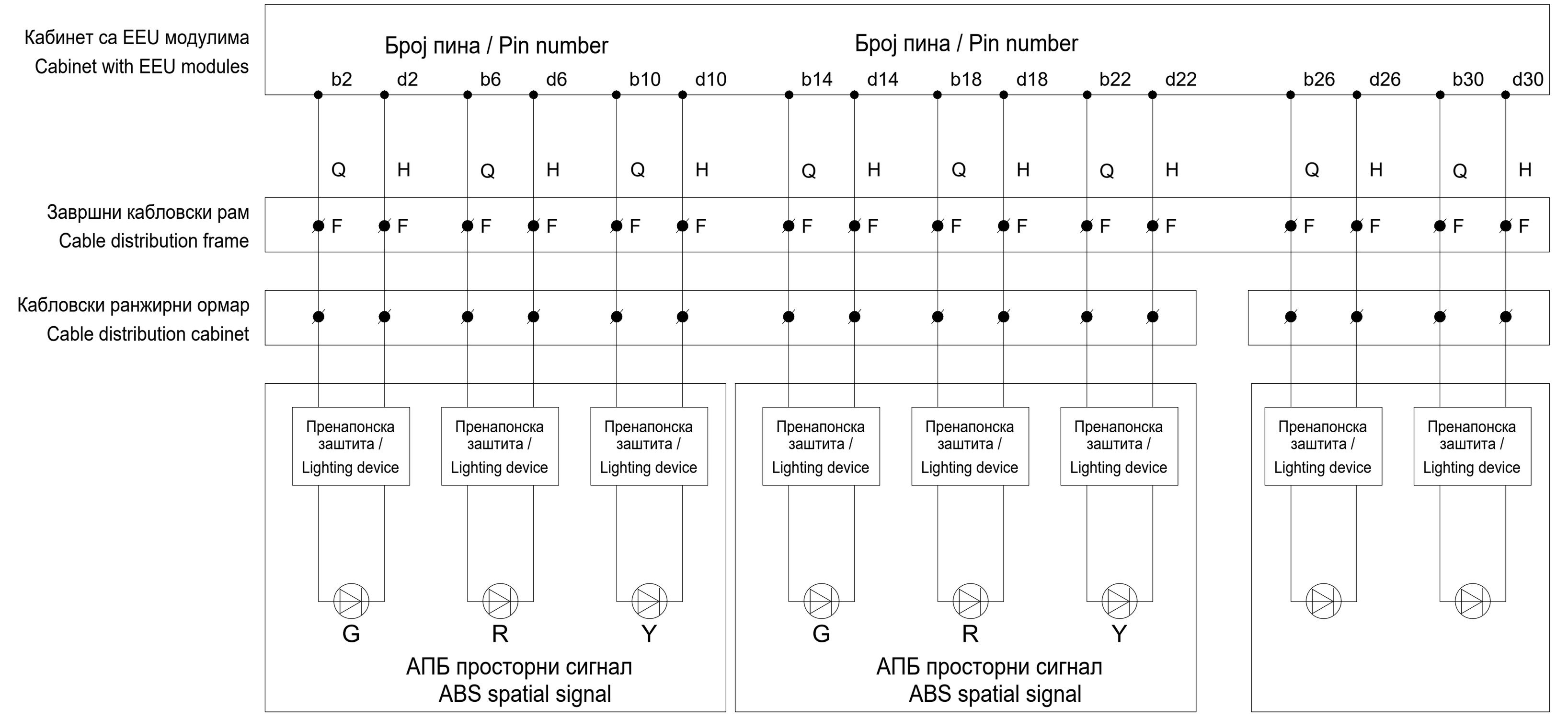

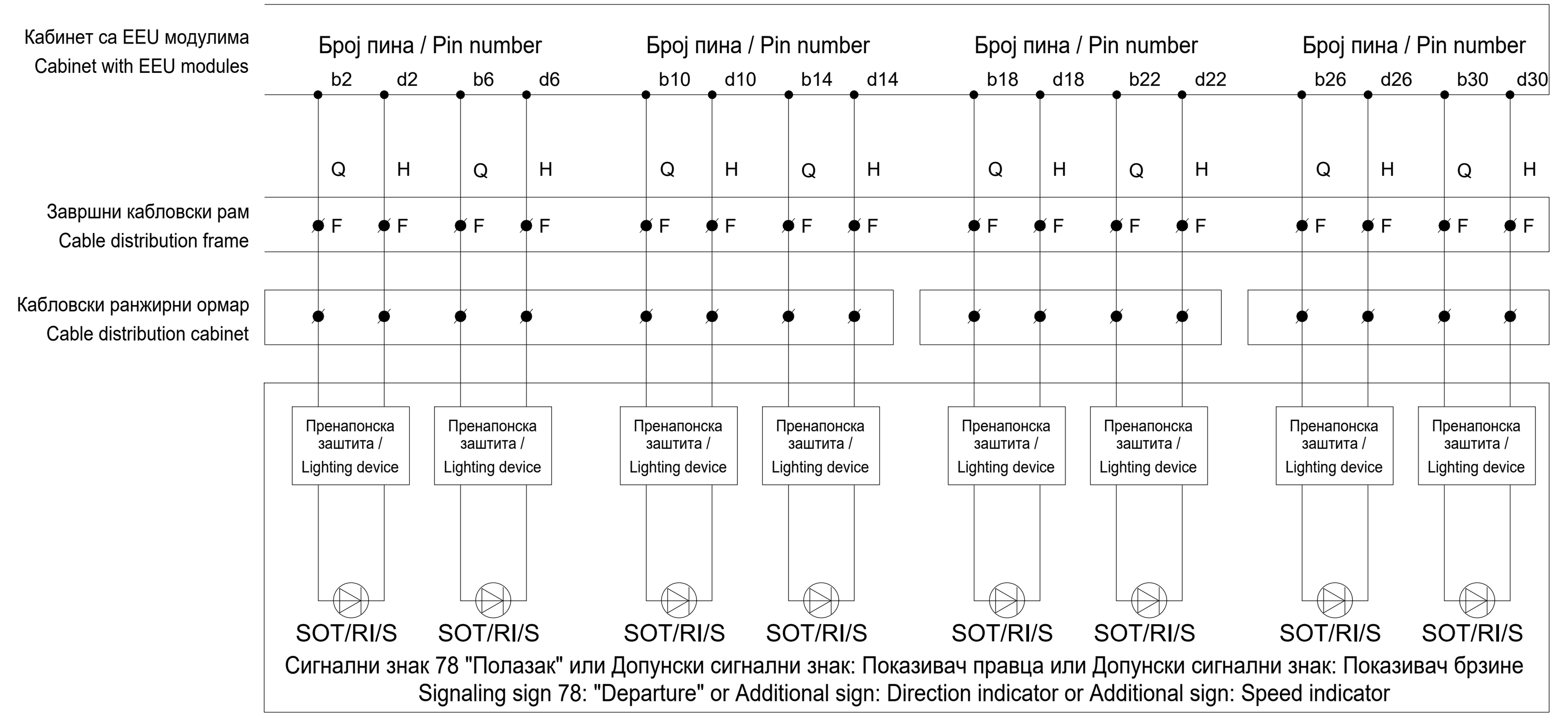

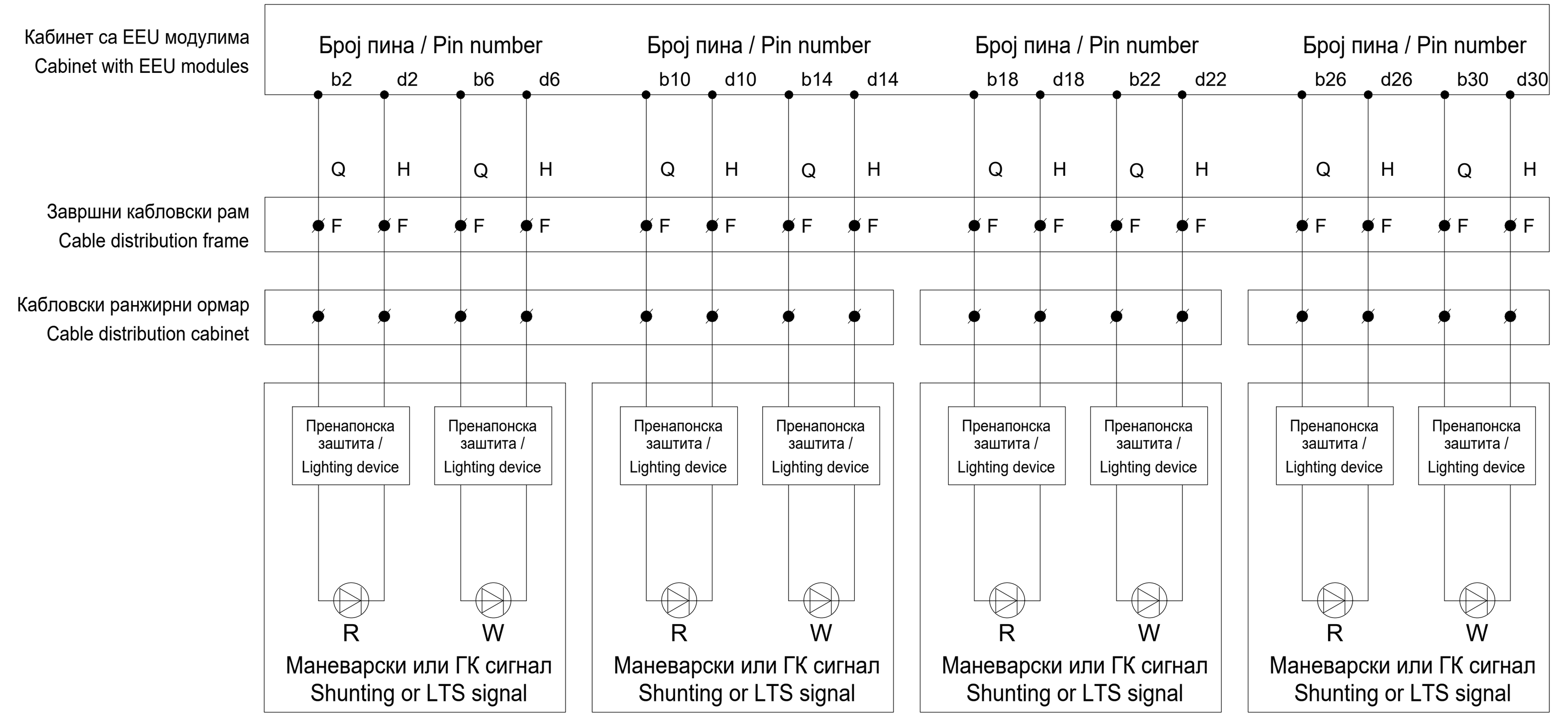

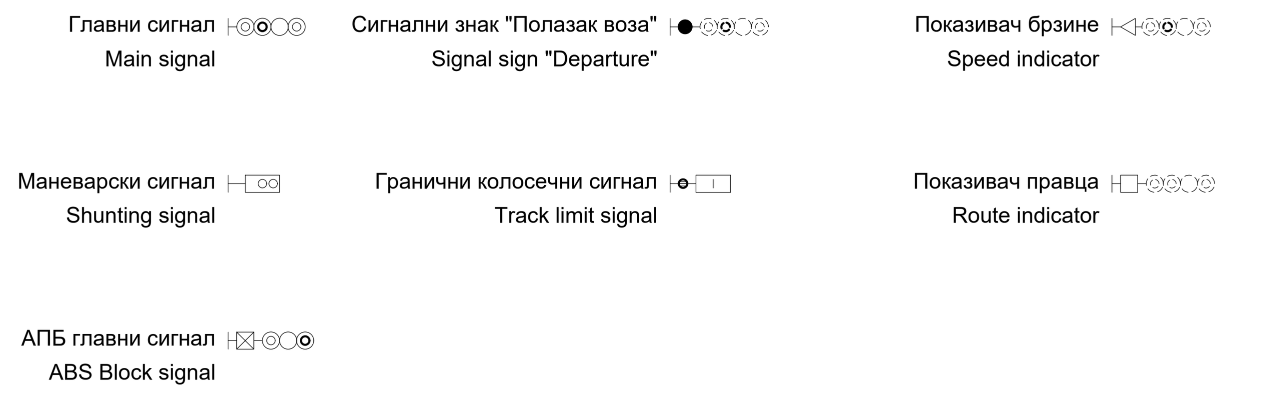

Лист: 09 од 11
Sheet: 09 of 11

Пројектант / Designer:
Институт Михајло Пупин доо
Волгина 15, 11000 Београд
www.pupin.rs

Инвеститор / Investor:
Инфраструктура железнице Србије а.д.
Немањина 6, 11000 Београд
www.infrazs.rs

Извођач / Contractor: Конзорцијум / Joint Venture:
China Railway International Co., Ltd.
Serbia Ogranak Beograd
Rajka Mitića 8, 11000 Beograd
China Communication Construction Co.Ltd.
Serbia Ogranak Beograd-Savski Venac
Paje Adamova 2, 11000 Beograd

Подизвођач / Subcontractor:
CRSC International Co., LTD.
Ogranak Beograd,
Omladinskih brigada 21, 11070 Novi Beograd

Објекат / Project:
Пруга Београд - Суботица - државна граница (Келебија), ДЕОНИЦА ПРУГЕ НОВИ САД - СУБОТИЦА - ДРЖАВНА ГРАНИЦА (КЕЛЕБИЈА), у Новом Саду, Кисачу, Степановићеву, Змајеву, Врбасу, Ловћенцу, Малом Иђошу, Бачкој Тополи, Жеднику, Наумовићеву и Суботици, у катастарским општинама наведеним на насловној страни техничке документације и на катастарским парцелама према списку приложеном у Главној свесци /

Belgrade - Subotica - State border (Kelebija) railway line, SECTION NOVI SAD - SUBOTICA STATE BORDER (KELEBIJA), at Novi Sad, Kisač, Stepanovićevo, Zmajevo, Vrbas, Lovćenac, Mali Idjoš, Bačka Topola, Žednik, Naumovićevo and Subotica, in cadastral municipalities listed on the cover page of this Design, on cadastral plots listed in General Volume

Врста техничке документације / Technical documentation type:
ПИО/ABD Пројекат изведеног објекта / As-built Design

Ознака и назив дела Пројекта / Designation and name of the part of design:
5/1.23 Осигурање железничке станице Суботица / Signalling/interlocking systems in Subotica railway station

Назив цртежа / Drawing name:
План повезивања струјних кола сигналних светиљки и допунских сигнала /
Plan for connecting circuits of signal lamps and supplementary and additional signs

Одговорни пројектант / Responsible designer:
Ђорђе Максимовић, дипл.инж.ел.
Број лиценце / License number: 353 P422 17

Сарадници / Associates:
Владимир Бошковић, инж.маш.
Марко Ралић, дипл.ел.инж.

Број Пројекта / Design number:	Датум / Date:	Размера / Scale:	Број цртежа / Drawing number:
TC.700.255-5/1.23	Септембар / September 2024.	-	TS.700.255-5/1.23-C10

Ознака струјног кола сигнала / Label of Signal circuit	Редни број сигнала / Nr. of signal	Кабинет са EEU модулима / Cabinet with EEU modules	Комб. релејни кабинет / Socet terminal cabinet	Завршни кабловски рам / Cable distribution cabinet	Ознака струјног кола сигнала / Label of Signal circuit	Редни број сигнала / Nr. of signal	Кабинет са EEU модулима / Cabinet with EEU modules	Комб. релејни кабинет / Socet terminal cabinet	Завршни кабловски рам / Cable distribution cabinet	Ознака струјног кола сигнала / Label of Signal circuit	Редни број сигнала / Nr. of signal	Кабинет са EEU модулима / Cabinet with EEU modules	Комб. релејни кабинет / Socet terminal cabinet	Завршни кабловски рам / Cable distribution cabinet	Ознака струјног кола сигнала / Label of Signal circuit	Редни број сигнала / Nr. of signal	Кабинет са EEU модулима / Cabinet with EEU modules	Комб. релејни кабинет / Socet terminal cabinet	Завршни кабловски рам / Cable distribution cabinet
		Број пина / Pin number	Ознака реглете / Label of terminal	Број пина / Pin number			Број пина / Pin number	Ознака реглете / Label of terminal	Број пина / Pin number			Број пина / Pin number	Ознака реглете / Label of terminal	Број пина / Pin number			Број пина / Pin number	Ознака реглете / Label of terminal	Број пина / Pin number
		MK-	F-	MK-			MK-	F-	MK-			MK-	F-	MK-			MK-	F-	MK-
MP77-R	1	MK-05-4AH-1	Z2-611-a1	F3-104-3	ML84a-R	1	MK-05-4CH-1	Z2-613-a1	F3-110-3	So3-S1	1	MK-05-4EH-1	Z2-502-a1	F3-307-3	So5-RI1	1	MK-06-50H-1	Z2-504-a1	F3-313-5
MP77-RH		MK-05-4AH-16	Z2-611-a9	F3-104-4	ML84a-RH		MK-05-4CH-16	Z2-613-a9	F3-110-4	So3-S1H		MK-05-4EH-16	Z2-502-a9	F3-307-4	So5-RI1H		MK-06-50H-16	Z2-504-a9	F3-313-6
MP77-W	2	MK-05-4AH-27	Z2-611-c1	F3-104-5	ML84a-W	2	MK-05-4CH-27	Z2-613-c1	F3-110-5	So3-S2	2	MK-05-4EH-27	Z2-502-c1	F3-111-1	So5-RI2	2	MK-06-50H-27	Z2-504-c1	F3-201-1
MP77-WH		MK-05-4AH-42	Z2-611-c9	F3-104-6	ML84a-WH		MK-05-4CH-42	Z2-613-c9	F3-110-6	So3-S2H		MK-05-4EH-42	Z2-502-c9	F3-111-2	So5-RI2H		MK-06-50H-42	Z2-504-c9	F3-201-2
MD85-R	3	MK-05-4AH-4	Z2-611-a3	F3-105-1	PPWu92-Y	3	MK-05-4CH-4	Z2-613-a3	F3-410-1	So4-S1	3	MK-05-4EH-4	Z2-502-a3	F3-310-3	So5-RI3	3	MK-06-50H-4	Z2-504-a3	F3-201-3
MD85-RH		MK-05-4AH-19	Z2-611-a11	F3-105-2	PPWu92-YH		MK-05-4CH-19	Z2-613-a11	F3-410-2	So4-S1H		MK-05-4EH-19	Z2-502-a11	F3-310-4	So5-RI3H		MK-06-50H-19	Z2-504-a11	F3-201-4
MD85-W	4	MK-05-4AH-30	Z2-611-c3	F3-105-3	PPWu92-G	4	MK-05-4CH-30	Z2-613-c3	F3-410-3	So5-S1	4	MK-05-4EH-30	Z2-502-c3	F3-313-3	So6-RI1	4	MK-06-50H-30	Z2-504-c3	F3-203-5
MD85-WH		MK-05-4AH-45	Z2-611-c11	F3-105-4	PPWu92-GH		MK-05-4CH-45	Z2-613-c11	F3-410-4	So5-S1H		MK-05-4EH-45	Z2-502-c11	F3-313-4	So6-RI1H		MK-06-50H-45	Z2-504-c11	F3-203-6
ML85-R	5	MK-05-4AH-7	Z2-611-a5	F3-105-5	PPWu92-W	5	MK-05-4CH-7	Z2-613-a5	F3-410-5	So6-S1	5	MK-05-4EH-7	Z2-502-a5	F3-203-3	So6-RI2	5	MK-06-50H-7	Z2-504-a5	F3-204-1
ML85-RH		MK-05-4AH-22	Z2-611-a13	F3-105-6	PPWu92-WH		MK-05-4CH-22	Z2-613-a13	F3-410-6	So6-S1H		MK-05-4EH-22	Z2-502-a13	F3-203-4	So6-RI2H		MK-06-50H-22	Z2-504-a13	F3-204-2
ML85-W	6	MK-05-4AH-33	Z2-611-c5	F3-106-1	PPXu91-Y	6	MK-05-4CH-33	Z2-613-c5	F3-301-1		6				So6-RI3	6	MK-06-50H-33	Z2-504-c5	F3-204-3
ML85-WH		MK-05-4AH-48	Z2-611-c13	F3-106-2	PPXu91-YH		MK-05-4CH-48	Z2-613-c13	F3-301-2						So6-RI3H		MK-06-50H-48	Z2-504-c13	F3-204-4
MP86-R	7	MK-05-4AH-10	Z2-611-a7	F3-106-3	PPXu91-G	7	MK-05-4CH-10	Z2-613-a7	F3-301-3		7					7			
MP86-RH		MK-05-4AH-25	Z2-611-a15	F3-106-4	PPXu91-GH		MK-05-4CH-25	Z2-613-a15	F3-301-4										
MP86-W	8	MK-05-4AH-36	Z2-611-c7	F3-106-5	PPXu91-W	8	MK-05-4CH-36	Z2-613-c7	F3-301-5		8					8			
MP86-WH		MK-05-4AH-51	Z2-611-c15	F3-106-6	PPXu91-WH		MK-05-4CH-51	Z2-613-c15	F3-301-6										
MP88-R	1	MK-05-4BH-1	Z2-612-a1	F3-107-1	Su93-S1	1	MK-05-4DH-1	Z2-501-a1	F3-405-3	So7-S1	1	MK-05-4FH-1	Z2-503-a1	F3-206-3	So7-RI1	1	MK-06-51H-1	Z2-505-a1	F3-206-5
MP88-RH		MK-05-4BH-16	Z2-612-a9	F3-107-2	Su93-S1H		MK-05-4DH-16	Z2-501-a9	F3-405-4	So7-S1H		MK-05-4FH-16	Z2-503-a9	F3-206-4	So7-RI1H		MK-06-51H-16	Z2-505-a9	F3-206-6
MP88-W	2	MK-05-4BH-27	Z2-612-c1	F3-107-3	Wu92-S1	2	MK-05-4DH-27	Z2-501-c1	F3-408-3	So3-RI1	2	MK-05-4FH-27	Z2-503-c1	F3-307-5	So7-RI2	2	MK-06-51H-27	Z2-505-c1	F3-207-1
MP88-WH		MK-05-4BH-42	Z2-612-c9	F3-107-4	Wu92-S1H		MK-05-4DH-42	Z2-501-c9	F3-408-4	So3-RI1H		MK-05-4FH-42	Z2-503-c9	F3-307-6	So7-RI2H		MK-06-51H-42	Z2-505-c9	F3-207-2
MD87-R	3	MK-05-4BH-4	Z2-612-a3	F3-107-5	Wu92-S2	3	MK-05-4DH-4	Z2-501-a3	F3-408-5	So3-RI2	3	MK-05-4FH-4	Z2-503-a3	F3-308-1	So7-RI3	3	MK-06-51H-4	Z2-505-a3	F3-207-3
MD87-RH		MK-05-4BH-19	Z2-612-a11	F3-107-6	Wu92-S2H		MK-05-4DH-19	Z2-501-a11	F3-408-6	So3-RI2H		MK-05-4FH-19	Z2-503-a11	F3-308-2	So7-RI3H		MK-06-51H-19	Z2-505-a11	F3-207-4
MD87-W	4	MK-05-4BH-30	Z2-612-c3	F3-108-1	Xu91-S1	4	MK-05-4DH-30	Z2-501-c3	F3-412-3	So3-RI3	4	MK-05-4FH-30	Z2-503-c3	F3-308-3		4			
MD87-WH		MK-05-4BH-45	Z2-612-c11	F3-108-2	Xu91-S1H		MK-05-4DH-45	Z2-501-c11	F3-412-4	So3-RI3H		MK-05-4FH-45	Z2-503-c11	F3-308-4					
MP87-R	5	MK-05-4BH-7	Z2-612-a5	F3-108-3		5				So4-RI1	5	MK-05-4FH-7	Z2-503-a5	F3-310-5		5			
MP87-RH		MK-05-4BH-22	Z2-612-a13	F3-108-4						So4-RI1H		MK-05-4FH-22	Z2-503-a13	F3-310-6					
MP87-W	6	MK-05-4BH-33	Z2-612-c5	F3-108-5		6				So4-RI2	6	MK-05-4FH-33	Z2-503-c5	F3-311-1		6			
MP87-WH		MK-05-4BH-48	Z2-612-c13	F3-108-6						So4-RI2H		MK-05-4FH-48	Z2-503-c13	F3-311-2					
MD83a-R	7	MK-05-4BH-10	Z2-612-a7	F3-109-1		7				So4-RI3	7	MK-05-4FH-10	Z2-503-a7	F3-311-3		7			
MD83a-RH		MK-05-4BH-25	Z2-612-a15	F3-109-2						So4-RI3H		MK-05-4FH-25	Z2-503-a15	F3-311-4					
MD83a-W	8	MK-05-4BH-36	Z2-612-c7	F3-109-3		8					8					8			
MD83a-WH		MK-05-4BH-51	Z2-612-c15	F3-109-4															

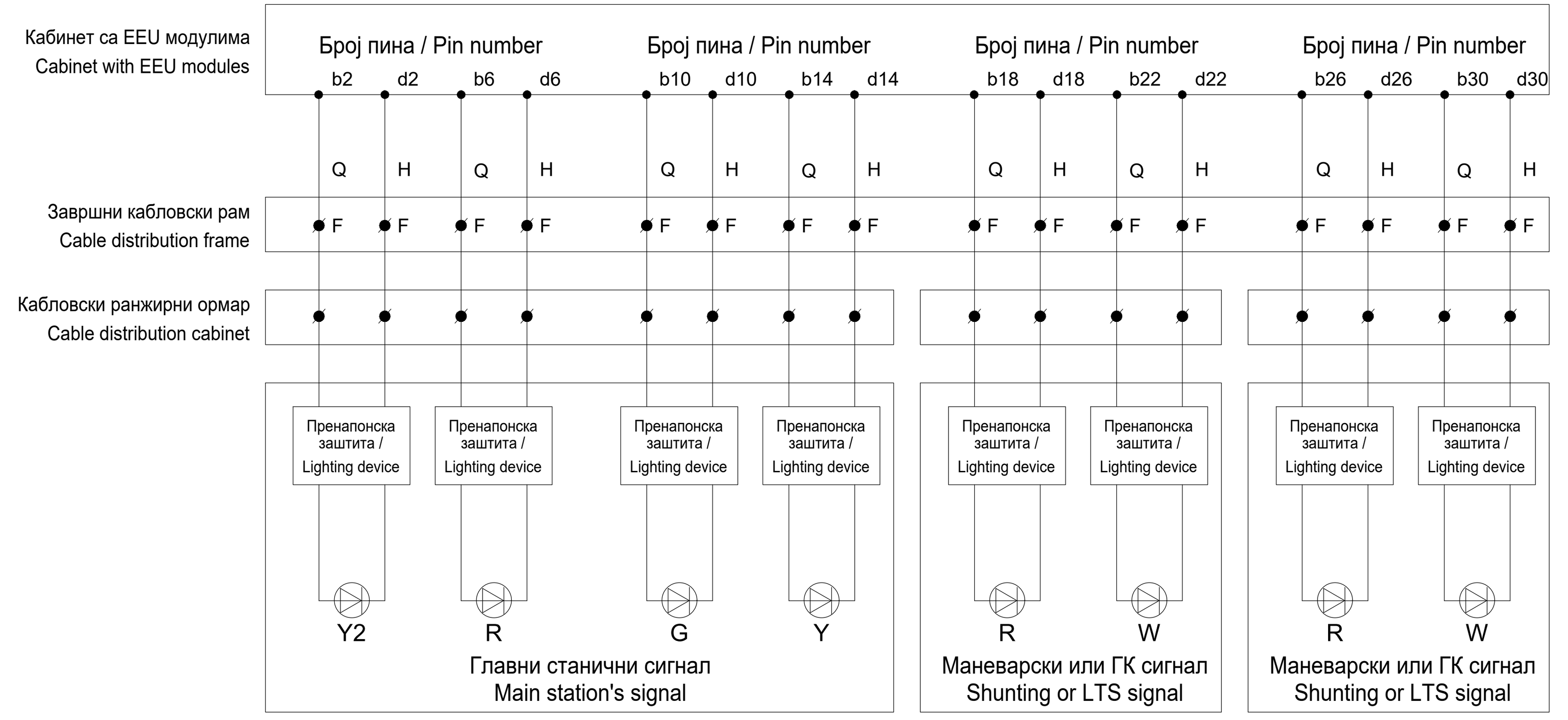

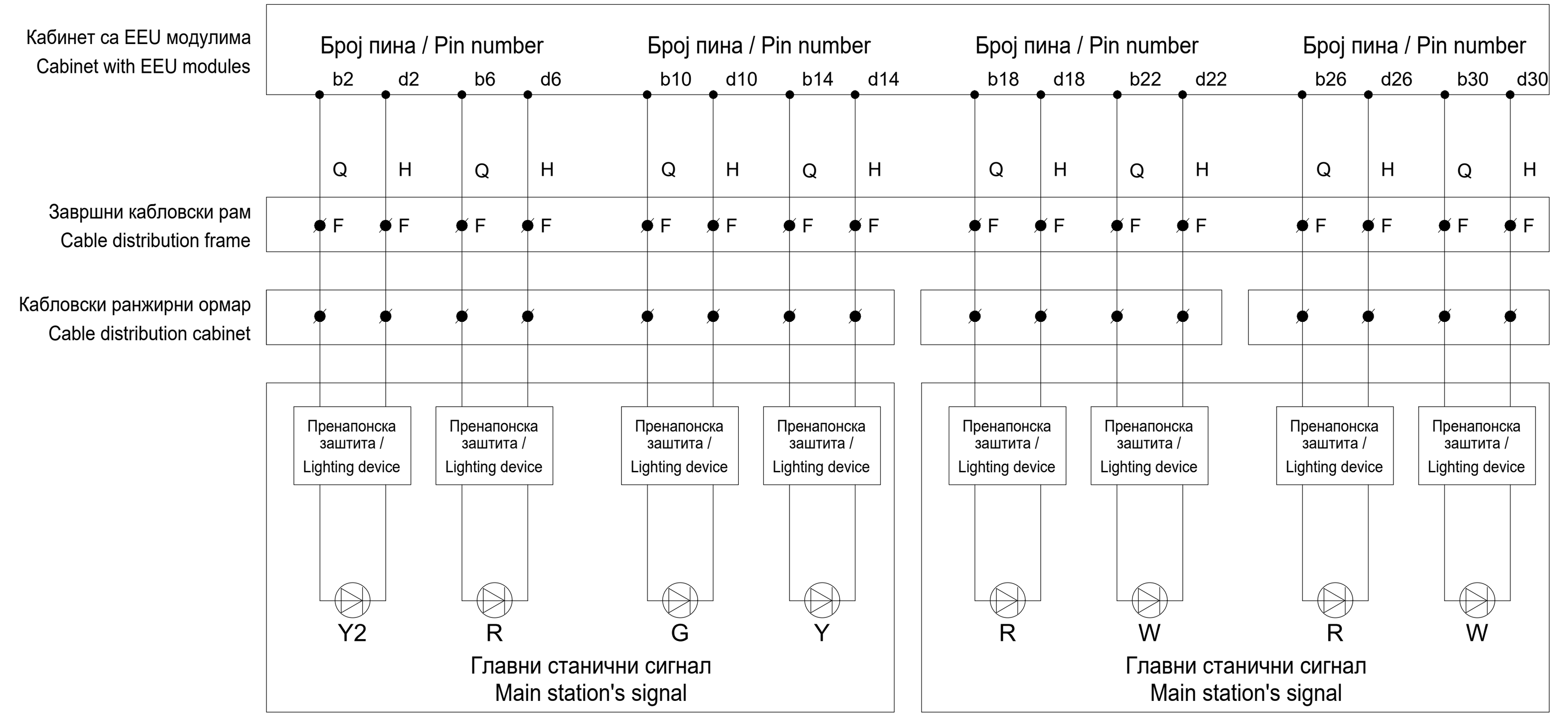

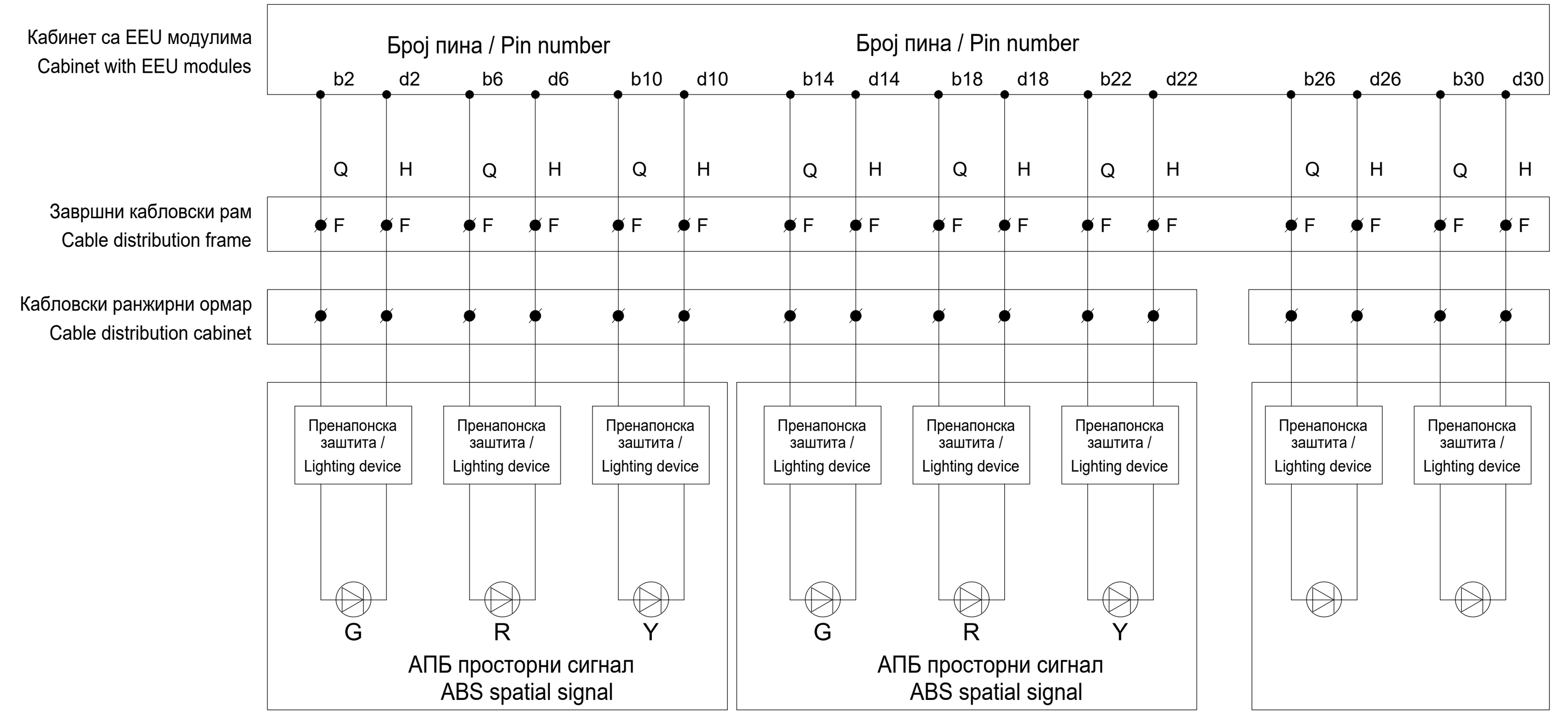

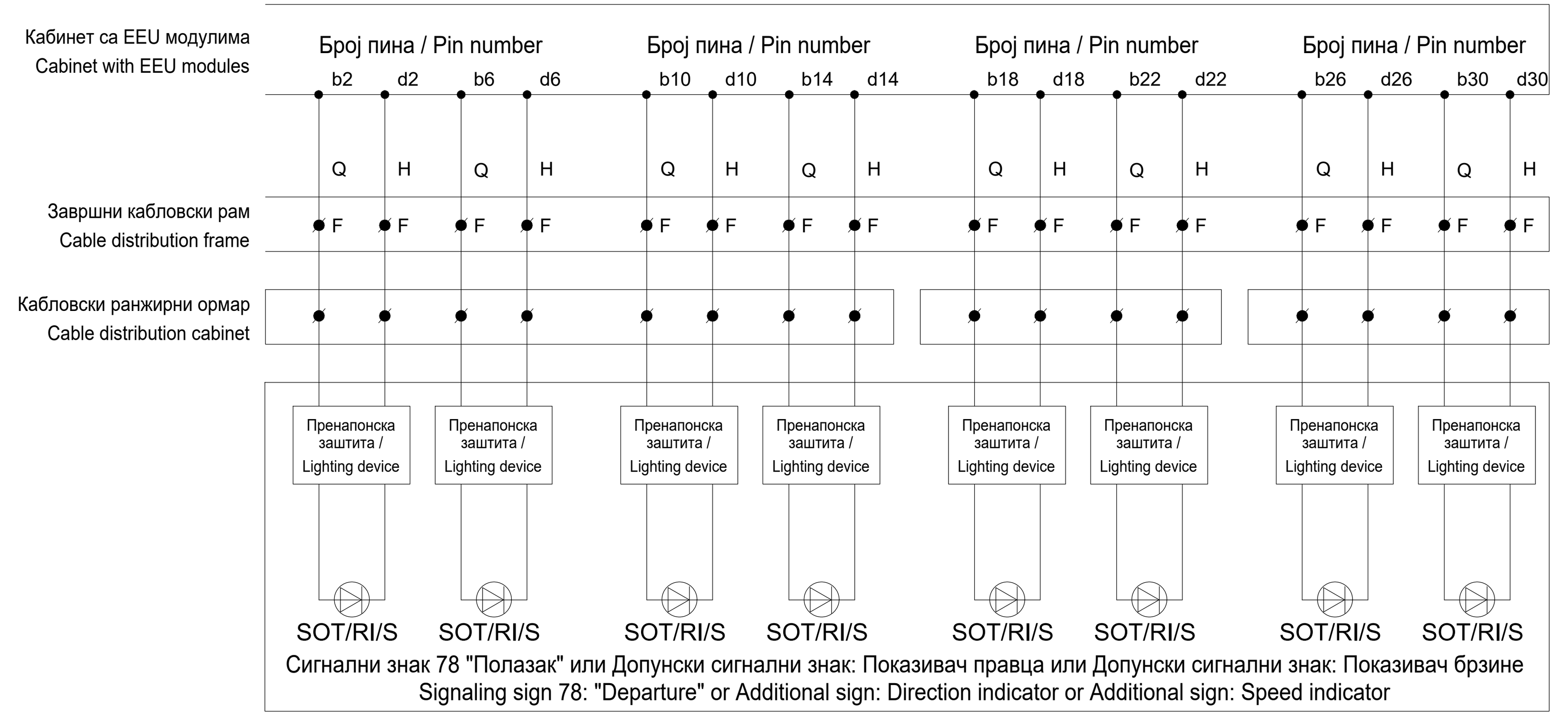

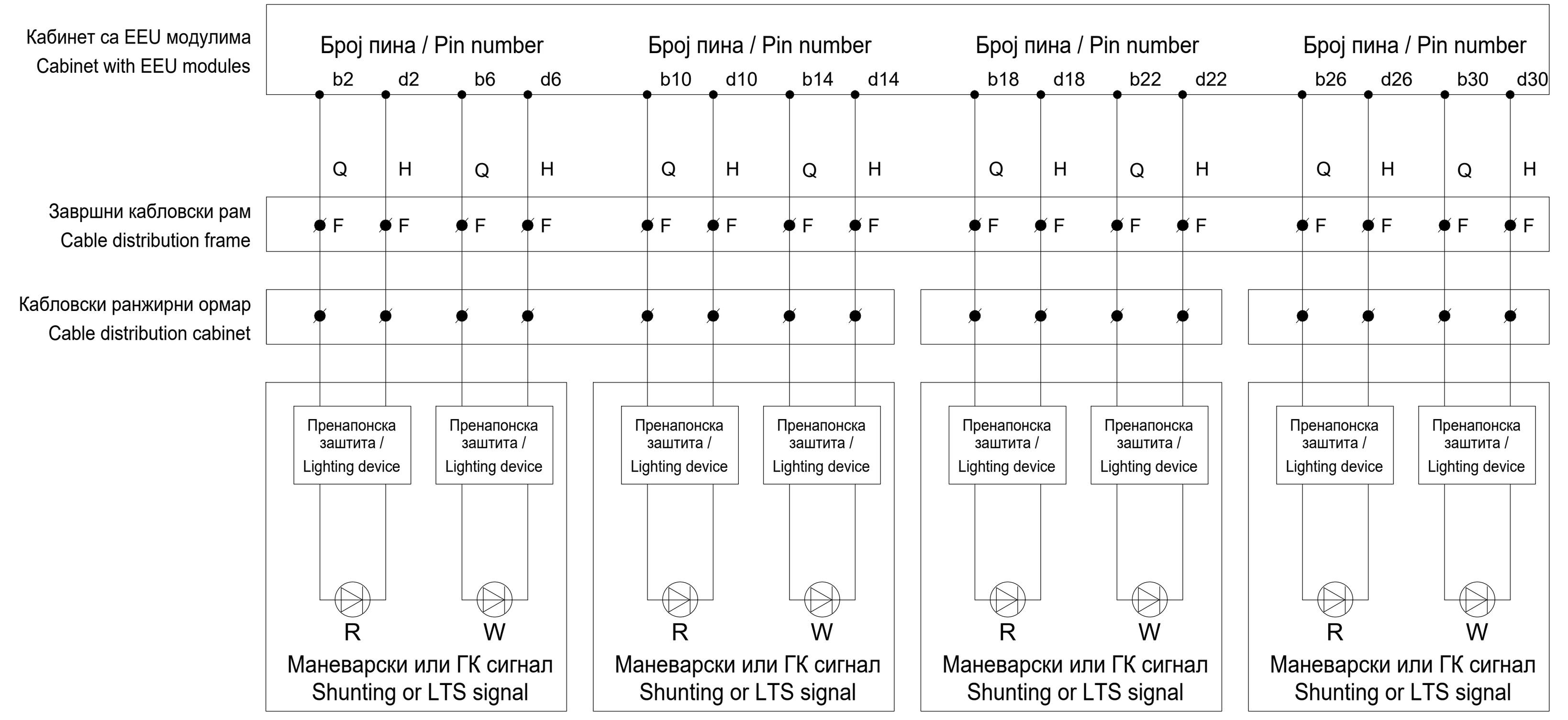

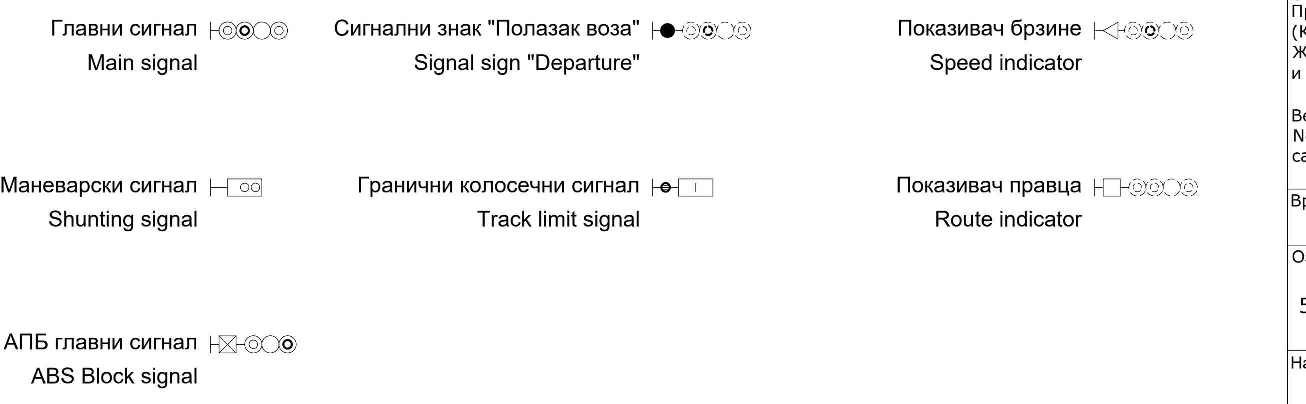

Лист: 10 од 11
Sheet: 10 of 11

Пројектант / Designer:
Институт Михајло Пупин доо
Волгина 15, 11000 Београд
www.pupin.rs

Инвеститор / Investor:
Инфраструктура железнице Србије а.д.
Немањина 6, 11000 Београд
www.infrazs.rs

Извођач / Contractor: Конзорцијум / Joint Venture:
China Railway International Co., Ltd.
Serbia Ogranak Beograd
Rajka Mitića 8, 11000 Beograd
China Communication Construction Co.Ltd.
Serbia Ogranak Beograd-Savski Venac
Paje Adamova 2, 11000 Beograd

Подизвођач / Subcontractor:
CRSC International Co., LTD.
Ogranak Beograd,
Omladinskih brigada 21, 11070 Novi Beograd

Објекат / Project:
Пруга Београд - Суботица - државна граница (Келебија), ДЕОНИЦА ПРУГЕ НОВИ САД - СУБОТИЦА - ДРЖАВНА ГРАНИЦА (КЕЛЕБИЈА), у Новом Саду, Кисачу, Степановићеву, Змајеву, Врбасу, Ловћенцу, Малом Иђошу, Бачкој Тополи, Жеднику, Наумовићеву и Суботици, у катастарским општинама наведеним на насловној страни техничке документације и на катастарским парцелама према списку приложеном у Главној свесци /

Belgrade - Subotica - State border (Kelebija) railway line, SECTION NOVI SAD - SUBOTICA STATE BORDER (KELEBIJA), at Novi Sad, Kisač, Stepanovićevo, Zmajevo, Vrbas, Lovćenac, Mali Idjoš, Bačka Topola, Žednik, Naumovićevo and Subotica, in cadastral municipalities listed on the cover page of this Design, on cadastral plots listed in General Volume

Врста техничке документације / Technical documentation type:
ПИО/ABD Пројекат изведеног објекта / As-built Design

Ознака и назив дела Пројекта / Designation and name of the part of design:
5/1.23 Осигурање железничке станице Суботица /
Signalling/interlocking systems in Subotica railway station

Назив цртежа / Drawing name:
План повезивања струјних кола сигналних светиљки и допунских сигнала /
Plan for connecting circuits of signal lamps and supplementary and additional signs

Одговорни пројектант / Responsible designer:
Ђорђе Максимовић, дипл.инж.ел.
Број лиценце / License number: 353 P422 17

Сарадници / Associates:
Владимир Бошковић, инж.маш.
Марко Ралић, дипл.ел.инж.

Број Пројекта / Design number:	Датум / Date:	Размера / Scale:	Број цртежа / Drawing number:
TC.700.255-5/1.23	Септембар / September 2024.	-	TS.700.255-5/1.23-C10

Ознака струјног кола сигнала / Label of Signal circuit	Редни број сигнала Nr. of signal	Кабинет са EEU модулима / Cabinet with EEU modules – Број пина Pin number – MK-	Комб. релејни кабинет / Socet terminal cabinet – Ознака реглете Label of terminal – F-	Завршни кабловски рам / Cable distribution cabinet – Број пина Pin number – MK-	Ознака струјног кола сигнала / Label of Signal circuit	Редни број сигнала Nr. of signal	Кабинет са EEU модулима / Cabinet with EEU modules – Број пина Pin number – MK-	Комб. релејни кабинет / Socet terminal cabinet – Ознака реглете Label of terminal – F-	Завршни кабловски рам / Cable distribution cabinet – Број пина Pin number – MK-	Ознака струјног кола сигнала / Label of Signal circuit	Редни број сигнала Nr. of signal	Кабинет са EEU модулима / Cabinet with EEU modules – Број пина Pin number – MK-	Комб. релејни кабинет / Socet terminal cabinet – Ознака реглете Label of terminal – F-	Завршни кабловски рам / Cable distribution cabinet – Број пина Pin number – MK-	Ознака струјног кола сигнала / Label of Signal circuit	Редни број сигнала Nr. of signal	Кабинет са EEU модулима / Cabinet with EEU modules – Број пина Pin number – MK-	Комб. релејни кабинет / Socet terminal cabinet – Ознака реглете Label of terminal – F-	Завршни кабловски рам / Cable distribution cabinet – Број пина Pin number – MK-
So1-SOT	1	MK-06-52H-1	Z2-506-a1	F3-303-3		1					1					1			
So1-SOTH		MK-06-52H-16	Z2-506-a9	F3-303-4															
So2-SOT	2	MK-06-52H-27	Z2-506-c1	F3-305-3		2					2					2			
So2-SOTH		MK-06-52H-42	Z2-506-c9	F3-305-4															
So3-SOT	3	MK-06-52H-4	Z2-506-a3	F3-308-5		3					3					3			
So3-SOTH		MK-06-52H-19	Z2-506-a11	F3-308-6															
So4-SOT	4	MK-06-52H-30	Z2-506-c3	F3-311-5		4					4					4			
So4-SOTH		MK-06-52H-45	Z2-506-c11	F3-311-6															
	5					5					5					5			
	6					6					6					6			
	7					7					7					7			
	8					8					8					8			
So5-SOT	1	MK-06-53H-1	Z2-507-a1	F3-201-5		1					1					1			
So5-SOTH		MK-06-53H-16	Z2-507-a9	F3-201-6															
So6-SOT	2	MK-06-53H-27	Z2-507-c1	F3-204-5		2					2					2			
So6-SOTH		MK-06-53H-42	Z2-507-c9	F3-204-6															
So7-SOT	3	MK-06-53H-4	Z2-507-a3	F3-207-5		3					3					3			
So7-SOTH		MK-06-53H-19	Z2-507-a11	F3-207-6															
	4					4					4					4			
	5					5					5					5			
	6					6					6					6			
	7					7					7					7			
	8					8					8					8			

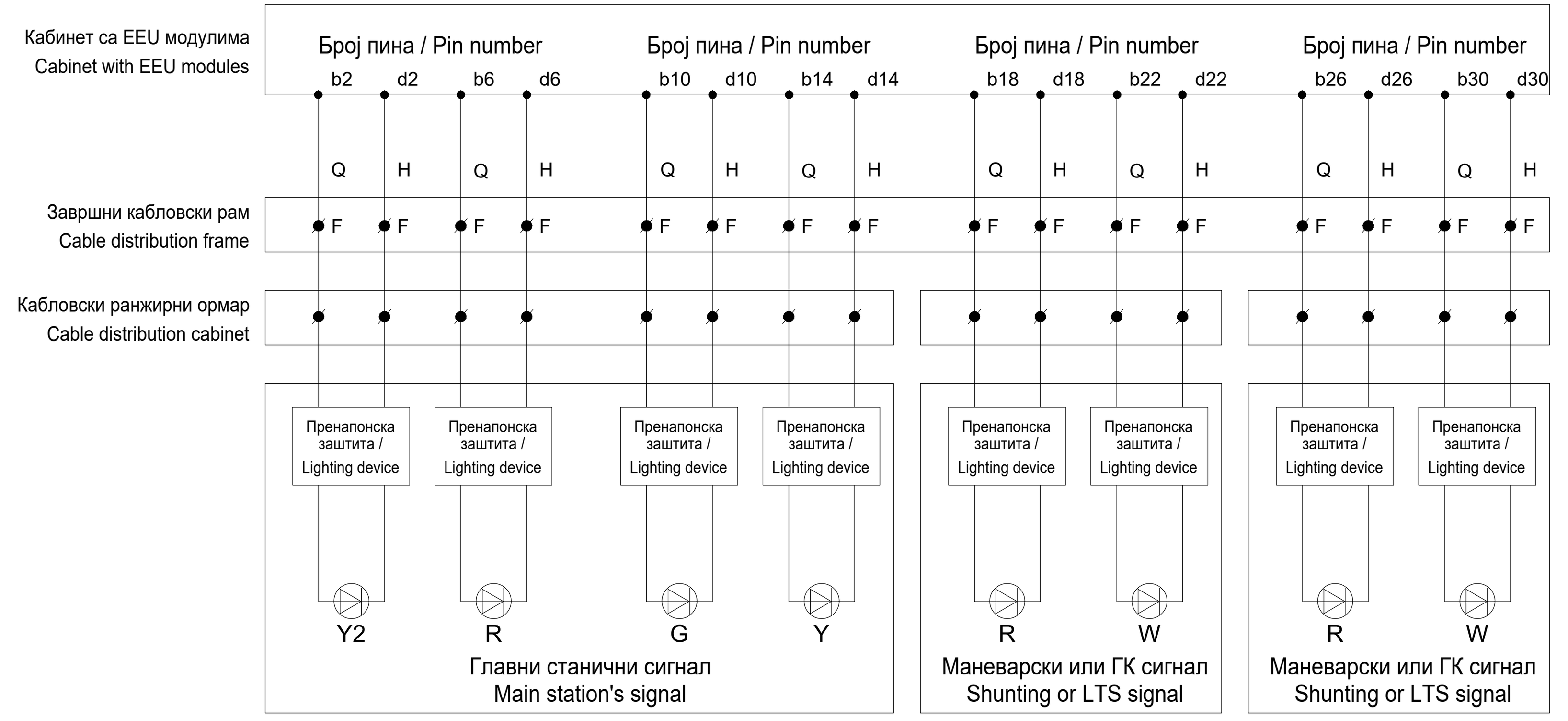

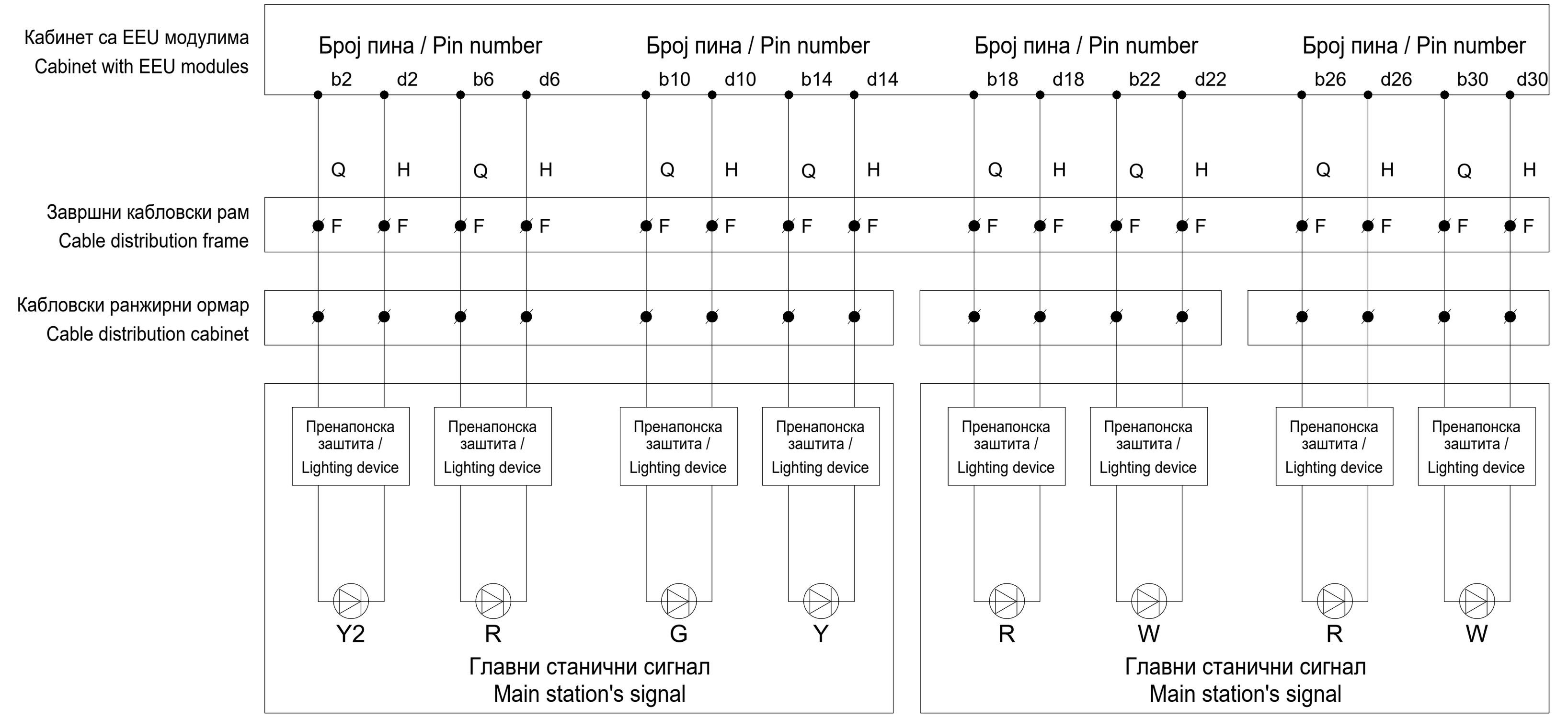

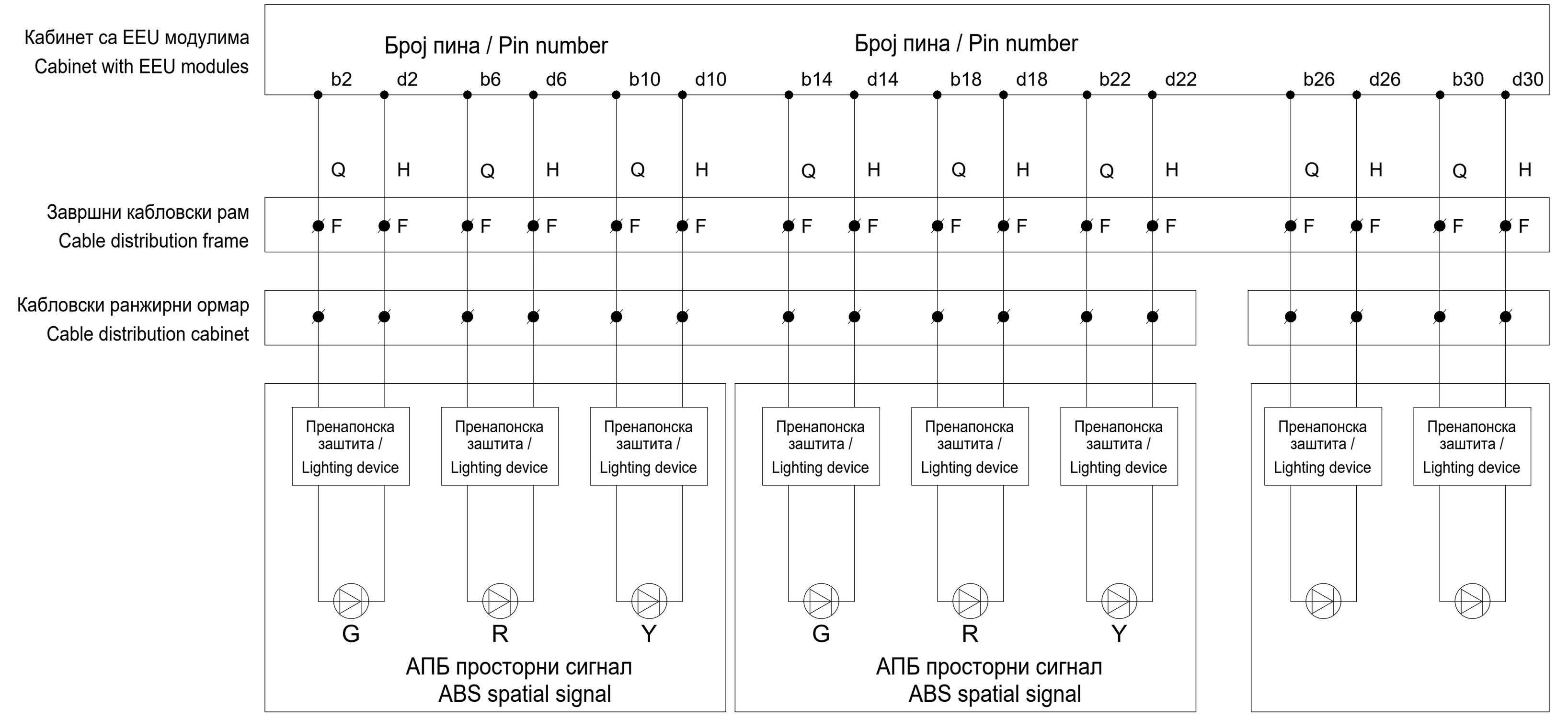

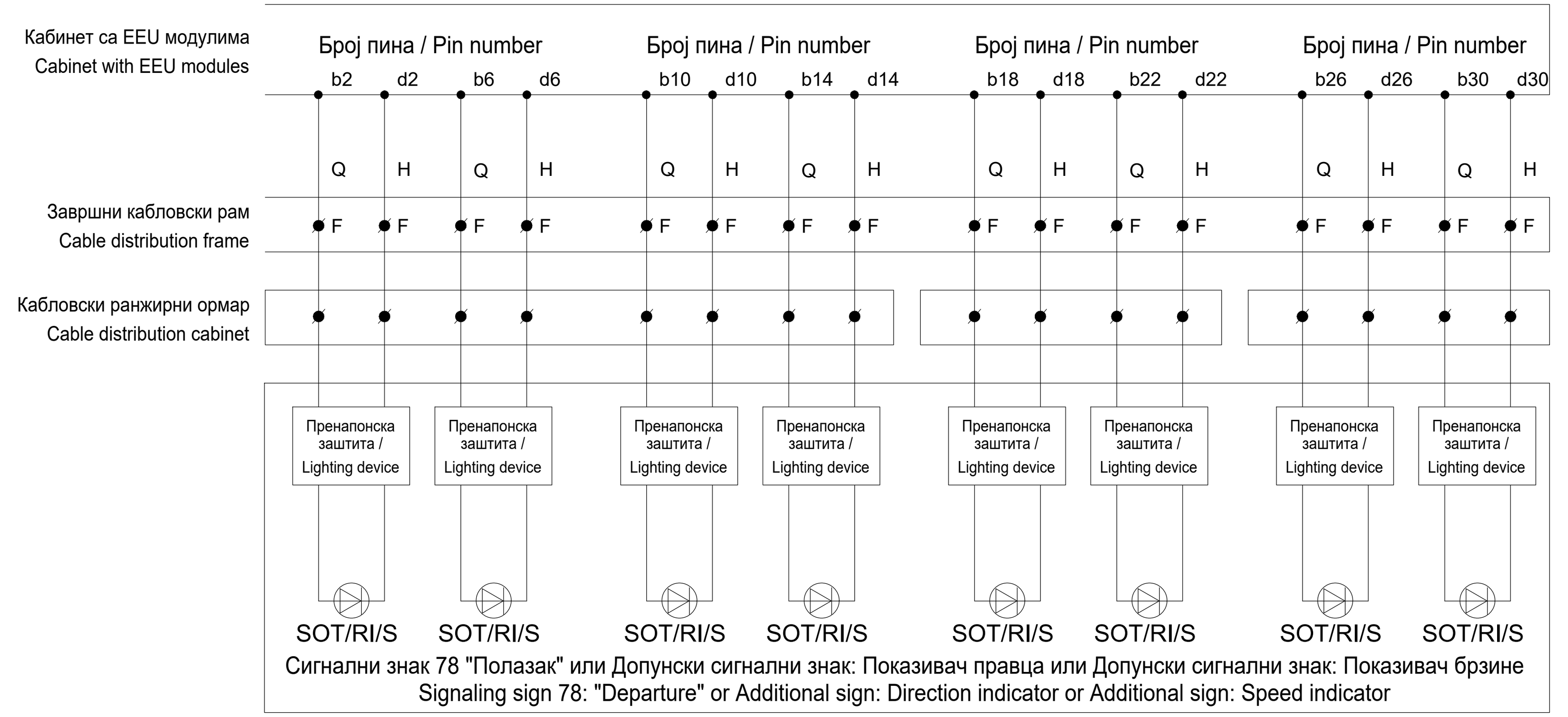

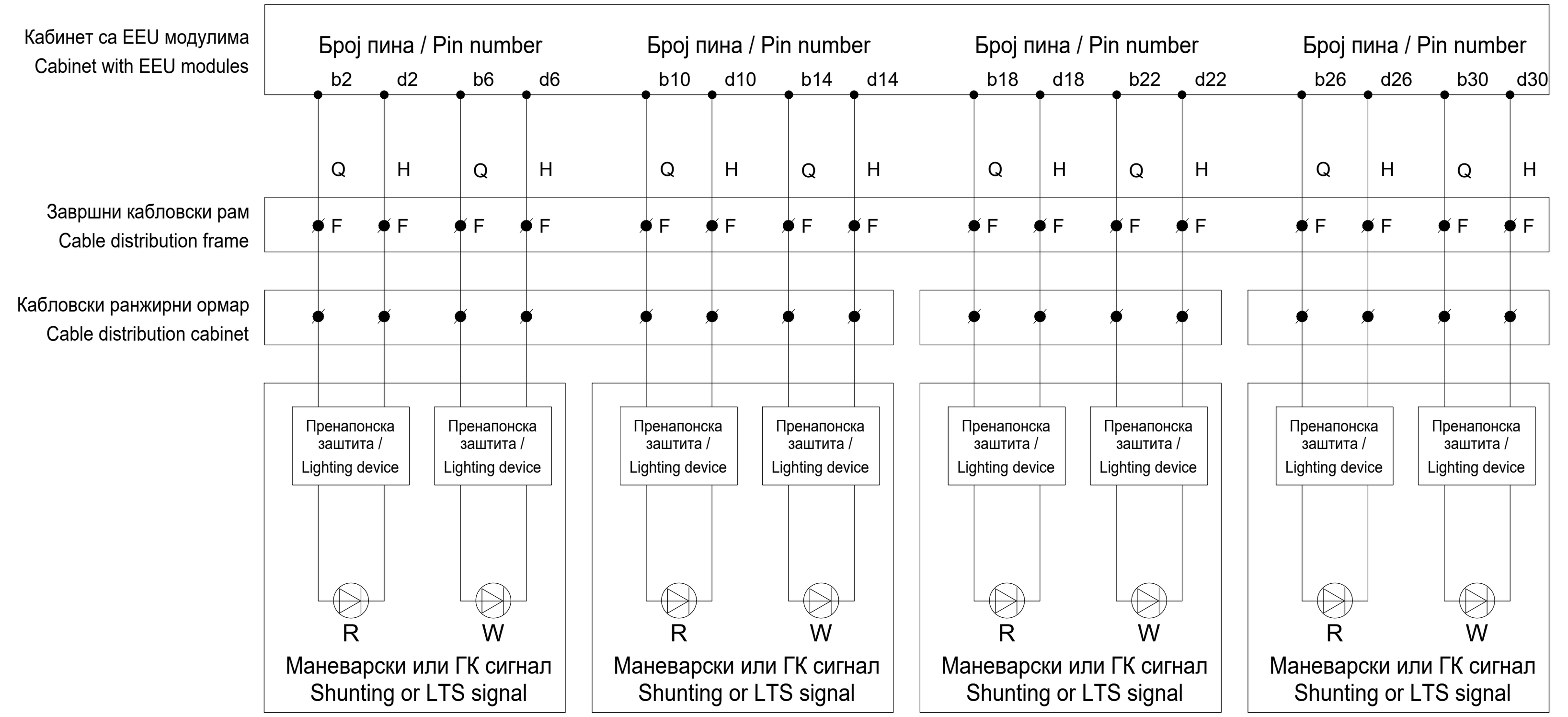

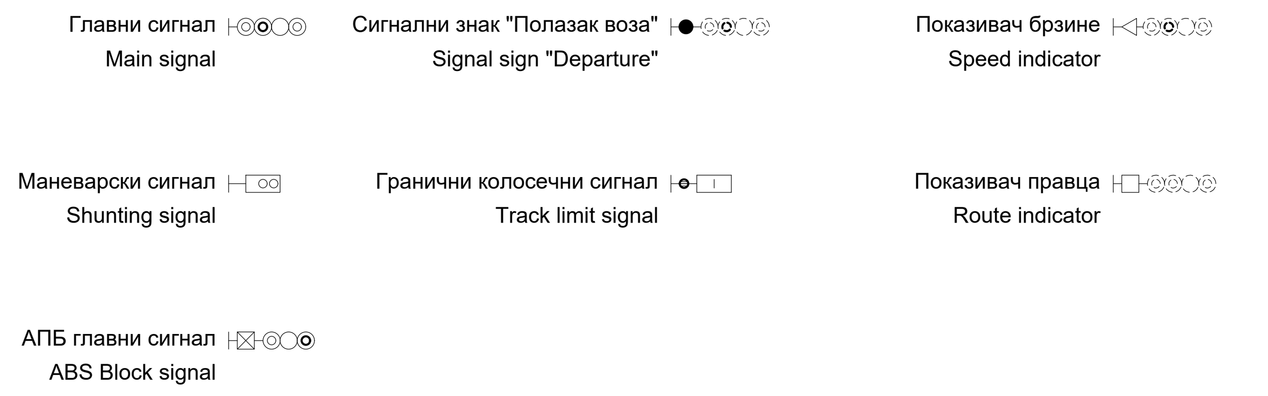

Лист: 11 од 11
Sheet: 11 of 11

Пројектант / Designer:
Институт Михајло Пупин доо
Волгина 15, 11000 Београд
www.pupin.rs

Инвеститор / Investor:
Инфраструктура железнице Србије а.д.
Немањина 6, 11000 Београд
www.infrazs.rs

Извођач / Contractor: Конзорцијум / Joint Venture:
China Railway International Co., Ltd.
Serbia Ogranak Beograd
Rajka Mitića 8, 11000 Beograd
China Communication Construction Co.Ltd.
Serbia Ogranak Beograd-Savski Venac
Paje Adamova 2, 11000 Beograd

Подизвођач / Subcontractor:
CRSC International Co., LTD.
Ogranak Beograd,
Omladinskih brigada 21, 11070 Novi Beograd

Објекат / Project:
Пруга Београд - Суботица - државна граница (Келебија), ДЕОНИЦА ПРУГЕ НОВИ САД - СУБОТИЦА - ДРЖАВНА ГРАНИЦА (КЕЛЕБИЈА), у Новом Саду, Кисачу, Степановићеву, Змајеву, Врбасу, Ловћенцу, Малом Иђошу, Бачкој Тополи, Жеднику, Наумовићеву и Суботици, у катастарским општинама наведеним на насловној страни техничке документације и на катастарским парцелама према списку приложеном у Главној свесци /

Belgrade - Subotica - State border (Kelebija) railway line, SECTION NOVI SAD - SUBOTICA STATE BORDER (KELEBIJA), at Novi Sad, Kisač, Stepanovićevo, Zmajevo, Vrbas, Lovćenac, Mali Idjoš, Bačka Topola, Žednik, Naumovićevo and Subotica, in cadastral municipalities listed on the cover page of this Design, on cadastral plots listed in General Volume

Врста техничке документације / Technical documentation type:
ПИО/ABD Пројекат изведеног објекта / As-built Design

Ознака и назив дела Пројекта / Designation and name of the part of design:
5/1.23 Осигурање железничке станице Суботица /
Signalling/interlocking systems in Subotica railway station

Назив цртежа / Drawing name:
План повезивања струјних кола сигналних светиљки и допунских сигнала /
Plan for connecting circuits of signal lamps and supplementary and additional signs

Одговорни пројектант / Responsible designer:
Ђорђе Максимовић, дипл.инж.ел.
Број лиценце / License number: 353 P422 17

Сарадници / Associates:
Владимир Бошковић, инж.маш.
Марко Ралић, дипл.ел.инж.

Број Пројекта / Design number:	Датум / Date:	Размера / Scale:	Број цртежа / Drawing number:
TC.700.255-5/1.23	Септембар / September 2024.	-	TS.700.255-5/1.23-C10

Ознака скретнице / Label of swutch-point	Ознака струјног кола / Label of circuit	Кабинет са EEU модулима / Cabinet with EEU modules — Број пина / Pin number	Универзални сигнални кабинет / Universal cabinet — Ознака реглете / Label of terminal	Завршни кабловски рам / Cable distribution cabinet — Ознака реглете / Label of terminal
		MK-	Z-	F-
S1t	X1	MK-07-60H-1	Z2-401-a1	F1-1001-1
	X2	MK-07-60H-27	Z2-401-a9	F1-1001-2
	X3	MK-07-60H-42	Z2-401-c15	F1-1001-3
	X4	MK-07-60H-30	Z2-401-c3	F1-1001-4
	X5	MK-07-60H-16	Z2-401-a15	F1-1001-5
S2t	X1	MK-07-60H-4	Z2-401-a3	F1-1002-1
	X2	MK-07-60H-19	Z2-401-a13	F1-1002-2
	X3	MK-07-60H-7	Z2-401-a5	F1-1002-3
	X4	MK-07-60H-33	Z2-401-c5	F1-1002-4
	X5	MK-07-60H-45	Z2-401-c17	F1-1002-5

Ознака скретнице / Label of swutch-point	Ознака струјног кола / Label of circuit	Кабинет са EEU модулима / Cabinet with EEU modules — Број пина / Pin number	Универзални сигнални кабинет / Universal cabinet — Ознака реглете / Label of terminal	Завршни кабловски рам / Cable distribution cabinet — Ознака реглете / Label of terminal
		MK-	Z-	F-
S4t	X1	MK-07-61H-1	Z2-402-a1	F1-1003-1
	X2	MK-07-61H-27	Z2-402-a9	F1-1003-2
	X3	MK-07-61H-42	Z2-402-c15	F1-1003-3
	X4	MK-07-61H-30	Z2-402-c3	F1-1003-4
	X5	MK-07-61H-16	Z2-402-a15	F1-1003-5
S5t	X1	MK-07-61H-4	Z2-402-a3	F1-1004-1
	X2	MK-07-61H-19	Z2-402-a13	F1-1004-2
	X3	MK-07-61H-7	Z2-402-a5	F1-1004-3
	X4	MK-07-61H-33	Z2-402-c5	F1-1004-4
	X5	MK-07-61H-45	Z2-402-c17	F1-1004-5

Ознака скретнице / Label of swutch-point	Ознака струјног кола / Label of circuit	Кабинет са EEU модулима / Cabinet with EEU modules — Број пина / Pin number	Универзални сигнални кабинет / Universal cabinet — Ознака реглете / Label of terminal	Завршни кабловски рам / Cable distribution cabinet — Ознака реглете / Label of terminal
		MK-	Z-	F-
S8t	X1	MK-07-62H-1	Z2-403-a1	F1-1005-1
	X2	MK-07-62H-27	Z2-403-a9	F1-1005-2
	X3	MK-07-62H-42	Z2-403-c15	F1-1005-3
	X4	MK-07-62H-30	Z2-403-c3	F1-1005-4
	X5	MK-07-62H-16	Z2-403-a15	F1-1005-5
S9t	X1	MK-07-62H-4	Z2-403-a3	F1-1006-1
	X2	MK-07-62H-19	Z2-403-a13	F1-1006-2
	X3	MK-07-62H-7	Z2-403-a5	F1-1006-3
	X4	MK-07-62H-33	Z2-403-c5	F1-1006-4
	X5	MK-07-62H-45	Z2-403-c17	F1-1006-5

Ознака скретнице / Label of swutch-point	Ознака струјног кола / Label of circuit	Кабинет са EEU модулима / Cabinet with EEU modules — Број пина / Pin number	Универзални сигнални кабинет / Universal cabinet — Ознака реглете / Label of terminal	Завршни кабловски рам / Cable distribution cabinet — Ознака реглете / Label of terminal
		MK-	Z-	F-
S13ta	X1	MK-07-63H-1	Z2-404-a1	F1-1007-1
	X2	MK-07-63H-27	Z2-404-a9	F1-1007-2
	X3	MK-07-63H-42	Z2-404-c15	F1-1007-3
	X4	MK-07-63H-30	Z2-404-c3	F1-1007-4
	X5	MK-07-63H-16	Z2-404-a15	F1-1007-5
S13tb	X1	MK-07-63H-4	Z2-404-a3	F1-1008-1
	X2	MK-07-63H-19	Z2-404-a13	F1-1008-2
	X3	MK-07-63H-7	Z2-404-a5	F1-1008-3
	X4	MK-07-63H-33	Z2-404-c5	F1-1008-4
	X5	MK-07-63H-45	Z2-404-c17	F1-1008-5

Ознака скретнице / Label of swutch-point	Ознака струјног кола / Label of circuit	Кабинет са EEU модулима / Cabinet with EEU modules — Број пина / Pin number	Универзални сигнални кабинет / Universal cabinet — Ознака реглете / Label of terminal	Завршни кабловски рам / Cable distribution cabinet — Ознака реглете / Label of terminal
		MK-	Z-	F-
S15ta	X1	MK-07-64H-1	Z2-405-a1	F1-1009-1
	X2	MK-07-64H-27	Z2-405-a9	F1-1009-2
	X3	MK-07-64H-42	Z2-405-c15	F1-1009-3
	X4	MK-07-64H-30	Z2-405-c3	F1-1009-4
	X5	MK-07-64H-16	Z2-405-a15	F1-1009-5
S15tb	X1	MK-07-64H-4	Z2-405-a3	F1-1010-1
	X2	MK-07-64H-19	Z2-405-a13	F1-1010-2
	X3	MK-07-64H-7	Z2-405-a5	F1-1010-3
	X4	MK-07-64H-33	Z2-405-c5	F1-1010-4
	X5	MK-07-64H-45	Z2-405-c17	F1-1010-5

Ознака скретнице / Label of swutch-point	Ознака струјног кола / Label of circuit	Кабинет са EEU модулима / Cabinet with EEU modules — Број пина / Pin number	Универзални сигнални кабинет / Universal cabinet — Ознака реглете / Label of terminal	Завршни кабловски рам / Cable distribution cabinet — Ознака реглете / Label of terminal
		MK-	Z-	F-
S23ta	X1	MK-07-65H-1	Z2-406-a1	F1-1011-1
	X2	MK-07-65H-27	Z2-406-a9	F1-1011-2
	X3	MK-07-65H-42	Z2-406-c15	F1-1011-3
	X4	MK-07-65H-30	Z2-406-c3	F1-1011-4
	X5	MK-07-65H-16	Z2-406-a15	F1-1011-5
S23tb	X1	MK-07-65H-4	Z2-406-a3	F1-1012-1
	X2	MK-07-65H-19	Z2-406-a13	F1-1012-2
	X3	MK-07-65H-7	Z2-406-a5	F1-1012-3
	X4	MK-07-65H-33	Z2-406-c5	F1-1012-4
	X5	MK-07-65H-45	Z2-406-c17	F1-1012-5

Ознака скретнице / Label of swutch-point	Ознака струјног кола / Label of circuit	Кабинет са EEU модулима / Cabinet with EEU modules — Број пина / Pin number	Универзални сигнални кабинет / Universal cabinet — Ознака реглете / Label of terminal	Завршни кабловски рам / Cable distribution cabinet — Ознака реглете / Label of terminal
		MK-	Z-	F-
S26t	X1	MK-07-66H-1	Z2-407-a1	F1-1013-1
	X2	MK-07-66H-27	Z2-407-a9	F1-1013-2
	X3	MK-07-66H-42	Z2-407-c15	F1-1013-3
	X4	MK-07-66H-30	Z2-407-c3	F1-1013-4
	X5	MK-07-66H-16	Z2-407-a15	F1-1013-5
S27t	X1	MK-07-66H-4	Z2-407-a3	F1-901-1
	X2	MK-07-66H-19	Z2-407-a13	F1-901-2
	X3	MK-07-66H-7	Z2-407-a5	F1-901-3
	X4	MK-07-66H-33	Z2-407-c5	F1-901-4
	X5	MK-07-66H-45	Z2-407-c17	F1-901-5

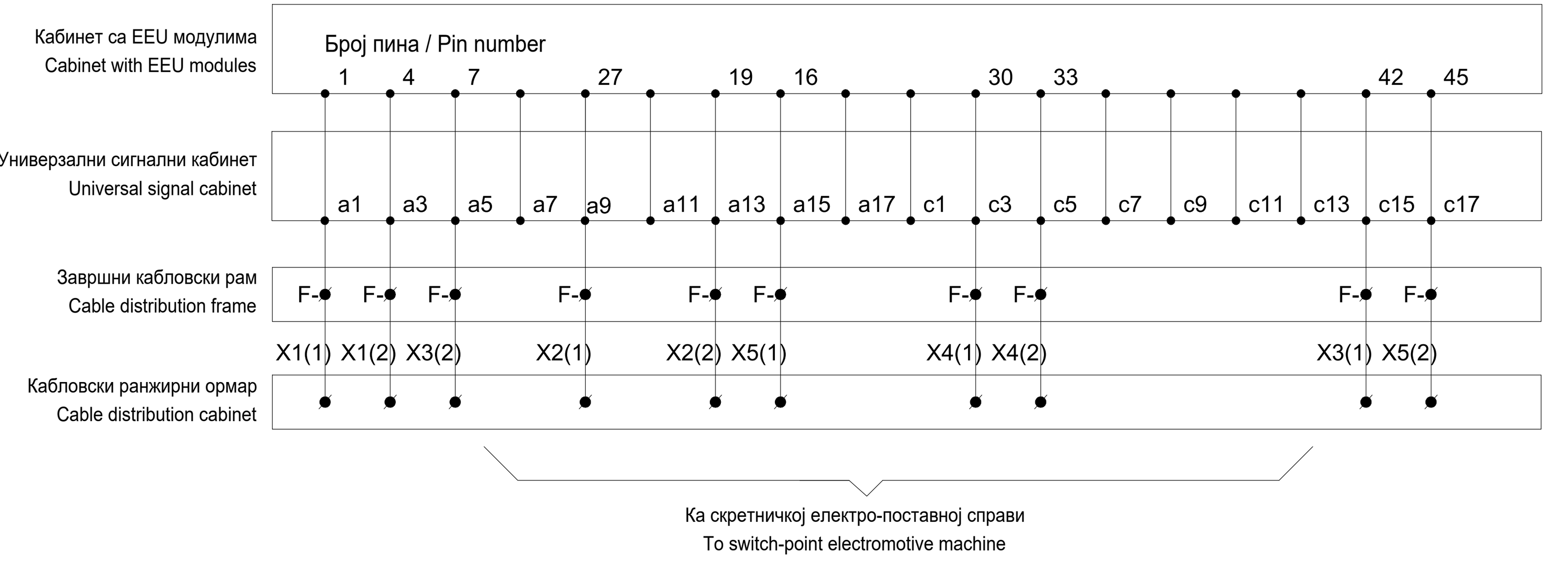

Ка скретничкој електро-поставној справи
To switch-point electromotive machine

Напомена:

Уколико се скретница налази у крајњем исправном и контролисаном положају у правац, "+ положај", тада су у скретничкој поставној справи затворени (проводни) следећи контакти: 11-12, 13-14, 15-16, 31-32, 33-34 и 35-36, док су контакти 21-22, 23-24, 25-26, 41-42 ,43-44 и 45-46 отворени (непроводни).

Уколико се скретница налази у крајњем исправном и контролисаном положају у скретање, "- положај", тада су у скретничкој поставној справи затворени (проводни) следећи контакти: 21-22, 23-24, 25-26, 41-42 ,43-44 и 45-46, док су контакти 11-12, 13-14, 15-16, 31-32, 33-34 и 35-36 отворени (непроводни). У овом случају приликом повезивања поставне справе извршено је следеће:

1. У долазном каблу жице X2 и X3, као и X4 и X5 приликом повезивања у прикључној касети су међусобно укрштене тако да су повезане према следећем:
   - жила у долазном каблу X2 је повезана на реглету 3 у прикључној кутији
   - жила у долазном каблу X3 је повезана на реглету 2 у прикључној кутији
   - жила у долазном каблу X4 је повезана на реглету 5 у прикључној кутији
   - жила у долазном каблу X5 је повезана на реглету 5 у прикључној кутији
2. Диода је повезана инверзно у односу приказани цртеж, односно диода проводи у смеру од прикључних реглета 7 ка прикључној реглети 8.

Note:

If the switch-point is at the end-correct and controlled position in the straight direction, "+ position", then the following contacts are closed (conductive) in the switch-point setting machine: 11-12, 13-14, 15-16, 31-32, 33-34 and 35-36, while contacts 21-22, 23-24, 25-26, 41-42, 43-44 and 45-46 are open (non-conductive).

If the switch-point is at the end-correct and controlled position in the diverted direction, "- position", then the following contacts are closed (conductive) in the switch-point setting machine: 21-22, 23-24, 25-26, 41-42, 43-44 and 45-46, while contacts 11-12, 13-14, 15-16, 31-32, 33-34 and 35-36 are open (non-conductive). In this case, the following was done during the connection of switch-point machine:

1. In the incoming cable, wires X2 and X3, as well as X4 and X5, during connection in the cable connection box are crossed, so that they are connected according to the following:
   - the wire in the incoming cable X2 is connected to connector 3 in the terminal box
   - the wire in the incoming cable X3 is connected to connector 2 in the terminal box
   - the wire in the incoming cable X4 is connected to connector 5 in the terminal box
   - the wire in the incoming cable X5 is connected to connector 5 in the terminal box
2. The diode is connected inversely in relation to the shown drawing, ie the diode conducts in the direction from the connector 7 to connector 8.

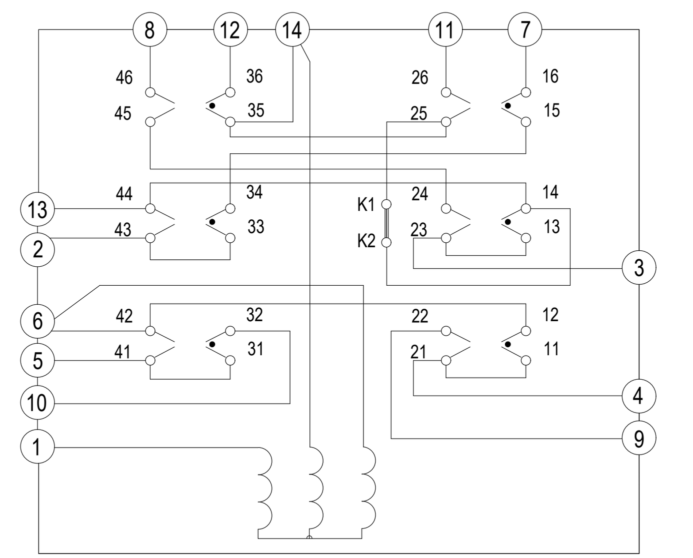
Скретничка електропоставна справа
Switch point electro-motive setting machine
ZDJ9

Принцип контроле положаја скретнице без додатног контролника положаја
The principle of controlling the position of the switch-point without an additional control of blade

Принцип контроле положаја скретнице са додатним контролником положаја
The principle of controlling the position of the switch-point with an additional control of blade

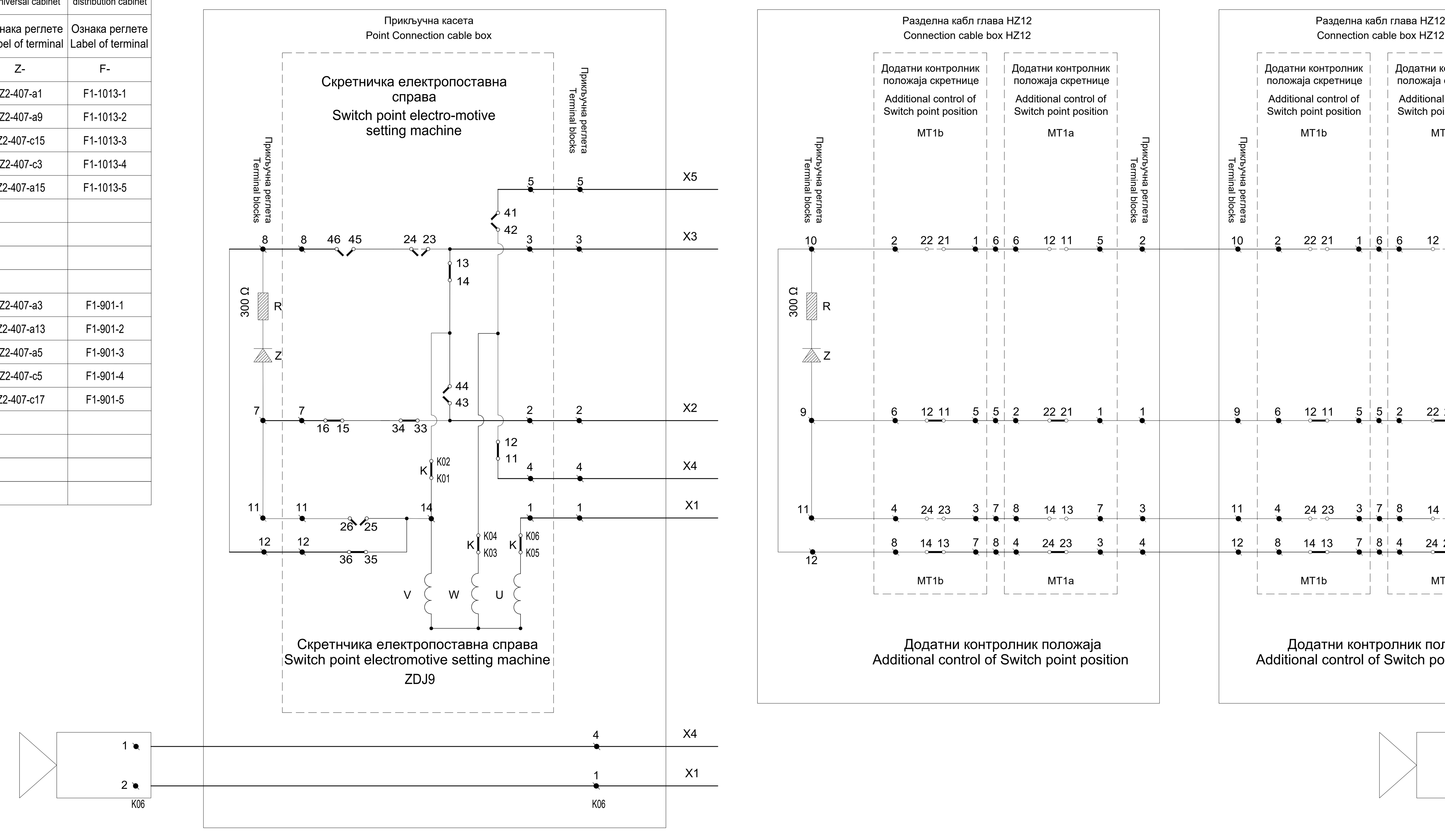

Лист: 01 од 08
Sheet: 01 of 08

Пројектант / Designer: Институт Михајло Пупин доо, Волгина 15, 11000 Београд, www.pupin.rs	Извођач / Contractor: Конзорцијум / Joint Venture: China Railway International Co., Ltd. Serbia Ogranak Beograd, Rajka Mitića 8, 11000 Beograd; China Communication Construction Co.Ltd. Serbia Ogranak Beograd-Savski Venac, Paje Adamova 2, 11000 Beograd
Инвеститор / Investor: Инфраструктура железнице Србије а.д., Немањина 6, 11000 Београд, www.infrazs.rs	Подизвођач / Subcontractor: CRSC International Co., LTD. Ogranak Beograd, Omladinskih brigada 21, 11070 Novi Beograd

Објекат / Project:
Пруга Београд - Суботица - државна граница (Келебија), ДЕОНИЦА ПРУГЕ НОВИ САД - СУБОТИЦА - ДРЖАВНА ГРАНИЦА (КЕЛЕБИЈА), у Новом Саду, Кисачу, Степановићеву, Змајеву, Врбасу, Ловћенцу, Малом Иђошу, Бачкој Тополи, Жеднику, Наумовићеву и Суботици, у катастарским општинама наведеним на насловној страни техничке документације и на катастарским парцелама према списку приложеном у Главној свесци /

Belgrade - Subotica - State border (Kelebija) railway line, SECTION NOVI SAD - SUBOTICA STATE BORDER (KELEBIJA), at Novi Sad, Kisač, Stepanovićevo, Zmajevo, Vrbas, Lovćenac, Mali Idjoš, Bačka Topola, Žednik, Naumovićevo and Subotica, in cadastral municipalities listed on the cover page of this Design, on cadastral plots listed in General Volume

Врста техничке документације / Technical documentation type:
ПИО/ABD Пројекат изведеног објекта / As-built Design

Ознака и назив дела Пројекта / Designation and name of the part of design:
5/1.23 Осигурање железничке станице Суботица / Signalling/interlocking systems in Subotica railway station

Назив цртежа / Drawing name:
План повезивања струјних кола скретничких електро-поставних справа /
Plan for connecting circuits of switch-point electro-motive machines

Одговорни пројектант / Responsible designer: Ђорђе Максимовић, дипл.инж.ел. Број лиценце / License number: 353 P422 17	Сарадници / Associates: Владимир Бошковић, инж.маш. Марко Ралић, дипл.ел.инж.

Број Пројекта / Design number:	Датум / Date:	Размера / Scale:	Број цртежа / Drawing number:
TC.700.255-5/1.23	Септембар / September 2024.	-	TS.700.255-5/1.23-C11

Ознака скретнице / Label of swutch-point	Ознака струјног кола / Label of circuit	Кабинет са EEU модулима / Cabinet with EEU modules — Број пина / Pin number MK-	Универзални сигнални кабинет / Universal cabinet — Ознака реглете / Label of terminal Z-	Завршни кабловски рам / Cable distribution cabinet — Ознака реглете / Label of terminal F-
S29t	X1	MK-07-67H-1	Z2-408-a1	F1-902-1
	X2	MK-07-67H-27	Z2-408-a9	F1-902-2
	X3	MK-07-67H-42	Z2-408-c15	F1-902-3
	X4	MK-07-67H-30	Z2-408-c3	F1-902-4
	X5	MK-07-67H-16	Z2-408-a15	F1-902-5
S31t	X1	MK-07-67H-4	Z2-408-a3	F1-903-1
	X2	MK-07-67H-19	Z2-408-a13	F1-903-2
	X3	MK-07-67H-7	Z2-408-a5	F1-903-3
	X4	MK-07-67H-33	Z2-408-c5	F1-903-4
	X5	MK-07-67H-45	Z2-408-c17	F1-903-5
S32t	X1	MK-07-68H-1	Z2-409-a1	F1-904-1
	X2	MK-07-68H-27	Z2-409-a9	F1-904-2
	X3	MK-07-68H-42	Z2-409-c15	F1-904-3
	X4	MK-07-68H-30	Z2-409-c3	F1-904-4
	X5	MK-07-68H-16	Z2-409-a15	F1-904-5
S34ta	X1	MK-07-68H-4	Z2-409-a3	F1-905-1
	X2	MK-07-68H-19	Z2-409-a13	F1-905-2
	X3	MK-07-68H-7	Z2-409-a5	F1-905-3
	X4	MK-07-68H-33	Z2-409-c5	F1-905-4
	X5	MK-07-68H-45	Z2-409-c17	F1-905-5
S34tb	X1	MK-07-69H-1	Z2-410-a1	F1-906-1
	X2	MK-07-69H-27	Z2-410-a9	F1-906-2
	X3	MK-07-69H-42	Z2-410-c15	F1-906-3
	X4	MK-07-69H-30	Z2-410-c3	F1-906-4
	X5	MK-07-69H-16	Z2-410-a15	F1-906-5
S35t	X1	MK-07-69H-4	Z2-410-a3	F1-907-1
	X2	MK-07-69H-19	Z2-410-a13	F1-907-2
	X3	MK-07-69H-7	Z2-410-a5	F1-907-3
	X4	MK-07-69H-33	Z2-410-c5	F1-907-4
	X5	MK-07-69H-45	Z2-410-c17	F1-907-5
S36t	X1	MK-07-6AH-1	Z2-411-a1	F1-908-1
	X2	MK-07-6AH-27	Z2-411-a9	F1-908-2
	X3	MK-07-6AH-42	Z2-411-c15	F1-908-3
	X4	MK-07-6AH-30	Z2-411-c3	F1-908-4
	X5	MK-07-6AH-16	Z2-411-a15	F1-908-5
S37t	X1	MK-07-6AH-4	Z2-411-a3	F1-909-1
	X2	MK-07-6AH-19	Z2-411-a13	F1-909-2
	X3	MK-07-6AH-7	Z2-411-a5	F1-909-3
	X4	MK-07-6AH-33	Z2-411-c5	F1-909-4
	X5	MK-07-6AH-45	Z2-411-c17	F1-909-5
S38t	X1	MK-07-6BH-1	Z2-412-a1	F1-910-1
	X2	MK-07-6BH-27	Z2-412-a9	F1-910-2
	X3	MK-07-6BH-42	Z2-412-c15	F1-910-3
	X4	MK-07-6BH-30	Z2-412-c3	F1-910-4
	X5	MK-07-6BH-16	Z2-412-a15	F1-910-5
S39t	X1	MK-07-6BH-4	Z2-412-a3	F1-911-1
	X2	MK-07-6BH-19	Z2-412-a13	F1-911-2
	X3	MK-07-6BH-7	Z2-412-a5	F1-911-3
	X4	MK-07-6BH-33	Z2-412-c5	F1-911-4
	X5	MK-07-6BH-45	Z2-412-c17	F1-911-5
S40t	X1	MK-07-6CH-1	Z2-413-a1	F1-912-1
	X2	MK-07-6CH-27	Z2-413-a9	F1-912-2
	X3	MK-07-6CH-42	Z2-413-c15	F1-912-3
	X4	MK-07-6CH-30	Z2-413-c3	F1-912-4
	X5	MK-07-6CH-16	Z2-413-a15	F1-912-5
S49t	X1	MK-07-6CH-4	Z2-413-a3	F1-913-1
	X2	MK-07-6CH-19	Z2-413-a13	F1-913-2
	X3	MK-07-6CH-7	Z2-413-a5	F1-913-3
	X4	MK-07-6CH-33	Z2-413-c5	F1-913-4
	X5	MK-07-6CH-45	Z2-413-c17	F1-913-5
S50t	X1	MK-07-6DH-1	Z2-301-a1	F1-801-1
	X2	MK-07-6DH-27	Z2-301-a9	F1-801-2
	X3	MK-07-6DH-42	Z2-301-c15	F1-801-3
	X4	MK-07-6DH-30	Z2-301-c3	F1-801-4
	X5	MK-07-6DH-16	Z2-301-a15	F1-801-5
S52t	X1	MK-07-6DH-4	Z2-301-a3	F1-802-1
	X2	MK-07-6DH-19	Z2-301-a13	F1-802-2
	X3	MK-07-6DH-7	Z2-301-a5	F1-802-3
	X4	MK-07-6DH-33	Z2-301-c5	F1-802-4
	X5	MK-07-6DH-45	Z2-301-c17	F1-802-5

Напомена:

Уколико се скретница налази у крајњем исправном и контролисаном положају у правац, "+ положај", тада су у скретничкој поставној справи затворени (проводни) следећи контакти: 11-12, 13-14, 15-16, 31-32, 33-34 и 35-36, док су контакти 21-22, 23-24, 25-26, 41-42 ,43-44 и 45-46 отворени (непроводни).

Уколико се скретница налази у крајњем исправном и контролисаном положају у скретање, "- положај", тада су у скретничкој поставној справи затворени (проводни) следећи контакти: 21-22, 23-24, 25-26, 41-42 ,43-44 и 45-46, док су контакти 11-12, 13-14, 15-16, 31-32, 33-34 и 35-36 отворени (непроводни). У овом случају приликом повезивања поставне справе извршено је следеће:

1. У долазном каблу жице X2 и X3, као и X4 и X5 приликом повезивања у прикључној касети су међусобно укрштене тако да су повезане према следећем:
   - жила у долазном каблу X2 је повезана на реглету 3 у прикључној кутији
   - жила у долазном каблу X3 је повезана на реглету 2 у прикључној кутији
   - жила у долазном каблу X4 је повезана на реглету 5 у прикључној кутији
   - жила у долазном каблу X5 је повезана на реглету 5 у прикључној кутији
2. Диода је повезана инверзно у односу приказани цртеж, односно диода проводи у смеру од прикључних реглета 7 ка прикључној реглети 8.

Note:

If the switch-point is at the end-correct and controlled position in the straight direction, "+ position", then the following contacts are closed (conductive) in the switch-point setting machine: 11-12, 13-14, 15-16, 31-32, 33-34 and 35-36, while contacts 21-22, 23-24, 25-26, 41-42, 43-44 and 45-46 are open (non-conductive).

If the switch-point is at the end-correct and controlled position in the diverted direction, "- position", then the following contacts are closed (conductive) in the switch-point setting machine: 21-22, 23-24, 25-26, 41-42, 43-44 and 45-46, while contacts 11-12, 13-14, 15-16, 31-32, 33-34 and 35-36 are open (non-conductive). In this case, the following was done during the connection of switch-point machine:

1. In the incoming cable, wires X2 and X3, as well as X4 and X5, during connection in the cable connection box are crossed, so that they are connected according to the following:
   - the wire in the incoming cable X2 is connected to connector 3 in the terminal box
   - the wire in the incoming cable X3 is connected to connector 2 in the terminal box
   - the wire in the incoming cable X4 is connected to connector 5 in the terminal box
   - the wire in the incoming cable X5 is connected to connector 5 in the terminal box
2. The diode is connected inversely in relation to the shown drawing, ie the diode conducts in the direction from the connector 7 to connector 8.

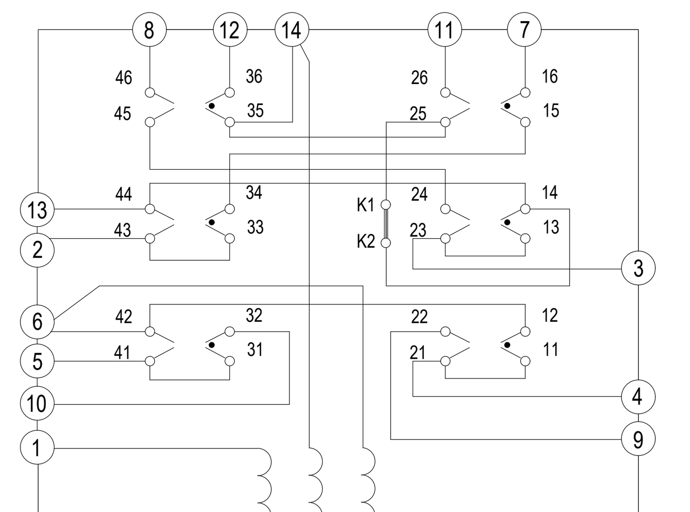

Скретнчика електропоставна справа
Switch point electro-motive setting machine
ZDJ9

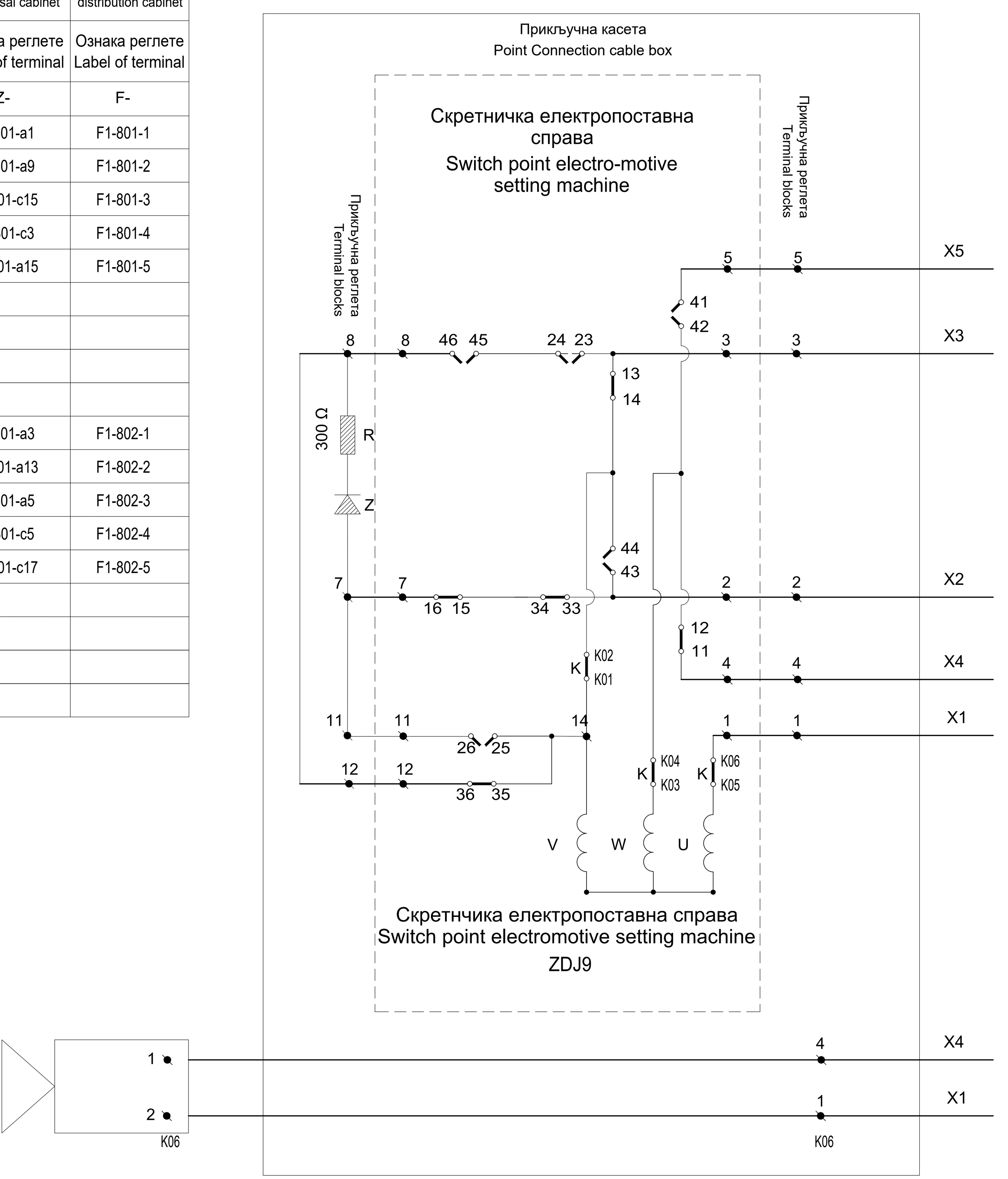

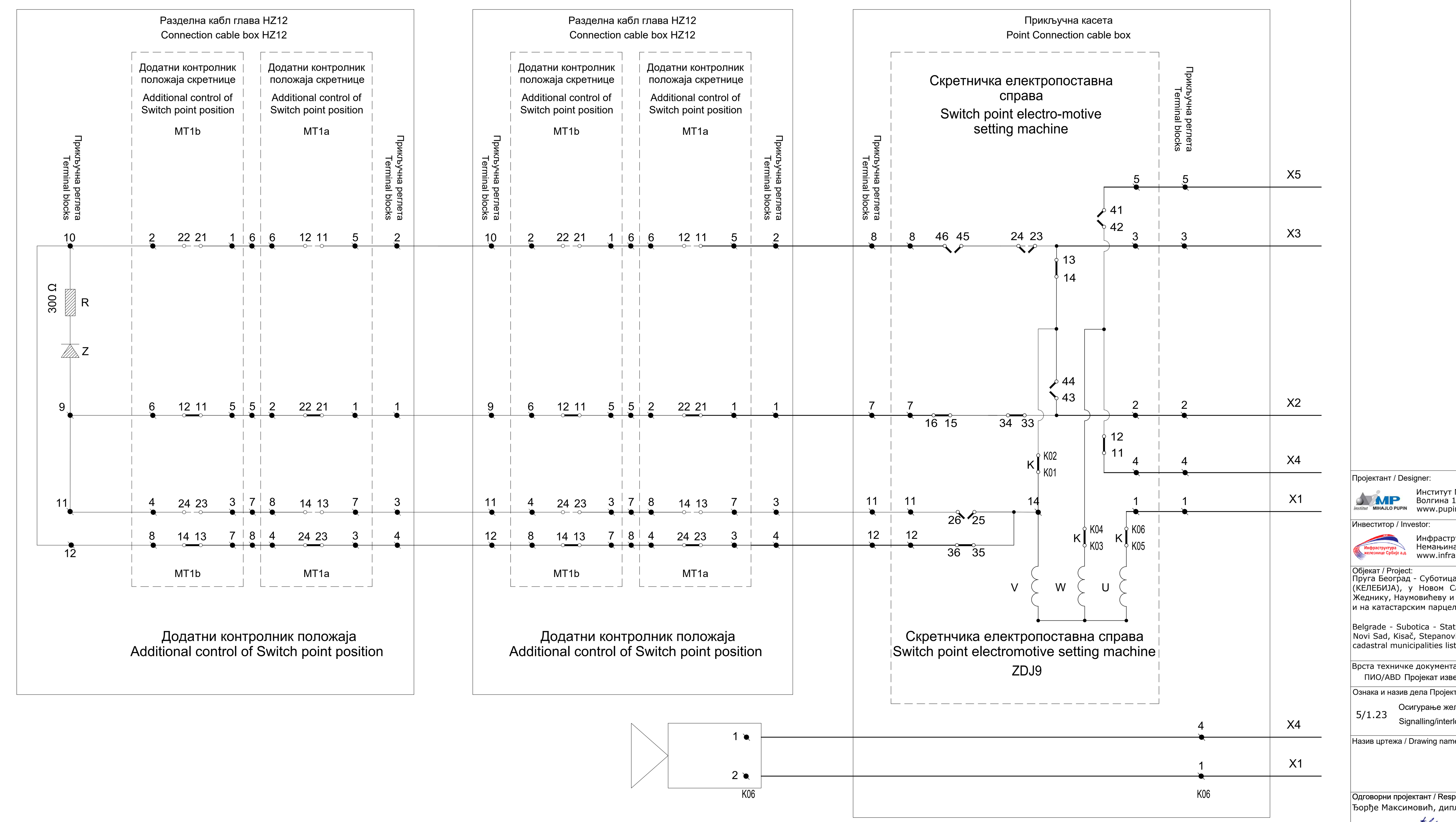

Ђорђе Л. Максимовић дипл. инж. ел. 353 P422 17 ОДГОВОРНИ ПРОЈЕКТАНТ

Лист: 02 од 08
Sheet: 02 of 08

Пројектант / Designer: Институт Михајло Пупин доо, Волгина 15, 11000 Београд, www.pupin.rs	Извођач / Contractor: Конзорцијум / Joint Venture: China Railway International Co., Ltd. Serbia Ogranak Beograd, Rajka Mitića 8, 11000 Beograd; China Communication Construction Co.Ltd. Serbia Ogranak Beograd-Savski Venac, Paje Adamova 2, 11000 Beograd
Инвеститор / Investor: Инфраструктура железнице Србије а.д., Немањина 6, 11000 Београд, www.infrazs.rs	Подизвођач / Subcontractor: CRSC International Co., LTD. Ogranak Beograd, Omladinskih brigada 21, 11070 Novi Beograd

Објекат / Project:
Пруга Београд - Суботица - државна граница (Келебија), ДЕОНИЦА ПРУГЕ НОВИ САД - СУБОТИЦА - ДРЖАВНА ГРАНИЦА (КЕЛЕБИЈА), у Новом Саду, Кисачу, Степановићеву, Змајеву, Врбасу, Ловћенцу, Малом Иђошу, Бачкој Тополи, Жеднику, Наумовићеву и Суботици, у катастарским општинама наведеним на насловној страни техничке документације и на катастарским парцелама према списку приложеном у Главној свесци /

Belgrade - Subotica - State border (Kelebija) railway line, SECTION NOVI SAD - SUBOTICA STATE BORDER (KELEBIJA), at Novi Sad, Kisač, Stepanovićevo, Zmajevo, Vrbas, Lovćenac, Mali Idjoš, Bačka Topola, Žednik, Naumovićevo and Subotica, in cadastral municipalities listed on the cover page of this Design, on cadastral plots listed in General Volume

Врста техничке документације / Technical documentation type:
ПИО/ABD Пројекат изведеног објекта / As-built Design

Ознака и назив дела Пројекта / Designation and name of the part of design:
5/1.23 Осигурање железничке станице Суботица / Signalling/interlocking systems in Subotica railway station

Назив цртежа / Drawing name:
План повезивања струјних кола скретничких електро-поставних справа /
Plan for connecting circuits of switch-point electro-motive machines

Одговорни пројектант / Responsible designer:	Сарадници / Associates:
Ђорђе Максимовић, дипл.инж.ел. Број лиценце / License number: 353 P422 17	Владимир Бошковић, инж.маш. Марко Ралић, дипл.ел.инж.

Број Пројекта / Design number:	Датум / Date:	Размера / Scale:	Број цртежа / Drawing number:
TC.700.255-5/1.23	Септембар / September 2024.	-	TS.700.255-5/1.23-C11

Ознака скретнице / Label of swutch-point	Ознака струјног кола / Label of circuit	Кабинет са EEU модулима / Cabinet with EEU modules Број пина / Pin number MK-	Универзални сигнални кабинет / Universal cabinet Ознака реглете / Label of terminal Z-	Завршни кабловски рам / Cable distribution cabinet Ознака реглете / Label of terminal F-
S53t	X1	MK-07-6EH-1	Z2-302-a1	F1-803-1
	X2	MK-07-6EH-27	Z2-302-a9	F1-803-2
	X3	MK-07-6EH-42	Z2-302-c15	F1-803-3
	X4	MK-07-6EH-30	Z2-302-c3	F1-803-4
	X5	MK-07-6EH-16	Z2-302-a15	F1-803-5
S55t	X1	MK-07-6EH-4	Z2-302-a3	F1-804-1
	X2	MK-07-6EH-19	Z2-302-a13	F1-804-2
	X3	MK-07-6EH-7	Z2-302-a5	F1-804-3
	X4	MK-07-6EH-33	Z2-302-c5	F1-804-4
	X5	MK-07-6EH-45	Z2-302-c17	F1-804-5
S57t	X1	MK-07-6FH-1	Z2-303-a1	F1-805-1
	X2	MK-07-6FH-27	Z2-303-a9	F1-805-2
	X3	MK-07-6FH-42	Z2-303-c15	F1-805-3
	X4	MK-07-6FH-30	Z2-303-c3	F1-805-4
	X5	MK-07-6FH-16	Z2-303-a15	F1-805-5
S60t	X1	MK-07-6FH-4	Z2-303-a3	F1-806-1
	X2	MK-07-6FH-19	Z2-303-a13	F1-806-2
	X3	MK-07-6FH-7	Z2-303-a5	F1-806-3
	X4	MK-07-6FH-33	Z2-303-c5	F1-806-4
	X5	MK-07-6FH-45	Z2-303-c17	F1-806-5
S63t	X1	MK-08-70H-1	Z2-304-a1	F1-807-1
	X2	MK-08-70H-27	Z2-304-a9	F1-807-2
	X3	MK-08-70H-42	Z2-304-c15	F1-807-3
	X4	MK-08-70H-30	Z2-304-c3	F1-807-4
	X5	MK-08-70H-16	Z2-304-a15	F1-807-5
S64t	X1	MK-08-70H-4	Z2-304-a3	F1-808-1
	X2	MK-08-70H-19	Z2-304-a13	F1-808-2
	X3	MK-08-70H-7	Z2-304-a5	F1-808-3
	X4	MK-08-70H-33	Z2-304-c5	F1-808-4
	X5	MK-08-70H-45	Z2-304-c17	F1-808-5
S65t	X1	MK-08-71H-1	Z2-305-a1	F1-809-1
	X2	MK-08-71H-27	Z2-305-a9	F1-809-2
	X3	MK-08-71H-42	Z2-305-c15	F1-809-3
	X4	MK-08-71H-30	Z2-305-c3	F1-809-4
	X5	MK-08-71H-16	Z2-305-a15	F1-809-5
S66t	X1	MK-08-71H-4	Z2-305-a3	F1-810-1
	X2	MK-08-71H-19	Z2-305-a13	F1-810-2
	X3	MK-08-71H-7	Z2-305-a5	F1-810-3
	X4	MK-08-71H-33	Z2-305-c5	F1-810-4
	X5	MK-08-71H-45	Z2-305-c17	F1-810-5
ISK1t	X1	MK-08-72H-1	Z2-306-a1	F1-811-1
	X2	MK-08-72H-27	Z2-306-a9	F1-811-2
	X3	MK-08-72H-42	Z2-306-c15	F1-811-3
	X4	MK-08-72H-30	Z2-306-c3	F1-811-4
	X5	MK-08-72H-16	Z2-306-a15	F1-811-5
ISK2t	X1	MK-08-72H-4	Z2-306-a3	F1-812-1
	X2	MK-08-72H-19	Z2-306-a13	F1-812-2
	X3	MK-08-72H-7	Z2-306-a5	F1-812-3
	X4	MK-08-72H-33	Z2-306-c5	F1-812-4
	X5	MK-08-72H-45	Z2-306-c17	F1-812-5
ISK3t	X1	MK-08-73H-1	Z2-307-a1	F1-813-1
	X2	MK-08-73H-27	Z2-307-a9	F1-813-2
	X3	MK-08-73H-42	Z2-307-c15	F1-813-3
	X4	MK-08-73H-30	Z2-307-c3	F1-813-4
	X5	MK-08-73H-16	Z2-307-a15	F1-813-5
S1	X1	MK-08-73H-4	Z2-307-a3	F1-701-1
	X2	MK-08-73H-19	Z2-307-a13	F1-701-2
	X3	MK-08-73H-7	Z2-307-a5	F1-701-3
	X4	MK-08-73H-33	Z2-307-c5	F1-701-4
	X5	MK-08-73H-45	Z2-307-c17	F1-701-5
S2	X1	MK-08-74H-1	Z2-308-a1	F1-702-1
	X2	MK-08-74H-27	Z2-308-a9	F1-702-2
	X3	MK-08-74H-42	Z2-308-c15	F1-702-3
	X4	MK-08-74H-30	Z2-308-c3	F1-702-4
	X5	MK-08-74H-16	Z2-308-a15	F1-702-5
S3	X1	MK-08-74H-4	Z2-308-a3	F1-703-1
	X2	MK-08-74H-19	Z2-308-a13	F1-703-2
	X3	MK-08-74H-7	Z2-308-a5	F1-703-3
	X4	MK-08-74H-33	Z2-308-c5	F1-703-4
	X5	MK-08-74H-45	Z2-308-c17	F1-703-5

Принцип контроле положаја скретнице без додатног контролника положаја
The principle of controlling the position of the switch-point without an additional control of blade

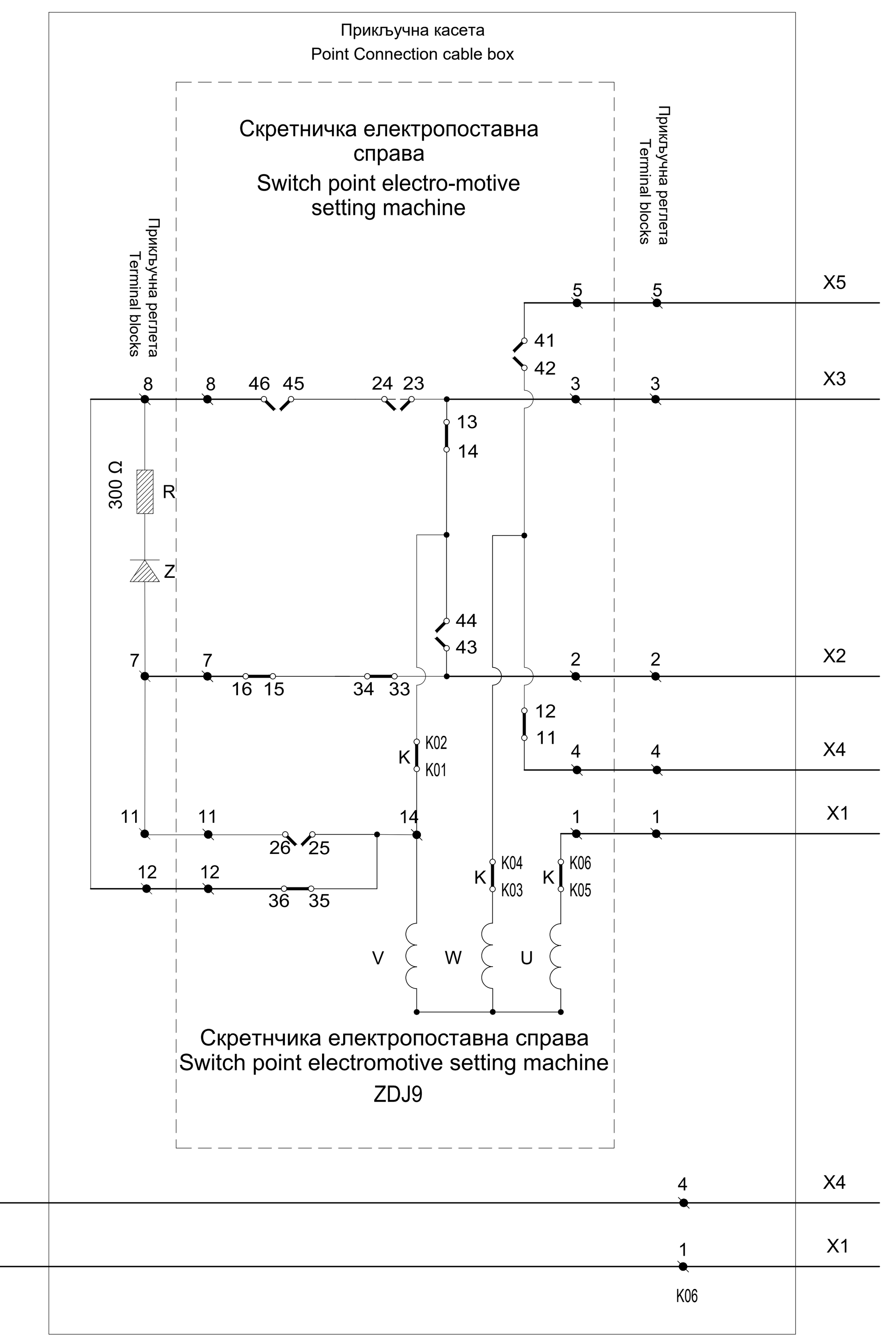

Принцип контроле положаја скретнице са додатним контролником положаја
The principle of controlling the position of the switch-point with an additional control of blade

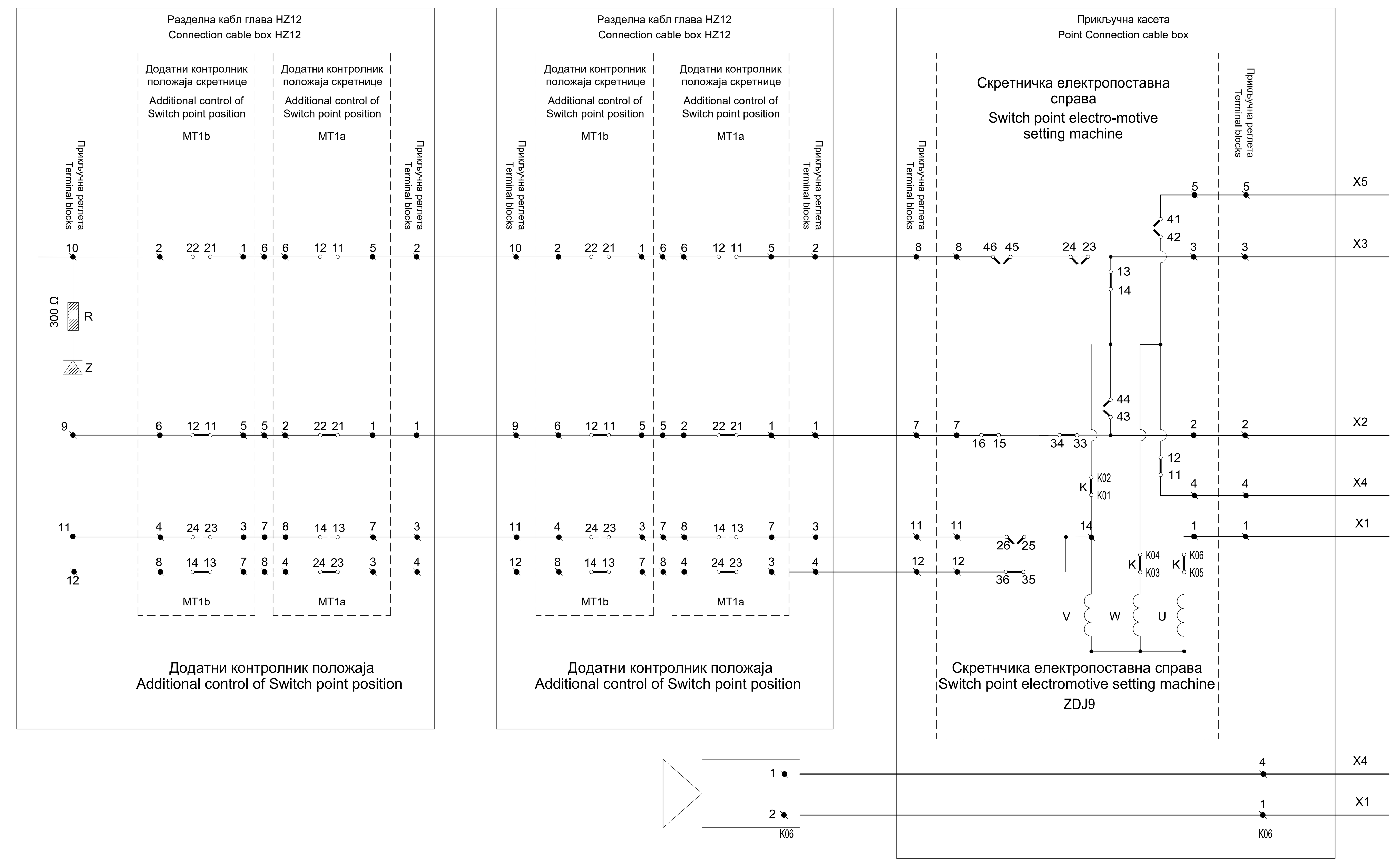

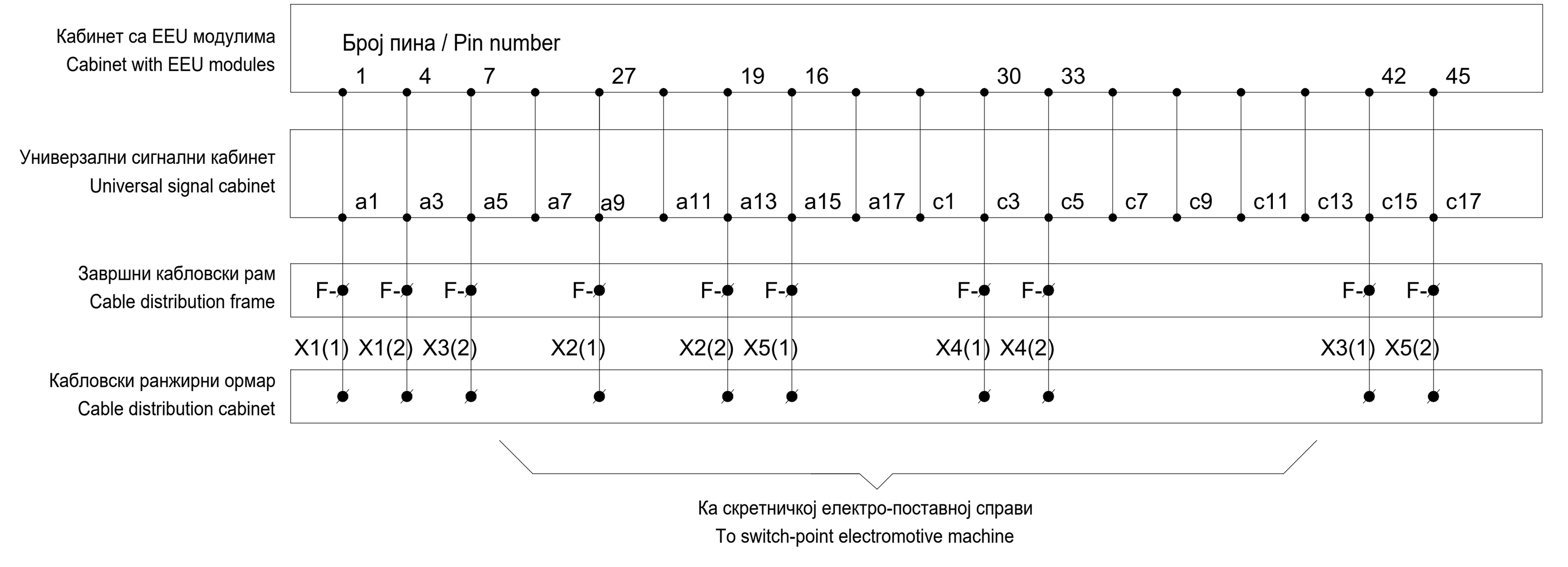

Напомена:

Уколико се скретница налази у крајњем исправном и контролисаном положају у правац, "+ положај", тада су у скретничкој поставној справи затворени (проводни) следећи контакти: 11-12, 13-14, 15-16, 31-32, 33-34 и 35-36, док су контакти 21-22, 23-24, 25-26, 41-42 ,43-44 и 45-46 отворени (непроводни).

Уколико се скретница налази у крајњем исправном и контролисаном положају у скретање, "- положај", тада су у скретничкој поставној справи затворени (проводни) следећи контакти: 21-22, 23-24, 25-26, 41-42 ,43-44 и 45-46, док су контакти 11-12, 13-14, 15-16, 31-32, 33-34 и 35-36 отворени (непроводни). У овом случају приликом повезивања поставне справе извршено је следеће:

1. У долазном каблу жице X2 и X3, као и X4 и X5 приликом повезивања у прикључној касети су међусобно укрштене тако да су повезане према следећем:
   - жила у долазном каблу X2 је повезана на реглету 3 у прикључној кутији
   - жила у долазном каблу X3 је повезана на реглету 2 у прикључној кутији
   - жила у долазном каблу X4 је повезана на реглету 5 у прикључној кутији
   - жила у долазном каблу X5 је повезана на реглету 5 у прикључној кутији
2. Диода је повезана инверзно у односу приказани цртеж, односно диода проводи у смеру од прикључних реглета 7 ка прикључној реглети 8.

Note:

If the switch-point is at the end-correct and controlled position in the straight direction, "+ position", then the following contacts are closed (conductive) in the switch-point setting machine: 11-12, 13-14, 15-16, 31-32, 33-34 and 35-36, while contacts 21-22, 23-24, 25-26, 41-42, 43-44 and 45-46 are open (non-conductive).

If the switch-point is at the end-correct and controlled position in the diverted direction, "- position", then the following contacts are closed (conductive) in the switch-point setting machine: 21-22, 23-24, 25-26, 41-42, 43-44 and 45-46, while contacts 11-12, 13-14, 15-16, 31-32, 33-34 and 35-36 are open (non-conductive). In this case, the following was done during the connection of switch-point machine:

1. In the incoming cable, wires X2 and X3, as well as X4 and X5, during connection in the cable connection box are crossed, so that they are connected according to the following:
   - the wire in the incoming cable X2 is connected to connector 3 in the terminal box
   - the wire in the incoming cable X3 is connected to connector 2 in the terminal box
   - the wire in the incoming cable X4 is connected to connector 5 in the terminal box
   - the wire in the incoming cable X5 is connected to connector 5 in the terminal box
2. The diode is connected inversely in relation to the shown drawing, ie the diode conducts in the direction from the connector 7 to connector 8.

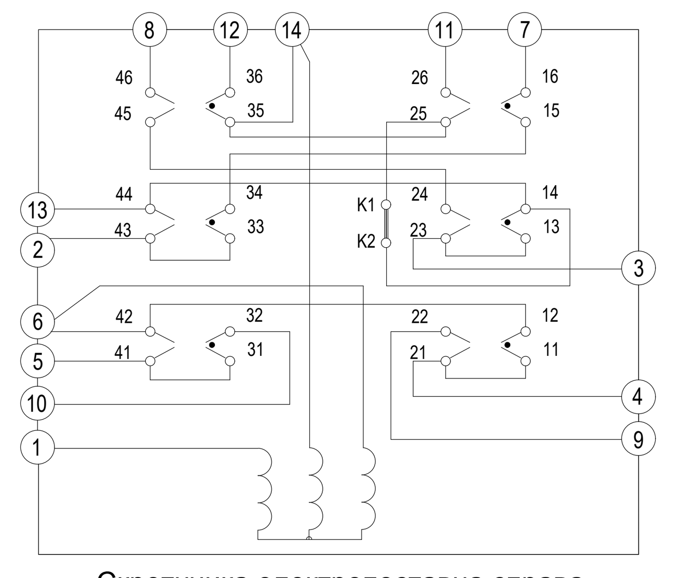

Скретничка електропоставна справа
Switch point electro-motive setting machine
ZDJ9

Лист: 03 од 08
Sheet: 03 of 08

Пројектант / Designer: Институт Михајло Пупин доо, Волгина 15, 11000 Београд, www.pupin.rs	Извођач / Contractor: Конзорцијум / Joint Venture: China Railway International Co., Ltd. Serbia Ogranak Beograd, Rajka Mitića 8, 11000 Beograd; China Communication Construction Co.Ltd. Serbia Ogranak Beograd-Savski Venac, Paje Adamova 2, 11000 Beograd
Инвеститор / Investor: Инфраструктура железнице Србије а.д., Немањина 6, 11000 Београд, www.infrazs.rs	Подизвођач / Subcontractor: CRSC International Co., LTD. Ogranak Beograd, Omladinskih brigada 21, 11070 Novi Beograd

Објекат / Project:
Пруга Београд - Суботица - државна граница (Келебија), ДЕОНИЦА ПРУГЕ НОВИ САД - СУБОТИЦА - ДРЖАВНА ГРАНИЦА (КЕЛЕБИЈА), у Новом Саду, Кисачу, Степановићеву, Змајеву, Врбасу, Ловћенцу, Малом Иђошу, Бачкој Тополи, Жеднику, Наумовићеву и Суботици, у катастарским општинама наведеним на насловној страни техничке документације и на катастарским парцелама према списку приложеном у Главној свесци /

Belgrade - Subotica - State border (Kelebija) railway line, SECTION NOVI SAD - SUBOTICA STATE BORDER (KELEBIJA), at Novi Sad, Kisač, Stepanovićevo, Zmajevo, Vrbas, Lovćenac, Mali Idjoš, Bačka Topola, Žednik, Naumovićevo and Subotica, in cadastral municipalities listed on the cover page of this Design, on cadastral plots listed in General Volume

Врста техничке документације / Technical documentation type:
ПИО/ABD Пројекат изведеног објекта / As-built Design

Ознака и назив дела Пројекта / Designation and name of the part of design:
5/1.23 Осигурање железничке станице Суботица / Signalling/interlocking systems in Subotica railway station

Назив цртежа / Drawing name:
План повезивања струјних кола скретничких електро-поставних справа /
Plan for connecting circuits of switch-point electro-motive machines

Одговорни пројектант / Responsible designer: Ђорђе Максимовић, дипл.инж.ел.	Сарадници / Associates: Владимир Бошковић, инж.маш.; Марко Ралић, дипл.ел.инж.
Број лиценце / License number: 353 P422 17	

Број Пројекта / Design number:	Датум / Date:	Размера / Scale:	Број цртежа / Drawing number:
TC.700.255-5/1.23	Септембар / September 2024.	-	TS.700.255-5/1.23-C11

Ознака скретнице Label of swutch-point	Ознака струјног кола Label of circuit	Кабинет са EEU модулима / Cabinet with EEU modules	Универзални сигнални кабинет / Universal cabinet	Завршни кабловски рам / Cable distribution cabinet
		Број пина Pin number	Ознака реглете Label of terminal	Ознака реглете Label of terminal
		MK-	Z-	F-
S4	X1	MK-08-75H-1	Z2-309-a1	F1-704-1
	X2	MK-08-75H-27	Z2-309-a9	F1-704-2
	X3	MK-08-75H-42	Z2-309-c15	F1-704-3
	X4	MK-08-75H-30	Z2-309-c3	F1-704-4
	X5	MK-08-75H-16	Z2-309-a15	F1-704-5
S5	X1	MK-08-75H-4	Z2-309-a3	F1-705-1
	X2	MK-08-75H-19	Z2-309-a13	F1-705-2
	X3	MK-08-75H-7	Z2-309-a5	F1-705-3
	X4	MK-08-75H-33	Z2-309-c5	F1-705-4
	X5	MK-08-75H-45	Z2-309-c17	F1-705-5

Ознака скретнице Label of swutch-point	Ознака струјног кола Label of circuit	Кабинет са EEU модулима / Cabinet with EEU modules	Универзални сигнални кабинет / Universal cabinet	Завршни кабловски рам / Cable distribution cabinet
		Број пина Pin number	Ознака реглете Label of terminal	Ознака реглете Label of terminal
		MK-	Z-	F-
S6	X1	MK-08-76H-1	Z2-310-a1	F1-706-1
	X2	MK-08-76H-27	Z2-310-a9	F1-706-2
	X3	MK-08-76H-42	Z2-310-c15	F1-706-3
	X4	MK-08-76H-30	Z2-310-c3	F1-706-4
	X5	MK-08-76H-16	Z2-310-a15	F1-706-5
S7	X1	MK-08-76H-4	Z2-310-a3	F1-707-1
	X2	MK-08-76H-19	Z2-310-a13	F1-707-2
	X3	MK-08-76H-7	Z2-310-a5	F1-707-3
	X4	MK-08-76H-33	Z2-310-c5	F1-707-4
	X5	MK-08-76H-45	Z2-310-c17	F1-707-5

Ознака скретнице Label of swutch-point	Ознака струјног кола Label of circuit	Кабинет са EEU модулима / Cabinet with EEU modules	Универзални сигнални кабинет / Universal cabinet	Завршни кабловски рам / Cable distribution cabinet
		Број пина Pin number	Ознака реглете Label of terminal	Ознака реглете Label of terminal
		MK-	Z-	F-
S8	X1	MK-08-77H-1	Z2-311-a1	F1-708-1
	X2	MK-08-77H-27	Z2-311-a9	F1-708-2
	X3	MK-08-77H-42	Z2-311-c15	F1-708-3
	X4	MK-08-77H-30	Z2-311-c3	F1-708-4
	X5	MK-08-77H-16	Z2-311-a15	F1-708-5
S9a	X1	MK-08-77H-4	Z2-311-a3	F1-709-1
	X2	MK-08-77H-19	Z2-311-a13	F1-709-2
	X3	MK-08-77H-7	Z2-311-a5	F1-709-3
	X4	MK-08-77H-33	Z2-311-c5	F1-709-4
	X5	MK-08-77H-45	Z2-311-c17	F1-709-5

Ознака скретнице Label of swutch-point	Ознака струјног кола Label of circuit	Кабинет са EEU модулима / Cabinet with EEU modules	Универзални сигнални кабинет / Universal cabinet	Завршни кабловски рам / Cable distribution cabinet
		Број пина Pin number	Ознака реглете Label of terminal	Ознака реглете Label of terminal
		MK-	Z-	F-
S9b	X1	MK-08-78H-1	Z2-312-a1	F1-710-1
	X2	MK-08-78H-27	Z2-312-a9	F1-710-2
	X3	MK-08-78H-42	Z2-312-c15	F1-710-3
	X4	MK-08-78H-30	Z2-312-c3	F1-710-4
	X5	MK-08-78H-16	Z2-312-a15	F1-710-5
S10	X1	MK-08-78H-4	Z2-312-a3	F1-711-1
	X2	MK-08-78H-19	Z2-312-a13	F1-711-2
	X3	MK-08-78H-7	Z2-312-a5	F1-711-3
	X4	MK-08-78H-33	Z2-312-c5	F1-711-4
	X5	MK-08-78H-45	Z2-312-c17	F1-711-5

Ознака скретнице Label of swutch-point	Ознака струјног кола Label of circuit	Кабинет са EEU модулима / Cabinet with EEU modules	Универзални сигнални кабинет / Universal cabinet	Завршни кабловски рам / Cable distribution cabinet
		Број пина Pin number	Ознака реглете Label of terminal	Ознака реглете Label of terminal
		MK-	Z-	F-
S11	X1	MK-08-79H-1	Z2-313-a1	F1-712-1
	X2	MK-08-79H-27	Z2-313-a9	F1-712-2
	X3	MK-08-79H-42	Z2-313-c15	F1-712-3
	X4	MK-08-79H-30	Z2-313-c3	F1-712-4
	X5	MK-08-79H-16	Z2-313-a15	F1-712-5
S12	X1	MK-08-79H-4	Z2-313-a3	F1-713-1
	X2	MK-08-79H-19	Z2-313-a13	F1-713-2
	X3	MK-08-79H-7	Z2-313-a5	F1-713-3
	X4	MK-08-79H-33	Z2-313-c5	F1-713-4
	X5	MK-08-79H-45	Z2-313-c17	F1-713-5

Ознака скретнице Label of swutch-point	Ознака струјног кола Label of circuit	Кабинет са EEU модулима / Cabinet with EEU modules	Универзални сигнални кабинет / Universal cabinet	Завршни кабловски рам / Cable distribution cabinet
		Број пина Pin number	Ознака реглете Label of terminal	Ознака реглете Label of terminal
		MK-	Z-	F-
S13	X1	MK-08-7AH-1	Z2-201-a1	F1-601-1
	X2	MK-08-7AH-27	Z2-201-a9	F1-601-2
	X3	MK-08-7AH-42	Z2-201-c15	F1-601-3
	X4	MK-08-7AH-30	Z2-201-c3	F1-601-4
	X5	MK-08-7AH-16	Z2-201-a15	F1-601-5
S14	X1	MK-08-7AH-4	Z2-201-a3	F1-602-1
	X2	MK-08-7AH-19	Z2-201-a13	F1-602-2
	X3	MK-08-7AH-7	Z2-201-a5	F1-602-3
	X4	MK-08-7AH-33	Z2-201-c5	F1-602-4
	X5	MK-08-7AH-45	Z2-201-c17	F1-602-5

Ознака скретнице Label of swutch-point	Ознака струјног кола Label of circuit	Кабинет са EEU модулима / Cabinet with EEU modules	Универзални сигнални кабинет / Universal cabinet	Завршни кабловски рам / Cable distribution cabinet
		Број пина Pin number	Ознака реглете Label of terminal	Ознака реглете Label of terminal
		MK-	Z-	F-
S15a	X1	MK-08-7BH-1	Z2-202-a1	F1-603-1
	X2	MK-08-7BH-27	Z2-202-a9	F1-603-2
	X3	MK-08-7BH-42	Z2-202-c15	F1-603-3
	X4	MK-08-7BH-30	Z2-202-c3	F1-603-4
	X5	MK-08-7BH-16	Z2-202-a15	F1-603-5
S15b	X1	MK-08-7BH-4	Z2-202-a3	F1-604-1
	X2	MK-08-7BH-19	Z2-202-a13	F1-604-2
	X3	MK-08-7BH-7	Z2-202-a5	F1-604-3
	X4	MK-08-7BH-33	Z2-202-c5	F1-604-4
	X5	MK-08-7BH-45	Z2-202-c17	F1-604-5

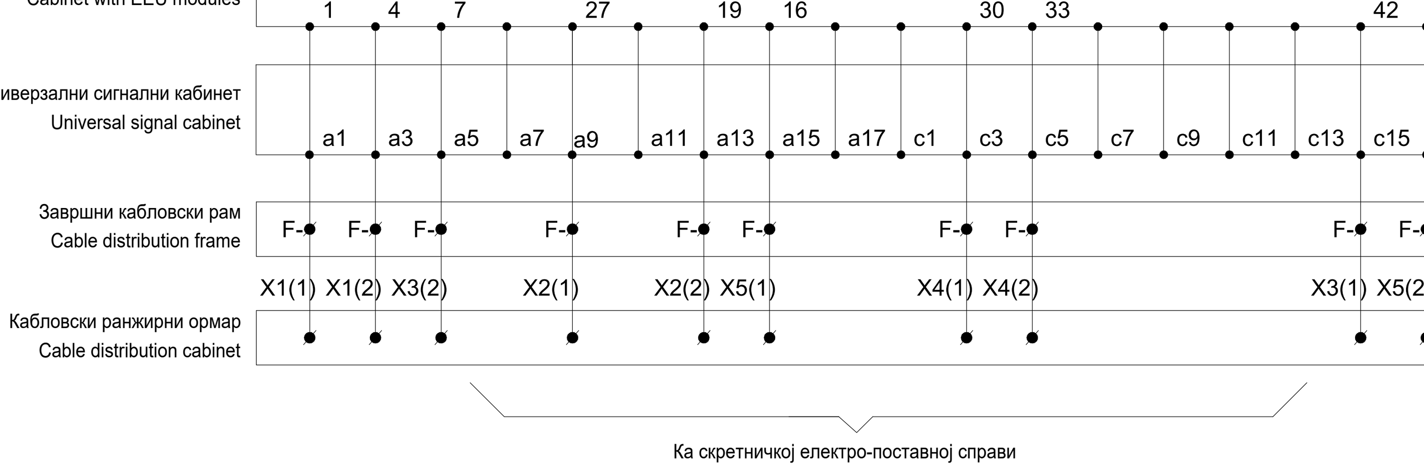

Ка скретничкој електро-поставној справи
To switch-point electromotive machine

Напомена:

Уколико се скретница налази у крајњем исправном и контролисаном положају у правац, "+ положај", тада су у скретничкој поставној справи затворени (проводни) следећи контакти: 11-12, 13-14, 15-16, 31-32, 33-34 и 35-36, док су контакти 21-22, 23-24, 25-26, 41-42 ,43-44 и 45-46 отворени (непроводни).

Уколико се скретница налази у крајњем исправном и контролисаном положају у скретање, "- положај", тада су у скретничкој поставној справи затворени (проводни) следећи контакти: 21-22, 23-24, 25-26, 41-42 ,43-44 и 45-46, док су контакти 11-12, 13-14, 15-16, 31-32, 33-34 и 35-36 отворени (непроводни). У овом случају приликом повезивања поставне справе извршено је следеће:

1. У долазном каблу жице X2 и X3, као и X4 и X5 приликом повезивања у прикључној касети су међусобно укрштене тако да су повезане према следећем:
   - жила у долазном каблу X2 је повезана на реглету 3 у прикључној кутији
   - жила у долазном каблу X3 је повезана на реглету 2 у прикључној кутији
   - жила у долазном каблу X4 је повезана на реглету 5 у прикључној кутији
   - жила у долазном каблу X5 је повезана на реглету 5 у прикључној кутији
2. Диода је повезана инверзно у односу приказани цртеж, односно диода проводи у смеру од прикључних реглета 7 ка прикључној реглети 8.

Note:

If the switch-point is at the end-correct and controlled position in the straight direction, "+ position", then the following contacts are closed (conductive) in the switch-point setting machine: 11-12, 13-14, 15-16, 31-32, 33-34 and 35-36, while contacts 21-22, 23-24, 25-26, 41-42, 43-44 and 45-46 are open (non-conductive).

If the switch-point is at the end-correct and controlled position in the diverted direction, "- position", then the following contacts are closed (conductive) in the switch-point setting machine: 21-22, 23-24, 25-26, 41-42, 43-44 and 45-46, while contacts 11-12, 13-14, 15-16, 31-32, 33-34 and 35-36 are open (non-conductive). In this case, the following was done during the connection of switch-point machine:

1. In the incoming cable, wires X2 and X3, as well as X4 and X5, during connection in the cable connection box are crossed, so that they are connected according to the following:
   - the wire in the incoming cable X2 is connected to connector 3 in the terminal box
   - the wire in the incoming cable X3 is connected to connector 2 in the terminal box
   - the wire in the incoming cable X4 is connected to connector 5 in the terminal box
   - the wire in the incoming cable X5 is connected to connector 5 in the terminal box
2. The diode is connected inversely in relation to the shown drawing, ie the diode conducts in the direction from the connector 7 to connector 8.

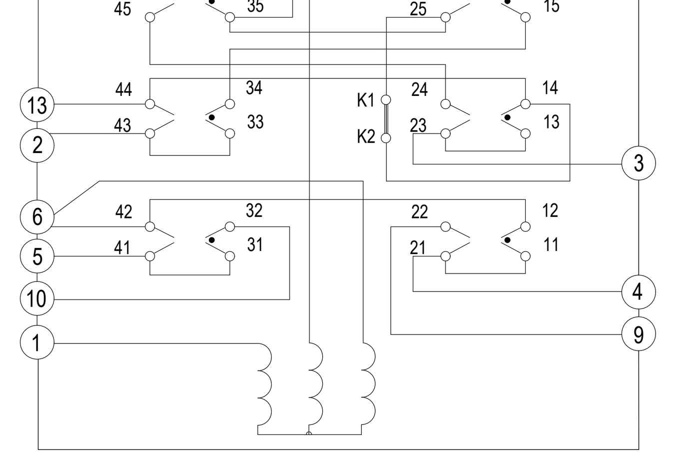
Скретничка електропоставна справа
Switch point electro-motive setting machine
ZDJ9

Принцип контроле положаја скретнице без додатног контролника положаја
The principle of controlling the position of the switch-point without an additional control of blade

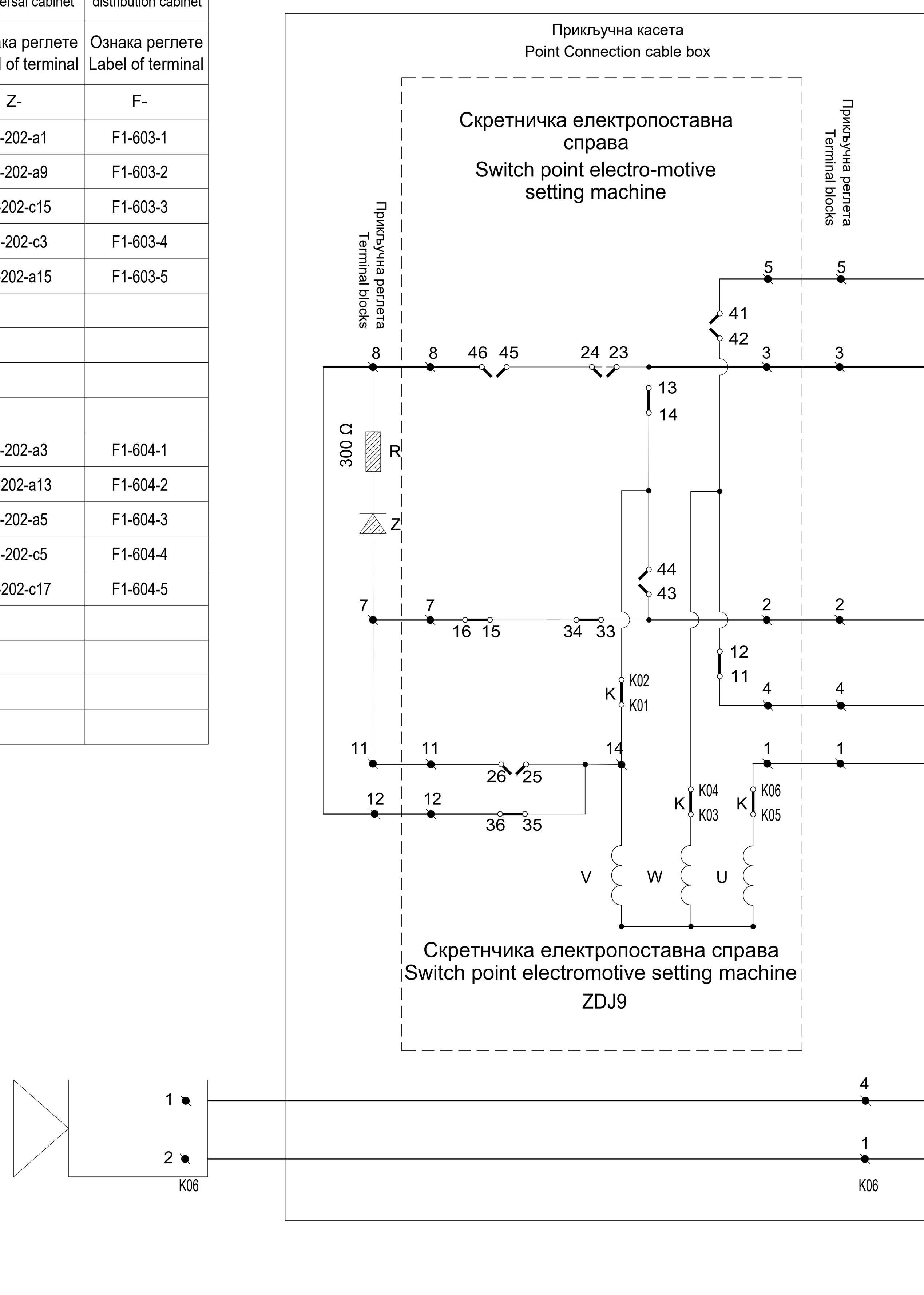

Принцип контроле положаја скретнице са додатним контролником положаја
The principle of controlling the position of the switch-point with an additional control of blade

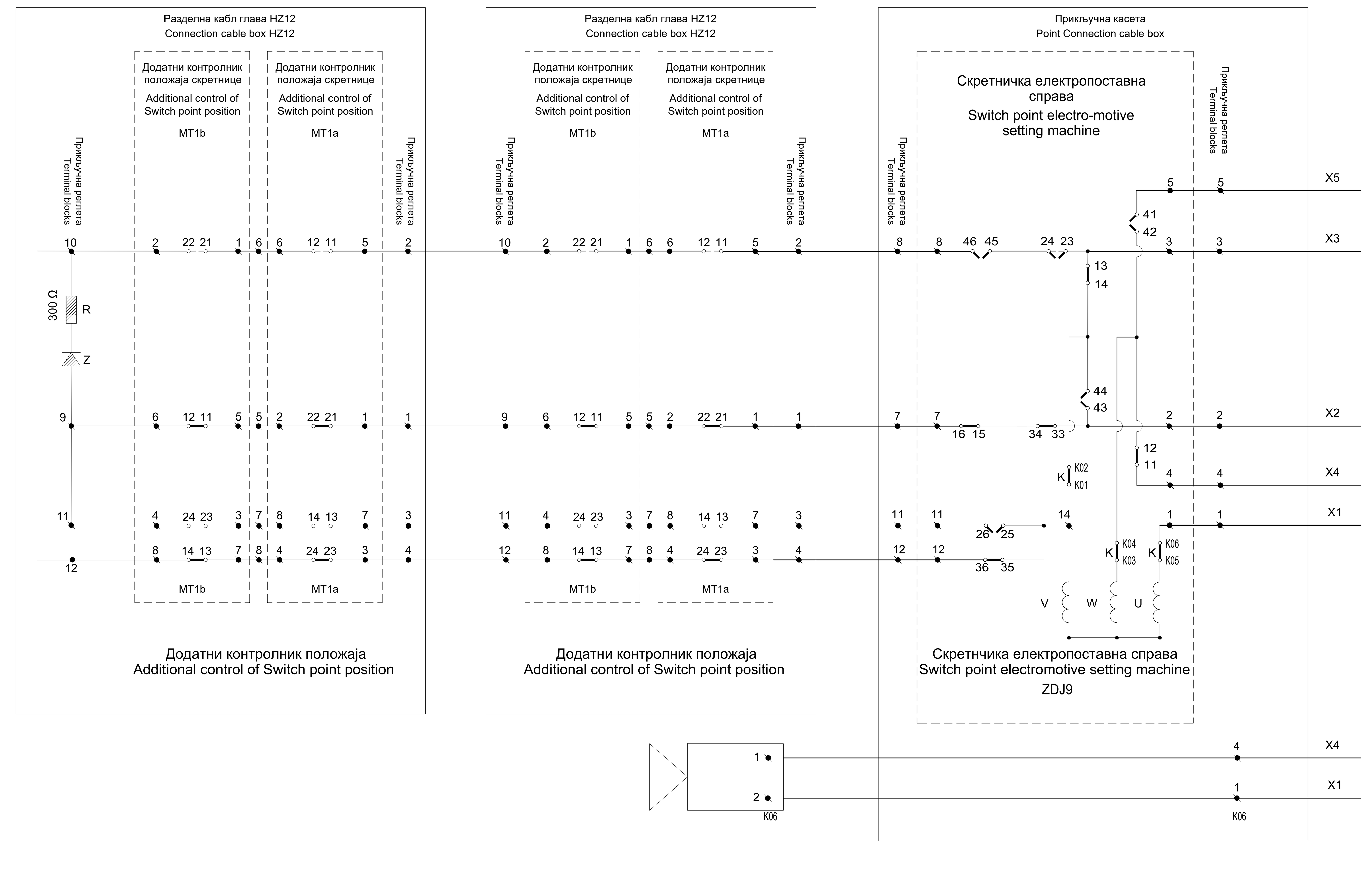

Лист: 04 од 08
Sheet: 04 of 08

Пројектант / Designer: Институт Михајло Пупин доо, Волгина 15, 11000 Београд, www.pupin.rs	Извођач / Contractor: Конзорцијум / Joint Venture: China Railway International Co., Ltd. Serbia Ogranak Beograd, Rajka Mitića 8, 11000 Beograd; China Communication Construction Co.Ltd. Serbia Ogranak Beograd-Savski Venac, Paje Adamova 2, 11000 Beograd
Инвеститор / Investor: Инфраструктура железнице Србије а.д., Немањина 6, 11000 Београд, www.infrazs.rs	Подизвођач / Subcontractor: CRSC International Co., LTD. Ogranak Beograd, Omladinskih brigada 21, 11070 Novi Beograd

Објекат / Project:
Пруга Београд - Суботица - државна граница (Келебија), ДЕОНИЦА ПРУГЕ НОВИ САД - СУБОТИЦА - ДРЖАВНА ГРАНИЦА (КЕЛЕБИЈА), у Новом Саду, Кисачу, Степановићеву, Змајеву, Врбасу, Ловћенцу, Малом Иђошу, Бачкој Тополи, Жеднику, Наумовићеву и Суботици, у катастарским општинама наведеним на насловној страни техничке документације и на катастарским парцелама према списку приложеном у Главној свесци /

Belgrade - Subotica - State border (Kelebija) railway line, SECTION NOVI SAD - SUBOTICA STATE BORDER (KELEBIJA), at Novi Sad, Kisač, Stepanovićevo, Zmajevo, Vrbas, Lovćenac, Mali Idjoš, Bačka Topola, Žednik, Naumovićevo and Subotica, in cadastral municipalities listed on the cover page of this Design, on cadastral plots listed in General Volume

Врста техничке документације / Technical documentation type:
ПИО/ABD Пројекат изведеног објекта / As-built Design

Ознака и назив дела Пројекта / Designation and name of the part of design:
5/1.23 Осигурање железничке станице Суботица / Signalling/interlocking systems in Subotica railway station

Назив цртежа / Drawing name:
План повезивања струјних кола скретничких електро-поставних справа /
Plan for connecting circuits of switch-point electro-motive machines

Одговорни пројектант / Responsible designer: Ђорђе Максимовић, дипл.инж.ел. Број лиценце / License number: 353 P422 17	Сарадници / Associates: Владимир Бошковић, инж.маш. Марко Ралић, дипл.ел.инж.

Број Пројекта / Design number:	Датум / Date:	Размера / Scale:	Број цртежа / Drawing number:
TC.700.255-5/1.23	Септембар / September 2024.	-	TS.700.255-5/1.23-C11

Ознака скретнице / Label of swutch-point	Ознака струјног кола / Label of circuit	Кабинет са EEU модулима / Cabinet with EEU modules — Број пина / Pin number — MK-	Универзални сигнални кабинет / Universal cabinet — Ознака реглете / Label of terminal — Z-	Завршни кабловски рам / Cable distribution cabinet — Ознака реглете / Label of terminal — F-
S16	X1	MK-08-7CH-1	Z2-203-a1	F1-605-1
	X2	MK-08-7CH-27	Z2-203-a9	F1-605-2
	X3	MK-08-7CH-42	Z2-203-c15	F1-605-3
	X4	MK-08-7CH-30	Z2-203-c3	F1-605-4
	X5	MK-08-7CH-16	Z2-203-a15	F1-605-5
S17	X1	MK-08-7CH-4	Z2-203-a3	F1-606-1
	X2	MK-08-7CH-19	Z2-203-a13	F1-606-2
	X3	MK-08-7CH-7	Z2-203-a5	F1-606-3
	X4	MK-08-7CH-33	Z2-203-c5	F1-606-4
	X5	MK-08-7CH-45	Z2-203-c17	F1-606-5
S19	X1	MK-08-7DH-1	Z2-204-a1	F1-607-1
	X2	MK-08-7DH-27	Z2-204-a9	F1-607-2
	X3	MK-08-7DH-42	Z2-204-c15	F1-607-3
	X4	MK-08-7DH-30	Z2-204-c3	F1-607-4
	X5	MK-08-7DH-16	Z2-204-a15	F1-607-5
S20	X1	MK-08-7DH-4	Z2-204-a3	F1-608-1
	X2	MK-08-7DH-19	Z2-204-a13	F1-608-2
	X3	MK-08-7DH-7	Z2-204-a5	F1-608-3
	X4	MK-08-7DH-33	Z2-204-c5	F1-608-4
	X5	MK-08-7DH-45	Z2-204-c17	F1-608-5
S21	X1	MK-08-7EH-1	Z2-205-a1	F1-609-1
	X2	MK-08-7EH-27	Z2-205-a9	F1-609-2
	X3	MK-08-7EH-42	Z2-205-c15	F1-609-3
	X4	MK-08-7EH-30	Z2-205-c3	F1-609-4
	X5	MK-08-7EH-16	Z2-205-a15	F1-609-5
S22	X1	MK-08-7EH-4	Z2-205-a3	F1-610-1
	X2	MK-08-7EH-19	Z2-205-a13	F1-610-2
	X3	MK-08-7EH-7	Z2-205-a5	F1-610-3
	X4	MK-08-7EH-33	Z2-205-c5	F1-610-4
	X5	MK-08-7EH-45	Z2-205-c17	F1-610-5
S23	X1	MK-08-7FH-1	Z2-206-a1	F1-611-1
	X2	MK-08-7FH-27	Z2-206-a9	F1-611-2
	X3	MK-08-7FH-42	Z2-206-c15	F1-611-3
	X4	MK-08-7FH-30	Z2-206-c3	F1-611-4
	X5	MK-08-7FH-16	Z2-206-a15	F1-611-5
S24	X1	MK-08-7FH-4	Z2-206-a3	F1-612-1
	X2	MK-08-7FH-19	Z2-206-a13	F1-612-2
	X3	MK-08-7FH-7	Z2-206-a5	F1-612-3
	X4	MK-08-7FH-33	Z2-206-c5	F1-612-4
	X5	MK-08-7FH-45	Z2-206-c17	F1-612-5
S25	X1	MK-09-80H-1	Z3-601-a1	F1-501-1
	X2	MK-09-80H-27	Z3-601-a9	F1-501-2
	X3	MK-09-80H-42	Z3-601-c15	F1-501-3
	X4	MK-09-80H-30	Z3-601-c3	F1-501-4
	X5	MK-09-80H-16	Z3-601-a15	F1-501-5
S28a	X1	MK-09-80H-4	Z3-601-a3	F1-502-1
	X2	MK-09-80H-19	Z3-601-a13	F1-502-2
	X3	MK-09-80H-7	Z3-601-a5	F1-502-3
	X4	MK-09-80H-33	Z3-601-c5	F1-502-4
	X5	MK-09-80H-45	Z3-601-c17	F1-502-5
S28b	X1	MK-09-81H-1	Z3-602-a1	F1-503-1
	X2	MK-09-81H-27	Z3-602-a9	F1-503-2
	X3	MK-09-81H-42	Z3-602-c15	F1-503-3
	X4	MK-09-81H-30	Z3-602-c3	F1-503-4
	X5	MK-09-81H-16	Z3-602-a15	F1-503-5
S29a	X1	MK-09-81H-4	Z3-602-a3	F1-504-1
	X2	MK-09-81H-19	Z3-602-a13	F1-504-2
	X3	MK-09-81H-7	Z3-602-a5	F1-504-3
	X4	MK-09-81H-33	Z3-602-c5	F1-504-4
	X5	MK-09-81H-45	Z3-602-c17	F1-504-5
S29b	X1	MK-09-82H-1	Z3-603-a1	F1-505-1
	X2	MK-09-82H-27	Z3-603-a9	F1-505-2
	X3	MK-09-82H-42	Z3-603-c15	F1-505-3
	X4	MK-09-82H-30	Z3-603-c3	F1-505-4
	X5	MK-09-82H-16	Z3-603-a15	F1-505-5
S30a	X1	MK-09-82H-4	Z3-603-a3	F1-506-1
	X2	MK-09-82H-19	Z3-603-a13	F1-506-2
	X3	MK-09-82H-7	Z3-603-a5	F1-506-3
	X4	MK-09-82H-33	Z3-603-c5	F1-506-4
	X5	MK-09-82H-45	Z3-603-c17	F1-506-5

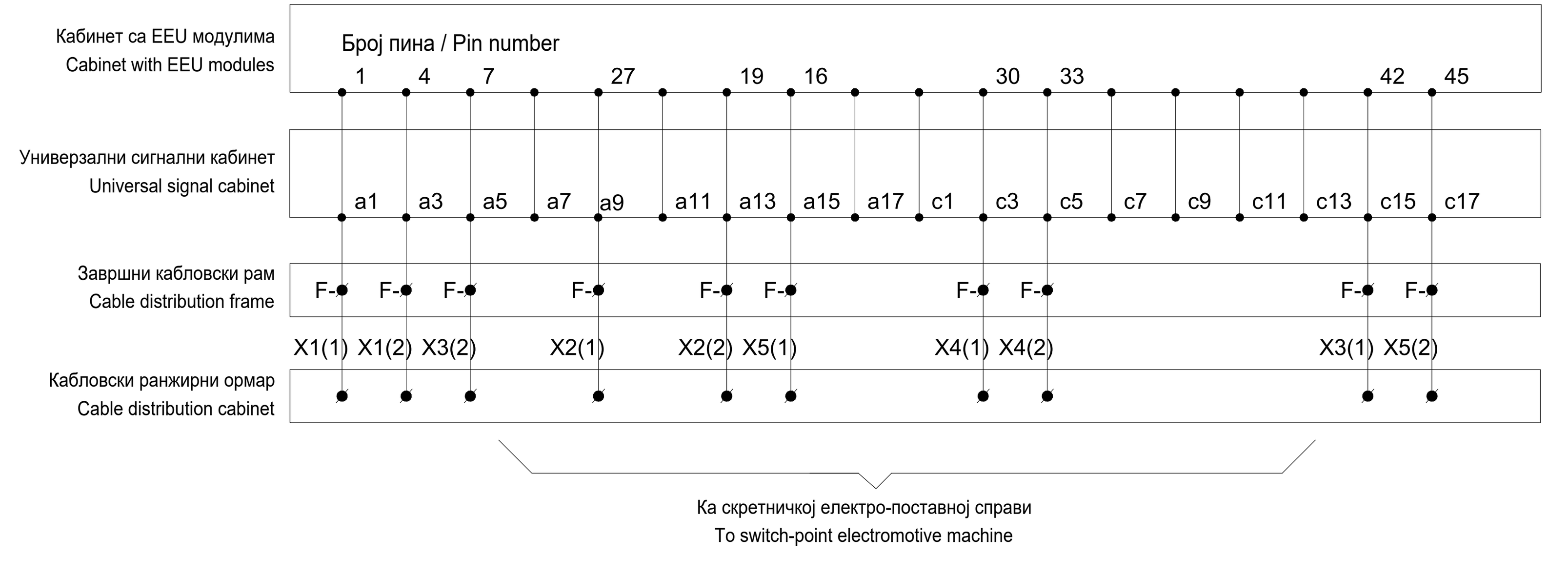

Ка скретничкој електро-поставној справи
To switch-point electromotive machine

Напомена:

Уколико се скретница налази у крајњем исправном и контролисаном положају у правац, "+ положај", тада су у скретничкој поставној справи затворени (проводни) следећи контакти: 11-12, 13-14, 15-16, 31-32, 33-34 и 35-36, док су контакти 21-22, 23-24, 25-26, 41-42 ,43-44 и 45-46 отворени (непроводни).

Уколико се скретница налази у крајњем исправном и контролисаном положају у скретање, "- положај", тада су у скретничкој поставној справи затворени (проводни) следећи контакти: 21-22, 23-24, 25-26, 41-42 ,43-44 и 45-46, док су контакти 11-12, 13-14, 15-16, 31-32, 33-34 и 35-36 отворени (непроводни). У овом случају приликом повезивања поставне справе извршено је следеће:

1. У долазном каблу жице X2 и X3, као и X4 и X5 приликом повезивања у прикључној касети су међусобно укрштене тако да су повезане према следећем:
   - жила у долазном каблу X2 је повезана на реглету 3 у прикључној кутији
   - жила у долазном каблу X3 је повезана на реглету 2 у прикључној кутији
   - жила у долазном каблу X4 је повезана на реглету 5 у прикључној кутији
   - жила у долазном каблу X5 је повезана на реглету 5 у прикључној кутији
2. Диода је повезана инверзно у односу приказани цртеж, односно диода проводи у смеру од прикључних реглета 7 ка прикључној реглети 8.

Note:

If the switch-point is at the end-correct and controlled position in the straight direction, "+ position", then the following contacts are closed (conductive) in the switch-point setting machine: 11-12, 13-14, 15-16, 31-32, 33-34 and 35-36, while contacts 21-22, 23-24, 25-26, 41-42, 43-44 and 45-46 are open (non-conductive).

If the switch-point is at the end-correct and controlled position in the diverted direction, "- position", then the following contacts are closed (conductive) in the switch-point setting machine: 21-22, 23-24, 25-26, 41-42, 43-44 and 45-46, while contacts 11-12, 13-14, 15-16, 31-32, 33-34 and 35-36 are open (non-conductive). In this case, the following was done during the connection of switch-point machine:

1. In the incoming cable, wires X2 and X3, as well as X4 and X5, during connection in the cable connection box are crossed, so that they are connected according to the following:
   - the wire in the incoming cable X2 is connected to connector 3 in the terminal box
   - the wire in the incoming cable X3 is connected to connector 2 in the terminal box
   - the wire in the incoming cable X4 is connected to connector 5 in the terminal box
   - the wire in the incoming cable X5 is connected to connector 5 in the terminal box
2. The diode is connected inversely in relation to the shown drawing, ie the diode conducts in the direction from the connector 7 to connector 8.

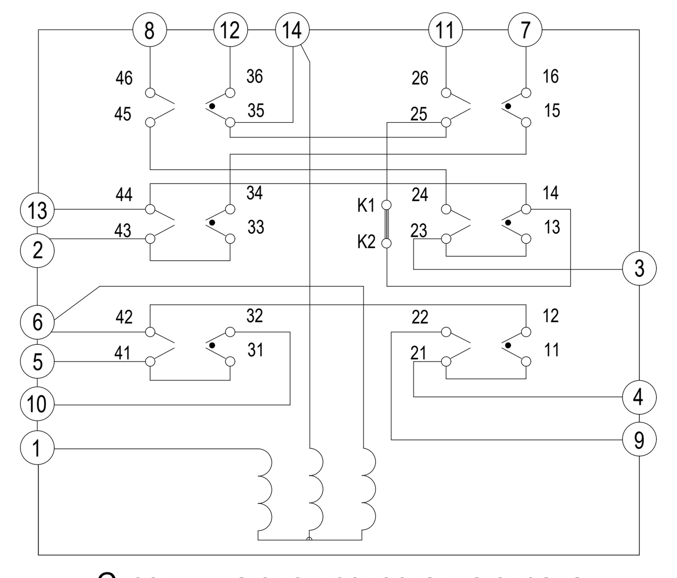

Скретничка електропоставна справа
Switch point electro-motive setting machine
ZDJ9

Принцип контроле положаја скретнице без додатног контролника положаја
The principle of controlling the position of the switch-point without an additional control of blade

Принцип контроле положаја скретнице са додатним контролником положаја
The principle of controlling the position of the switch-point with an additional control of blade

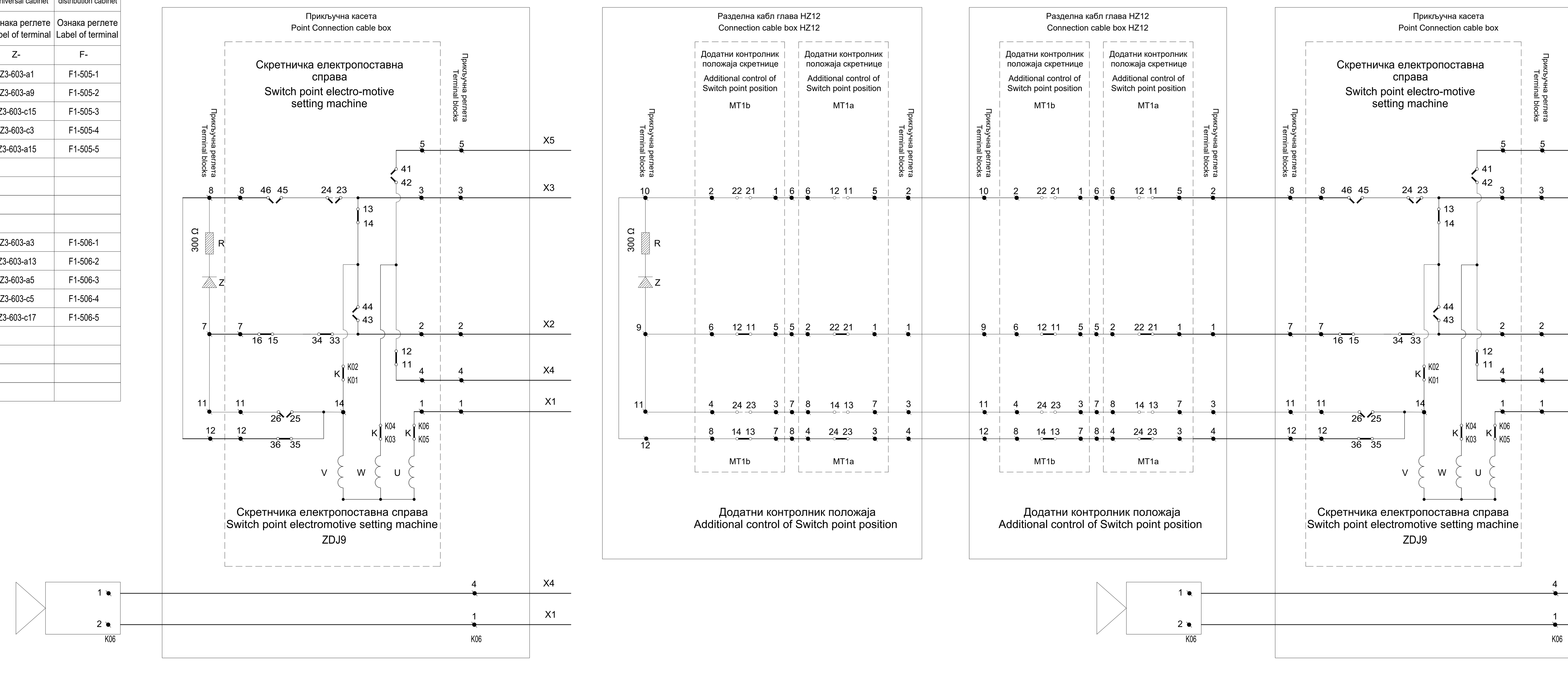

Лист: 05 од 08
Sheet: 05 of 08

Пројектант / Designer:
Институт Михајло Пупин доо
Волгина 15, 11000 Београд
www.pupin.rs

Инвеститор / Investor:
Инфраструктура железнице Србије а.д.
Немањина 6, 11000 Београд
www.infrazs.rs

Извођач / Contractor: Конзорцијум / Joint Venture:
China Railway International Co., Ltd.
Serbia Ogranak Beograd
Rajka Mitića 8, 11000 Beograd
China Communication Construction Co.Ltd.
Serbia Ogranak Beograd-Savski Venac
Paje Adamova 2, 11000 Beograd

Подизвођач / Subcontractor:
CRSC International Co., LTD.
Ogranak Beograd,
Omladinskih brigada 21, 11070 Novi Beograd

Објекат / Project:
Пруга Београд - Суботица - државна граница (Келебија), ДЕОНИЦА ПРУГЕ НОВИ САД - СУБОТИЦА - ДРЖАВНА ГРАНИЦА (КЕЛЕБИЈА), у Новом Саду, Кисачу, Степановићеву, Змајеву, Врбасу, Ловћенцу, Малом Иђошу, Бачкој Тополи, Жеднику, Наумовићеву и Суботици, у катастарским општинама наведеним на насловној страни техничке документације и на катастарским парцелама према списку приложеном у Главној свесци /

Belgrade - Subotica - State border (Kelebija) railway line, SECTION NOVI SAD - SUBOTICA STATE BORDER (KELEBIJA), at Novi Sad, Kisač, Stepanovićevo, Zmajevo, Vrbas, Lovćenac, Mali Idjoš, Bačka Topola, Žednik, Naumovićevo and Subotica, in cadastral municipalities listed on the cover page of this Design, on cadastral plots listed in General Volume

Врста техничке документације / Technical documentation type:
ПИО/ABD Пројекат изведеног објекта / As-built Design

Ознака и назив дела Пројекта / Designation and name of the part of design:
5/1.23 Осигурање железничке станице Суботица / Signalling/interlocking systems in Subotica railway station

Назив цртежа / Drawing name:
План повезивања струјних кола скретничких електро-поставних справа /
Plan for connecting circuits of switch-point electro-motive machines

Одговорни пројектант / Responsible designer:
Ђорђе Максимовић, дипл.инж.ел.
Број лиценце / License number: 353 P422 17

Сарадници / Associates:
Владимир Бошковић, инж.маш.
Марко Ралић, дипл.ел.инж.

Број Пројекта / Design number:	Датум / Date:	Размера / Scale:	Број цртежа / Drawing number:
TC.700.255-5/1.23	Септембар / September 2024.	-	TS.700.255-5/1.23-C11

Ознака скретнице / Label of swutch-point	Ознака струјног кола / Label of circuit	Кабинет са EEU модулима / Cabinet with EEU modules — Број пина / Pin number — MK-	Универзални сигнални кабинет / Universal cabinet — Ознака реглете / Label of terminal — Z-	Завршни кабловски рам / Cable distribution cabinet — Ознака реглете / Label of terminal — F-
S30b	X1	MK-09-83H-1	Z3-604-a1	F1-507-1
	X2	MK-09-83H-27	Z3-604-a9	F1-507-2
	X3	MK-09-83H-42	Z3-604-c15	F1-507-3
	X4	MK-09-83H-30	Z3-604-c3	F1-507-4
	X5	MK-09-83H-16	Z3-604-a15	F1-507-5
S34	X1	MK-09-83H-4	Z3-604-a3	F1-508-1
	X2	MK-09-83H-19	Z3-604-a13	F1-508-2
	X3	MK-09-83H-7	Z3-604-a5	F1-508-3
	X4	MK-09-83H-33	Z3-604-c5	F1-508-4
	X5	MK-09-83H-45	Z3-604-c17	F1-508-5
S35	X1	MK-09-84H-1	Z3-605-a1	F1-509-1
	X2	MK-09-84H-27	Z3-605-a9	F1-509-2
	X3	MK-09-84H-42	Z3-605-c15	F1-509-3
	X4	MK-09-84H-30	Z3-605-c3	F1-509-4
	X5	MK-09-84H-16	Z3-605-a15	F1-509-5
S39	X1	MK-09-84H-4	Z3-605-a3	F1-510-1
	X2	MK-09-84H-19	Z3-605-a13	F1-510-2
	X3	MK-09-84H-7	Z3-605-a5	F1-510-3
	X4	MK-09-84H-33	Z3-605-c5	F1-510-4
	X5	MK-09-84H-45	Z3-605-c17	F1-510-5
ISK1	X1	MK-09-85H-1	Z3-606-a1	F2-902-1
	X2	MK-09-85H-27	Z3-606-a9	F2-902-2
	X3	MK-09-85H-42	Z3-606-c15	F2-902-3
	X4	MK-09-85H-30	Z3-606-c3	F2-902-4
	X5	MK-09-85H-16	Z3-606-a15	F2-902-5
ISK2	X1	MK-09-85H-4	Z3-606-a3	F2-903-1
	X2	MK-09-85H-19	Z3-606-a13	F2-903-2
	X3	MK-09-85H-7	Z3-606-a5	F2-903-3
	X4	MK-09-85H-33	Z3-606-c5	F2-903-4
	X5	MK-09-85H-45	Z3-606-c17	F2-903-5
ISK3	X1	MK-09-86H-1	Z3-607-a1	F2-904-1
	X2	MK-09-86H-27	Z3-607-a9	F2-904-2
	X3	MK-09-86H-42	Z3-607-c15	F2-904-3
	X4	MK-09-86H-30	Z3-607-c3	F2-904-4
	X5	MK-09-86H-16	Z3-607-a15	F2-904-5
ISK4	X1	MK-09-86H-4	Z3-607-a3	F2-905-1
	X2	MK-09-86H-19	Z3-607-a13	F2-905-2
	X3	MK-09-86H-7	Z3-607-a5	F2-905-3
	X4	MK-09-86H-33	Z3-607-c5	F2-905-4
	X5	MK-09-86H-45	Z3-607-c17	F2-905-5
ISK5	X1	MK-09-87H-1	Z3-608-a1	F2-906-1
	X2	MK-09-87H-27	Z3-608-a9	F2-906-2
	X3	MK-09-87H-42	Z3-608-c15	F2-906-3
	X4	MK-09-87H-30	Z3-608-c3	F2-906-4
	X5	MK-09-87H-16	Z3-608-a15	F2-906-5
S47	X1	MK-09-87H-4	Z3-608-a3	F1-511-1
	X2	MK-09-87H-19	Z3-608-a13	F1-511-2
	X3	MK-09-87H-7	Z3-608-a5	F1-511-3
	X4	MK-09-87H-33	Z3-608-c5	F1-511-4
	X5	MK-09-87H-45	Z3-608-c17	F1-511-5
S49	X1	MK-09-88H-1	Z3-609-a1	F1-512-1
	X2	MK-09-88H-27	Z3-609-a9	F1-512-2
	X3	MK-09-88H-42	Z3-609-c15	F1-512-3
	X4	MK-09-88H-30	Z3-609-c3	F1-512-4
	X5	MK-09-88H-16	Z3-609-a15	F1-512-5
S53	X1	MK-09-88H-4	Z3-609-a3	F1-513-1
	X2	MK-09-88H-19	Z3-609-a13	F1-513-2
	X3	MK-09-88H-7	Z3-609-a5	F1-513-3
	X4	MK-09-88H-33	Z3-609-c5	F1-513-4
	X5	MK-09-88H-45	Z3-609-c17	F1-513-5
S54	X1	MK-09-89H-1	Z3-610-a1	F1-401-1
	X2	MK-09-89H-27	Z3-610-a9	F1-401-2
	X3	MK-09-89H-42	Z3-610-c15	F1-401-3
	X4	MK-09-89H-30	Z3-610-c3	F1-401-4
	X5	MK-09-89H-16	Z3-610-a15	F1-401-5
S56a	X1	MK-09-89H-4	Z3-610-a3	F1-402-1
	X2	MK-09-89H-19	Z3-610-a13	F1-402-2
	X3	MK-09-89H-7	Z3-610-a5	F1-402-3
	X4	MK-09-89H-33	Z3-610-c5	F1-402-4
	X5	MK-09-89H-45	Z3-610-c17	F1-402-5

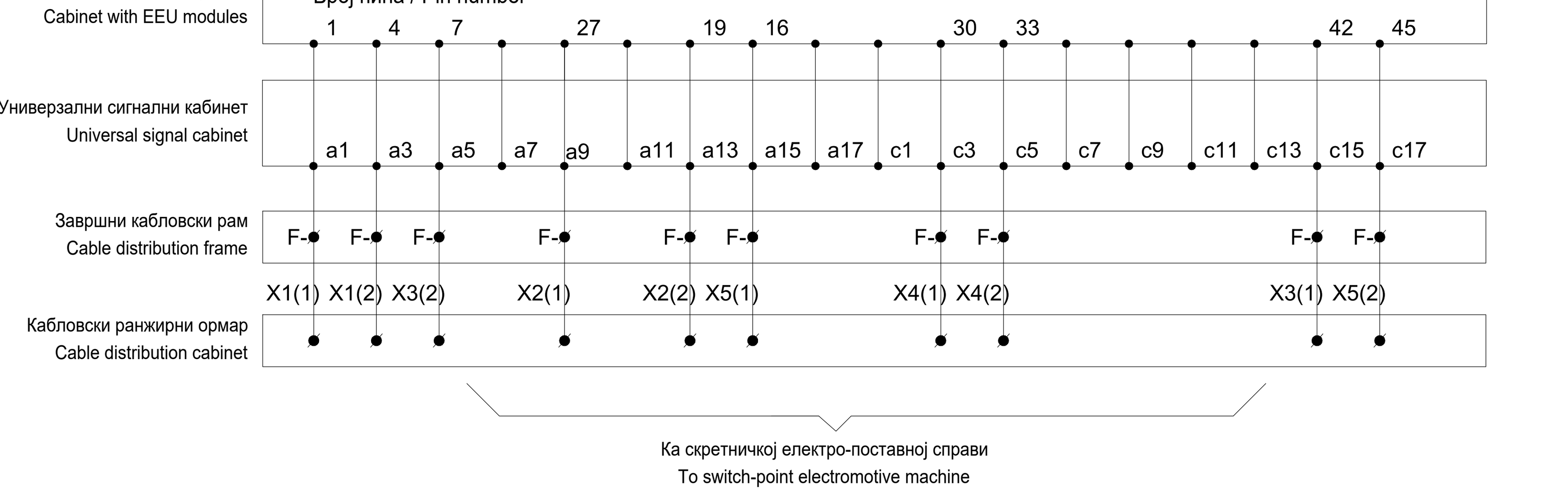

Напомена:

Уколико се скретница налази у крајњем исправном и контролисаном положају у правац, "+ положај", тада су у скретничкој поставној справи затворени (проводни) следећи контакти: 11-12, 13-14, 15-16, 31-32, 33-34 и 35-36, док су контакти 21-22, 23-24, 25-26, 41-42 ,43-44 и 45-46 отворени (непроводни).

Уколико се скретница налази у крајњем исправном и контролисаном положају у скретање, "- положај", тада су у скретничкој поставној справи затворени (проводни) следећи контакти: 21-22, 23-24, 25-26, 41-42 ,43-44 и 45-46, док су контакти 11-12, 13-14, 15-16, 31-32, 33-34 и 35-36 отворени (непроводни). У овом случају приликом повезивања поставне справе извршено је следеће:

1. У долазном каблу жице X2 и X3, као и X4 и X5 приликом повезивања у прикључној касети су међусобно укрштене тако да су повезане према следећем:
   - жила у долазном каблу X2 је повезана на реглету 3 у прикључној кутији
   - жила у долазном каблу X3 је повезана на реглету 2 у прикључној кутији
   - жила у долазном каблу X4 је повезана на реглету 5 у прикључној кутији
   - жила у долазном каблу X5 је повезана на реглету 5 у прикључној кутији
2. Диода је повезана инверзно у односу приказани цртеж, односно диода проводи у смеру од прикључних реглета 7 ка прикључној реглети 8.

Note:

If the switch-point is at the end-correct and controlled position in the straight direction, "+ position", then the following contacts are closed (conductive) in the switch-point setting machine: 11-12, 13-14, 15-16, 31-32, 33-34 and 35-36, while contacts 21-22, 23-24, 25-26, 41-42, 43-44 and 45-46 are open (non-conductive).

If the switch-point is at the end-correct and controlled position in the diverted direction, "- position", then the following contacts are closed (conductive) in the switch-point setting machine: 21-22, 23-24, 25-26, 41-42, 43-44 and 45-46, while contacts 11-12, 13-14, 15-16, 31-32, 33-34 and 35-36 are open (non-conductive). In this case, the following was done during the connection of switch-point machine:

1. In the incoming cable, wires X2 and X3, as well as X4 and X5, during connection in the cable connection box are crossed, so that they are connected according to the following:
   - the wire in the incoming cable X2 is connected to connector 3 in the terminal box
   - the wire in the incoming cable X3 is connected to connector 2 in the terminal box
   - the wire in the incoming cable X4 is connected to connector 5 in the terminal box
   - the wire in the incoming cable X5 is connected to connector 5 in the terminal box
2. The diode is connected inversely in relation to the shown drawing, ie the diode conducts in the direction from the connector 7 to connector 8.

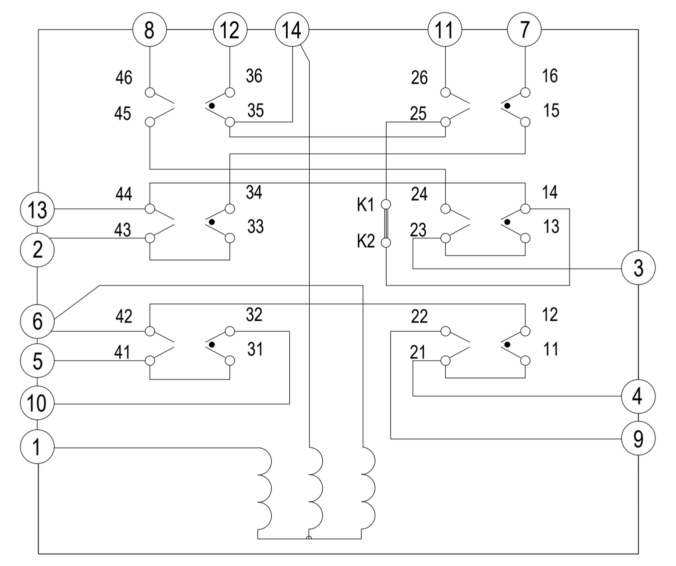

Скретничка електропоставна справа
Switch point electro-motive setting machine
ZDJ9

Принцип контроле положаја скретнице без додатног контролника положаја
The principle of controlling the position of the switch-point without an additional control of blade

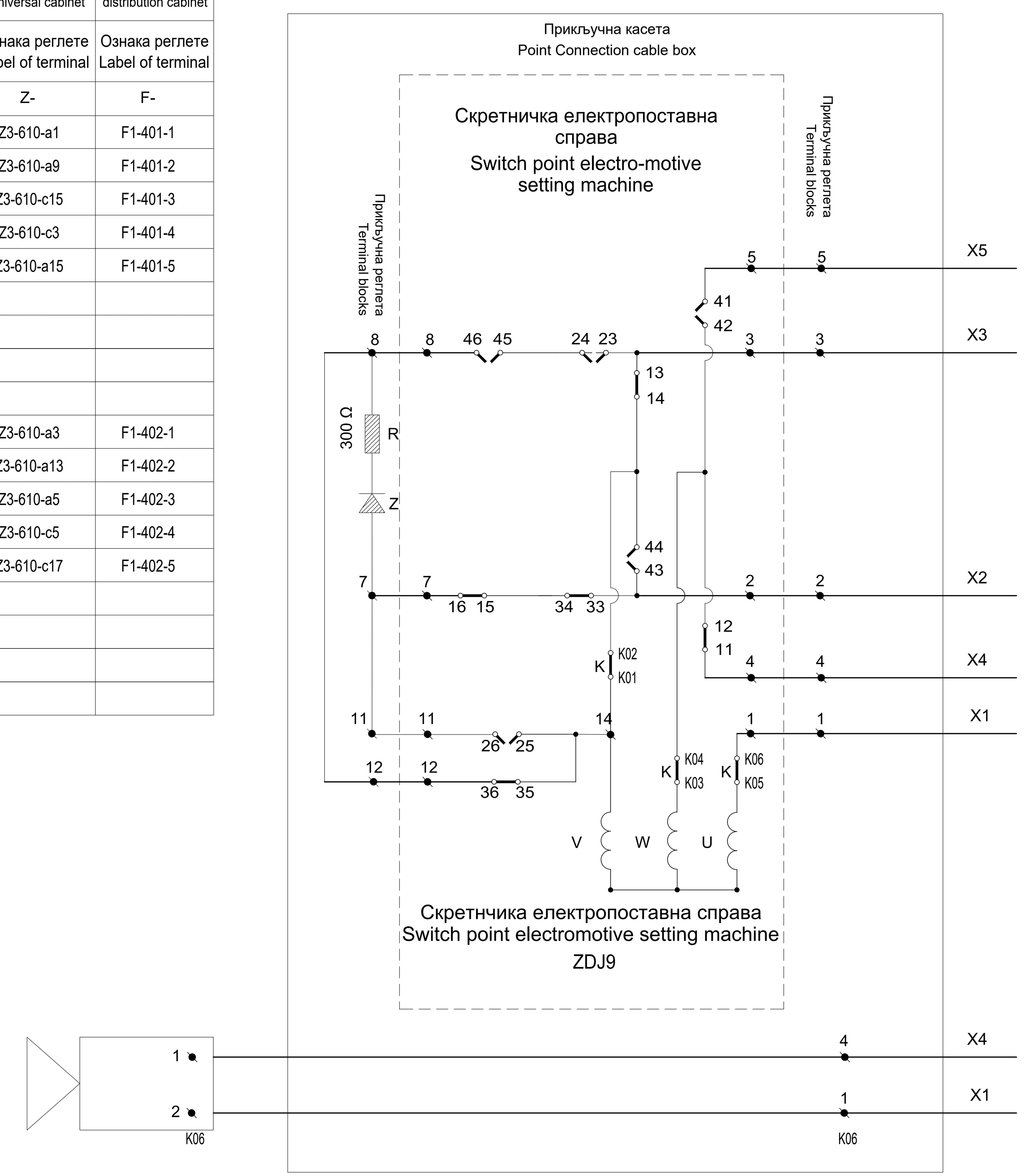

Принцип контроле положаја скретнице са додатним контролником положаја
The principle of controlling the position of the switch-point with an additional control of blade

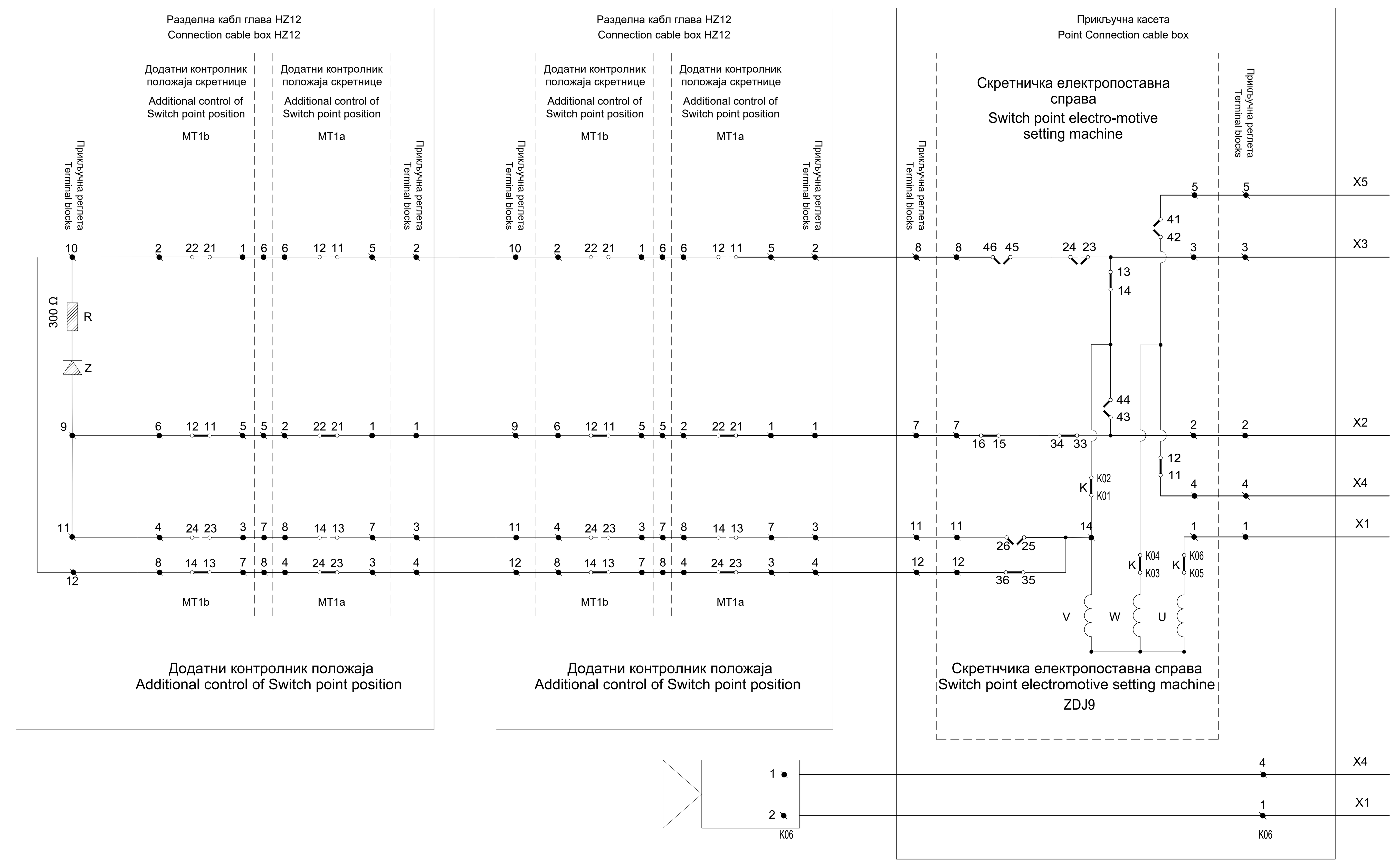

Лист: 06 од 08
Sheet: 06 of 08

Пројектант / Designer:
Институт Михајло Пупин доо
Волгина 15, 11000 Београд
www.pupin.rs

Инвеститор / Investor:
Инфраструктура железнице Србије а.д.
Немањина 6, 11000 Београд
www.infrazs.rs

Извођач / Contractor: Конзорцијум / Joint Venture:
China Railway International Co., Ltd.
Serbia Ogranak Beograd
Rajka Mitića 8, 11000 Beograd
China Communication Construction Co.Ltd.
Serbia Ogranak Beograd-Savski Venac
Paje Adamova 2, 11000 Beograd

Подизвођач / Subcontractor:
CRSC International Co., LTD.
Ogranak Beograd,
Omladinskih brigada 21, 11070 Novi Beograd

Објекат / Project:
Пруга Београд - Суботица - државна граница (Келебија), ДЕОНИЦА ПРУГЕ НОВИ САД - СУБОТИЦА - ДРЖАВНА ГРАНИЦА (КЕЛЕБИЈА), у Новом Саду, Кисачу, Степановићеву, Змајеву, Врбасу, Ловћенцу, Малом Иђошу, Бачкој Тополи, Жеднику, Наумовићеву и Суботици, у катастарским општинама наведеним на насловној страни техничке документације и на катастарским парцелама према списку приложеном у Главној свесци /

Belgrade - Subotica - State border (Kelebija) railway line, SECTION NOVI SAD - SUBOTICA STATE BORDER (KELEBIJA), at Novi Sad, Kisač, Stepanovićevo, Zmajevo, Vrbas, Lovćenac, Mali Idjoš, Bačka Topola, Žednik, Naumovićevo and Subotica, in cadastral municipalities listed on the cover page of this Design, on cadastral plots listed in General Volume

Врста техничке документације / Technical documentation type:
ПИО/ABD Пројекат изведеног објекта / As-built Design

Ознака и назив дела Пројекта / Designation and name of the part of design:
5/1.23 Осигурање железничке станице Суботица / Signalling/interlocking systems in Subotica railway station

Назив цртежа / Drawing name:
План повезивања струјних кола скретничких електро-поставних справа /
Plan for connecting circuits of switch-point electro-motive machines

Одговорни пројектант / Responsible designer:
Ђорђе Максимовић, дипл.инж.ел.
Број лиценце / License number: 353 P422 17

Сарадници / Associates:
Владимир Бошковић, инж.маш.
Марко Ралић, дипл.ел.инж.

Број Пројекта / Design number:	Датум / Date:	Размера / Scale:	Број цртежа / Drawing number:
TC.700.255-5/1.23	Септембар / September 2024.	-	TS.700.255-5/1.23-C11

Ознака скретнице Label of swutch-point	Ознака струјног кола Label of circuit	Кабинет са EEU модулима / Cabinet with EEU modules	Универзални сигнални кабинет / Universal cabinet	Завршни кабловски рам / Cable distribution cabinet
		Број пина Pin number	Ознака реглете Label of terminal	Ознака реглете Label of terminal
		MK-	Z-	F-
S56b	X1	MK-09-8AH-1	Z3-611-a1	F1-403-1
	X2	MK-09-8AH-27	Z3-611-a9	F1-403-2
	X3	MK-09-8AH-42	Z3-611-c15	F1-403-3
	X4	MK-09-8AH-30	Z3-611-c3	F1-403-4
	X5	MK-09-8AH-16	Z3-611-a15	F1-403-5
S57	X1	MK-09-8AH-4	Z3-611-a3	F1-404-1
	X2	MK-09-8AH-19	Z3-611-a13	F1-404-2
	X3	MK-09-8AH-7	Z3-611-a5	F1-404-3
	X4	MK-09-8AH-33	Z3-611-c5	F1-404-4
	X5	MK-09-8AH-45	Z3-611-c17	F1-404-5

Ознака скретнице Label of swutch-point	Ознака струјног кола Label of circuit	Кабинет са EEU модулима / Cabinet with EEU modules	Универзални сигнални кабинет / Universal cabinet	Завршни кабловски рам / Cable distribution cabinet
		Број пина Pin number	Ознака реглете Label of terminal	Ознака реглете Label of terminal
		MK-	Z-	F-
S59	X1	MK-09-8BH-1	Z3-612-a1	F1-405-1
	X2	MK-09-8BH-27	Z3-612-a9	F1-405-2
	X3	MK-09-8BH-42	Z3-612-c15	F1-405-3
	X4	MK-09-8BH-30	Z3-612-c3	F1-405-4
	X5	MK-09-8BH-16	Z3-612-a15	F1-405-5
S60	X1	MK-09-8BH-4	Z3-612-a3	F1-406-1
	X2	MK-09-8BH-19	Z3-612-a13	F1-406-2
	X3	MK-09-8BH-7	Z3-612-a5	F1-406-3
	X4	MK-09-8BH-33	Z3-612-c5	F1-406-4
	X5	MK-09-8BH-45	Z3-612-c17	F1-406-5

Ознака скретнице Label of swutch-point	Ознака струјног кола Label of circuit	Кабинет са EEU модулима / Cabinet with EEU modules	Универзални сигнални кабинет / Universal cabinet	Завршни кабловски рам / Cable distribution cabinet
		Број пина Pin number	Ознака реглете Label of terminal	Ознака реглете Label of terminal
		MK-	Z-	F-
S61	X1	MK-09-8CH-1	Z3-613-a1	F1-407-1
	X2	MK-09-8CH-27	Z3-613-a9	F1-407-2
	X3	MK-09-8CH-42	Z3-613-c15	F1-407-3
	X4	MK-09-8CH-30	Z3-613-c3	F1-407-4
	X5	MK-09-8CH-16	Z3-613-a15	F1-407-5
S62	X1	MK-09-8CH-4	Z3-613-a3	F1-408-1
	X2	MK-09-8CH-19	Z3-613-a13	F1-408-2
	X3	MK-09-8CH-7	Z3-613-a5	F1-408-3
	X4	MK-09-8CH-33	Z3-613-c5	F1-408-4
	X5	MK-09-8CH-45	Z3-613-c17	F1-408-5

Ознака скретнице Label of swutch-point	Ознака струјног кола Label of circuit	Кабинет са EEU модулима / Cabinet with EEU modules	Универзални сигнални кабинет / Universal cabinet	Завршни кабловски рам / Cable distribution cabinet
		Број пина Pin number	Ознака реглете Label of terminal	Ознака реглете Label of terminal
		MK-	Z-	F-
S63	X1	MK-09-8DH-1	Z3-501-a1	F1-409-1
	X2	MK-09-8DH-27	Z3-501-a9	F1-409-2
	X3	MK-09-8DH-42	Z3-501-c15	F1-409-3
	X4	MK-09-8DH-30	Z3-501-c3	F1-409-4
	X5	MK-09-8DH-16	Z3-501-a15	F1-409-5
S64	X1	MK-09-8DH-4	Z3-501-a3	F1-410-1
	X2	MK-09-8DH-19	Z3-501-a13	F1-410-2
	X3	MK-09-8DH-7	Z3-501-a5	F1-410-3
	X4	MK-09-8DH-33	Z3-501-c5	F1-410-4
	X5	MK-09-8DH-45	Z3-501-c17	F1-410-5

Ознака скретнице Label of swutch-point	Ознака струјног кола Label of circuit	Кабинет са EEU модулима / Cabinet with EEU modules	Универзални сигнални кабинет / Universal cabinet	Завршни кабловски рам / Cable distribution cabinet
		Број пина Pin number	Ознака реглете Label of terminal	Ознака реглете Label of terminal
		MK-	Z-	F-
S65	X1	MK-09-8EH-1	Z3-502-a1	F1-411-1
	X2	MK-09-8EH-27	Z3-502-a9	F1-411-2
	X3	MK-09-8EH-42	Z3-502-c15	F1-411-3
	X4	MK-09-8EH-30	Z3-502-c3	F1-411-4
	X5	MK-09-8EH-16	Z3-502-a15	F1-411-5
S66	X1	MK-09-8EH-4	Z3-502-a3	F1-412-1
	X2	MK-09-8EH-19	Z3-502-a13	F1-412-2
	X3	MK-09-8EH-7	Z3-502-a5	F1-412-3
	X4	MK-09-8EH-33	Z3-502-c5	F1-412-4
	X5	MK-09-8EH-45	Z3-502-c17	F1-412-5

Ознака скретнице Label of swutch-point	Ознака струјног кола Label of circuit	Кабинет са EEU модулима / Cabinet with EEU modules	Универзални сигнални кабинет / Universal cabinet	Завршни кабловски рам / Cable distribution cabinet
		Број пина Pin number	Ознака реглете Label of terminal	Ознака реглете Label of terminal
		MK-	Z-	F-
S67	X1	MK-09-8FH-1	Z3-503-a1	F1-413-1
	X2	MK-09-8FH-27	Z3-503-a9	F1-413-2
	X3	MK-09-8FH-42	Z3-503-c15	F1-413-3
	X4	MK-09-8FH-30	Z3-503-c3	F1-413-4
	X5	MK-09-8FH-16	Z3-503-a15	F1-413-5
S68	X1	MK-09-8FH-4	Z3-503-a3	F2-1001-1
	X2	MK-09-8FH-19	Z3-503-a13	F2-1001-2
	X3	MK-09-8FH-7	Z3-503-a5	F2-1001-3
	X4	MK-09-8FH-33	Z3-503-c5	F2-1001-4
	X5	MK-09-8FH-45	Z3-503-c17	F2-1001-5

Ознака скретнице Label of swutch-point	Ознака струјног кола Label of circuit	Кабинет са EEU модулима / Cabinet with EEU modules	Универзални сигнални кабинет / Universal cabinet	Завршни кабловски рам / Cable distribution cabinet
		Број пина Pin number	Ознака реглете Label of terminal	Ознака реглете Label of terminal
		MK-	Z-	F-
S70	X1	MK-10-90H-1	Z3-504-a1	F2-1002-1
	X2	MK-10-90H-27	Z3-504-a9	F2-1002-2
	X3	MK-10-90H-42	Z3-504-c15	F2-1002-3
	X4	MK-10-90H-30	Z3-504-c3	F2-1002-4
	X5	MK-10-90H-16	Z3-504-a15	F2-1002-5
S74	X1	MK-10-90H-4	Z3-504-a3	F2-1003-1
	X2	MK-10-90H-19	Z3-504-a13	F2-1003-2
	X3	MK-10-90H-7	Z3-504-a5	F2-1003-3
	X4	MK-10-90H-33	Z3-504-c5	F2-1003-4
	X5	MK-10-90H-45	Z3-504-c17	F2-1003-5

Напомена:

Уколико се скретница налази у крајњем исправном и контролисаном положају у правац, "+ положај", тада су у скретничкој поставној справи затворени (проводни) следећи контакти: 11-12, 13-14, 15-16, 31-32, 33-34 и 35-36, док су контакти 21-22, 23-24, 25-26, 41-42 ,43-44 и 45-46 отворени (непроводни).

Уколико се скретница налази у крајњем исправном и контролисаном положају у скретање, "- положај", тада су у скретничкој поставној справи затворени (проводни) следећи контакти: 21-22, 23-24, 25-26, 41-42 ,43-44 и 45-46, док су контакти 11-12, 13-14, 15-16, 31-32, 33-34 и 35-36 отворени (непроводни). У овом случају приликом повезивања поставне справе извршено је следеће:

1. У долазном каблу жице X2 и X3, као и X4 и X5 приликом повезивања у прикључној касети су међусобно укрштене тако да су повезане према следећем:
   - жила у долазном каблу X2 је повезана на реглету 3 у прикључној кутији
   - жила у долазном каблу X3 је повезана на реглету 2 у прикључној кутији
   - жила у долазном каблу X4 је повезана на реглету 5 у прикључној кутији
   - жила у долазном каблу X5 је повезана на реглету 5 у прикључној кутији
2. Диода је повезана инверзно у односу приказани цртеж, односно диода проводи у смеру од прикључних реглета 7 ка прикључној реглети 8.

Note:

If the switch-point is at the end-correct and controlled position in the straight direction, "+ position", then the following contacts are closed (conductive) in the switch-point setting machine: 11-12, 13-14, 15-16, 31-32, 33-34 and 35-36, while contacts 21-22, 23-24, 25-26, 41-42, 43-44 and 45-46 are open (non-conductive).

If the switch-point is at the end-correct and controlled position in the diverted direction, "- position", then the following contacts are closed (conductive) in the switch-point setting machine: 21-22, 23-24, 25-26, 41-42, 43-44 and 45-46, while contacts 11-12, 13-14, 15-16, 31-32, 33-34 and 35-36 are open (non-conductive). In this case, the following was done during the connection of switch-point machine:

1. In the incoming cable, wires X2 and X3, as well as X4 and X5, during connection in the cable connection box are crossed, so that they are connected according to the following:
   - the wire in the incoming cable X2 is connected to connector 3 in the terminal box
   - the wire in the incoming cable X3 is connected to connector 2 in the terminal box
   - the wire in the incoming cable X4 is connected to connector 5 in the terminal box
   - the wire in the incoming cable X5 is connected to connector 5 in the terminal box
2. The diode is connected inversely in relation to the shown drawing, ie the diode conducts in the direction from the connector 7 to connector 8.

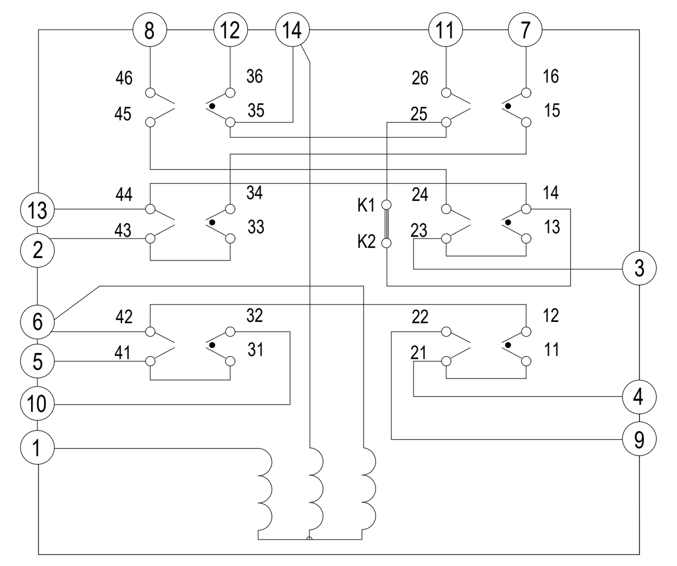

Скретничка електропоставна справа
Switch point electro-motive setting machine
ZDJ9

Принцип контроле положаја скретнице без додатног контролника положаја
The principle of controlling the position of the switch-point without an additional control of blade

Принцип контроле положаја скретнице са додатним контролником положаја
The principle of controlling the position of the switch-point with an additional control of blade

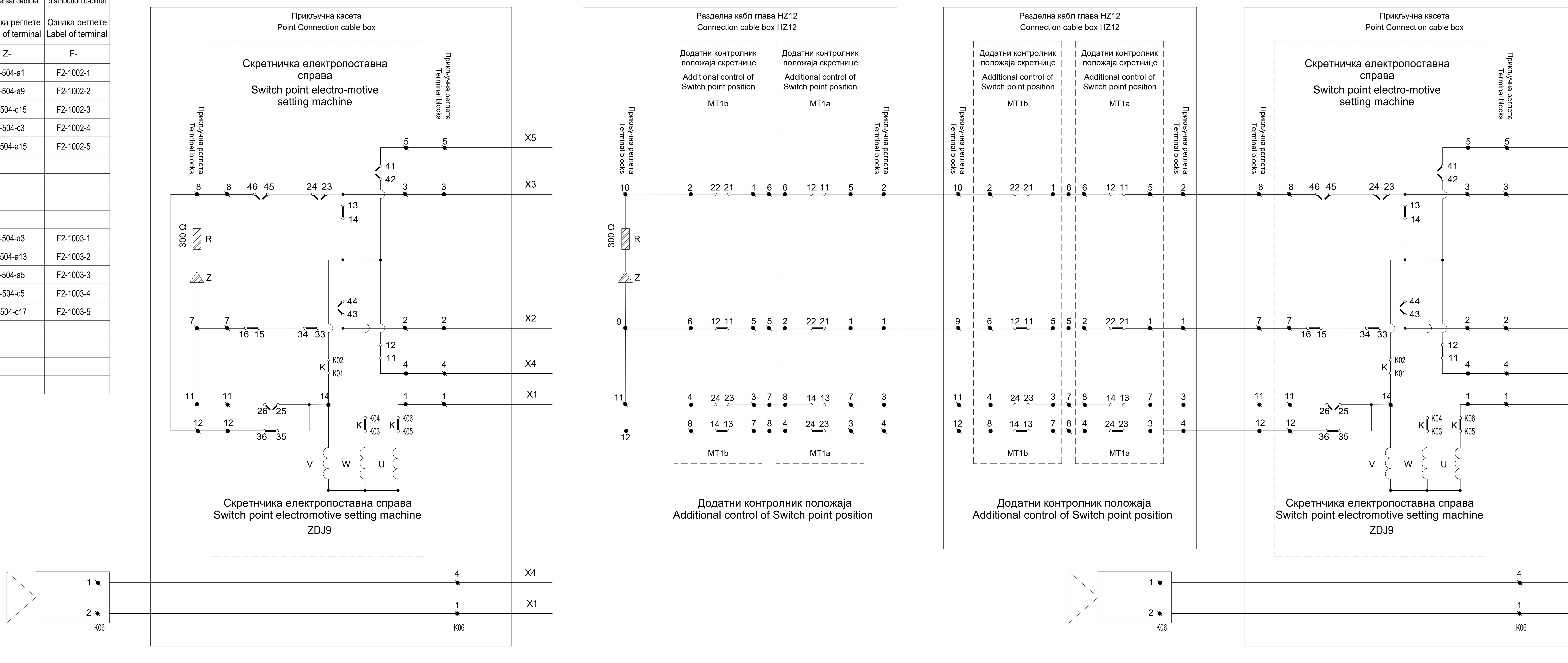

Лист: 07 од 08
Sheet: 07 of 08

Пројектант / Designer: Институт Михајло Пупин доо, Волгина 15, 11000 Београд, www.pupin.rs	Извођач / Contractor: Конзорцијум / Joint Venture: China Railway International Co., Ltd. Serbia Ogranak Beograd, Rajka Mitića 8, 11000 Beograd; China Communication Construction Co.Ltd. Serbia Ogranak Beograd-Savski Venac, Paje Adamova 2, 11000 Beograd
Инвеститор / Investor: Инфраструктура железнице Србије а.д., Немањина 6, 11000 Београд, www.infrazs.rs	Подизвођач / Subcontractor: CRSC International Co., LTD. Ogranak Beograd, Omladinskih brigada 21, 11070 Novi Beograd

Објекат / Project:
Пруга Београд - Суботица - државна граница (Келебија), ДЕОНИЦА ПРУГЕ НОВИ САД - СУБОТИЦА - ДРЖАВНА ГРАНИЦА (КЕЛЕБИЈА), у Новом Саду, Кисачу, Степановићеву, Змајеву, Врбасу, Ловћенцу, Малом Иђошу, Бачкој Тополи, Жеднику, Наумовићеву и Суботици, у катастарским општинама наведеним на насловној страни техничке документације и на катастарским парцелама према списку приложеном у Главној свесци /

Belgrade - Subotica - State border (Kelebija) railway line, SECTION NOVI SAD - SUBOTICA STATE BORDER (KELEBIJA), at Novi Sad, Kisač, Stepanovićevo, Zmajevo, Vrbas, Lovćenac, Mali Idjoš, Bačka Topola, Žednik, Naumovićevo and Subotica, in cadastral municipalities listed on the cover page of this Design, on cadastral plots listed in General Volume

Врста техничке документације / Technical documentation type:
ПИО/ABD Пројекат изведеног објекта / As-built Design

Ознака и назив дела Пројекта / Designation and name of the part of design:
5/1.23 Осигурање железничке станице Суботица / Signalling/interlocking systems in Subotica railway station

Назив цртежа / Drawing name:
План повезивања струјних кола скретничких електро-поставних справа /
Plan for connecting circuits of switch-point electro-motive machines

Одговорни пројектант / Responsible designer: Ђорђе Максимовић, дипл.инж.ел. Број лиценце / License number: 353 P422 17	Сарадници / Associates: Владимир Бошковић, инж.маш. Марко Ралић, дипл.ел.инж.

Број Пројекта / Design number:	Датум / Date:	Размера / Scale:	Број цртежа / Drawing number:
TC.700.255-5/1.23	Септембар / September 2024.	-	TS.700.255-5/1.23-C11

Ознака скретнице / Label of swutch-point	Ознака струјног кола / Label of circuit	Кабинет са EEU модулима / Cabinet with EEU modules — Број пина / Pin number MK-	Универзални сигнални кабинет / Universal cabinet — Ознака реглете / Label of terminal Z-	Завршни кабловски рам / Cable distribution cabinet — Ознака реглете / Label of terminal F-
S76	X1	MK-10-91H-1	Z3-505-a1	F2-1004-1
	X2	MK-10-91H-27	Z3-505-a9	F2-1004-2
	X3	MK-10-91H-42	Z3-505-c15	F2-1004-3
	X4	MK-10-91H-30	Z3-505-c3	F2-1004-4
	X5	MK-10-91H-16	Z3-505-a15	F2-1004-5
S77	X1	MK-10-91H-4	Z3-505-a3	F2-1005-1
	X2	MK-10-91H-19	Z3-505-a13	F2-1005-2
	X3	MK-10-91H-7	Z3-505-a5	F2-1005-3
	X4	MK-10-91H-33	Z3-505-c5	F2-1005-4
	X5	MK-10-91H-45	Z3-505-c17	F2-1005-5
S81	X1	MK-10-92H-1	Z3-506-a1	F2-1006-1
	X2	MK-10-92H-27	Z3-506-a9	F2-1006-2
	X3	MK-10-92H-42	Z3-506-c15	F2-1006-3
	X4	MK-10-92H-30	Z3-506-c3	F2-1006-4
	X5	MK-10-92H-16	Z3-506-a15	F2-1006-5
S82	X1	MK-10-92H-4	Z3-506-a3	F2-1007-1
	X2	MK-10-92H-19	Z3-506-a13	F2-1007-2
	X3	MK-10-92H-7	Z3-506-a5	F2-1007-3
	X4	MK-10-92H-33	Z3-506-c5	F2-1007-4
	X5	MK-10-92H-45	Z3-506-c17	F2-1007-5
S83a	X1	MK-10-93H-1	Z3-507-a1	F2-1008-1
	X2	MK-10-93H-27	Z3-507-a9	F2-1008-2
	X3	MK-10-93H-42	Z3-507-c15	F2-1008-3
	X4	MK-10-93H-30	Z3-507-c3	F2-1008-4
	X5	MK-10-93H-16	Z3-507-a15	F2-1008-5
S83b	X1	MK-10-93H-4	Z3-507-a3	F2-1009-1
	X2	MK-10-93H-19	Z3-507-a13	F2-1009-2
	X3	MK-10-93H-7	Z3-507-a5	F2-1009-3
	X4	MK-10-93H-33	Z3-507-c5	F2-1009-4
	X5	MK-10-93H-45	Z3-507-c17	F2-1009-5
S84a	X1	MK-10-94H-1	Z3-508-a1	F2-1010-1
	X2	MK-10-94H-27	Z3-508-a9	F2-1010-2
	X3	MK-10-94H-42	Z3-508-c15	F2-1010-3
	X4	MK-10-94H-30	Z3-508-c3	F2-1010-4
	X5	MK-10-94H-16	Z3-508-a15	F2-1010-5
S84b	X1	MK-10-94H-4	Z3-508-a3	F2-1011-1
	X2	MK-10-94H-19	Z3-508-a13	F2-1011-2
	X3	MK-10-94H-7	Z3-508-a5	F2-1011-3
	X4	MK-10-94H-33	Z3-508-c5	F2-1011-4
	X5	MK-10-94H-45	Z3-508-c17	F2-1011-5
S85	X1	MK-10-95H-1	Z3-509-a1	F2-1012-1
	X2	MK-10-95H-27	Z3-509-a9	F2-1012-2
	X3	MK-10-95H-42	Z3-509-c15	F2-1012-3
	X4	MK-10-95H-30	Z3-509-c3	F2-1012-4
	X5	MK-10-95H-16	Z3-509-a15	F2-1012-5
S86	X1	MK-10-95H-4	Z3-509-a3	F2-1013-1
	X2	MK-10-95H-19	Z3-509-a13	F2-1013-2
	X3	MK-10-95H-7	Z3-509-a5	F2-1013-3
	X4	MK-10-95H-33	Z3-509-c5	F2-1013-4
	X5	MK-10-95H-45	Z3-509-c17	F2-1013-5
S87	X1	MK-10-96H-1	Z3-510-a1	F2-901-1
	X2	MK-10-96H-27	Z3-510-a9	F2-901-2
	X3	MK-10-96H-42	Z3-510-c15	F2-901-3
	X4	MK-10-96H-30	Z3-510-c3	F2-901-4
	X5	MK-10-96H-16	Z3-510-a15	F2-901-5
S88	X1	MK-10-96H-4	Z3-510-a3	F2-907-1
	X2	MK-10-96H-19	Z3-510-a13	F2-907-2
	X3	MK-10-96H-7	Z3-510-a5	F2-907-3
	X4	MK-10-96H-33	Z3-510-c5	F2-907-4
	X5	MK-10-96H-45	Z3-510-c17	F2-907-5
ISK6	X1	MK-10-97H-1	Z3-511-a1	F2-908-1
	X2	MK-10-97H-27	Z3-511-a9	F2-908-2
	X3	MK-10-97H-42	Z3-511-c15	F2-908-3
	X4	MK-10-97H-30	Z3-511-c3	F2-908-4
	X5	MK-10-97H-16	Z3-511-a15	F2-908-5
ISK7	X1	MK-10-97H-4	Z3-511-a3	F2-909-1
	X2	MK-10-97H-19	Z3-511-a13	F2-909-2
	X3	MK-10-97H-7	Z3-511-a5	F2-909-3
	X4	MK-10-97H-33	Z3-511-c5	F2-909-4
	X5	MK-10-97H-45	Z3-511-c17	F2-909-5

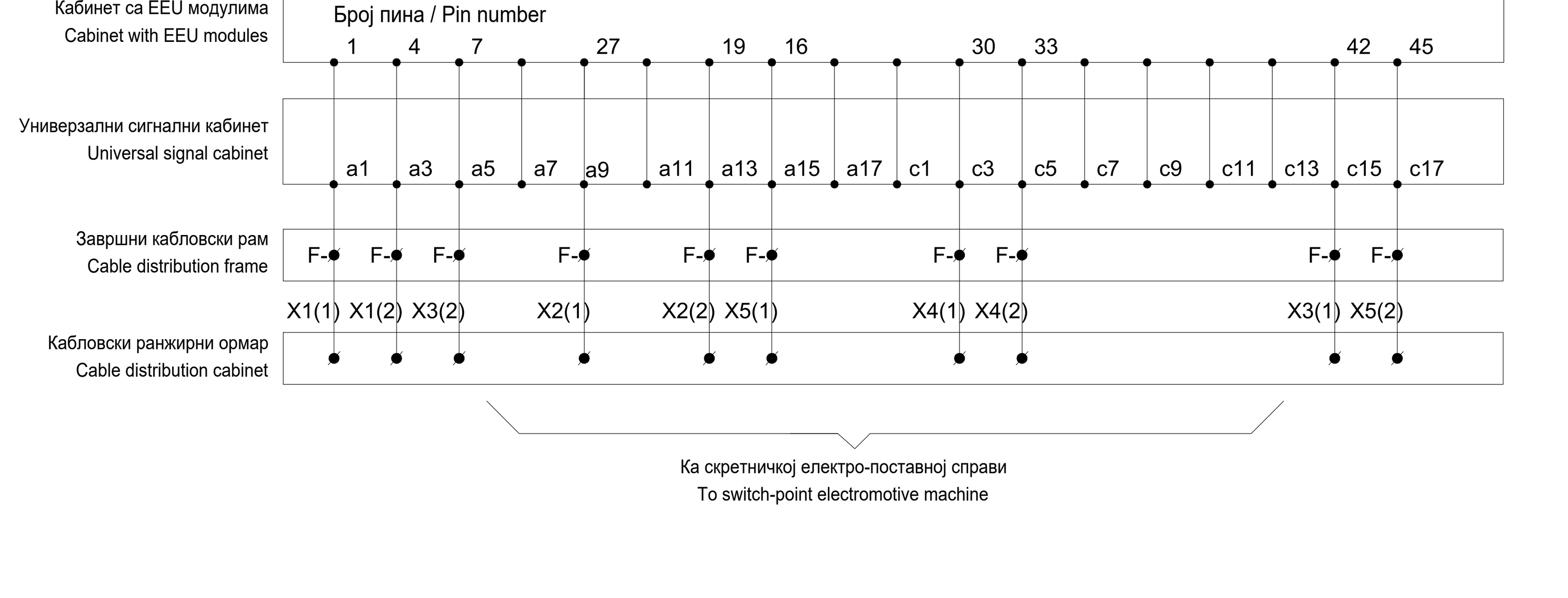

Напомена:

Уколико се скретница налази у крајњем исправном и контролисаном положају у правац, "+ положај", тада су у скретничкој поставној справи затворени (проводни) следећи контакти: 11-12, 13-14, 15-16, 31-32, 33-34 и 35-36, док су контакти 21-22, 23-24, 25-26, 41-42 ,43-44 и 45-46 отворени (непроводни).

Уколико се скретница налази у крајњем исправном и контролисаном положају у скретање, "- положај", тада су у скретничкој поставној справи затворени (проводни) следећи контакти: 21-22, 23-24, 25-26, 41-42 ,43-44 и 45-46, док су контакти 11-12, 13-14, 15-16, 31-32, 33-34 и 35-36 отворени (непроводни). У овом случају приликом повезивања поставне справе извршено је следеће:

1. У долазном каблу жице X2 и X3, као и X4 и X5 приликом повезивања у прикључној касети су међусобно укрштене тако да су повезане према следећем:
   - жила у долазном каблу X2 је повезана на реглету 3 у прикључној кутији
   - жила у долазном каблу X3 је повезана на реглету 2 у прикључној кутији
   - жила у долазном каблу X4 је повезана на реглету 5 у прикључној кутији
   - жила у долазном каблу X5 је повезана на реглету 5 у прикључној кутији
2. Диода је повезана инверзно у односу приказани цртеж, односно диода проводи у смеру од прикључних реглета 7 ка прикључној реглети 8.

Note:

If the switch-point is at the end-correct and controlled position in the straight direction, "+ position", then the following contacts are closed (conductive) in the switch-point setting machine: 11-12, 13-14, 15-16, 31-32, 33-34 and 35-36, while contacts 21-22, 23-24, 25-26, 41-42, 43-44 and 45-46 are open (non-conductive).

If the switch-point is at the end-correct and controlled position in the diverted direction, "- position", then the following contacts are closed (conductive) in the switch-point setting machine: 21-22, 23-24, 25-26, 41-42, 43-44 and 45-46, while contacts 11-12, 13-14, 15-16, 31-32, 33-34 and 35-36 are open (non-conductive). In this case, the following was done during the connection of switch-point machine:

1. In the incoming cable, wires X2 and X3, as well as X4 and X5, during connection in the cable connection box are crossed, so that they are connected according to the following:
   - the wire in the incoming cable X2 is connected to connector 3 in the terminal box
   - the wire in the incoming cable X3 is connected to connector 2 in the terminal box
   - the wire in the incoming cable X4 is connected to connector 5 in the terminal box
   - the wire in the incoming cable X5 is connected to connector 5 in the terminal box
2. The diode is connected inversely in relation to the shown drawing, ie the diode conducts in the direction from the connector 7 to connector 8.

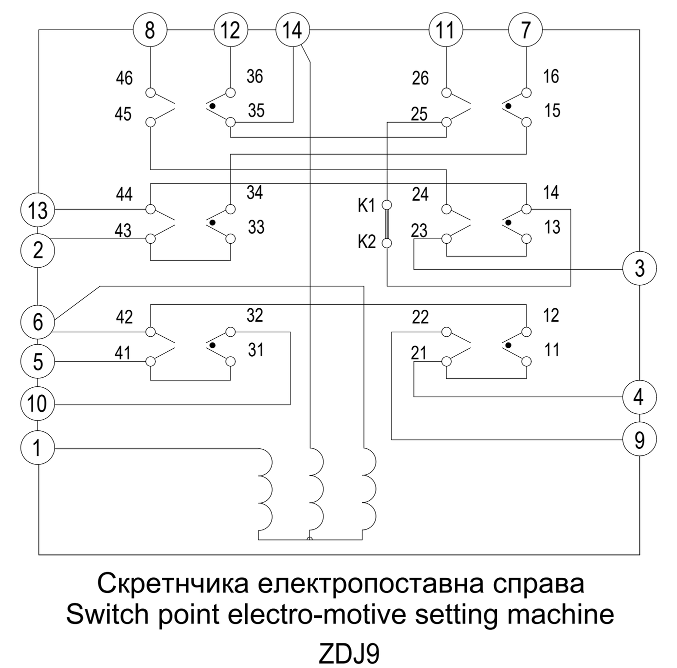

Скретничка електропоставна справа
Switch point electro-motive setting machine
ZDJ9

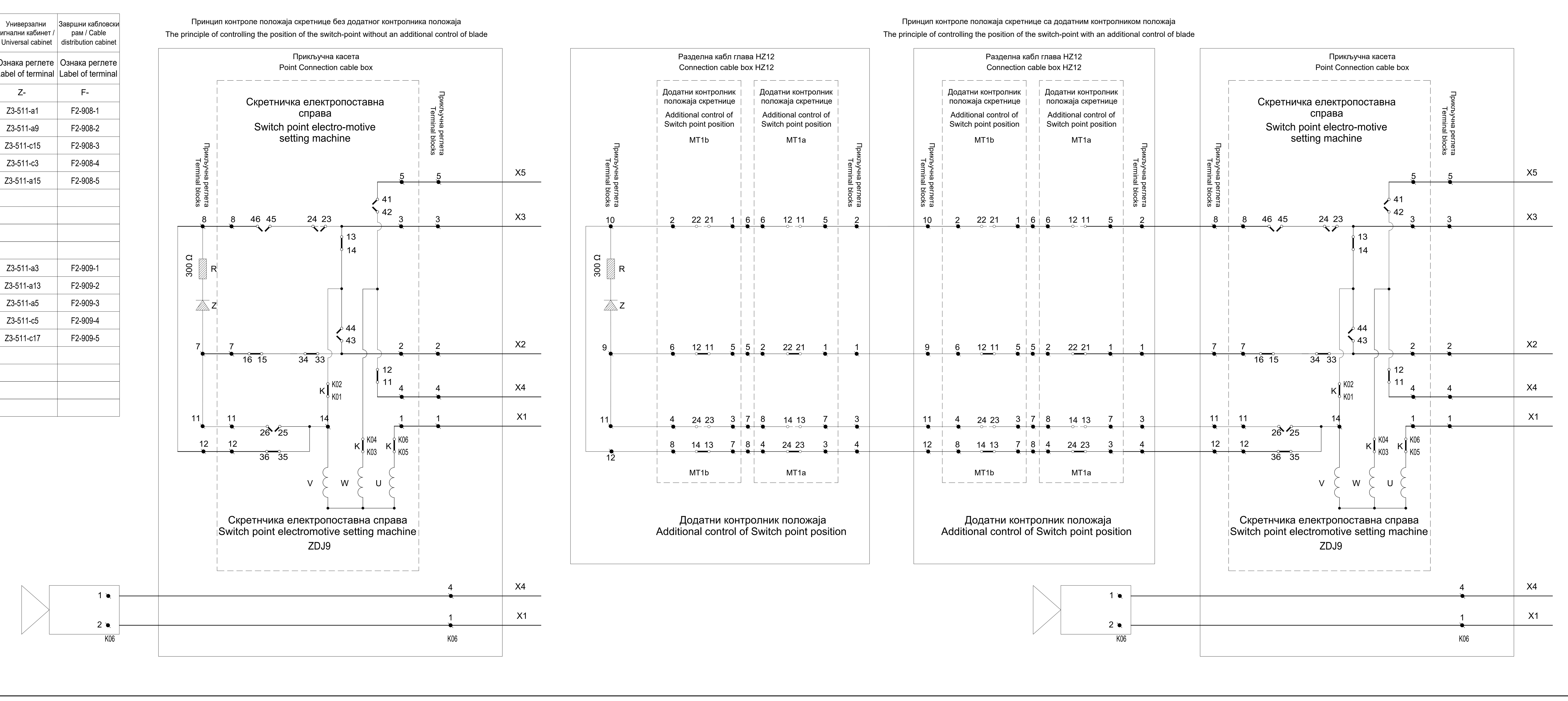

Лист: 08 од 08
Sheet: 08 of 08

Пројектант / Designer:
Институт Михајло Пупин доо
Волгина 15, 11000 Београд
www.pupin.rs

Инвеститор / Investor:
Инфраструктура железнице Србије а.д.
Немањина 6, 11000 Београд
www.infrazs.rs

Извођач / Contractor: Конзорцијум / Joint Venture:
China Railway International Co., Ltd.
Serbia Ogranak Beograd
Rajka Mitića 8, 11000 Beograd
China Communication Construction Co.Ltd.
Serbia Ogranak Beograd-Savski Venac
Paje Adamova 2, 11000 Beograd

Подизвођач / Subcontractor:
CRSC International Co., LTD.
Ogranak Beograd,
Omladinskih brigada 21, 11070 Novi Beograd

Објекат / Project:
Пруга Београд - Суботица - државна граница (Келебија), ДЕОНИЦА ПРУГЕ НОВИ САД - СУБОТИЦА - ДРЖАВНА ГРАНИЦА (КЕЛЕБИЈА), у Новом Саду, Кисачу, Степановићеву, Змајеву, Врбасу, Ловћенцу, Малом Иђошу, Бачкој Тополи, Жеднику, Наумовићеву и Суботици, у катастарским општинама наведеним на насловној страни техничке документације и на катастарским парцелама према списку приложеном у Главној свесци /

Belgrade - Subotica - State border (Kelebija) railway line, SECTION NOVI SAD - SUBOTICA STATE BORDER (KELEBIJA), at Novi Sad, Kisač, Stepanovićevo, Zmajevo, Vrbas, Lovćenac, Mali Idjoš, Bačka Topola, Žednik, Naumovićevo and Subotica, in cadastral municipalities listed on the cover page of this Design, on cadastral plots listed in General Volume

Врста техничке документације / Technical documentation type:
ПИО/ABD Пројекат изведеног објекта / As-built Design

Ознака и назив дела Пројекта / Designation and name of the part of design:
5/1.23 Осигурање железничке станице Суботица / Signalling/interlocking systems in Subotica railway station

Назив цртежа / Drawing name:
План повезивања струјних кола скретничких електро-поставних справа /
Plan for connecting circuits of switch-point electro-motive machines

Одговорни пројектант / Responsible designer:
Ђорђе Максимовић, дипл.инж.ел.
Број лиценце / License number: 353 P422 17

Сарадници / Associates:
Владимир Бошковић, инж.маш.
Марко Ралић, дипл.ел.инж.

Број Пројекта / Design number:	Датум / Date:	Размера / Scale:	Број цртежа / Drawing number:
TC.700.255-5/1.23	Септембар / September 2024.	-	TS.700.255-5/1.23-C11

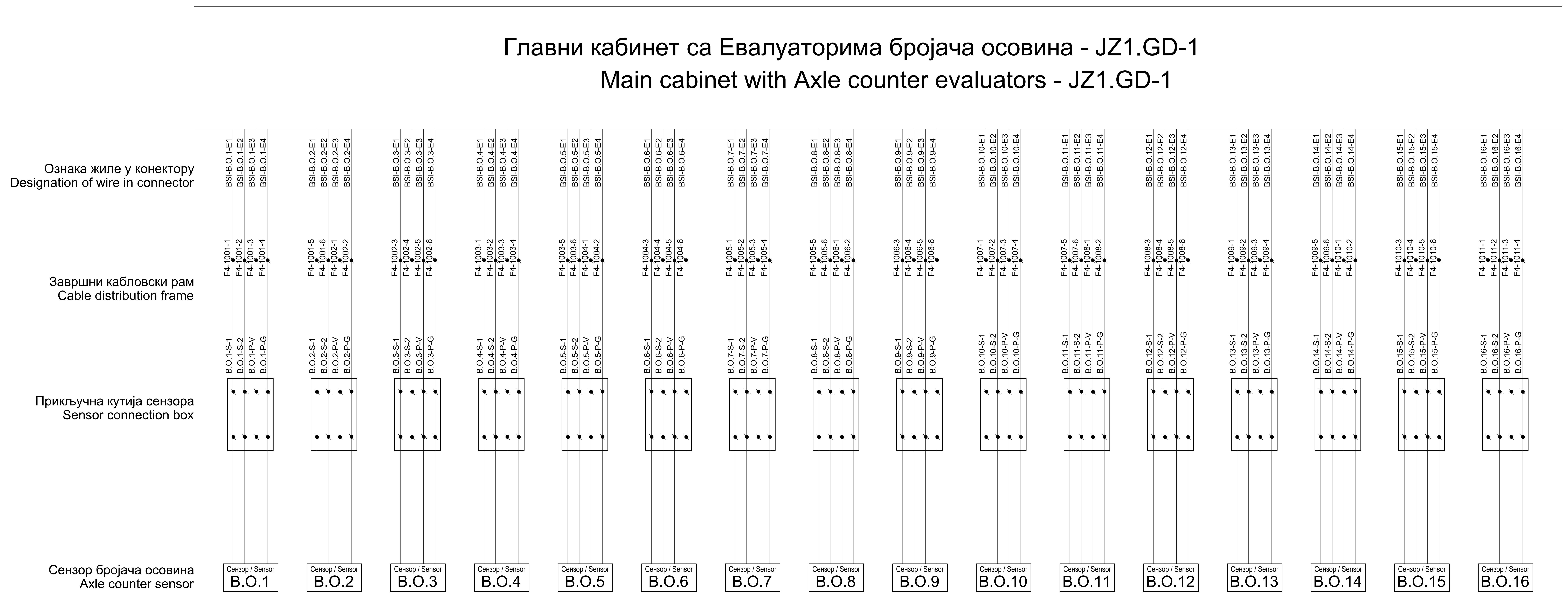

Принцип повезивања сензора бројача осовина:
- жила E1 - сигнална жила 1
- жила E2 - сигнална жила 2
- жила E3 - напајање сензора V
- жила E3 - напајање сензора G

The principle of connection of the axle counter sensor:
- wire E1 - signal wire 1
- wire E2 - signal wire 2
- wire E3 - sensor power supply V
- wire E3 - sensor power supply G

ИНЖЕЊЕРСКА КОМОРА СРБИЈЕ
Ђорђе Љ. Максимовић
дипл. инж. ел.
353 P422 17
ОДГОВОРНИ ПРОЈЕКТАНТ

Лист: 01 од 13
Sheet: 01 of 13

Пројектант / Designer: Институт Михајло Пупин доо, Волгина 15, 11000 Београд, www.pupin.rs	Извођач / Contractor: Конзорцијум / Joint Venture: China Railway International Co., Ltd. Serbia Ogranak Beograd, Rajka Mitića 8, 11000 Beograd; China Communication Construction Co.Ltd. Serbia Ogranak Beograd-Savski Venac, Paje Adamova 2, 11000 Beograd
Инвеститор / Investor: Инфраструктура железнице Србије а.д., Немањина 6, 11000 Београд, www.infrazs.rs	Подизвођач / Subcontractor: CRSC International Co., LTD. Ogranak Beograd, Omladinskih brigada 21, 11070 Novi Beograd

Објекат / Project:
Пруга Београд - Суботица - државна граница (Келебија), ДЕОНИЦА ПРУГЕ НОВИ САД - СУБОТИЦА - ДРЖАВНА ГРАНИЦА (КЕЛЕБИЈА), у Новом Саду, Кисачу, Степановићеву, Змајеву, Врбасу, Ловћенцу, Малом Иђошу, Бачкој Тополи, Жеднику, Наумовићеву и Суботици, у катастарским општинама наведеним на насловној страни техничке документације и на катастарским парцелама према списку приложеном у Главној свесци /

Belgrade - Subotica - State border (Kelebija) railway line, SECTION NOVI SAD - SUBOTICA STATE BORDER (KELEBIJA), at Novi Sad, Kisač, Stepanovićevo, Zmajevo, Vrbas, Lovćenac, Mali Idjoš, Bačka Topola, Žednik, Naumovićevo and Subotica, in cadastral municipalities listed on the cover page of this Design, on cadastral plots listed in General Volume

Врста техничке документације / Technical documentation type:
ПИО/ABD Пројекат изведеног објекта / As-built Design

Ознака и назив дела Пројекта / Designation and name of the part of design:
5/1.23 Осигурање железничке станице Суботица / Signalling/interlocking systems in Subotica railway station

Назив цртежа / Drawing name:
План повезивања струјних кола сензора бројача осовина /
Plan for connecting circuits of Axle counter sensors

Одговорни пројектант / Responsible designer: Ђорђе Максимовић, дипл.инж.ел. Број лиценце / License number: 353 P422 17	Сарадници / Associates: Владимир Бошковић, инж.маш.; Марко Ралић, дипл.ел.инж.

Број Пројекта / Design number:	Датум / Date:	Размера / Scale:	Број цртежа / Drawing number:
TS.700.255-5/1.23	Септембар / September 2024.	-	TS.700.255-5/1.23-C12

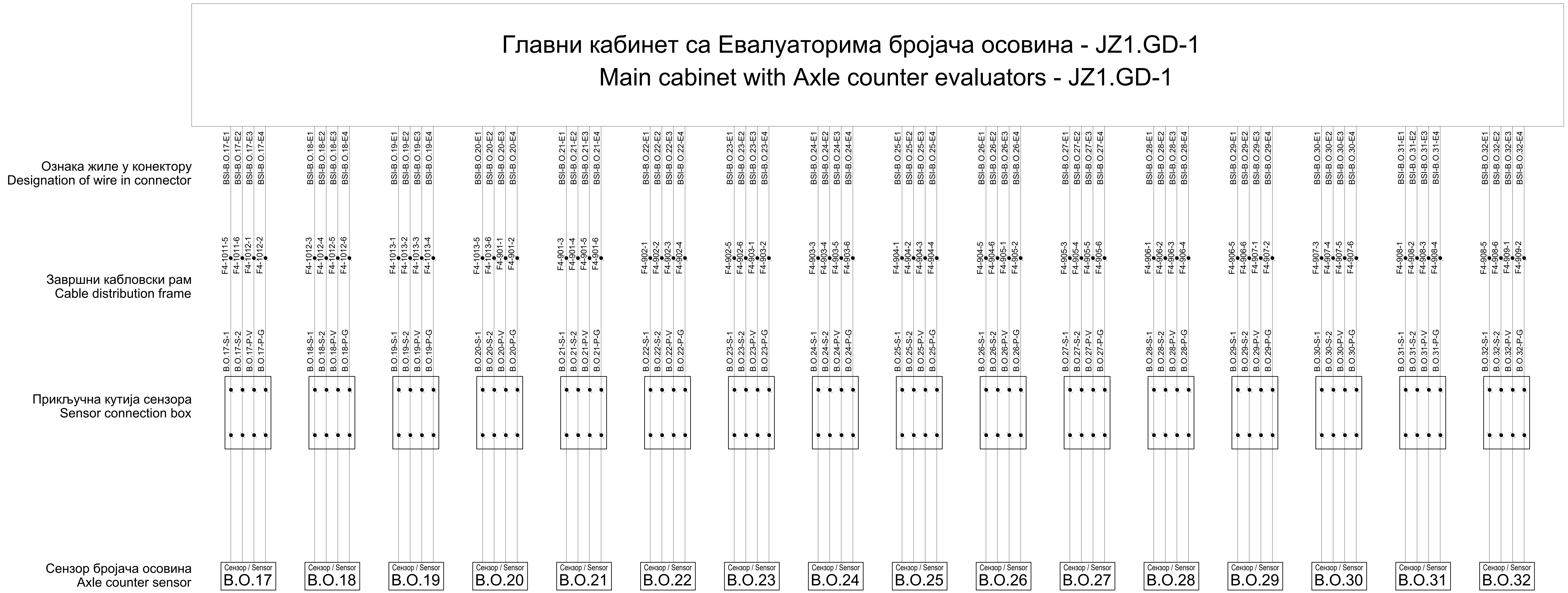

Принцип повезивања сензора бројача осовина:

- жила E1 - сигнална жила 1
- жила E2 - сигнална жила 2
- жила E3 - напајање сензора V
- жила E3 - напајање сензора G

The principle of connection of the axle counter sensor:

- wire E1 - signal wire 1
- wire E2 - signal wire 2
- wire E3 - sensor power supply V
- wire E3 - sensor power supply G

Лист: 02 од 13
Sheet: 02 of 13

Пројектант / Designer:
Институт Михајло Пупин доо
Волгина 15, 11000 Београд
www.pupin.rs

Инвеститор / Investor:
Инфраструктура железнице Србије а.д.
Немањина 6, 11000 Београд
www.infrazs.rs

Извођач / Contractor: Конзорцијум / Joint Venture:
China Railway International Co., Ltd.
Serbia Ogranak Beograd
Rajka Mitića 8, 11000 Beograd
China Communication Construction Co.Ltd.
Serbia Ogranak Beograd-Savski Venac
Paje Adamova 2, 11000 Beograd

Подизвођач / Subcontractor:
CRSC International Co., LTD.
Ogranak Beograd,
Omladinskih brigada 21, 11070 Novi Beograd

Објекат / Project:
Пруга Београд - Суботица - државна граница (Келебија), ДЕОНИЦА ПРУГЕ НОВИ САД - СУБОТИЦА - ДРЖАВНА ГРАНИЦА (КЕЛЕБИЈА), у Новом Саду, Кисачу, Степановићеву, Змајеву, Врбасу, Ловћенцу, Малом Иђошу, Бачкој Тополи, Жеднику, Наумовићеву и Суботици, у катастарским општинама наведеним на насловној страни техничке документације и на катастарским парцелама према списку приложеном у Главној свесци /

Belgrade - Subotica - State border (Kelebija) railway line, SECTION NOVI SAD - SUBOTICA STATE BORDER (KELEBIJA), at Novi Sad, Kisač, Stepanovićevo, Zmajevo, Vrbas, Lovćenac, Mali Idjoš, Bačka Topola, Žednik, Naumovićevo and Subotica, in cadastral municipalities listed on the cover page of this Design, on cadastral plots listed in General Volume

Врста техничке документације / Technical documentation type:
ПИО/ABD Пројекат изведеног објекта / As-built Design

Ознака и назив дела Пројекта / Designation and name of the part of design:
5/1.23 Осигурање железничке станице Суботица / Signalling/interlocking systems in Subotica railway station

Назив цртежа / Drawing name:
План повезивања струјних кола сензора бројача осовина /
Plan for connecting circuits of Axle counter sensors

Одговорни пројектант / Responsible designer:
Ђорђе Максимовић, дипл.инж.ел.
Број лиценце / License number: 353 P422 17

Сарадници / Associates:
Владимир Бошковић, инж.маш.
Марко Ралић, дипл.ел.инж.

Број Пројекта / Design number:	Датум / Date:	Размера / Scale:	Број цртежа / Drawing number:
TS.700.255-5/1.23	Септембар / September 2024.	-	TS.700.255-5/1.23-C12

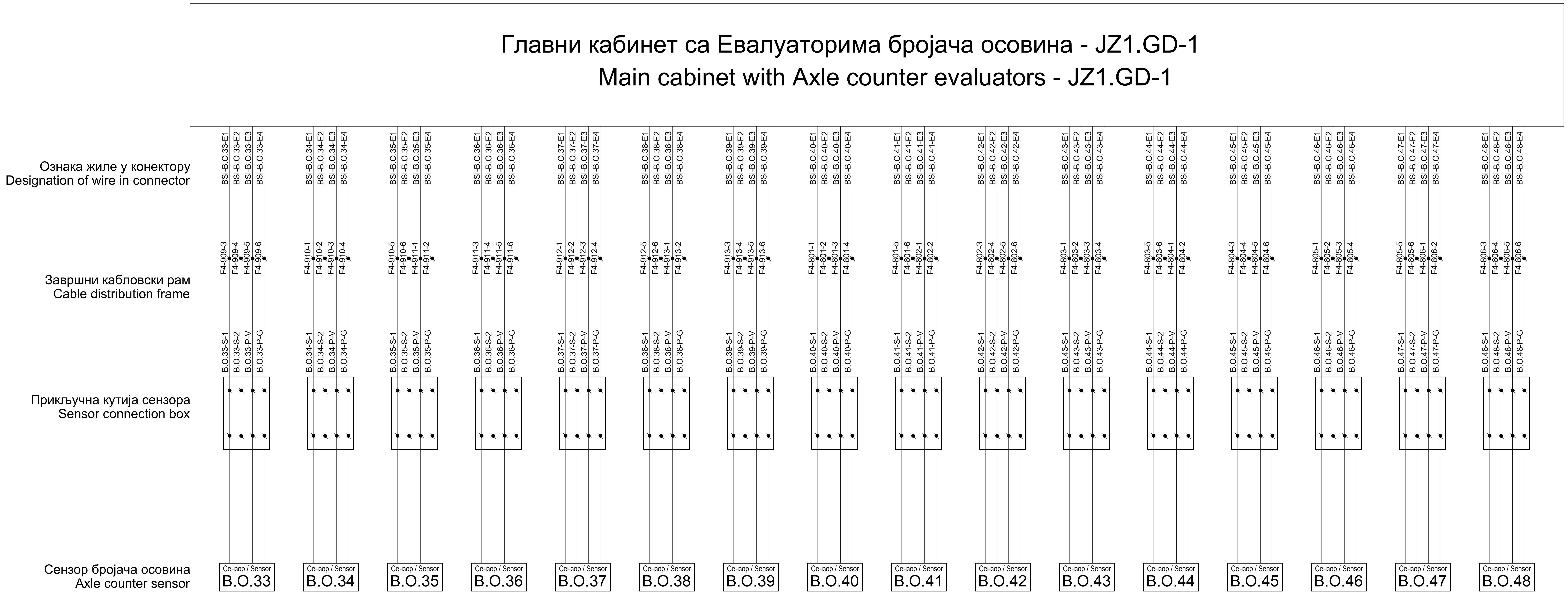

Принцип повезивања сензора бројача осовина:

- жила E1 - сигнална жила 1
- жила E2 - сигнална жила 2
- жила E3 - напајање сензора V
- жила E3 - напајање сензора G

The principle of connection of the axle counter sensor:

- wire E1 - signal wire 1
- wire E2 - signal wire 2
- wire E3 - sensor power supply V
- wire E3 - sensor power supply G

ИНЖЕЊЕРСКА КОМОРА СРБИЈЕ
Ђорђе Љ. Максимовић
дипл. инж. ел.
353 Р422 17
ОДГОВОРНИ ПРОЈЕКТАНТ

Лист: 03 од 13
Sheet: 03 of 13

Пројектант / Designer:
Институт Михајло Пупин доо
Волгина 15, 11000 Београд
www.pupin.rs

Инвеститор / Investor:
Инфраструктура железнице Србије а.д.
Немањина 6, 11000 Београд
www.infrazs.rs

Извођач / Contractor: Конзорцијум / Joint Venture:
China Railway International Co., Ltd.
Serbia Ogranak Beograd
Rajka Mitića 8, 11000 Beograd
China Communication Construction Co.Ltd.
Serbia Ogranak Beograd-Savski Venac
Paje Adamova 2, 11000 Beograd

Подизвођач / Subcontractor:
CRSC International Co., LTD.
Ogranak Beograd,
Omladinskih brigada 21, 11070 Novi Beograd

Објекат / Project:
Пруга Београд - Суботица - државна граница (Келебија), ДЕОНИЦА ПРУГЕ НОВИ САД - СУБОТИЦА - ДРЖАВНА ГРАНИЦА (КЕЛЕБИЈА), у Новом Саду, Кисачу, Степановићеву, Змајеву, Врбасу, Ловћенцу, Малом Иђошу, Бачкој Тополи, Жеднику, Наумовићеву и Суботици, у катастарским општинама наведеним на насловној страни техничке документације и на катастарским парцелама према списку приложеном у Главној свесци /

Belgrade - Subotica - State border (Kelebija) railway line, SECTION NOVI SAD - SUBOTICA STATE BORDER (KELEBIJA), at Novi Sad, Kisač, Stepanovićevo, Zmajevo, Vrbas, Lovćenac, Mali Idjoš, Bačka Topola, Žednik, Naumovićevo and Subotica, in cadastral municipalities listed on the cover page of this Design, on cadastral plots listed in General Volume

Врста техничке документације / Technical documentation type:
ПИО/ABD Пројекат изведеног објекта / As-built Design

Ознака и назив дела Пројекта / Designation and name of the part of design:
5/1.23 Осигурање железничке станице Суботица / Signalling/interlocking systems in Subotica railway station

Назив цртежа / Drawing name:
План повезивања струјних кола сензора бројача осовина /
Plan for connecting circuits of Axle counter sensors

Одговорни пројектант / Responsible designer:
Ђорђе Максимовић, дипл.инж.ел.
Број лиценце / License number: 353 Р422 17

Сарадници / Associates:
Владимир Бошковић, инж.маш.
Марко Ралић, дипл.ел.инж.

Број Пројекта / Design number:	Датум / Date:	Размера / Scale:	Број цртежа / Drawing number:
TS.700.255-5/1.23	Септембар / September 2024.	-	TS.700.255-5/1.23-C12

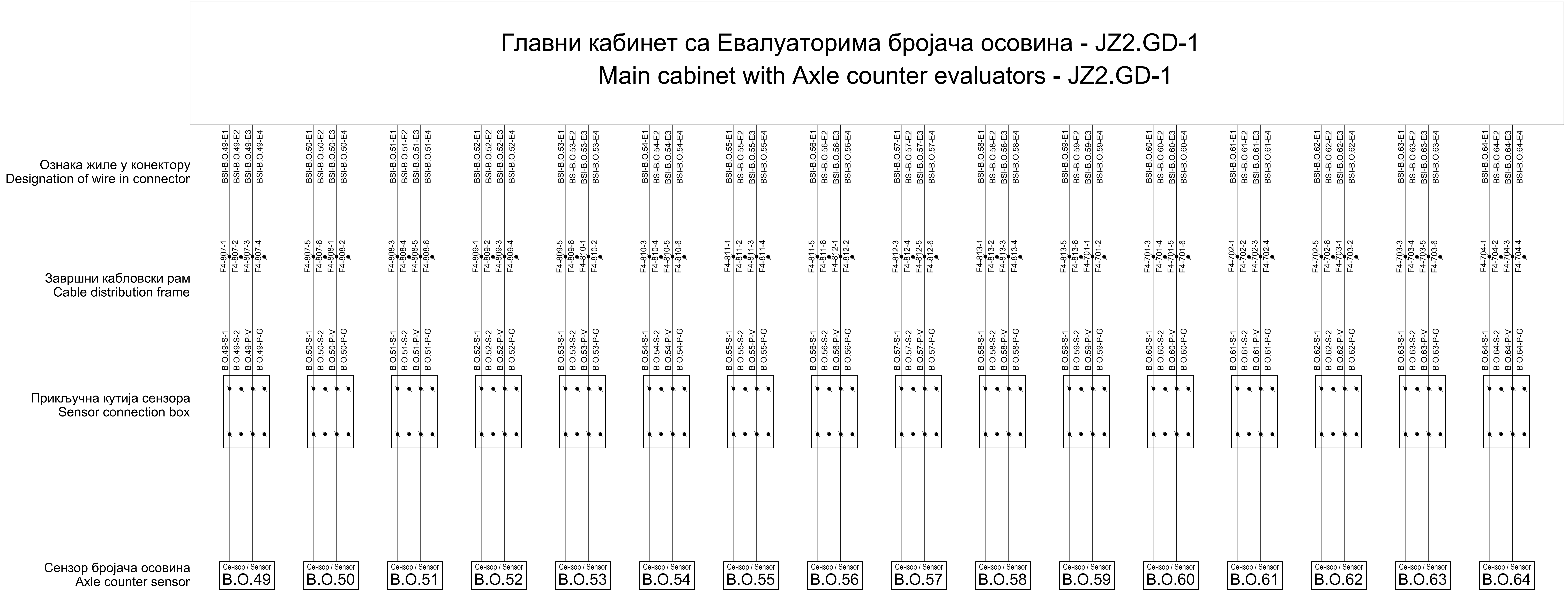

Принцип повезивања сензора бројача осовина:

- жила E1 - сигнална жила 1
- жила E2 - сигнална жила 2
- жила E3 - напајање сензора V
- жила E3 - напајање сензора G

The principle of connection of the axle counter sensor:

- wire E1 - signal wire 1
- wire E2 - signal wire 2
- wire E3 - sensor power supply V
- wire E3 - sensor power supply G

Пројектант / Designer:
Институт Михајло Пупин доо
Волгина 15, 11000 Београд
www.pupin.rs

Инвеститор / Investor:
Инфраструктура железнице Србије а.д.
Немањина 6, 11000 Београд
www.infrazs.rs

Извођач / Contractor: Конзорцијум / Joint Venture:
China Railway International Co., Ltd.
Serbia Ogranak Beograd
Rajka Mitića 8, 11000 Beograd
China Communication Construction Co.Ltd.
Serbia Ogranak Beograd-Savski Venac
Paje Adamova 2, 11000 Beograd

Подизвођач / Subcontractor:
CRSC International Co., LTD.
Ogranak Beograd,
Omladinskih brigada 21, 11070 Novi Beograd

Објекат / Project:
Пруга Београд - Суботица - државна граница (Келебија), ДЕОНИЦА ПРУГЕ НОВИ САД - СУБОТИЦА - ДРЖАВНА ГРАНИЦА (КЕЛЕБИЈА), у Новом Саду, Кисачу, Степановићеву, Змајеву, Врбасу, Ловћенцу, Малом Иђошу, Бачкој Тополи, Жеднику, Наумовићеву и Суботици, у катастарским општинама наведеним на насловној страни техничке документације и на катастарским парцелама према списку приложеном у Главној свесци /

Belgrade - Subotica - State border (Kelebija) railway line, SECTION NOVI SAD - SUBOTICA STATE BORDER (KELEBIJA), at Novi Sad, Kisač, Stepanovićevo, Zmajevo, Vrbas, Lovćenac, Mali Idjoš, Bačka Topola, Žednik, Naumovićevo and Subotica, in cadastral municipalities listed on the cover page of this Design, on cadastral plots listed in General Volume

Врста техничке документације / Technical documentation type:
ПИО/ABD Пројекат изведеног објекта / As-built Design

Ознака и назив дела Пројекта / Designation and name of the part of design:
5/1.23 Осигурање железничке станице Суботица /
Signalling/interlocking systems in Subotica railway station

Назив цртежа / Drawing name:
План повезивања струјних кола сензора бројача осовина /
Plan for connecting circuits of Axle counter sensors

Одговорни пројектант / Responsible designer:
Ђорђе Максимовић, дипл.инж.ел.
Број лиценце / License number: 353 P422 17

Сарадници / Associates:
Владимир Бошковић, инж.маш.
Марко Ралић, дипл.ел.инж.

Број Пројекта / Design number:	Датум / Date:	Размера / Scale:	Број цртежа / Drawing number:
TS.700.255-5/1.23	Септембар / September 2024.	-	TS.700.255-5/1.23-C12

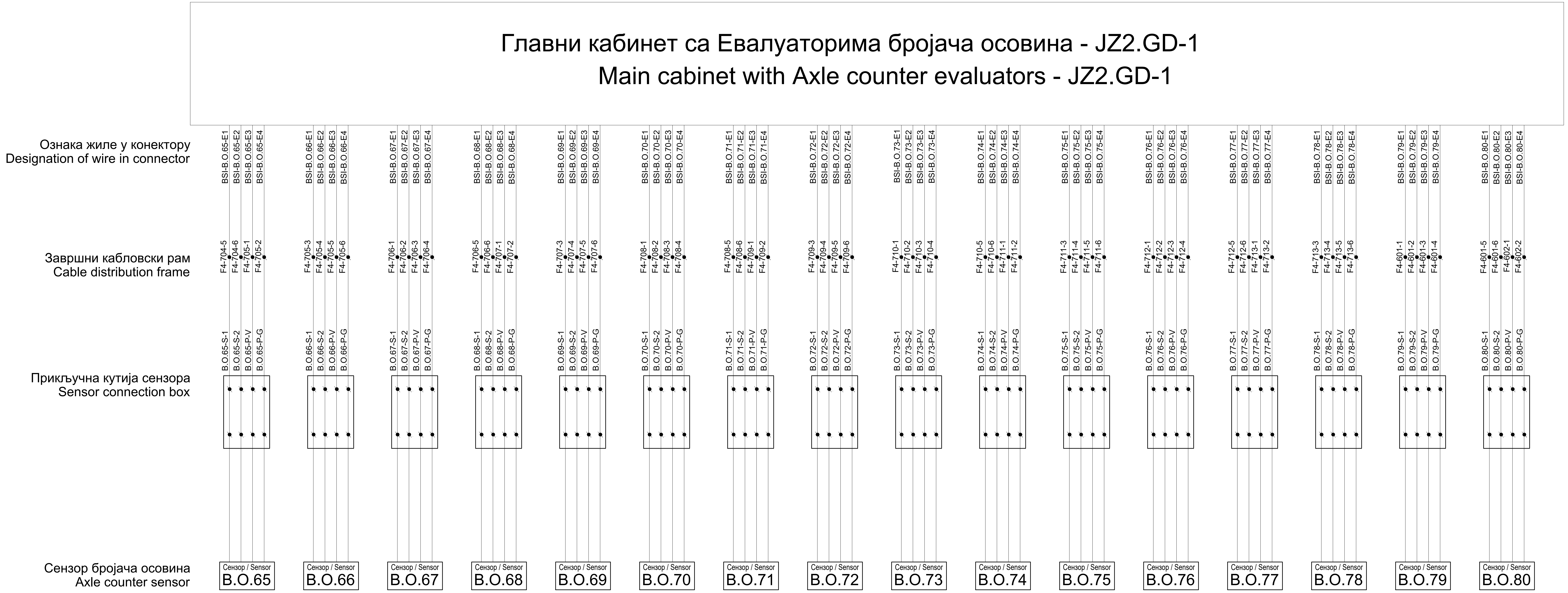

Принцип повезивања сензора бројача осовина:

- жила E1 - сигнална жила 1
- жила E2 - сигнална жила 2
- жила E3 - напајање сензора V
- жила E3 - напајање сензора G

The principle of connection of the axle counter sensor:

- wire E1 - signal wire 1
- wire E2 - signal wire 2
- wire E3 - sensor power supply V
- wire E3 - sensor power supply G

Инжењерска комора Србије
Ђорђе Љ. Максимовић
дипл. инж. ел.
353 P422 17
Одговорни пројектант

Лист: 05 од 13
Sheet: 05 of 13

Пројектант / Designer:
Институт Михајло Пупин доо
Волгина 15, 11000 Београд
www.pupin.rs

Извођач / Contractor: Конзорцијум / Joint Venture:
China Railway International Co., Ltd.
Serbia Ogranak Beograd
Rajka Mitića 8, 11000 Beograd
China Communication Construction Co.Ltd.
Serbia Ogranak Beograd-Savski Venac
Paje Adamova 2, 11000 Beograd

Инвеститор / Investitor:
Инфраструктура железнице Србије а.д.
Немањина 6, 11000 Београд
www.infrazs.rs

Подизвођач / Subcontractor:
CRSC International Co., LTD.
Ogranak Beograd,
Omladinskih brigada 21, 11070 Novi Beograd

Објекат / Project:
Пруга Београд - Суботица - државна граница (Келебија), ДЕОНИЦА ПРУГЕ НОВИ САД - СУБОТИЦА - ДРЖАВНА ГРАНИЦА (КЕЛЕБИЈА), у Новом Саду, Кисачу, Степановићеву, Змајеву, Врбасу, Ловћенцу, Малом Иђошу, Бачкој Тополи, Жедникy, Наумовићеву и Суботици, у катастарским општинама наведеним на насловној страни техничке документације и на катастарским парцелама према списку приложеном у Главној свесци /

Belgrade - Subotica - State border (Kelebija) railway line, SECTION NOVI SAD - SUBOTICA STATE BORDER (KELEBIJA), at Novi Sad, Kisač, Stepanovićevo, Zmajevo, Vrbas, Lovćenac, Mali Idjoš, Bačka Topola, Žednik, Naumovićevo and Subotica, in cadastral municipalities listed on the cover page of this Design, on cadastral plots listed in General Volume

Врста техничке документације / Technical documentation type:
ПИО/ABD Пројекат изведеног објекта / As-built Design

Ознака и назив дела Пројекта / Designation and name of the part of design:
5/1.23 Осигурање железничке станице Суботица / Signalling/interlocking systems in Subotica railway station

Назив цртежа / Drawing name:
План повезивања струјних кола сензора бројача осовина /
Plan for connecting circuits of Axle counter sensors

Одговорни пројектант / Responsible designer:	Сарадници / Associates:
Ђорђе Максимовић, дипл.инж.ел.	Владимир Бошковић, инж.маш.
Број лиценце / License number: 353 P422 17	Марко Ралић, дипл.ел.инж.

Број Пројекта / Design number:	Датум / Date:	Размера / Scale:	Број цртежа / Drawing number:
TS.700.255-5/1.23	Септембар / September 2024.	-	TS.700.255-5/1.23-C12

Главни кабинет са Евалуаторима бројача осовина - JZ2.GD-1
Main cabinet with Axle counter evaluators - JZ2.GD-1

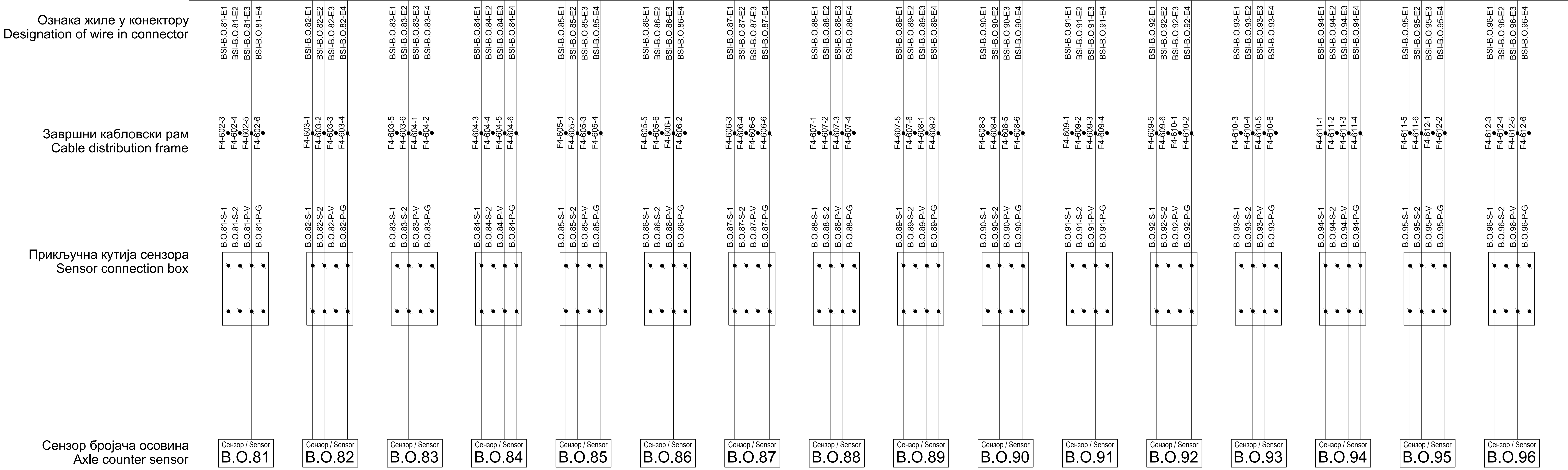

Принцип повезивања сензора бројача осовина:
- жила E1 - сигнална жила 1
- жила E2 - сигнална жила 2
- жила E3 - напајање сензора V
- жила E3 - напајање сензора G

The principle of connection of the axle counter sensor:
- wire E1 - signal wire 1
- wire E2 - signal wire 2
- wire E3 - sensor power supply V
- wire E3 - sensor power supply G

ИНЖЕЊЕРСКА КОМОРА СРБИЈЕ
Ђорђе Љ. Максимовић
дипл. инж. ел.
353 Р422 17
ОДГОВОРНИ ПРОЈЕКТАНТ

Лист: 06 од 13
Sheet: 06 of 13

Пројектант / Designer:
Институт Михајло Пупин доо
Волгина 15, 11000 Београд
www.pupin.rs

Извођач / Contractor: Конзорцијум / Joint Venture:
China Railway International Co., Ltd.
Serbia Ogranak Beograd
Rajka Mitića 8, 11000 Beograd
China Communication Construction Co.Ltd.
Serbia Ogranak Beograd-Savski Venac
Paje Adamova 2, 11000 Beograd

Инвеститор / Investor:
Инфраструктура железнице Србије а.д.
Немањина 6, 11000 Београд
www.infrazs.rs

Подизвођач / Subcontractor:
CRSC International Co., LTD.
Ogranak Beograd,
Omladinskih brigada 21, 11070 Novi Beograd

Објекат / Project:
Пруга Београд - Суботица - државна граница (Келебија), ДЕОНИЦА ПРУГЕ НОВИ САД - СУБОТИЦА - ДРЖАВНА ГРАНИЦА (КЕЛЕБИЈА), у Новом Саду, Кисачу, Степановићеву, Змајеву, Врбасу, Ловћенцу, Малом Иђошу, Бачкој Тополи, Жеднику, Наумовићеву и Суботици, у катастарским општинама наведеним на насловној страни техничке документације и на катастарским парцелама према списку приложеном у Главној свесци /

Belgrade - Subotica - State border (Kelebija) railway line, SECTION NOVI SAD - SUBOTICA STATE BORDER (KELEBIJA), at Novi Sad, Kisač, Stepanovićevo, Zmajevo, Vrbas, Lovćenac, Mali Idjoš, Bačka Topola, Žednik, Naumovićevo and Subotica, in cadastral municipalities listed on the cover page of this Design, on cadastral plots listed in General Volume

Врста техничке документације / Technical documentation type:
ПИО/ABD Пројекат изведеног објекта / As-built Design

Ознака и назив дела Пројекта / Designation and name of the part of design:
5/1.23 Осигурање железничке станице Суботица / Signalling/interlocking systems in Subotica railway station

Назив цртежа / Drawing name:
План повезивања струјних кола сензора бројача осовина /
Plan for connecting circuits of Axle counter sensors

Одговорни пројектант / Responsible designer:
Ђорђе Максимовић, дипл.инж.ел.
Број лиценце / License number: 353 P422 17

Сарадници / Associates:
Владимир Бошковић, инж.маш.
Марко Ралић, дипл.ел.инж.

Број Пројекта / Design number:	Датум / Date:	Размера / Scale:	Број цртежа / Drawing number:
TS.700.255-5/1.23	Септембар / September 2024.	-	TS.700.255-5/1.23-C12

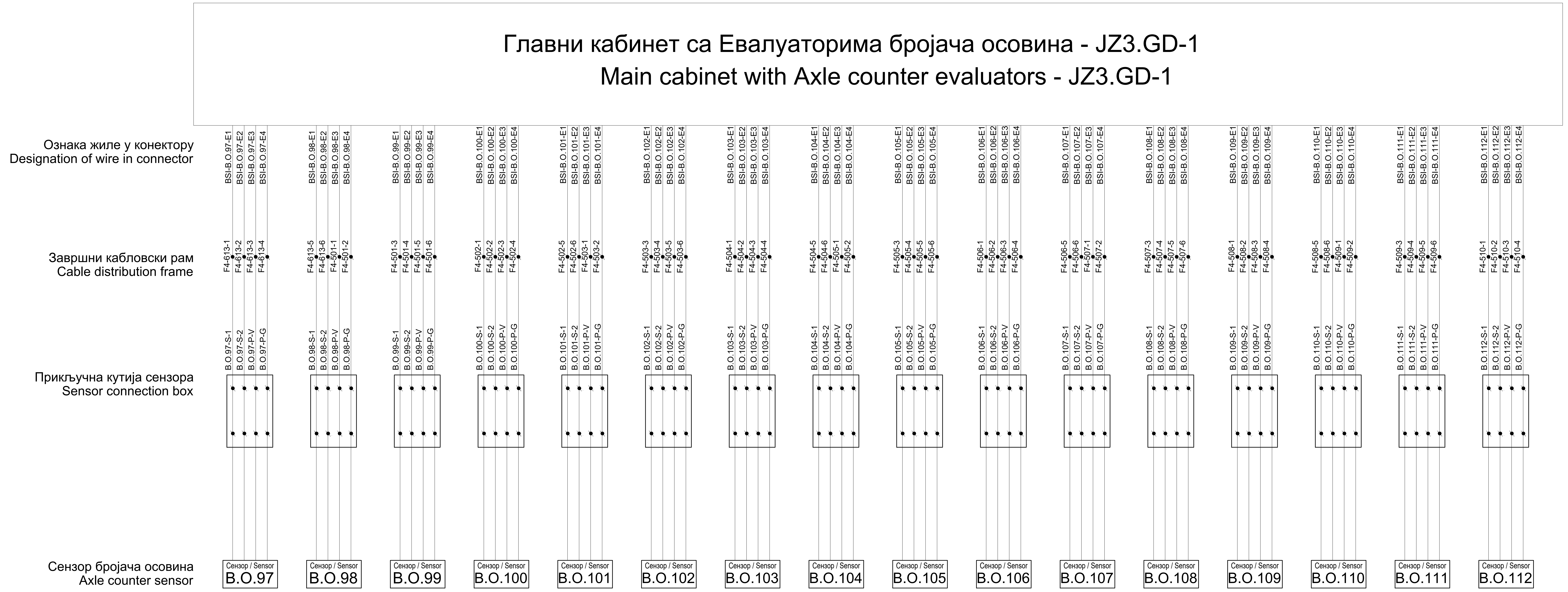

Принцип повезивања сензора бројача осовина:
- жила E1 - сигнална жила 1
- жила E2 - сигнална жила 2
- жила E3 - напајање сензора V
- жила E3 - напајање сензора G

The principle of connection of the axle counter sensor:
- wire E1 - signal wire 1
- wire E2 - signal wire 2
- wire E3 - sensor power supply V
- wire E3 - sensor power supply G

ИНЖЕЊЕРСКА КОМОРА СРБИЈЕ
Ђорђе Љ. Максимовић
дипл. инж. ел.
353 Р422 17
ОДГОВОРНИ ПРОЈЕКТАНТ

Лист: 07 од 13
Sheet: 07 of 13

Пројектант / Designer:
Институт Михајло Пупин доо
Волгина 15, 11000 Београд
www.pupin.rs

Извођач / Contractor: Конзорцијум / Joint Venture:
China Railway International Co., Ltd.
Serbia Ogranak Beograd
Rajka Mitića 8, 11000 Beograd
China Communication Construction Co.Ltd.
Serbia Ogranak Beograd-Savski Venac
Paje Adamova 2, 11000 Beograd

Инвеститор / Investor:
Инфраструктура железнице Србије а.д.
Немањина 6, 11000 Београд
www.infrazs.rs

Подизвођач / Subcontractor:
CRSC International Co., LTD.
Ogranak Beograd,
Omladinskih brigada 21, 11070 Novi Beograd

Објекат / Project:
Пруга Београд - Суботица - државна граница (Келебија), ДЕОНИЦА ПРУГЕ НОВИ САД - СУБОТИЦА - ДРЖАВНА ГРАНИЦА (КЕЛЕБИЈА), у Новом Саду, Кисачу, Степановићеву, Змајеву, Врбасу, Ловћенцу, Малом Иђошу, Бачкој Тополи, Жеднику, Наумовићеву и Суботици, у катастарским општинама наведеним на насловној страни техничке документације и на катастарским парцелама према списку приложеном у Главној свесци /

Belgrade - Subotica - State border (Kelebija) railway line, SECTION NOVI SAD - SUBOTICA STATE BORDER (KELEBIJA), at Novi Sad, Kisač, Stepanovićevo, Zmajevo, Vrbas, Lovćenac, Mali Idjoš, Bačka Topola, Žednik, Naumovićevo and Subotica, in cadastral municipalities listed on the cover page of this Design, on cadastral plots listed in General Volume

Врста техничке документације / Technical documentation type:
ПИО/ABD Пројекат изведеног објекта / As-built Design

Ознака и назив дела Пројекта / Designation and name of the part of design:
5/1.23 Осигурање железничке станице Суботица / Signalling/interlocking systems in Subotica railway station

Назив цртежа / Drawing name:
План повезивања струјних кола сензора бројача осовина /
Plan for connecting circuits of Axle counter sensors

Одговорни пројектант / Responsible designer:
Ђорђе Максимовић, дипл.инж.ел.
Број лиценце / License number: 353 P422 17

Сарадници / Associates:
Владимир Бошковић, инж.маш.
Марко Ралић, дипл.ел.инж.

Број Пројекта / Design number:	Датум / Date:	Размера / Scale:	Број цртежа / Drawing number:
TS.700.255-5/1.23	Септембар / September 2024.	-	TS.700.255-5/1.23-C12

Главни кабинет са Евалуаторима бројача осовина - JZ3.GD-1
Main cabinet with Axle counter evaluators - JZ3.GD-1

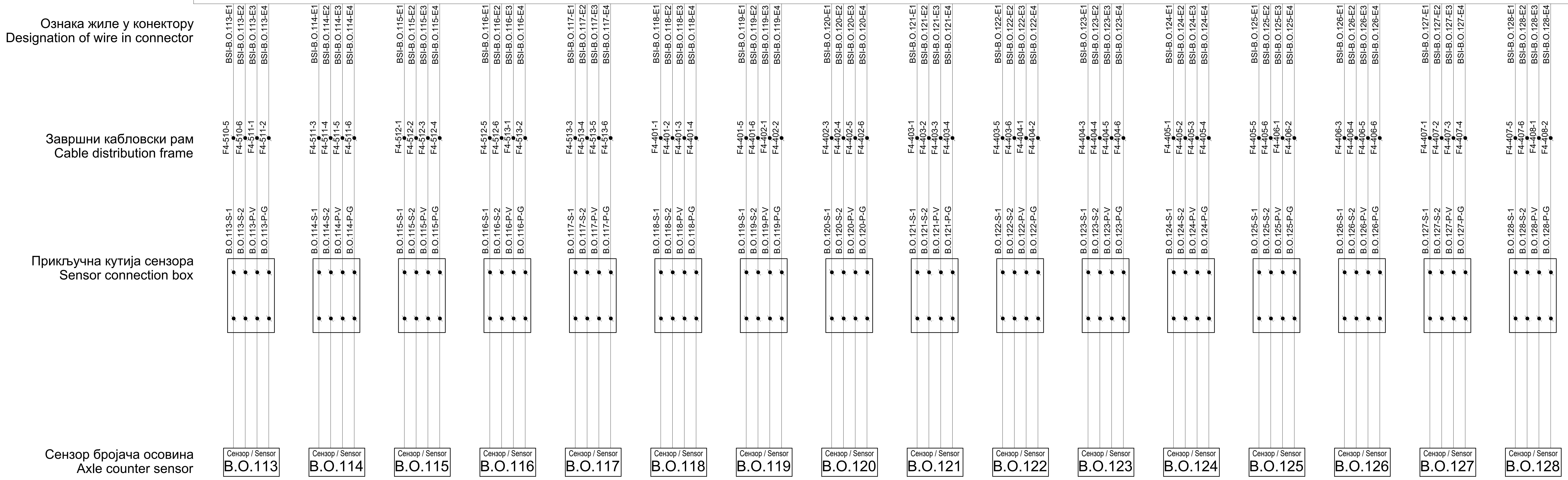

Принцип повезивања сензора бројача осовина:

- жила E1 - сигнална жила 1
- жила E2 - сигнална жила 2
- жила E3 - напајање сензора V
- жила E3 - напајање сензора G

The principle of connection of the axle counter sensor:

- wire E1 - signal wire 1
- wire E2 - signal wire 2
- wire E3 - sensor power supply V
- wire E3 - sensor power supply G

ИНЖЕЊЕРСКА КОМОРА СРБИЈЕ
Ђорђе Љ. Максимовић
дипл. инж. ел.
353 P422 17
ОДГОВОРНИ ПРОЈЕКТАНТ

Лист: 08 од 13
Sheet: 08 of 13

Пројектант / Designer:
Институт Михајло Пупин доо
Волгина 15, 11000 Београд
www.pupin.rs

Извођач / Contractor: Конзорцијум / Joint Venture:
China Railway International Co., Ltd.
Serbia Ogranak Beograd
Rajka Mitića 8, 11000 Beograd

China Communication Construction Co.Ltd.
Serbia Ogranak Beograd-Savski Venac
Paje Adamova 2, 11000 Beograd

Инвеститор / Investor:
Инфраструктура железнице Србије а.д.
Немањина 6, 11000 Београд
www.infrazs.rs

Подизвођач / Subcontractor:
CRSC International Co., LTD.
Ogranak Beograd,
Omladinskih brigada 21, 11070 Novi Beograd

Објекат / Project:
Пруга Београд - Суботица - државна граница (Келебија), ДЕОНИЦА ПРУГЕ НОВИ САД - СУБОТИЦА - ДРЖАВНА ГРАНИЦА (КЕЛЕБИЈА), у Новом Саду, Кисачу, Степановићеву, Змајеву, Врбасу, Ловћенцу, Малом Иђошу, Бачкој Тополи, Једнику, Наумовићеву и Суботици, у катастарским општинама наведеним на насловној страни техничке документације и на катастарским парцелама према списку приложеном у Главној свесци /

Belgrade - Subotica - State border (Kelebija) railway line, SECTION NOVI SAD - SUBOTICA STATE BORDER (KELEBIJA), at Novi Sad, Kisač, Stepanovićevo, Zmajevo, Vrbas, Lovćenac, Mali Idjoš, Bačka Topola, Žednik, Naumovićevo and Subotica, in cadastral municipalities listed on the cover page of this Design, on cadastral plots listed in General Volume

Врста техничке документације / Technical documentation type:
ПИО/ABD Пројекат изведеног објекта / As-built Design

Ознака и назив дела Пројекта / Designation and name of the part of design:
5/1.23 Осигурање железничке станице Суботица / Signalling/interlocking systems in Subotica railway station

Назив цртежа / Drawing name:
План повезивања струјних кола сензора бројача осовина /
Plan for connecting circuits of Axle counter sensors

Одговорни пројектант / Responsible designer:
Ђорђе Максимовић, дипл.инж.ел.
Број лиценце / License number: 353 P422 17

Сарадници / Associates:
Владимир Бошковић, инж.маш.
Марко Ралић, дипл.ел.инж.

Број Пројекта / Design number:	Датум / Date:	Размера / Scale:	Број цртежа / Drawing number:
TS.700.255-5/1.23	Септембар / September 2024.	-	TS.700.255-5/1.23-C12

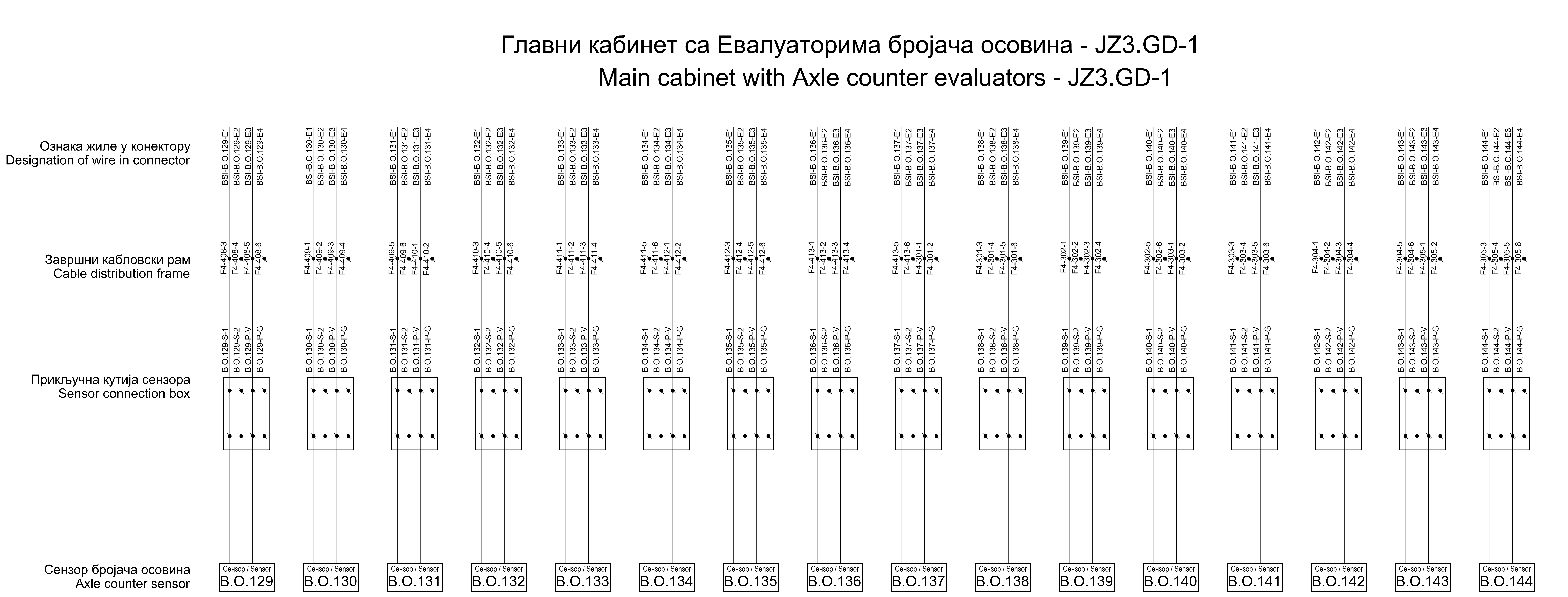

Принцип повезивања сензора бројача осовина:
- жила E1 - сигнална жила 1
- жила E2 - сигнална жила 2
- жила E3 - напајање сензора V
- жила E3 - напајање сензора G

The principle of connection of the axle counter sensor:
- wire E1 - signal wire 1
- wire E2 - signal wire 2
- wire E3 - sensor power supply V
- wire E3 - sensor power supply G

Лист: 09 од 13
Sheet: 09 of 13

Пројектант / Designer:
Институт Михајло Пупин доо
Волгина 15, 11000 Београд
www.pupin.rs

Инвеститор / Investitor:
Инфраструктура железнице Србије а.д.
Немањина 6, 11000 Београд
www.infrazs.rs

Извођач / Contractor: Конзорцијум / Joint Venture:
China Railway International Co., Ltd.
Serbia Ogranak Beograd
Rajka Mitića 8, 11000 Beograd
China Communication Construction Co.Ltd.
Serbia Ogranak Beograd-Savski Venac
Paje Adamova 2, 11000 Beograd

Подизвођач / Subcontractor:
CRSC International Co., LTD.
Ogranak Beograd,
Omladinskih brigada 21, 11070 Novi Beograd

Објекат / Project:
Пруга Београд - Суботица - државна граница (Келебија), ДЕОНИЦА ПРУГЕ НОВИ САД - СУБОТИЦА - ДРЖАВНА ГРАНИЦА (КЕЛЕБИЈА), у Новом Саду, Кисачу, Степановићеву, Змајеву, Врбасу, Ловћенцу, Малом Иђошу, Бачкој Тополи, Жеднику, Наумовићеву и Суботици, у катастарским општинама наведеним на насловној страни техничке документације и на катастарским парцелама према списку приложеном у Главној свесци /

Belgrade - Subotica - State border (Kelebija) railway line, SECTION NOVI SAD - SUBOTICA STATE BORDER (KELEBIJA), at Novi Sad, Kisač, Stepanovićevo, Zmajevo, Vrbas, Lovćenac, Mali Idjoš, Bačka Topola, Žednik, Naumovićevo and Subotica, in cadastral municipalities listed on the cover page of this Design, on cadastral plots listed in General Volume

Врста техничке документације / Technical documentation type:
ПИО/ABD Пројекат изведеног објекта / As-built Design

Ознака и назив дела Пројекта / Designation and name of the part of design:
5/1.23 Осигурање железничке станице Суботица /
Signalling/interlocking systems in Subotica railway station

Назив цртежа / Drawing name:
План повезивања струјних кола сензора бројача осовина /
Plan for connecting circuits of Axle counter sensors

Одговорни пројектант / Responsible designer:
Ђорђе Максимовић, дипл.инж.ел.
Број лиценце / License number: 353 P422 17

Сарадници / Associates:
Владимир Бошковић, инж.маш.
Марко Ралић, дипл.ел.инж.

Број Пројекта / Design number:	Датум / Date:	Размера / Scale:	Број цртежа / Drawing number:
TS.700.255-5/1.23	Септембар / September 2024.	-	TS.700.255-5/1.23-C12

Главни кабинет са Евалуаторима бројача осовина - JZ4.GD-1
Main cabinet with Axle counter evaluators - JZ4.GD-1

Сензор бројача осовина / Axle counter sensor	Ознака жиле у конектору / Designation of wire in connector	Завршни кабловски рам / Cable distribution frame	Прикључна кутија сензора / Sensor connection box
Сензор / Sensor B.O.145	BSI-B.O.145-E1	F4-306-1	B.O.145-S-1
	BSI-B.O.145-E2	F4-306-2	B.O.145-S-2
	BSI-B.O.145-E3	F4-306-3	B.O.145-P-V
	BSI-B.O.145-E4	F4-306-4	B.O.145-P-G
Сензор / Sensor B.O.146	BSI-B.O.146-E1	F4-306-5	B.O.146-S-1
	BSI-B.O.146-E2	F4-306-6	B.O.146-S-2
	BSI-B.O.146-E3	F4-307-1	B.O.146-P-V
	BSI-B.O.146-E4	F4-307-2	B.O.146-P-G
Сензор / Sensor B.O.147	BSI-B.O.147-E1	F4-307-3	B.O.147-S-1
	BSI-B.O.147-E2	F4-307-4	B.O.147-S-2
	BSI-B.O.147-E3	F4-307-5	B.O.147-P-V
	BSI-B.O.147-E4	F4-307-6	B.O.147-P-G
Сензор / Sensor B.O.148	BSI-B.O.148-E1	F4-308-1	B.O.148-S-1
	BSI-B.O.148-E2	F4-308-2	B.O.148-S-2
	BSI-B.O.148-E3	F4-308-3	B.O.148-P-V
	BSI-B.O.148-E4	F4-308-4	B.O.148-P-G
Сензор / Sensor B.O.149	BSI-B.O.149-E1	F4-308-5	B.O.149-S-1
	BSI-B.O.149-E2	F4-308-6	B.O.149-S-2
	BSI-B.O.149-E3	F4-309-1	B.O.149-P-V
	BSI-B.O.149-E4	F4-309-2	B.O.149-P-G
Сензор / Sensor B.O.150	BSI-B.O.150-E1	F4-309-3	B.O.150-S-1
	BSI-B.O.150-E2	F4-309-4	B.O.150-S-2
	BSI-B.O.150-E3	F4-309-5	B.O.150-P-V
	BSI-B.O.150-E4	F4-309-6	B.O.150-P-G
Сензор / Sensor B.O.151	BSI-B.O.151-E1	F4-310-1	B.O.151-S-1
	BSI-B.O.151-E2	F4-310-2	B.O.151-S-2
	BSI-B.O.151-E3	F4-310-3	B.O.151-P-V
	BSI-B.O.151-E4	F4-310-4	B.O.151-P-G
Сензор / Sensor B.O.152	BSI-B.O.152-E1	F4-310-5	B.O.152-S-1
	BSI-B.O.152-E2	F4-310-6	B.O.152-S-2
	BSI-B.O.152-E3	F4-311-1	B.O.152-P-V
	BSI-B.O.152-E4	F4-311-2	B.O.152-P-G
Сензор / Sensor B.O.153	BSI-B.O.153-E1	F4-311-3	B.O.153-S-1
	BSI-B.O.153-E2	F4-311-4	B.O.153-S-2
	BSI-B.O.153-E3	F4-311-5	B.O.153-P-V
	BSI-B.O.153-E4	F4-311-6	B.O.153-P-G
Сензор / Sensor B.O.154	BSI-B.O.154-E1	F4-312-1	B.O.154-S-1
	BSI-B.O.154-E2	F4-312-2	B.O.154-S-2
	BSI-B.O.154-E3	F4-312-3	B.O.154-P-V
	BSI-B.O.154-E4	F4-312-4	B.O.154-P-G
Сензор / Sensor B.O.155	BSI-B.O.155-E1	F4-312-5	B.O.155-S-1
	BSI-B.O.155-E2	F4-312-6	B.O.155-S-2
	BSI-B.O.155-E3	F4-313-1	B.O.155-P-V
	BSI-B.O.155-E4	F4-313-2	B.O.155-P-G
Сензор / Sensor B.O.156	BSI-B.O.156-E1	F4-313-3	B.O.156-S-1
	BSI-B.O.156-E2	F4-313-4	B.O.156-S-2
	BSI-B.O.156-E3	F4-313-5	B.O.156-P-V
	BSI-B.O.156-E4	F4-313-6	B.O.156-P-G
Сензор / Sensor B.O.157	BSI-B.O.157-E1	F4-201-1	B.O.157-S-1
	BSI-B.O.157-E2	F4-201-2	B.O.157-S-2
	BSI-B.O.157-E3	F4-201-3	B.O.157-P-V
	BSI-B.O.157-E4	F4-201-4	B.O.157-P-G
Сензор / Sensor B.O.158	BSI-B.O.158-E1	F4-201-5	B.O.158-S-1
	BSI-B.O.158-E2	F4-201-6	B.O.158-S-2
	BSI-B.O.158-E3	F4-202-1	B.O.158-P-V
	BSI-B.O.158-E4	F4-202-2	B.O.158-P-G
Сензор / Sensor B.O.159	BSI-B.O.159-E1	F4-202-3	B.O.159-S-1
	BSI-B.O.159-E2	F4-202-4	B.O.159-S-2
	BSI-B.O.159-E3	F4-202-5	B.O.159-P-V
	BSI-B.O.159-E4	F4-202-6	B.O.159-P-G
Сензор / Sensor B.O.160	BSI-B.O.160-E1	F4-203-1	B.O.160-S-1
	BSI-B.O.160-E2	F4-203-2	B.O.160-S-2
	BSI-B.O.160-E3	F4-203-3	B.O.160-P-V
	BSI-B.O.160-E4	F4-203-4	B.O.160-P-G

Принцип повезивања сензора бројача осовина:
- жила E1 - сигнална жила 1
- жила E2 - сигнална жила 2
- жила E3 - напајање сензора V
- жила E3 - напајање сензора G

The principle of connection of the axle counter sensor:
- wire E1 - signal wire 1
- wire E2 - signal wire 2
- wire E3 - sensor power supply V
- wire E3 - sensor power supply G

ИНЖЕЊЕРСКА КОМОРА СРБИЈЕ
Ђорђе Љ. Максимовић
дипл. инж. ел.
353 P422 17
ОДГОВОРНИ ПРОЈЕКТАНТ

Пројектант / Designer:
Институт Михајло Пупин доо
Волгина 15, 11000 Београд
www.pupin.rs

Инвеститор / Investor:
Инфраструктура железнице Србије а.д.
Немањина 6, 11000 Београд
www.infrazs.rs

Извођач / Contractor: Конзорцијум / Joint Venture:
China Railway International Co., Ltd.
Serbia Ogranak Beograd
Rajka Mitića 8, 11000 Beograd
China Communication Construction Co.Ltd.
Serbia Ogranak Beograd-Savski Venac
Paje Adamova 2, 11000 Beograd

Подизвођач / Subcontractor:
CRSC International Co., LTD.
Ogranak Beograd,
Omladinskih brigada 21, 11070 Novi Beograd

Објекат / Project:
Пруга Београд - Суботица - државна граница (Келебија), ДЕОНИЦА ПРУГЕ НОВИ САД - СУБОТИЦА - ДРЖАВНА ГРАНИЦА (КЕЛЕБИЈА), у Новом Саду, Кисачу, Степановићеву, Змајеву, Врбасу, Ловћенцу, Малом Иђошу, Бачкој Тополи, Жеднику, Наумовићеву и Суботици, у катастарским општинама наведеним на насловној страни техничке документације и на катастарским парцелама према списку приложеном у Главној свесци /

Belgrade - Subotica - State border (Kelebija) railway line, SECTION NOVI SAD - SUBOTICA STATE BORDER (KELEBIJA), at Novi Sad, Kisač, Stepanovićevo, Zmajevo, Vrbas, Lovćenac, Mali Idjoš, Bačka Topola, Žednik, Naumovićevo and Subotica, in cadastral municipalities listed on the cover page of this Design, on cadastral plots listed in General Volume

Врста техничке документације / Technical documentation type:
ПИО/ABD Пројекат изведеног објекта / As-built Design

Ознака и назив дела Пројекта / Designation and name of the part of design:
5/1.23 Осигурање железничке станице Суботица / Signalling/interlocking systems in Subotica railway station

Назив цртежа / Drawing name:
План повезивања струјних кола сензора бројача осовина /
Plan for connecting circuits of Axle counter sensors

Одговорни пројектант / Responsible designer:
Ђорђе Максимовић, дипл.инж.ел.
Број лиценце / License number: 353 P422 17

Сарадници / Associates:
Владимир Бошковић, инж.маш.
Марко Ралић, дипл.ел.инж.

Број Пројекта / Design number:	Датум / Date:	Размера / Scale:	Број цртежа / Drawing number:
TS.700.255-5/1.23	Септембар / September 2024.	-	TS.700.255-5/1.23-C12

Главни кабинет са Евалуаторима бројача осовина - JZ4.GD-1
Main cabinet with Axle counter evaluators - JZ4.GD-1

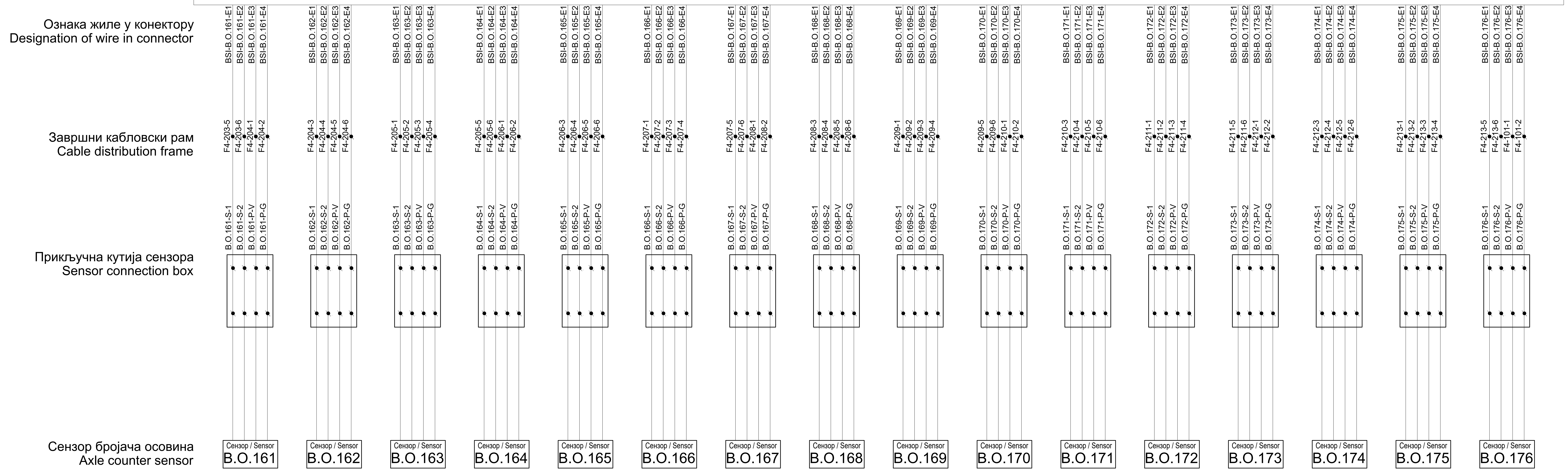

Принцип повезивања сензора бројача осовина:

- жила E1 - сигнална жила 1
- жила E2 - сигнална жила 2
- жила E3 - напајање сензора V
- жила E3 - напајање сензора G

The principle of connection of the axle counter sensor:

- wire E1 - signal wire 1
- wire E2 - signal wire 2
- wire E3 - sensor power supply V
- wire E3 - sensor power supply G

ИНЖЕЊЕРСКА КОМОРА СРБИЈЕ
Ђорђе Љ. Максимовић
дипл. инж. ел.
353 Р422 17
ОДГОВОРНИ ПРОЈЕКТАНТ

Лист: 11 од 13
Sheet: 11 of 13

Пројектант / Designer:
Институт Михајло Пупин доо
Волгина 15, 11000 Београд
www.pupin.rs

Извођач / Contractor: Конзорцијум / Joint Venture:
China Railway International Co., Ltd.
Serbia Ogranak Beograd
Rajka Mitića 8, 11000 Beograd

China Communication Construction Co.Ltd.
Serbia Ogranak Beograd-Savski Venac
Paje Adamova 2, 11000 Beograd

Инвеститор / Investor:
Инфраструктура железнице Србије а.д.
Немањина 6, 11000 Београд
www.infrazs.rs

Подизвођач / Subcontractor:
CRSC International Co., LTD.
Ogranak Beograd,
Omladinskih brigada 21, 11070 Novi Beograd

Објекат / Project:
Пруга Београд - Суботица - државна граница (Келебија), ДЕОНИЦА ПРУГЕ НОВИ САД - СУБОТИЦА - ДРЖАВНА ГРАНИЦА (КЕЛЕБИЈА), у Новом Саду, Кисачу, Степановићеву, Змајеву, Врбасу, Ловћенцу, Малом Иђошу, Бачкој Тополи, Жеднику, Наумовићеву и Суботици, у катастарским општинама наведеним на насловној страни техничке документације и на катастарским парцелама према списку приложеном у Главној свесци /

Belgrade - Subotica - State border (Kelebija) railway line, SECTION NOVI SAD - SUBOTICA STATE BORDER (KELEBIJA), at Novi Sad, Kisač, Stepanovićevo, Zmajevo, Vrbas, Lovćenac, Mali Idjoš, Bačka Topola, Žednik, Naumovićevo and Subotica, in cadastral municipalities listed on the cover page of this Design, on cadastral plots listed in General Volume

Врста техничке документације / Technical documentation type:
ПИО/ABD Пројекат изведеног објекта / As-built Design

Ознака и назив дела Пројекта / Designation and name of the part of design:
5/1.23 Осигурање железничке станице Суботица / Signalling/interlocking systems in Subotica railway station

Назив цртежа / Drawing name:
План повезивања струјних кола сензора бројача осовина /
Plan for connecting circuits of Axle counter sensors

Одговорни пројектант / Responsible designer:
Ђорђе Максимовић, дипл.инж.ел.
Број лиценце / License number: 353 P422 17

Сарадници / Associates:
Владимир Бошковић, инж.маш.
Марко Ралић, дипл.ел.инж.

Број Пројекта / Design number:	Датум / Date:	Размера / Scale:	Број цртежа / Drawing number:
TS.700.255-5/1.23	Септембар / September 2024.	-	TS.700.255-5/1.23-C12

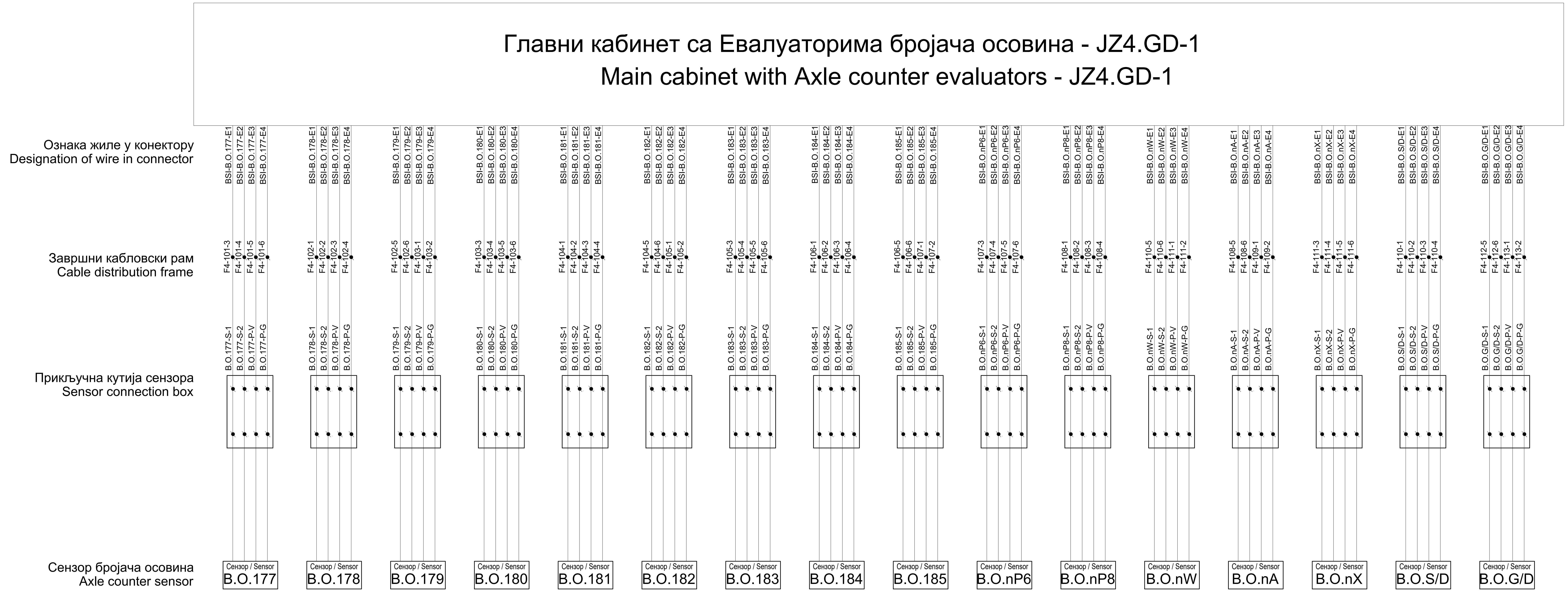

Принцип повезивања сензора бројача осовина:
- жила E1 - сигнална жила 1
- жила E2 - сигнална жила 2
- жила E3 - напајање сензора V
- жила E3 - напајање сензора G

The principle of connection of the axle counter sensor:
- wire E1 - signal wire 1
- wire E2 - signal wire 2
- wire E3 - sensor power supply V
- wire E3 - sensor power supply G

Лист: 12 од 13
Sheet: 12 of 13

Пројектант / Designer:
Институт Михајло Пупин доо
Волгина 15, 11000 Београд
www.pupin.rs

Извођач / Contractor: Конзорцијум / Joint Venture:
China Railway International Co., Ltd.
Serbia Ogranak Beograd
Rajka Mitića 8, 11000 Beograd

China Communication Construction Co.Ltd.
Serbia Ogranak Beograd-Savski Venac
Paje Adamova 2, 11000 Beograd

Инвеститор / Investor:
Инфраструктура железнице Србије а.д.
Немањина 6, 11000 Београд
www.infrazs.rs

Подизвођач / Subcontractor:
CRSC International Co., LTD.
Ogranak Beograd,
Omladinskih brigada 21, 11070 Novi Beograd

Објекат / Project:
Пруга Београд - Суботица - државна граница (Келебија), ДЕОНИЦА ПРУГЕ НОВИ САД - СУБОТИЦА - ДРЖАВНА ГРАНИЦА (КЕЛЕБИЈА), у Новом Саду, Кисачу, Степановићеву, Змајеву, Врбасу, Ловћенцу, Малом Иђошу, Бачкој Тополи, Жеднику, Наумовићеву и Суботици, у катастарским општинама наведеним на насловној страни техничке документације и на катастарским парцелама према списку приложеном у Главној свесци /

Belgrade - Subotica - State border (Kelebija) railway line, SECTION NOVI SAD - SUBOTICA STATE BORDER (KELEBIJA), at Novi Sad, Kisač, Stepanovićevo, Zmajevo, Vrbas, Lovćenac, Mali Idjoš, Bačka Topola, Žednik, Naumovićevo and Subotica, in cadastral municipalities listed on the cover page of this Design, on cadastral plots listed in General Volume

Врста техничке документације / Technical documentation type:
ПИО/ABD Пројекат изведеног објекта / As-built Design

Ознака и назив дела Пројекта / Designation and name of the part of design:
5/1.23 Осигурање железничке станице Суботица / Signalling/interlocking systems in Subotica railway station

Назив цртежа / Drawing name:
План повезивања струјних кола сензора бројача осовина /
Plan for connecting circuits of Axle counter sensors

Одговорни пројектант / Responsible designer:
Ђорђе Максимовић, дипл.инж.ел.
Број лиценце / License number: 353 P422 17

Сарадници / Associates:
Владимир Бошковић, инж.маш.
Марко Ралић, дипл.ел.инж.

Број Пројекта / Design number:	Датум / Date:	Размера / Scale:	Број цртежа / Drawing number:
TS.700.255-5/1.23	Септембар / September 2024.	-	TS.700.255-5/1.23-C12

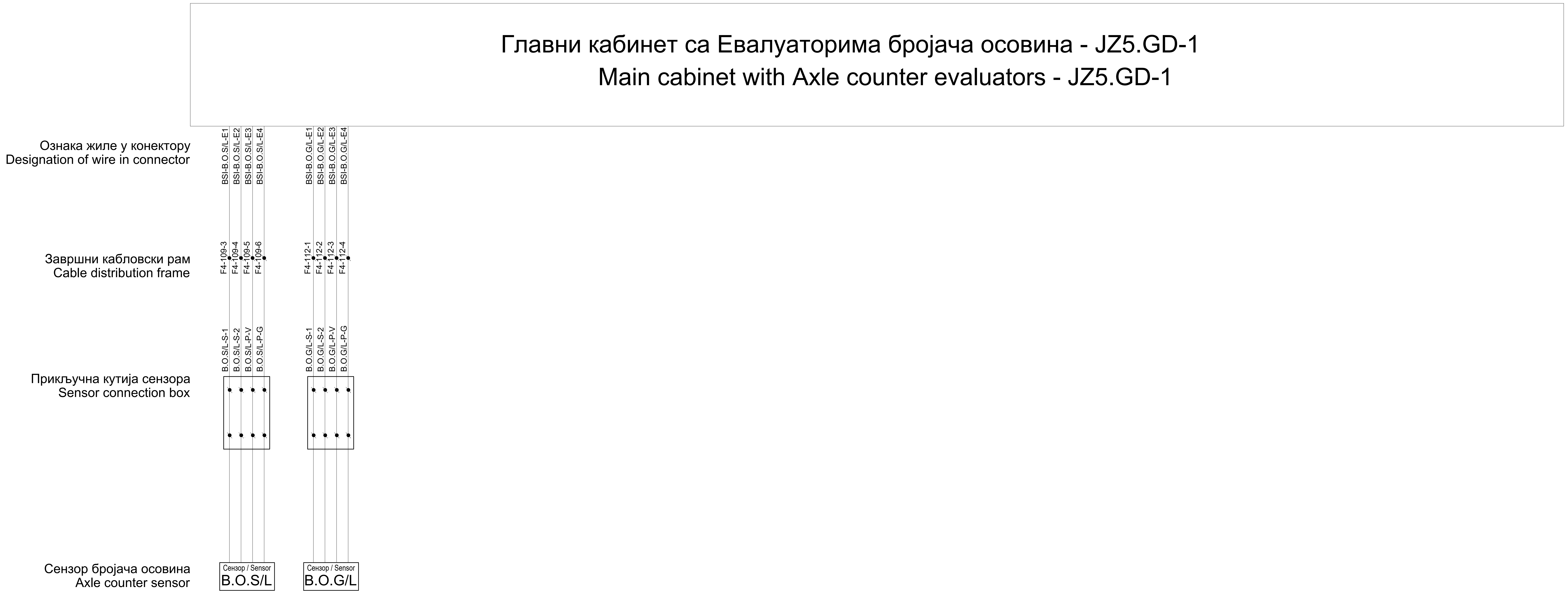

Принцип повезивања сензора бројача осовина:

- жила E1 - сигнална жила 1
- жила E2 - сигнална жила 2
- жила E3 - напајање сензора V
- жила E3 - напајање сензора G

The principle of connection of the axle counter sensor:

- wire E1 - signal wire 1
- wire E2 - signal wire 2
- wire E3 - sensor power supply V
- wire E3 - sensor power supply G

ИНЖЕЊЕРСКА КОМОРА СРБИЈЕ
Ђорђе Љ. Максимовић
дипл. инж. ел.
353 Р422 17
ОДГОВОРНИ ПРОЈЕКТАНТ

Пројектант / Designer:
Институт Михајло Пупин доо
Волгина 15, 11000 Београд
www.pupin.rs

Инвеститор / Investor:
Инфраструктура железнице Србије а.д.
Немањина 6, 11000 Београд
www.infrazs.rs

Извођач / Contractor: Конзорцијум / Joint Venture:
China Railway International Co., Ltd.
Serbia Ogranak Beograd
Rajka Mitića 8, 11000 Beograd
China Communication Construction Co.Ltd.
Serbia Ogranak Beograd-Savski Venac
Paje Adamova 2, 11000 Beograd

Подизвођач / Subcontractor:
CRSC International Co., LTD.
Ogranak Beograd,
Omladinskih brigada 21, 11070 Novi Beograd

Објекат / Project:
Пруга Београд - Суботица - државна граница (Келебија), ДЕОНИЦА ПРУГЕ НОВИ САД - СУБОТИЦА - ДРЖАВНА ГРАНИЦА (КЕЛЕБИЈА), у Новом Саду, Кисачу, Степановићеву, Змајеву, Врбасу, Ловћенцу, Малом Иђошу, Бачкој Тополи, Жеднику, Наумовићеву и Суботици, у катастарским општинама наведеним на насловној страни техничке документације и на катастарским парцелама према списку приложеном у Главној свесци /

Belgrade - Subotica - State border (Kelebija) railway line, SECTION NOVI SAD - SUBOTICA STATE BORDER (KELEBIJA), at Novi Sad, Kisač, Stepanovićevo, Zmajevo, Vrbas, Lovćenac, Mali Idjoš, Bačka Topola, Žednik, Naumovićevo and Subotica, in cadastral municipalities listed on the cover page of this Design, on cadastral plots listed in General Volume

Врста техничке документације / Technical documentation type:
ПИО/ABD Пројекат изведеног објекта / As-built Design

Ознака и назив дела Пројекта / Designation and name of the part of design:
5/1.23 Осигурање железничке станице Суботица / Signalling/interlocking systems in Subotica railway station

Назив цртежа / Drawing name:
План повезивања струјних кола сензора бројача осовина /
Plan for connecting circuits of Axle counter sensors

Одговорни пројектант / Responsible designer:
Ђорђе Максимовић, дипл.инж.ел.
Број лиценце / License number: 353 P422 17

Сарадници / Associates:
Владимир Бошковић, инж.маш.
Марко Ралић, дипл.ел.инж.

Број Пројекта / Design number:	Датум / Date:	Размера / Scale:	Број цртежа / Drawing number:
TS.700.255-5/1.23	Септембар / September 2024.	-	TS.700.255-5/1.23-C12

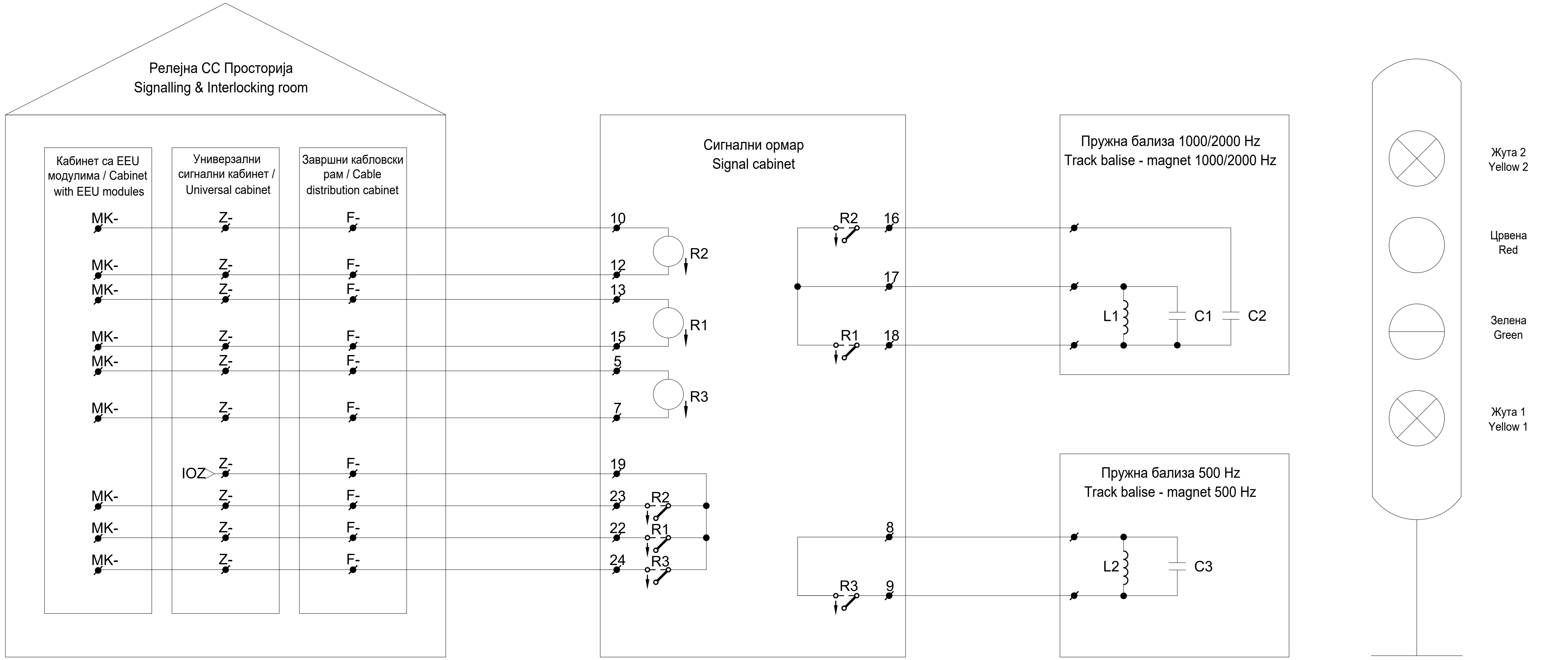

ИНЖЕЊЕРСКА КОМОРА СРБИЈЕ
Ђорђе Љ. Максимовић
дипл. инж. ел.
353 P422 17
ОДГОВОРНИ ПРОЈЕКТАНТ

Лист: 01 од 08
Sheet: 01 of 08

Сигнални знак на главном сигналу Signalling sign on mail signal	Пружна бализа / Track magnet			Статус командног релеа / Status of command relay		
	500 Hz	1000 Hz	2000 Hz			R1
С.З. 4: "Стој" Sign. 4: "Stop"	√	×	√	Отпуштено Released	Отпуштено Released	Отпуштено Released
С.З. 5а: "Слободно, очекуј слободно или опрезно" Sign. 5a: "Allowed, expect Allowed or Caution"	×	×	×	Привучено ↑ Attracted	-	Привучено ↑ Attracted
С.З. 6: "Опрезно, очекуј стој" Sign. 6: "Caution, expect Stop"	×	√	×	Привучено ↑ Attracted	Привучено ↑ Attracted	Отпуштено Released
С.З. 7: "Слободно, очекуј ограничење брзине" Sign. 7: "Allowed, expect speed restriction"	×	√	×	Привучено ↑ Attracted	Привучено ↑ Attracted	Отпуштено Released
С.З. 8: "Ограничена брзина, очекуј стој"+Пок. брзине "3" Sign. 8: "Restricted speed, expect Stop"+Speed Indicator "3"	√	√	×	Отпуштено Released	Привучено ↑ Attracted	Отпуштено Released
С.З. 8: "Ограничена брзина, очекуј стој" Sign. 8: "Restricted speed, expect Stop"	×	√	×	Привучено ↑ Attracted	Привучено ↑ Attracted	Отпуштено Released
С.З. 9: "Ограничена брзина, очекуј слободно или опрезно" Sign. 9: "Restricted speed, expect Allowed or Caution"	×	√	×	Привучено ↑ Attracted	Привучено ↑ Attracted	Отпуштено Released
С.З. 10: "Ограничена брзина, очекуј ограничење брзине" Sign. 9: "Restricted speed, expect Allowed or Caution"	×	√	×	Привучено ↑ Attracted	Привучено ↑ Attracted	Отпуштено Released
С.З. 12а: "Опрезан улазак у станицу са 10 km/h" Sign. 12a: "Cautious running at up to 10 km/h"	×	√	×	Привучено ↑ Attracted	Привучено ↑ Attracted	Отпуштено Released
Квар - Сигнал не осветљен Fault - Dark signal	√	×	√	Отпуштено Released	Отпуштено Released	Отпуштено Released

Пројектант / Designer:
Институт Михајло Пупин доо
Волгина 15, 11000 Београд
www.pupin.rs

Инвеститор / Investor:
Инфраструктура железнице Србије а.д.
Немањина 6, 11000 Београд
www.infrazs.rs

Извођач / Contractor: Конзорцијум / Joint Venture:
China Railway International Co., Ltd.
Serbia Ogranak Beograd
Rajka Mitića 8, 11000 Beograd
China Communication Construction Co.Ltd.
Serbia Ogranak Beograd-Savski Venac
Paje Adamova 2, 11000 Beograd

Подизвођач / Subcontractor:
CRSC International Co., LTD.
Ogranak Beograd,
Omladinskih brigada 21, 11070 Novi Beograd

Објекат / Project:
Пруга Београд - Суботица - државна граница (Келебија), ДЕОНИЦА ПРУГЕ НОВИ САД - СУБОТИЦА - ДРЖАВНА ГРАНИЦА (КЕЛЕБИЈА), у Новом Саду, Кисачу, Степановићеву, Змајеву, Врбасу, Ловћенцу, Малом Иђошу, Бачкој Тополи, Жеднику, Наумовићеву и Суботици, у катастарским општинама наведеним на насловној страни техничке документације и на катастарским парцелама према списку приложеном у Главној свесци /

Belgrade - Subotica - State border (Kelebija) railway line, SECTION NOVI SAD - SUBOTICA STATE BORDER (KELEBIJA), at Novi Sad, Kisač, Stepanovićevo, Zmajevo, Vrbas, Lovćenac, Mali Idjoš, Bačka Topola, Žednik, Naumovićevo and Subotica, in cadastral municipalities listed on the cover page of this Design, on cadastral plots listed in General Volume

Врста техничке документације / Technical documentation type:
ПИО/ABD Пројекат изведеног објекта / As-built Design

Ознака и назив дела Пројекта / Designation and name of the part of design:
5/1.23 Осигурање железничке станице Суботица /
Signalling/interlocking systems in Subotica railway station

Назив цртежа / Drawing name:
План повезивања струјних кола за управљање пружним рализама система Indusi I-60 /
Plan for connecting circuits of balises of the Indusi I-60 system

Одговорни пројектант / Responsible designer:
Ђорђе Максимовић, дипл.инж.ел.
Број лиценце / License number: 353 P422 17

Сарадници / Associates:
Владимир Бошковић, инж.маш.
Марко Ралић, дипл.ел.инж.

Број Пројекта / Design number:	Датум / Date:	Размера / Scale:	Број цртежа / Drawing number:
TS.700.255-5/1.23	Септембар / September 2024.	-	TS.700.255-5/1.23-C13

Кабинет са EEU модулима / Cabinet with EEU modules	Универзални сигнални кабинет / Universal cabinet	Завршни каблoвски рам / Cable distribution cabinet	Ознака релеа Label of relay
Број пина Pin number	Ознака реглете Label of terminal	Ознака реглете Label of terminal	
MK-	Z-	F-	
MK-11-A0H-2	Z3-401-a1	F5-1001-1	PPu98-R2
MK-11-A0H-15	Z3-401-a13	F5-1001-2	
MK-11-A0H-28	Z3-401-b9	F5-1001-3	PPu98-R1
MK-11-A0H-41	Z3-401-c5	F5-1001-4	
MK-11-A0H-3	Z3-401-a2	F5-1001-5	PPu96-R2
MK-11-A0H-16	Z3-401-a14	F5-1001-6	
MK-11-A0H-29	Z3-401-b10	F5-1002-1	PPu96-R1
MK-11-A0H-42	Z3-401-c6	F5-1002-2	
MK-11-A0H-4	Z3-401-a3	F5-1002-3	PAu91-R2
MK-11-A0H-17	Z3-401-a15	F5-1002-4	
MK-11-A0H-30	Z3-401-b11	F5-1002-5	PAu91-R1
MK-11-A0H-43	Z3-401-c7	F5-1002-6	
MK-11-A0H-5	Z3-401-a4	F5-1004-1	Pu92-R2
MK-11-A0H-18	Z3-401-a16	F5-1004-2	
MK-11-A0H-31	Z3-401-b12	F5-1004-3	Pu92-R1
MK-11-A0H-44	Z3-401-c8	F5-1004-4	

Кабинет са EEU модулима / Cabinet with EEU modules	Универзални сигнални кабинет / Universal cabinet	Завршни каблoвски рам / Cable distribution cabinet	Ознака релеа Label of relay
Број пина Pin number	Ознака реглете Label of terminal	Ознака реглете Label of terminal	
MK-	Z-	F-	
MK-11-A0H-6	Z3-401-a5	F5-1004-5	Pu92-R3
MK-11-A0H-19	Z3-401-b1	F5-1004-6	
MK-11-A0H-32	Z3-401-b13	F5-1005-1	Pu94-R2
MK-11-A0H-45	Z3-401-c9	F5-1005-2	
MK-11-A0H-7	Z3-401-a6	F5-1005-3	Pu94-R1
MK-11-A0H-20	Z3-401-b2	F5-1005-4	
MK-11-A0H-33	Z3-401-b14	F5-1005-5	Pu94-R3
MK-11-A0H-46	Z3-401-c10	F5-1005-6	
MK-11-A0H-8	Z3-401-a7	F5-1006-1	Pu96-R2
MK-11-A0H-21	Z3-401-b3	F5-1006-2	
MK-11-A0H-34	Z3-401-b15	F5-1006-3	Pu96-R1
MK-11-A0H-47	Z3-401-c11	F5-1006-4	
MK-11-A0H-9	Z3-401-a8	F5-1006-5	Pu96-R3
MK-11-A0H-22	Z3-401-b4	F5-1006-6	
MK-11-A0H-35	Z3-401-b16	F5-1007-1	Pu98-R2
MK-11-A0H-48	Z3-401-c12	F5-1007-2	

Кабинет са EEU модулима / Cabinet with EEU modules	Универзални сигнални кабинет / Universal cabinet	Завршни каблoвски рам / Cable distribution cabinet	Ознака релеа Label of relay
Број пина Pin number	Ознака реглете Label of terminal	Ознака реглете Label of terminal	
MK-	Z-	F-	
MK-11-A0H-10	Z3-401-a9	F5-1007-3	Pu98-R1
MK-11-A0H-23	Z3-401-b5	F5-1007-4	
MK-11-A0H-36	Z3-401-c1	F5-1007-5	Pu98-R3
MK-11-A0H-49	Z3-401-c13	F5-1007-6	
MK-11-A0H-11	Z3-401-a10	F5-1008-1	Au91-R2
MK-11-A0H-24	Z3-401-b6	F5-1008-2	
MK-11-A0H-37	Z3-401-c2	F5-1008-3	Au91-R1
MK-11-A0H-50	Z3-401-c14	F5-1008-4	
MK-11-A0H-12	Z3-401-a11	F5-1008-5	Au91-R3
MK-11-A0H-25	Z3-401-b7	F5-1008-6	
MK-11-A0H-38	Z3-401-c3	F5-1009-1	Po1-R2
MK-11-A0H-51	Z3-401-c15	F5-1009-2	
MK-11-A0H-13	Z3-401-a12	F5-1009-3	Po1-R1
MK-11-A0H-26	Z3-401-b8	F5-1009-4	
MK-11-A0H-39	Z3-401-c4	F5-1009-5	Po2-R2
MK-11-A0H-52	Z3-401-c16	F5-1009-6	

ИНЖЕЊЕРСКА КОМОРА СРБИЈЕ
Ђорђе Љ. Максимовић
дипл. инж. ел.
353 P422 17
ОДГОВОРНИ ПРОЈЕКТАНТ

Пројектант / Designer:
Институт Михајло Пупин доо
Волгина 15, 11000 Београд
www.pupin.rs

Инвеститор / Investor:
Инфраструктура железнице Србије а.д.
Немањина 6, 11000 Београд
www.infrazs.rs

Извођач / Contractor: Конзорцијум / Joint Venture:
China Railway International Co., Ltd.
Serbia Ogranak Beograd
Rajka Mitića 8, 11000 Beograd
China Communication Construction Co.Ltd.
Serbia Ogranak Beograd-Savski Venac
Paje Adamova 2, 11000 Beograd

Подизвођач / Subcontractor:
CRSC International Co., LTD.
Ogranak Beograd,
Omladinskih brigada 21, 11070 Novi Beograd

Објекат / Project:
Пруга Београд - Суботица - државна граница (Келебија), ДЕОНИЦА ПРУГЕ НОВИ САД - СУБОТИЦА - ДРЖАВНА ГРАНИЦА (КЕЛЕБИЈА), у Новом Саду, Кисачу, Степановићеву, Змајеву, Врбасу, Ловћенцу, Малом Иђошу, Бачкој Тополи, Жеднику, Наумовићеву и Суботици, у катастарским општинама наведеним на насловној страни техничке документације и на катастарским парцелама према списку приложеном у Главној свесци /

Belgrade - Subotica - State border (Kelebija) railway line, SECTION NOVI SAD - SUBOTICA STATE BORDER (KELEBIJA), at Novi Sad, Kisač, Stepanovićevo, Zmajevo, Vrbas, Lovćenac, Mali Idjoš, Bačka Topola, Žednik, Naumovićevo and Subotica, in cadastral municipalities listed on the cover page of this Design, on cadastral plots listed in General Volume

Врста техничке документације / Technical documentation type:
ПИО/ABD Пројекат изведеног објекта / As-built Design

Ознака и назив дела Пројекта / Designation and name of the part of design:
5/1.23 Осигурање железничке станице Суботица / Signalling/interlocking systems in Subotica railway station

Назив цртежа / Drawing name:
План повезивања струјних кола за управљање пружним балисама система Indusi I-60 /
Plan for connecting circuits of balises of the Indusi I-60 system

Одговорни пројектант / Responsible designer:
Ђорђе Максимовић, дипл.инж.ел.
Број лиценце / License number: 353 P422 17

Сарадници / Associates:
Владимир Бошковић, инж.маш.
Марко Ралић, дипл.ел.инж.

Број Пројекта / Design number:	Датум / Date:	Размера / Scale:	Број цртежа / Drawing number:
TS.700.255-5/1.23	Септембар / September 2024.	-	TS.700.255-5/1.23-C13

Кабинет са EEU модулима / Cabinet with EEU modules	Универзални сигнални кабинет / Universal cabinet	Завршни кабловски рам / Cable distribution cabinet	Ознака релеа / Label of relay
Број пина / Pin number	Ознака реглете / Label of terminal	Ознака реглете / Label of terminal	
MK-	Z-	F-	
MK-11-A1H-2	Z3-402-a1	F5-1010-1	Po2-R1
MK-11-A1H-15	Z3-402-a13	F5-1010-2	
MK-11-A1H-28	Z3-402-b9	F5-1010-3	Po3-R2
MK-11-A1H-41	Z3-402-c5	F5-1010-4	
MK-11-A1H-3	Z3-402-a2	F5-1010-5	Po3-R1
MK-11-A1H-16	Z3-402-a14	F5-1010-6	
MK-11-A1H-29	Z3-402-b10	F5-1011-1	Po4-R2
MK-11-A1H-42	Z3-402-c6	F5-1011-2	
MK-11-A1H-4	Z3-402-a3	F5-1011-3	Po4-R1
MK-11-A1H-17	Z3-402-a15	F5-1011-4	
MK-11-A1H-30	Z3-402-b11	F5-1011-5	Po4-R3
MK-11-A1H-43	Z3-402-c7	F5-1011-6	
MK-11-A1H-5	Z3-402-a4	F5-1012-1	PTo1-R2
MK-11-A1H-18	Z3-402-a16	F5-1012-2	
MK-11-A1H-31	Z3-402-b12	F5-1012-3	PTo1-R1
MK-11-A1H-44	Z3-402-c8	F5-1012-4	

Кабинет са EEU модулима / Cabinet with EEU modules	Универзални сигнални кабинет / Universal cabinet	Завршни кабловски рам / Cable distribution cabinet	Ознака релеа / Label of relay
Број пина / Pin number	Ознака реглете / Label of terminal	Ознака реглете / Label of terminal	
MK-	Z-	F-	
MK-11-A1H-6	Z3-402-a5	F5-1012-5	PTo1-R3
MK-11-A1H-19	Z3-402-b1	F5-1012-6	
MK-11-A1H-32	Z3-402-b13	F5-1013-1	PTo2-R2
MK-11-A1H-45	Z3-402-c9	F5-1013-2	
MK-11-A1H-7	Z3-402-a6	F5-1013-3	PTo2-R1
MK-11-A1H-20	Z3-402-b2	F5-1013-4	
MK-11-A1H-33	Z3-402-b14	F5-1013-5	PTo2-R3
MK-11-A1H-46	Z3-402-c10	F5-1013-6	
MK-11-A1H-8	Z3-402-a7	F5-901-1	PTo3-R2
MK-11-A1H-21	Z3-402-b3	F5-901-2	
MK-11-A1H-34	Z3-402-b15	F5-901-3	PTo3-R1
MK-11-A1H-47	Z3-402-c11	F5-901-4	
MK-11-A1H-9	Z3-402-a8	F5-901-5	PTo3-R3
MK-11-A1H-22	Z3-402-b4	F5-901-6	
MK-11-A1H-35	Z3-402-b16	F5-902-1	PTo4-R2
MK-11-A1H-48	Z3-402-c12	F5-902-2	

Кабинет са EEU модулима / Cabinet with EEU modules	Универзални сигнални кабинет / Universal cabinet	Завршни кабловски рам / Cable distribution cabinet	Ознака релеа / Label of relay
Број пина / Pin number	Ознака реглете / Label of terminal	Ознака реглете / Label of terminal	
MK-	Z-	F-	
MK-11-A1H-10	Z3-402-a9	F5-902-3	PTo4-R1
MK-11-A1H-23	Z3-402-b5	F5-902-4	
MK-11-A1H-36	Z3-402-c1	F5-902-5	PTo4-R3
MK-11-A1H-49	Z3-402-c13	F5-902-6	
MK-11-A1H-11	Z3-402-a10	F5-903-1	PTo5-R2
MK-11-A1H-24	Z3-402-b6	F5-903-2	
MK-11-A1H-37	Z3-402-c2	F5-903-3	PTo5-R1
MK-11-A1H-50	Z3-402-c14	F5-903-4	
MK-11-A1H-12	Z3-402-a11	F5-903-5	PTo5-R3
MK-11-A1H-25	Z3-402-b7	F5-903-6	
MK-11-A1H-38	Z3-402-c3	F5-904-1	PTo6-R2
MK-11-A1H-51	Z3-402-c15	F5-904-2	
MK-11-A1H-13	Z3-402-a12	F5-904-3	PTo6-R1
MK-11-A1H-26	Z3-402-b8	F5-904-4	
MK-11-A1H-39	Z3-402-c4	F5-904-5	PTo6-R3
MK-11-A1H-52	Z3-402-c16	F5-904-6	

ИНЖЕЊЕРСКА КОМОРА СРБИЈЕ
Ђорђе Љ. Максимовић
дипл. инж. ел.
353 P422 17
ОДГОВОРНИ ПРОЈЕКТАНТ

Лист: 03 од 08
Sheet: 03 of 08

Пројектант / Designer:
Институт Михајло Пупин доо
Волгина 15, 11000 Београд
www.pupin.rs

Инвеститор / Investor:
Инфраструктура железнице Србије а.д.
Немањина 6, 11000 Београд
www.infrazs.rs

Извођач / Contractor: Конзорцијум / Joint Venture:
China Railway International Co., Ltd.
Serbia Ogranak Beograd
Rajka Mitića 8, 11000 Beograd

China Communication Construction Co.Ltd.
Serbia Ogranak Beograd-Savski Venac
Paje Adamova 2, 11000 Beograd

Подизвођач / Subcontractor:
CRSC International Co., LTD.
Ogranak Beograd,
Omladinskih brigada 21, 11070 Novi Beograd

Објекат / Project:
Пруга Београд - Суботица - државна граница (Келебија), ДЕОНИЦА ПРУГЕ НОВИ САД - СУБОТИЦА - ДРЖАВНА ГРАНИЦА (КЕЛЕБИЈА), у Новом Саду, Кисачу, Степановићеву, Змајеву, Врбасу, Ловћенцу, Малом Иђошу, Бачкој Тополи, Жеднику, Наумовићеву и Суботици, у катастарским општинама наведеним на насловној страни техничке документације и на катастарским парцелама према списку приложеном у Главној свесци /

Belgrade - Subotica - State border (Kelebija) railway line, SECTION NOVI SAD - SUBOTICA STATE BORDER (KELEBIJA), at Novi Sad, Kisač, Stepanovićevo, Zmajevo, Vrbas, Lovćenac, Mali Idjoš, Bačka Topola, Žednik, Naumovićevo and Subotica, in cadastral municipalities listed on the cover page of this Design, on cadastral plots listed in General Volume

Врста техничке документације / Technical documentation type:
ПИО/ABD Пројекат изведеног објекта / As-built Design

Ознака и назив дела Пројекта / Designation and name of the part of design:
5/1.23 Осигурање железничке станице Суботица / Signalling/interlocking systems in Subotica railway station

Назив цртежа / Drawing name:
План повезивања струјних кола за управљање пружним бализама система Indusi I-60 /
Plan for connecting circuits of balises of the Indusi I-60 system

Одговорни пројектант / Responsible designer:
Ђорђе Максимовић, дипл.инж.ел.
Број лиценце / License number: 353 P422 17

Сарадници / Associates:
Владимир Бошковић, инж.маш.
Марко Ралић, дипл.ел.инж.

Број Пројекта / Design number:	Датум / Date:	Размера / Scale:	Број цртежа / Drawing number:
TS.700.255-5/1.23	Септембар / September 2024.	-	TS.700.255-5/1.23-C13

Кабинет са EEU модулима / Cabinet with EEU modules	Универзални сигнални кабинет / Universal cabinet	Завршни каблoвски рам / Cable distribution cabinet	Ознака релеа Label of relay
Број пина Pin number	Ознака реглете Label of terminal	Ознака реглете Label of terminal	
MK-	Z-	F-	
MK-11-A2H-2	Z3-403-a1	F5-905-1	PTo7-R2
MK-11-A2H-15	Z3-403-a13	F5-905-2	
MK-11-A2H-28	Z3-403-b9	F5-905-3	PTo7-R1
MK-11-A2H-41	Z3-403-c5	F5-905-4	
MK-11-A2H-3	Z3-403-a2	F5-905-5	PTo7-R3
MK-11-A2H-16	Z3-403-a14	F5-905-6	
MK-11-A2H-29	Z3-403-b10	F5-906-1	PTo8-R2
MK-11-A2H-42	Z3-403-c6	F5-906-2	
MK-11-A2H-4	Z3-403-a3	F5-906-3	PTo8-R1
MK-11-A2H-17	Z3-403-a15	F5-906-4	
MK-11-A2H-30	Z3-403-b11	F5-906-5	PTo8-R3
MK-11-A2H-43	Z3-403-c7	F5-906-6	
MK-11-A2H-5	Z3-403-a4	F5-907-1	PTo9-R2
MK-11-A2H-18	Z3-403-a16	F5-907-2	
MK-11-A2H-31	Z3-403-b12	F5-907-3	PTo9-R1
MK-11-A2H-44	Z3-403-c8	F5-907-4	
MK-11-A2H-6	Z3-403-a5	F5-907-5	PTo9-R3
MK-11-A2H-19	Z3-403-b1	F5-907-6	
MK-11-A2H-32	Z3-403-b13	F5-908-1	PTo10-R2
MK-11-A2H-45	Z3-403-c9	F5-908-2	
MK-11-A2H-7	Z3-403-a6	F5-908-3	PTo10-R1
MK-11-A2H-20	Z3-403-b2	F5-908-4	
MK-11-A2H-33	Z3-403-b14	F5-908-5	PTo10-R3
MK-11-A2H-46	Z3-403-c10	F5-908-6	
MK-11-A2H-8	Z3-403-a7	F5-909-1	PTo11-R2
MK-11-A2H-21	Z3-403-b3	F5-909-2	
MK-11-A2H-34	Z3-403-b15	F5-909-3	PTo11-R1
MK-11-A2H-47	Z3-403-c11	F5-909-4	
MK-11-A2H-9	Z3-403-a8	F5-909-5	PTo11-R3
MK-11-A2H-22	Z3-403-b4	F5-909-6	
MK-11-A2H-35	Z3-403-b16	F5-910-1	PTo12-R2
MK-11-A2H-48	Z3-403-c12	F5-910-2	
MK-11-A2H-10	Z3-403-a9	F5-910-3	PTo12-R1
MK-11-A2H-23	Z3-403-b5	F5-910-4	
MK-11-A2H-36	Z3-403-c1	F5-910-5	PTo12-R3
MK-11-A2H-49	Z3-403-c13	F5-910-6	
MK-11-A2H-11	Z3-403-a10	F5-911-1	PTo13-R2
MK-11-A2H-24	Z3-403-b6	F5-911-2	
MK-11-A2H-37	Z3-403-c2	F5-911-3	PTo13-R1
MK-11-A2H-50	Z3-403-c14	F5-911-4	
MK-11-A2H-12	Z3-403-a11	F5-911-5	PTo13-R3
MK-11-A2H-25	Z3-403-b7	F5-911-6	
MK-11-A2H-38	Z3-403-c3	F5-912-1	Qu92-R2
MK-11-A2H-51	Z3-403-c15	F5-912-2	
MK-11-A2H-13	Z3-403-a12	F5-912-3	Qu92-R1
MK-11-A2H-26	Z3-403-b8	F5-912-4	
MK-11-A2H-39	Z3-403-c4	F5-912-5	Qu92-R3
MK-11-A2H-52	Z3-403-c16	F5-912-6	

ИНЖЕЊЕРСКА КОМОРА СРБИЈЕ
Ђорђе Љ. Максимовић
дипл. инж. ел.
353 P422 17
ОДГОВОРНИ ПРОЈЕКТАНТ

Лист: 04 од 08
Sheet: 04 of 08

Пројектант / Designer:
Институт Михајло Пупин доо
Волгина 15, 11000 Београд
www.pupin.rs

Извођач / Contractor: Конзорцијум / Joint Venture:
China Railway International Co., Ltd.
Serbia Ogranak Beograd
Rajka Mitića 8, 11000 Beograd

China Communication Construction Co.Ltd.
Serbia Ogranak Beograd-Savski Venac
Paje Adamova 2, 11000 Beograd

Инвеститор / Investor:
Инфраструктура железнице Србије а.д.
Немањина 6, 11000 Београд
www.infrazs.rs

Подизвођач / Subcontractor:
CRSC International Co., LTD.
Ogranak Beograd,
Omladinskih brigada 21, 11070 Novi Beograd

Објекат / Project:
Пруга Београд - Суботица - државна граница (Келебија), ДЕОНИЦА ПРУГЕ НОВИ САД - СУБОТИЦА - ДРЖАВНА ГРАНИЦА (КЕЛЕБИЈА), у Новом Саду, Кисачу, Степановићеву, Змајеву, Врбасу, Ловћенцу, Малом Иђошу, Бачкој Тополи, Жеднику, Наумовићеву и Суботици, у катастарским општинама наведеним на насловној страни техничке документације и на катастарским парцелама према списку приложеном у Главној свесци /

Belgrade - Subotica - State border (Kelebija) railway line, SECTION NOVI SAD - SUBOTICA STATE BORDER (KELEBIJA), at Novi Sad, Kisač, Stepanovićevo, Zmajevo, Vrbas, Lovćenac, Mali Idjoš, Bačka Topola, Žednik, Naumovićevo and Subotica, in cadastral municipalities listed on the cover page of this Design, on cadastral plots listed in General Volume

Врста техничке документације / Technical documentation type:
ПИО/ABD Пројекат изведеног објекта / As-built Design

Ознака и назив дела Пројекта / Designation and name of the part of design:
5/1.23 Осигурање железничке станице Суботица / Signalling/interlocking systems in Subotica railway station

Назив цртежа / Drawing name:
План повезивања струјних кола за управљање пружним бализама система Indusi I-60 /
Plan for connecting circuits of balises of the Indusi I-60 system

Одговорни пројектант / Responsible designer:
Ђорђе Максимовић, дипл.инж.ел.
Број лиценце / License number: 353 P422 17

Сарадници / Associates:
Владимир Бошковић, инж.маш.
Марко Ралић, дипл.ел.инж.

Број Пројекта / Design number:	Датум / Date:	Размера / Scale:	Број цртежа / Drawing number:
TS.700.255-5/1.23	Септембар / September 2024.	-	TS.700.255-5/1.23-C13

Кабинет са EEU модулима / Cabinet with EEU modules	Универзални сигнални кабинет / Universal cabinet	Завршни кабловски рам / Cable distribution cabinet	Ознака релеа / Label of relay
Број пина / Pin number	Ознака реглете / Label of terminal	Ознака реглете / Label of terminal	
MK-	Z-	F-	
MK-11-A3H-2	Z3-404-a1	F5-913-1	Qu94-R2
MK-11-A3H-15	Z3-404-a13	F5-913-2	
MK-11-A3H-28	Z3-404-b9	F5-913-3	Qu94-R1
MK-11-A3H-41	Z3-404-c5	F5-913-4	
MK-11-A3H-3	Z3-404-a2	F5-801-1	Qu96-R2
MK-11-A3H-16	Z3-404-a14	F5-801-2	
MK-11-A3H-29	Z3-404-b10	F5-801-3	Qu96-R1
MK-11-A3H-42	Z3-404-c6	F5-801-4	
MK-11-A3H-4	Z3-404-a3	F5-801-5	Qu96-R3
MK-11-A3H-17	Z3-404-a15	F5-801-6	
MK-11-A3H-30	Z3-404-b11	F5-802-1	Qu98-R2
MK-11-A3H-43	Z3-404-c7	F5-802-2	
MK-11-A3H-5	Z3-404-a4	F5-802-3	Qu98-R1
MK-11-A3H-18	Z3-404-a16	F5-802-4	
MK-11-A3H-31	Z3-404-b12	F5-802-5	Qu98-R3
MK-11-A3H-44	Z3-404-c8	F5-802-6	

Кабинет са EEU модулима / Cabinet with EEU modules	Универзални сигнални кабинет / Universal cabinet	Завршни кабловски рам / Cable distribution cabinet	Ознака релеа / Label of relay
Број пина / Pin number	Ознака реглете / Label of terminal	Ознака реглете / Label of terminal	
MK-	Z-	F-	
MK-11-A3H-6	Z3-404-a5	F5-803-1	Qo1-R2
MK-11-A3H-19	Z3-404-b1	F5-803-2	
MK-11-A3H-32	Z3-404-b13	F5-803-3	Qo1-R1
MK-11-A3H-45	Z3-404-c9	F5-803-4	
MK-11-A3H-7	Z3-404-a6	F5-803-5	Qo1-R3
MK-11-A3H-20	Z3-404-b2	F5-803-6	
MK-11-A3H-33	Z3-404-b14	F5-804-1	Qo2-R2
MK-11-A3H-46	Z3-404-c10	F5-804-2	
MK-11-A3H-8	Z3-404-a7	F5-804-3	Qo2-R1
MK-11-A3H-21	Z3-404-b3	F5-804-4	
MK-11-A3H-34	Z3-404-b15	F5-804-5	Qo2-R3
MK-11-A3H-47	Z3-404-c11	F5-804-6	
MK-11-A3H-9	Z3-404-a8	F5-805-1	Qo3-R2
MK-11-A3H-22	Z3-404-b4	F5-805-2	
MK-11-A3H-35	Z3-404-b16	F5-805-3	Qo3-R1
MK-11-A3H-48	Z3-404-c12	F5-805-4	

Кабинет са EEU модулима / Cabinet with EEU modules	Универзални сигнални кабинет / Universal cabinet	Завршни кабловски рам / Cable distribution cabinet	Ознака релеа / Label of relay
Број пина / Pin number	Ознака реглете / Label of terminal	Ознака реглете / Label of terminal	
MK-	Z-	F-	
MK-11-A3H-10	Z3-404-a9	F5-805-5	Qo3-R3
MK-11-A3H-23	Z3-404-b5	F5-805-6	
MK-11-A3H-36	Z3-404-c1	F5-806-1	Qo4-R2
MK-11-A3H-49	Z3-404-c13	F5-806-2	
MK-11-A3H-11	Z3-404-a10	F5-806-3	Qo4-R1
MK-11-A3H-24	Z3-404-b6	F5-806-4	
MK-11-A3H-37	Z3-404-c2	F5-806-5	Qo4-R3
MK-11-A3H-50	Z3-404-c14	F5-806-6	
MK-11-A3H-12	Z3-404-a11	F5-807-1	Qo5-R2
MK-11-A3H-25	Z3-404-b7	F5-807-2	
MK-11-A3H-38	Z3-404-c3	F5-807-3	Qo5-R1
MK-11-A3H-51	Z3-404-c15	F5-807-4	
MK-11-A3H-13	Z3-404-a12	F5-807-5	Qo5-R3
MK-11-A3H-26	Z3-404-b8	F5-807-6	
MK-11-A3H-39	Z3-404-c4	F5-808-1	Qo6-R2
MK-11-A3H-52	Z3-404-c16	F5-808-2	

ИНЖЕЊЕРСКА КОМОРА СРБИЈЕ
Ђорђе Љ. Максимовић
дипл. инж. ел.
353 P422 17
ОДГОВОРНИ ПРОЈЕКТАНТ

Лист: 05 од 08
Sheet: 05 of 08

Пројектант / Designer:
Институт Михајло Пупин доо
Волгина 15, 11000 Београд
www.pupin.rs

Инвеститор / Investor:
Инфраструктура железнице Србије а.д.
Немањина 6, 11000 Београд
www.infrazs.rs

Извођач / Contractor: Конзорцијум / Joint Venture:
China Railway International Co., Ltd.
Serbia Ogranak Beograd
Rajka Mitića 8, 11000 Beograd

China Communication Construction Co.Ltd.
Serbia Ogranak Beograd-Savski Venac
Paje Adamova 2, 11000 Beograd

Подизвођач / Subcontractor:
CRSC International Co., LTD.
Ogranak Beograd,
Omladinskih brigada 21, 11070 Novi Beograd

Објекат / Project:
Пруга Београд - Суботица - државна граница (Келебија), ДЕОНИЦА ПРУГЕ НОВИ САД - СУБОТИЦА - ДРЖАВНА ГРАНИЦА (КЕЛЕБИЈА), у Новом Саду, Кисачу, Степановићеву, Змајеву, Врбасу, Ловћенцу, Малом Иђошу, Бачкој Тополи, Жеднику, Наумовићеву и Суботици, у катастарским општинама наведеним на насловној страни техничке документације и на катастарским парцелама према списку приложеном у Главној свесци /

Belgrade - Subotica - State border (Kelebija) railway line, SECTION NOVI SAD - SUBOTICA STATE BORDER (KELEBIJA), at Novi Sad, Kisač, Stepanovićevo, Zmajevo, Vrbas, Lovćenac, Mali Idjoš, Bačka Topola, Žednik, Naumovićevo and Subotica, in cadastral municipalities listed on the cover page of this Design, on cadastral plots listed in General Volume

Врста техничке документације / Technical documentation type:
ПИО/ABD Пројекат изведеног објекта / As-built Design

Ознака и назив дела Пројекта / Designation and name of the part of design:
5/1.23 Осигурање железничке станице Суботица / Signalling/interlocking systems in Subotica railway station

Назив цртежа / Drawing name:
План повезивања струјних кола за управљање пружним бализама система Indusi I-60 /
Plan for connecting circuits of balises of the Indusi I-60 system

Одговорни пројектант / Responsible designer:
Ђорђе Максимовић, дипл.инж.ел.
Број лиценце / License number: 353 P422 17

Сарадници / Associates:
Владимир Бошковић, инж.маш.
Марко Ралић, дипл.ел.инж.

Број Пројекта / Design number:	Датум / Date:	Размера / Scale:	Број цртежа / Drawing number:
TS.700.255-5/1.23	Септембар / September 2024.	-	TS.700.255-5/1.23-C13

Кабинет са EEU модулима / Cabinet with EEU modules	Универзални сигнални кабинет / Universal cabinet	Завршни каблoвски рам / Cable distribution cabinet	Ознака релеа Label of relay
Број пина Pin number	Ознака реглете Label of terminal	Ознака реглете Label of terminal	
MK-	Z-	F-	
MK-11-A4H-2	Z3-405-a1	F5-808-3	Qo6-R1
MK-11-A4H-15	Z3-405-a13	F5-808-4	
MK-11-A4H-28	Z3-405-b9	F5-808-5	Qo7-R2
MK-11-A4H-41	Z3-405-c5	F5-808-6	
MK-11-A4H-3	Z3-405-a2	F5-809-1	Qo7-R1
MK-11-A4H-16	Z3-405-a14	F5-809-2	
MK-11-A4H-29	Z3-405-b10	F5-809-3	Qo8-R2
MK-11-A4H-42	Z3-405-c6	F5-809-4	
MK-11-A4H-4	Z3-405-a3	F5-809-5	Qo8-R1
MK-11-A4H-17	Z3-405-a15	F5-809-6	
MK-11-A4H-30	Z3-405-b11	F5-810-1	Qo9-R2
MK-11-A4H-43	Z3-405-c7	F5-810-2	
MK-11-A4H-5	Z3-405-a4	F5-810-3	Qo9-R1
MK-11-A4H-18	Z3-405-a16	F5-810-4	
MK-11-A4H-31	Z3-405-b12	F5-810-5	Qo10-R2
MK-11-A4H-44	Z3-405-c8	F5-810-6	

Кабинет са EEU модулима / Cabinet with EEU modules	Универзални сигнални кабинет / Universal cabinet	Завршни каблoвски рам / Cable distribution cabinet	Ознака релеа Label of relay
Број пина Pin number	Ознака реглете Label of terminal	Ознака реглете Label of terminal	
MK-	Z-	F-	
MK-11-A4H-6	Z3-405-a5	F5-811-1	Qo10-R1
MK-11-A4H-19	Z3-405-b1	F5-811-2	
MK-11-A4H-32	Z3-405-b13	F5-811-3	Qo11-R2
MK-11-A4H-45	Z3-405-c9	F5-811-4	
MK-11-A4H-7	Z3-405-a6	F5-811-5	Qo11-R1
MK-11-A4H-20	Z3-405-b2	F5-811-6	
MK-11-A4H-33	Z3-405-b14	F5-812-1	Qo12-R2
MK-11-A4H-46	Z3-405-c10	F5-812-2	
MK-11-A4H-8	Z3-405-a7	F5-812-3	Qo12-R1
MK-11-A4H-21	Z3-405-b3	F5-812-4	
MK-11-A4H-34	Z3-405-b15	F5-812-5	Qo13-R2
MK-11-A4H-47	Z3-405-c11	F5-812-6	
MK-11-A4H-9	Z3-405-a8	F5-813-1	Qo13-R1
MK-11-A4H-22	Z3-405-b4	F5-813-2	
MK-11-A4H-35	Z3-405-b16	F5-701-1	Ro1-R2
MK-11-A4H-48	Z3-405-c12	F5-701-2	

Кабинет са EEU модулима / Cabinet with EEU modules	Универзални сигнални кабинет / Universal cabinet	Завршни каблoвски рам / Cable distribution cabinet	Ознака релеа Label of relay
Број пина Pin number	Ознака реглете Label of terminal	Ознака реглете Label of terminal	
MK-	Z-	F-	
MK-11-A4H-10	Z3-405-a9	F5-701-3	Ro1-R1
MK-11-A4H-23	Z3-405-b5	F5-701-4	
MK-11-A4H-36	Z3-405-c1	F5-701-5	Ro1-R3
MK-11-A4H-49	Z3-405-c13	F5-701-6	
MK-11-A4H-11	Z3-405-a10	F5-702-1	Ro2-R2
MK-11-A4H-24	Z3-405-b6	F5-702-2	
MK-11-A4H-37	Z3-405-c2	F5-702-3	Ro2-R1
MK-11-A4H-50	Z3-405-c14	F5-702-4	
MK-11-A4H-12	Z3-405-a11	F5-702-5	Ro2-R3
MK-11-A4H-25	Z3-405-b7	F5-702-6	
MK-11-A4H-38	Z3-405-c3	F5-703-1	Ro3-R2
MK-11-A4H-51	Z3-405-c15	F5-703-2	
MK-11-A4H-13	Z3-405-a12	F5-703-3	Ro3-R1
MK-11-A4H-26	Z3-405-b8	F5-703-4	
MK-11-A4H-39	Z3-405-c4	F5-703-5	Ro3-R3
MK-11-A4H-52	Z3-405-c16	F5-703-6	

ИНЖЕЊЕРСКА КОМОРА СРБИЈЕ
Ђорђе Љ. Максимовић
дипл. инж. ел.
353 P422 17
ОДГОВОРНИ ПРОЈЕКТАНТ

Пројектант / Designer:
Институт Михајло Пупин доо
Волгина 15, 11000 Београд
www.pupin.rs

Извођач / Contractor: Конзорцијум / Joint Venture:
China Railway International Co., Ltd.
Serbia Ogranak Beograd
Rajka Mitića 8, 11000 Beograd
China Communication Construction Co.Ltd.
Serbia Ogranak Beograd-Savski Venac
Paje Adamova 2, 11000 Beograd

Инвеститор / Investor:
Инфраструктура железнице Србије а.д.
Немањина 6, 11000 Београд
www.infrazs.rs

Подизвођач / Subcontractor:
CRSC International Co., LTD.
Ogranak Beograd,
Omladinskih brigada 21, 11070 Novi Beograd

Објекат / Project:
Пруга Београд - Суботица - државна граница (Келебија), ДЕОНИЦА ПРУГЕ НОВИ САД - СУБОТИЦА - ДРЖАВНА ГРАНИЦА (КЕЛЕБИЈА), у Новом Саду, Кисачу, Степановићеву, Змајеву, Врбасу, Ловћенцу, Малом Иђошу, Бачкој Тополи, Жеднику, Наумовићеву и Суботици, у катастарским општинама наведеним на насловној страни техничке документације и на катастарским парцелама према списку приложеном у Главној свесци /

Belgrade - Subotica - State border (Kelebija) railway line, SECTION NOVI SAD - SUBOTICA STATE BORDER (KELEBIJA), at Novi Sad, Kisač, Stepanovićevo, Zmajevo, Vrbas, Lovćenac, Mali Idjoš, Bačka Topola, Žednik, Naumovićevo and Subotica, in cadastral municipalities listed on the cover page of this Design, on cadastral plots listed in General Volume

Врста техничке документације / Technical documentation type:
ПИО/ABD Пројекат изведеног објекта / As-built Design

Ознака и назив дела Пројекта / Designation and name of the part of design:
5/1.23 Осигурање железничке станице Суботица / Signalling/interlocking systems in Subotica railway station

Назив цртежа / Drawing name:
План повезивања струјних кола за управљање пружним бализама система Indusi I-60 /
Plan for connecting circuits of balises of the Indusi I-60 system

Одговорни пројектант / Responsible designer:
Ђорђе Максимовић, дипл.инж.ел.
Број лиценце / License number: 353 P422 17

Сарадници / Associates:
Владимир Бошковић, инж.маш.
Марко Ралић, дипл.ел.инж.

Број Пројекта / Design number:	Датум / Date:	Размера / Scale:	Број цртежа / Drawing number:
TS.700.255-5/1.23	Септембар / September 2024.	-	TS.700.255-5/1.23-C13

Кабинет са EEU модулима / Cabinet with EEU modules	Универзални сигнални кабинет / Universal cabinet	Завршни каблoвски рам / Cable distribution cabinet	Ознака релеа Label of relay
Број пина Pin number	Ознака реглете Label of terminal	Ознака реглете Label of terminal	
MK-	Z-	F-	
MK-11-A5H-2	Z3-406-a1	F5-704-1	
MK-11-A5H-15	Z3-406-a13	F5-704-2	Ro4-R2
MK-11-A5H-28	Z3-406-b9	F5-704-3	
MK-11-A5H-41	Z3-406-c5	F5-704-4	Ro4-R1
MK-11-A5H-3	Z3-406-a2	F5-704-5	
MK-11-A5H-16	Z3-406-a14	F5-704-6	Ro5-R2
MK-11-A5H-29	Z3-406-b10	F5-705-1	
MK-11-A5H-42	Z3-406-c6	F5-705-2	Ro5-R1
MK-11-A5H-4	Z3-406-a3	F5-705-3	
MK-11-A5H-17	Z3-406-a15	F5-705-4	Ro6-R2
MK-11-A5H-30	Z3-406-b11	F5-705-5	
MK-11-A5H-43	Z3-406-c7	F5-705-6	Ro6-R1
MK-11-A5H-5	Z3-406-a4	F5-706-1	
MK-11-A5H-18	Z3-406-a16	F5-706-2	Ro7-R2
MK-11-A5H-31	Z3-406-b12	F5-706-3	
MK-11-A5H-44	Z3-406-c8	F5-706-4	Ro7-R1

Кабинет са EEU модулима / Cabinet with EEU modules	Универзални сигнални кабинет / Universal cabinet	Завршни каблoвски рам / Cable distribution cabinet	Ознака релеа Label of relay
Број пина Pin number	Ознака реглете Label of terminal	Ознака реглете Label of terminal	
MK-	Z-	F-	
MK-11-A5H-6	Z3-406-a5	F5-707-1	
MK-11-A5H-19	Z3-406-b1	F5-707-2	So1-R2
MK-11-A5H-32	Z3-406-b13	F5-707-3	
MK-11-A5H-45	Z3-406-c9	F5-707-4	So1-R1
MK-11-A5H-7	Z3-406-a6	F5-707-5	
MK-11-A5H-20	Z3-406-b2	F5-707-6	So1-R3
MK-11-A5H-33	Z3-406-b14	F5-708-1	
MK-11-A5H-46	Z3-406-c10	F5-708-2	So2-R2
MK-11-A5H-8	Z3-406-a7	F5-708-3	
MK-11-A5H-21	Z3-406-b3	F5-708-4	So2-R1
MK-11-A5H-34	Z3-406-b15	F5-708-5	
MK-11-A5H-47	Z3-406-c11	F5-708-6	So2-R3
MK-11-A5H-9	Z3-406-a8	F5-709-1	
MK-11-A5H-22	Z3-406-b4	F5-709-2	So3-R2
MK-11-A5H-35	Z3-406-b16	F5-709-3	
MK-11-A5H-48	Z3-406-c12	F5-709-4	So3-R1

Кабинет са EEU модулима / Cabinet with EEU modules	Универзални сигнални кабинет / Universal cabinet	Завршни каблoвски рам / Cable distribution cabinet	Ознака релеа Label of relay
Број пина Pin number	Ознака реглете Label of terminal	Ознака реглете Label of terminal	
MK-	Z-	F-	
MK-11-A5H-10	Z3-406-a9	F5-709-5	
MK-11-A5H-23	Z3-406-b5	F5-709-6	So3-R3
MK-11-A5H-36	Z3-406-c1	F5-710-1	
MK-11-A5H-49	Z3-406-c13	F5-710-2	So4-R2
MK-11-A5H-11	Z3-406-a10	F5-710-3	
MK-11-A5H-24	Z3-406-b6	F5-710-4	So4-R1
MK-11-A5H-37	Z3-406-c2	F5-710-5	
MK-11-A5H-50	Z3-406-c14	F5-710-6	So5-R2
MK-11-A5H-12	Z3-406-a11	F5-711-1	
MK-11-A5H-25	Z3-406-b7	F5-711-2	So5-R1
MK-11-A5H-38	Z3-406-c3	F5-711-3	
MK-11-A5H-51	Z3-406-c15	F5-711-4	So6-R2
MK-11-A5H-13	Z3-406-a12	F5-711-5	
MK-11-A5H-26	Z3-406-b8	F5-711-6	So6-R1
MK-11-A5H-39	Z3-406-c4	F5-712-1	
MK-11-A5H-52	Z3-406-c16	F5-712-2	So7-R2

ИНЖЕЊЕРСКА КОМОРА СРБИЈЕ
Ђорђе Љ. Максимовић
дипл. инж. ел.
353 P422 17
ОДГОВОРНИ ПРОЈЕКТАНТ

Лист: 07 од 08
Sheet: 07 of 08

Пројектант / Designer:
Институт Михајло Пупин доо
Волгина 15, 11000 Београд
www.pupin.rs

Инвеститор / Investor:
Инфраструктура железнице Србије а.д.
Немањина 6, 11000 Београд
www.infrazs.rs

Извођач / Contractor: Конзорцијум / Joint Venture:
China Railway International Co., Ltd.
Serbia Ogranak Beograd
Rajka Mitića 8, 11000 Beograd
China Communication Construction Co.Ltd.
Serbia Ogranak Beograd-Savski Venac
Paje Adamova 2, 11000 Beograd

Подизвођач / Subcontractor:
CRSC International Co., LTD.
Ogranak Beograd,
Omladinskih brigada 21, 11070 Novi Beograd

Објекат / Project:
Пруга Београд - Суботица - државна граница (Келебија), ДЕОНИЦА ПРУГЕ НОВИ САД - СУБОТИЦА - ДРЖАВНА ГРАНИЦА (КЕЛЕБИЈА), у Новом Саду, Кисачу, Степановићеву, Змајеву, Врбасу, Ловћенцу, Малом Иђошу, Бачкој Тополи, Жеднику, Наумовићеву и Суботици, у катастарским општинама наведеним на насловној страни техничке документације и на катастарским парцелама према списку приложеном у Главној свесци /

Belgrade - Subotica - State border (Kelebija) railway line, SECTION NOVI SAD - SUBOTICA STATE BORDER (KELEBIJA), at Novi Sad, Kisač, Stepanovićevo, Zmajevo, Vrbas, Lovćenac, Mali Idjoš, Bačka Topola, Žednik, Naumovićevo and Subotica, in cadastral municipalities listed on the cover page of this Design, on cadastral plots listed in General Volume

Врста техничке документације / Technical documentation type:
ПИО/ABD Пројекат изведеног објекта / As-built Design

Ознака и назив дела Пројекта / Designation and name of the part of design:
5/1.23 Осигурање железничке станице Суботица /
Signalling/interlocking systems in Subotica railway station

Назив цртежа / Drawing name:
План повезивања струјних кола за управљање пружним顺 балисама система Indusi I-60 /
Plan for connecting circuits of balises of the Indusi I-60 system

Одговорни пројектант / Responsible designer:
Ђорђе Максимовић, дипл.инж.ел.
Број лиценце / License number: 353 P422 17

Сарадници / Associates:
Владимир Бошковић, инж.маш.
Марко Ралић, дипл.ел.инж.

Број Пројекта / Design number:	Датум / Date:	Размера / Scale:	Број цртежа / Drawing number:
TS.700.255-5/1.23	Септембар / September 2024.	-	TS.700.255-5/1.23-C13

Кабинет са EEU модулима / Cabinet with EEU modules	Универзални сигнални кабинет / Universal cabinet	Завршни кабловски рам / Cable distribution cabinet	Ознака релеа Label of relay
Број пина Pin number	Ознака реглете Label of terminal	Ознака реглете Label of terminal	
MK-	Z-	F-	
MK-11-A6H-2	Z3-407-a1	F5-712-3	So7-R1
MK-11-A6H-15	Z3-407-a13	F5-712-4	

Кабинет са EEU модулима / Cabinet with EEU modules	Универзални сигнални кабинет / Universal cabinet	Завршни кабловски рам / Cable distribution cabinet	Ознака релеа Label of relay
Број пина Pin number	Ознака реглете Label of terminal	Ознака реглете Label of terminal	
MK-	Z-	F-	
MK-11-A6H-6	Z3-407-a5	F5-713-1	PSu91-R2
MK-11-A6H-19	Z3-407-b1	F5-713-2	
MK-11-A6H-32	Z3-407-b13	F5-713-3	PSu91-R1
MK-11-A6H-45	Z3-407-c9	F5-713-4	
MK-11-A6H-7	Z3-407-a6	F5-713-5	PSu93-R2
MK-11-A6H-20	Z3-407-b2	F5-713-6	
MK-11-A6H-33	Z3-407-b14	F5-601-1	PSu93-R1
MK-11-A6H-46	Z3-407-c10	F5-601-2	
MK-11-A6H-8	Z3-407-a7	F5-601-3	Su91-R2
MK-11-A6H-21	Z3-407-b3	F5-601-4	
MK-11-A6H-34	Z3-407-b15	F5-601-5	Su91-R1
MK-11-A6H-47	Z3-407-c11	F5-601-6	
MK-11-A6H-9	Z3-407-a8	F5-602-1	Su93-R2
MK-11-A6H-22	Z3-407-b4	F5-602-2	
MK-11-A6H-35	Z3-407-b16	F5-602-3	Su93-R1
MK-11-A6H-48	Z3-407-c12	F5-602-4	

Кабинет са EEU модулима / Cabinet with EEU modules	Универзални сигнални кабинет / Universal cabinet	Завршни кабловски рам / Cable distribution cabinet	Ознака релеа Label of relay
Број пина Pin number	Ознака реглете Label of terminal	Ознака реглете Label of terminal	
MK-	Z-	F-	
MK-11-A6H-10	Z3-407-a9	F5-602-5	PXu91-R2
MK-11-A6H-23	Z3-407-b5	F5-602-6	
MK-11-A6H-36	Z3-407-c1	F5-603-1	PXu91-R1
MK-11-A6H-49	Z3-407-c13	F5-603-2	
MK-11-A6H-11	Z3-407-a10	F5-603-3	PWu92-R2
MK-11-A6H-24	Z3-407-b6	F5-603-4	
MK-11-A6H-37	Z3-407-c2	F5-603-5	PWu92-R1
MK-11-A6H-50	Z3-407-c14	F5-603-6	
MK-11-A6H-12	Z3-407-a11	F5-604-1	Xu91-R2
MK-11-A6H-25	Z3-407-b7	F5-604-2	
MK-11-A6H-38	Z3-407-c3	F5-604-3	Xu91-R1
MK-11-A6H-51	Z3-407-c15	F5-604-4	
MK-11-A6H-13	Z3-407-a12	F5-604-5	Wu92-R2
MK-11-A6H-26	Z3-407-b8	F5-604-6	
MK-11-A6H-39	Z3-407-c4	F5-605-1	Wu92-R1
MK-11-A6H-52	Z3-407-c16	F5-605-2	

ИНЖЕЊЕРСКА КОМОРА СРБИЈЕ
Ђорђе Љ. Максимовић
дипл. инж. ел.
353 P422 17
ОДГОВОРНИ ПРОЈЕКТАНТ

Пројектант / Designer:
Институт Михајло Пупин доо
Волгина 15, 11000 Београд
www.pupin.rs

Инвеститор / Investor:
Инфраструктура железнице Србије а.д.
Немањина 6, 11000 Београд
www.infrazs.rs

Извођач / Contractor: Конзорцијум / Joint Venture:
China Railway International Co., Ltd.
Serbia Ogranak Beograd
Rajka Mitića 8, 11000 Beograd
China Communication Construction Co.Ltd.
Serbia Ogranak Beograd-Savski Venac
Paje Adamova 2, 11000 Beograd

Подизвођач / Subcontractor:
CRSC International Co., LTD.
Ogranak Beograd,
Omladinskih brigada 21, 11070 Novi Beograd

Објекат / Project:
Пруга Београд - Суботица - државна граница (Келебија), ДЕОНИЦА ПРУГЕ НОВИ САД - СУБОТИЦА - ДРЖАВНА ГРАНИЦА (КЕЛЕБИЈА), у Новом Саду, Кисачу, Степановићеву, Змајеву, Врбасу, Ловћенцу, Малом Иђошу, Бачкој Тополи, Жеднику, Наумовићеву и Суботици, у катастарским општинама наведеним на насловној страни техничке документације и на катастарским парцелама према списку приложеном у Главној свесци /

Belgrade - Subotica - State border (Kelebija) railway line, SECTION NOVI SAD - SUBOTICA STATE BORDER (KELEBIJA), at Novi Sad, Kisač, Stepanovićevo, Zmajevo, Vrbas, Lovćenac, Mali Idjoš, Bačka Topola, Žednik, Naumovićevo and Subotica, in cadastral municipalities listed on the cover page of this Design, on cadastral plots listed in General Volume

Врста техничке документације / Technical documentation type:
ПИО/ABD Пројекат изведеног објекта / As-built Design

Ознака и назив дела Пројекта / Designation and name of the part of design:
5/1.23 Осигурање железничке станице Суботица /
Signalling/interlocking systems in Subotica railway station

Назив цртежа / Drawing name:
План повезивања струјних кола за управљање пружним бализама система Indusi I-60 /
Plan for connecting circuits of balises of the Indusi I-60 system

Одговорни пројектант / Responsible designer:
Ђорђе Максимовић, дипл.инж.ел.
Број лиценце / License number: 353 P422 17

Сарадници / Associates:
Владимир Бошковић, инж.маш.
Марко Ралић, дипл.ел.инж.

Број Пројекта / Design number:	Датум / Date:	Размера / Scale:	Број цртежа / Drawing number:
TS.700.255-5/1.23	Септембар / September 2024.	-	TS.700.255-5/1.23-C13

Кабинет са EEU модулима / Cabinet with EEU modules	Универзални сигнални кабинет / Universal cabinet	Завршни каблровски рам / Cable distribution cabinet	
Број пина Pin number	Ознака реглете Label of terminal	Ознака реглете Label of terminal	
MK-	Z-	F-	
MK-11-A8H-2	Z3-409-a1	F5-501-1	PPu98-R2
MK-11-A8H-15	Z3-409-a13		
MK-11-A8H-28	Z3-409-b9	F5-501-2	PPu98-R1
MK-11-A8H-41	Z3-409-c5	F5-304-1	
MK-11-A8H-3	Z3-409-a2	F5-501-3	PPu96-R2
MK-11-A8H-16	Z3-409-a14		
MK-11-A8H-29	Z3-409-b10	F5-501-4	PPu96-R1
MK-11-A8H-42	Z3-409-c6	F5-304-2	
MK-11-A8H-4	Z3-409-a3	F5-501-5	PAu91-R2
MK-11-A8H-17	Z3-409-a15		
MK-11-A8H-30	Z3-409-b11	F5-501-6	PAu91-R1
MK-11-A8H-43	Z3-409-c7	F5-304-3	
MK-11-A8H-5	Z3-409-a4	F5-502-1	Pu92-R2
MK-11-A8H-18	Z3-409-a16		
MK-11-A8H-31	Z3-409-b12	F5-502-2	Pu92-R1
MK-11-A8H-44	Z3-409-c8	F5-304-4	
	IOF	IOZ	

Кабинет са EEU модулима / Cabinet with EEU modules	Универзални сигнални кабинет / Universal cabinet	Завршни кабловски рам / Cable distribution cabinet	
Број пина Pin number	Ознака реглете Label of terminal	Ознака реглете Label of terminal	
MK-	Z-	F-	
MK-11-A8H-6	Z3-409-a5	F5-502-3	Pu92-R3
MK-11-A8H-19	Z3-409-b1	F5-304-4	
MK-11-A8H-32	Z3-409-b13	F5-502-4	Pu94-R2
MK-11-A8H-45	Z3-409-c9		
MK-11-A8H-7	Z3-409-a6	F5-502-5	Pu94-R1
MK-11-A8H-20	Z3-409-b2		
MK-11-A8H-33	Z3-409-b14	F5-502-6	Pu94-R3
MK-11-A8H-46	Z3-409-c10	F5-304-5	
MK-11-A8H-8	Z3-409-a7	F5-503-1	Pu96-R2
MK-11-A8H-21	Z3-409-b3		
MK-11-A8H-34	Z3-409-b15	F5-503-2	Pu96-R1
MK-11-A8H-47	Z3-409-c11		
MK-11-A8H-9	Z3-409-a8	F5-503-3	Pu96-R3
MK-11-A8H-22	Z3-409-b4	F5-304-6	
MK-11-A8H-35	Z3-409-b16	F5-503-4	Pu98-R2
MK-11-A8H-48	Z3-409-c12	F5-305-1	
	IOF	IOZ	

Кабинет са EEU модулима / Cabinet with EEU modules	Универзални сигнални кабинет / Universal cabinet	Завршни кабловски рам / Cable distribution cabinet	
Број пина Pin number	Ознака реглете Label of terminal	Ознака реглете Label of terminal	
MK-	Z-	F-	
MK-11-A8H-10	Z3-409-a9	F5-503-5	Pu98-R1
MK-11-A8H-23	Z3-409-b5		
MK-11-A8H-36	Z3-409-c1	F5-503-6	Pu98-R3
MK-11-A8H-49	Z3-409-c13	F5-305-1	
MK-11-A8H-11	Z3-409-a10	F5-504-1	Au91-R2
MK-11-A8H-24	Z3-409-b6		
MK-11-A8H-37	Z3-409-c2	F5-504-2	Au91-R1
MK-11-A8H-50	Z3-409-c14		
MK-11-A8H-12	Z3-409-a11	F5-504-3	Au91-R3
MK-11-A8H-25	Z3-409-b7	F5-305-2	
MK-11-A8H-38	Z3-409-c3	F5-504-4	Po1-R2
MK-11-A8H-51	Z3-409-c15		
MK-11-A8H-13	Z3-409-a12	F5-504-5	Po1-R1
MK-11-A8H-26	Z3-409-b8	F5-305-3	
MK-11-A8H-39	Z3-409-c4	F5-505-1	Po2-R2
MK-11-A8H-52	Z3-409-c16	F5-305-4	
	IOF	IOZ	

ИНЖЕЊЕРСКА КОМОРА СРБИЈЕ
Ђорђе Љ. Максимовић
дипл. инж. ел.
353 P422 17
ОДГОВОРНИ ПРОЈЕКТАНТ

Лист: 01 од 07
Sheet: 01 of 07

Пројектант / Designer:
Институт Михајло Пупин доо
Волгина 15, 11000 Београд
www.pupin.rs

Инвеститор / Investor:
Инфраструктура железнице Србије а.д.
Немањина 6, 11000 Београд
www.infrazs.rs

Извођач / Contractor: Конзорцијум / Joint Venture:
China Railway International Co., Ltd.
Serbia Ogranak Beograd
Rajka Mitića 8, 11000 Beograd
China Communication Construction Co.Ltd.
Serbia Ogranak Beograd-Savski Venac
Paje Adamova 2, 11000 Beograd

Подизвођач / Subcontractor:
CRSC International Co., LTD.
Ogranak Beograd,
Omladinskih brigada 21, 11070 Novi Beograd

Објекат / Project:
Пруга Београд - Суботица - државна граница (Келебија), ДЕОНИЦА ПРУГЕ НОВИ САД - СУБОТИЦА - ДРЖАВНА ГРАНИЦА (КЕЛЕБИЈА), у Новом Саду, Кисачу, Степановићеву, Змајеву, Врбасу, Ловћенцу, Малом Иђошу, Бачкој Тополи, Жеднику, Наумовићеву и Суботици, у катастарским општинама наведеним на насловној страни техничке документације и на катастарским парцелама према списку приложеном у Главној свесци /

Belgrade - Subotica - State border (Kelebija) railway line, SECTION NOVI SAD - SUBOTICA STATE BORDER (KELEBIJA), at Novi Sad, Kisač, Stepanovićevo, Zmajevo, Vrbas, Lovćenac, Mali Idjoš, Bačka Topola, Žednik, Naumovićevo and Subotica, in cadastral municipalities listed on the cover page of this Design, on cadastral plots listed in General Volume

Врста техничке документације / Technical documentation type:
ПИО/ABD Пројекат изведеног објекта / As-built Design

Ознака и назив дела Пројекта / Designation and name of the part of design:
5/1.23 Осигурање железничке станице Суботица / Signalling/interlocking systems in Subotica railway station

Назив цртежа / Drawing name:
План повезивања струјних кола за контролу стања релеа за управљање пружним бализама система Indusi I-60 /
Plan for connecting circuits of controlling the position of relays for controlling balises of the Indusi I-60 system

Одговорни пројектант / Responsible designer:
Ђорђе Максимовић, дипл.инж.ел.
Број лиценце / License number: 353 P422 17

Сарадници / Associates:
Владимир Бошковић, инж.маш.
Марко Ралић, дипл.ел.инж.

Број Пројекта / Design number:	Датум / Date:	Размера / Scale:	Број цртежа / Drawing number:
TS.700.255-5/1.23	Септембар / September 2024.	-	TS.700.255-5/1.23-C14

Кабинет са EEU модулима / Cabinet with EEU modules	Универзални сигнални кабинет / Universal cabinet	Завршни кабловски рам / Cable distribution cabinet	
Број пина Pin number	Ознака реглете Label of terminal	Ознака реглете Label of terminal	
MK-	Z-	F-	
MK-11-A9H-2	Z3-410-a1	F5-505-2	Po2-R1
MK-11-A9H-15	Z3-410-a13	F5-305-4	
MK-11-A9H-28	Z3-410-b9	F5-505-3	Po3-R2
MK-11-A9H-41	Z3-410-c5		
MK-11-A9H-3	Z3-410-a2	F5-505-4	Po3-R1
MK-11-A9H-16	Z3-410-a14	F5-305-5	
MK-11-A9H-29	Z3-410-b10	F5-505-5	Po4-R2
MK-11-A9H-42	Z3-410-c6		
MK-11-A9H-4	Z3-410-a3	F5-505-6	Po4-R1
MK-11-A9H-17	Z3-410-a15		
MK-11-A9H-30	Z3-410-b11	F5-504-6	Po4-R3
MK-11-A9H-43	Z3-410-c7	F5-305-6	
MK-11-A9H-5	Z3-410-a4	F5-506-1	PTo1-R2
MK-11-A9H-18	Z3-410-a16		
MK-11-A9H-31	Z3-410-b12	F5-506-2	PTo1-R1
MK-11-A9H-44	Z3-410-c8	F5-306-1	
	IOF	IOZ	

Кабинет са EEU модулима / Cabinet with EEU modules	Универзални сигнални кабинет / Universal cabinet	Завршни кабловски рам / Cable distribution cabinet	
Број пина Pin number	Ознака реглете Label of terminal	Ознака реглете Label of terminal	
MK-	Z-	F-	
MK-11-A9H-6	Z3-410-a5	F5-506-3	PTo1-R3
MK-11-A9H-19	Z3-410-b1	F5-306-1	
MK-11-A9H-32	Z3-410-b13	F5-506-4	PTo2-R2
MK-11-A9H-45	Z3-410-c9		
MK-11-A9H-7	Z3-410-a6	F5-506-5	PTo2-R1
MK-11-A9H-20	Z3-410-b2		
MK-11-A9H-33	Z3-410-b14	F5-506-6	PTo2-R3
MK-11-A9H-46	Z3-410-c10	F5-306-2	
MK-11-A9H-8	Z3-410-a7	F5-507-1	PTo3-R2
MK-11-A9H-21	Z3-410-b3		
MK-11-A9H-34	Z3-410-b15	F5-507-2	PTo3-R1
MK-11-A9H-47	Z3-410-c11		
MK-11-A9H-9	Z3-410-a8	F5-507-3	PTo3-R3
MK-11-A9H-22	Z3-410-b4	F5-306-3	
MK-11-A9H-35	Z3-410-b16	F5-507-4	PTo4-R2
MK-11-A9H-48	Z3-410-c12	F5-306-4	
	IOF	IOZ	

Кабинет са EEU модулима / Cabinet with EEU modules	Универзални сигнални кабинет / Universal cabinet	Завршни кабловски рам / Cable distribution cabinet	
Број пина Pin number	Ознака реглете Label of terminal	Ознака реглете Label of terminal	
MK-	Z-	F-	
MK-11-A9H-10	Z3-410-a9	F5-507-5	PTo4-R1
MK-11-A9H-23	Z3-410-b5		
MK-11-A9H-36	Z3-410-c1	F5-507-6	PTo4-R3
MK-11-A9H-49	Z3-410-c13	F5-306-4	
MK-11-A9H-11	Z3-410-a10	F5-508-1	PTo5-R2
MK-11-A9H-24	Z3-410-b6		
MK-11-A9H-37	Z3-410-c2	F5-508-2	PTo5-R1
MK-11-A9H-50	Z3-410-c14		
MK-11-A9H-12	Z3-410-a11	F5-508-3	PTo5-R3
MK-11-A9H-25	Z3-410-b7	F5-306-5	
MK-11-A9H-38	Z3-410-c3	F5-508-4	PTo6-R2
MK-11-A9H-51	Z3-410-c15		
MK-11-A9H-13	Z3-410-a12	F5-508-5	PTo6-R1
MK-11-A9H-26	Z3-410-b8		
MK-11-A9H-39	Z3-410-c4	F5-508-6	PTo6-R3
MK-11-A9H-52	Z3-410-c16	F5-306-6	
	IOF	IOZ	

ИНЖЕЊЕРСКА КОМОРА СРБИЈЕ
Ђорђе Љ. Максимовић
дипл. инж. ел.
353 Р422 17
ОДГОВОРНИ ПРОЈЕКТАНТ

Пројектант / Designer:
Институт Михајло Пупин доо
Волгина 15, 11000 Београд
www.pupin.rs

Инвеститор / Investor:
Инфраструктура железнице Србије а.д.
Немањина 6, 11000 Београд
www.infrazs.rs

Извођач / Contractor: Конзорцијум / Joint Venture:
China Railway International Co., Ltd.
Serbia Ogranak Beograd
Rajka Mitića 8, 11000 Beograd
China Communication Construction Co.Ltd.
Serbia Ogranak Beograd-Savski Venac
Paje Adamova 2, 11000 Beograd

Подизвођач / Subcontractor:
CRSC International Co., LTD.
Ogranak Beograd,
Omladinskih brigada 21, 11070 Novi Beograd

Објекат / Project:
Пруга Београд - Суботица - државна граница (Келебија), ДЕОНИЦА ПРУГЕ НОВИ САД - СУБОТИЦА - ДРЖАВНА ГРАНИЦА (КЕЛЕБИЈА), у Новом Саду, Кисачу, Степановићеву, Змајеву, Врбасу, Ловћенцу, Малом Иђошу, Бачкој Тополи, Жеднику, Наумовићеву и Суботици, у катастарским општинама наведеним на насловној страни техничке документације и на катастарским парцелама према списку приложеном у Главној свесци /

Belgrade - Subotica - State border (Kelebija) railway line, SECTION NOVI SAD - SUBOTICA STATE BORDER (KELEBIJA), at Novi Sad, Kisač, Stepanovićevo, Zmajevo, Vrbas, Lovćenac, Mali Idjoš, Bačka Topola, Žednik, Naumovićevo and Subotica, in cadastral municipalities listed on the cover page of this Design, on cadastral plots listed in General Volume

Врста техничке документације / Technical documentation type:
ПИО/ABD Пројекат изведеног објекта / As-built Design

Ознака и назив дела Пројекта / Designation and name of the part of design:
5/1.23 Осигурање железничке станице Суботица / Signalling/interlocking systems in Subotica railway station

Назив цртежа / Drawing name:
План повезивања струјних кола за контролу стања релеа за управљање пружним бализама система Indusi I-60 /
Plan for connecting circuits of controlling the position of relays for controlling balises of the Indusi I-60 system

Одговорни пројектант / Responsible designer:
Ђорђе Максимовић, дипл.инж.ел.
Број лиценце / License number: 353 P422 17

Сарадници / Associates:
Владимир Бошковић, инж.маш.
Марко Ралић, дипл.ел.инж.

Број Пројекта / Design number:	Датум / Date:	Размера / Scale:	Број цртежа / Drawing number:
TS.700.255-5/1.23	Септембар / September 2024.	-	TS.700.255-5/1.23-C14

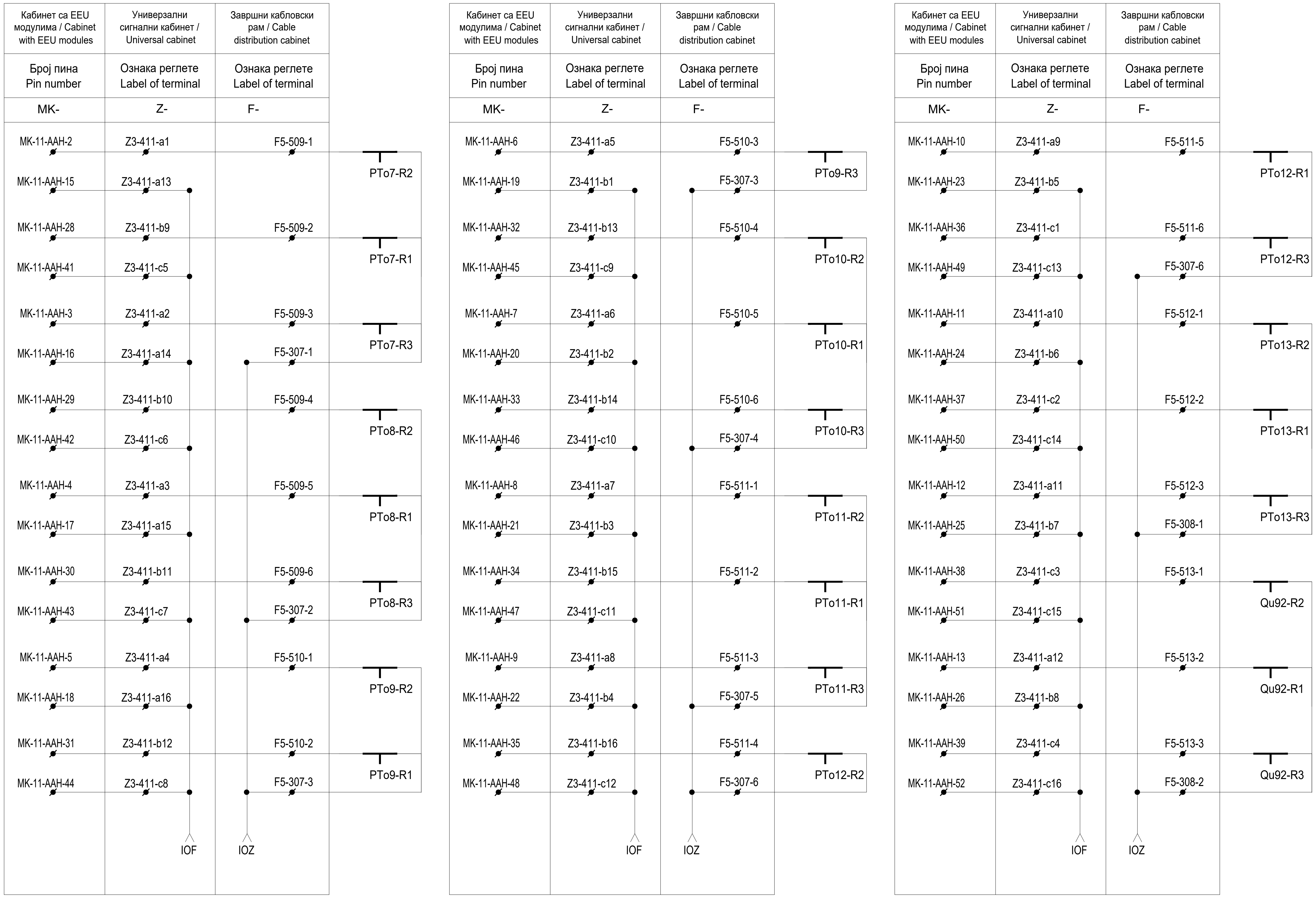

ИНЖЕЊЕРСКА КОМОРА СРБИЈЕ
Ђорђе Љ. Максимовић
дипл. инж. ел.
353 P422 17
ОДГОВОРНИ ПРОЈЕКТАНТ

Лист: 03 од 07
Sheet: 03 of 07

Пројектант / Designer:
Институт Михајло Пупин доо
Волгина 15, 11000 Београд
www.pupin.rs

Инвеститор / Investor:
Инфраструктура железнице Србије а.д.
Немањина 6, 11000 Београд
www.infrazs.rs

Извођач / Contractor: Конзорцијум / Joint Venture:
China Railway International Co., Ltd.
Serbia Ogranak Beograd
Rajka Mitića 8, 11000 Beograd
China Communication Construction Co.Ltd.
Serbia Ogranak Beograd-Savski Venac
Paje Adamova 2, 11000 Beograd

Подизвођач / Subcontractor:
CRSC International Co., LTD.
Ogranak Beograd,
Omladinskih brigada 21, 11070 Novi Beograd

Објекат / Project:
Пруга Београд - Суботица - државна граница (Келебија), ДЕОНИЦА ПРУГЕ НОВИ САД - СУБОТИЦА - ДРЖАВНА ГРАНИЦА (КЕЛЕБИЈА), у Новом Саду, Кисачу, Степановићеву, Змајеву, Врбасу, Ловћенцу, Малом Иђошу, Бачкој Тополи, Жеднику, Наумовићеву и Суботици, у катастарским општинама наведеним на насловној страни техничке документације и на катастарским парцелама према списку приложеном у Главној свесци /

Belgrade - Subotica - State border (Kelebija) railway line, SECTION NOVI SAD - SUBOTICA STATE BORDER (KELEBIJA), at Novi Sad, Kisač, Stepanovićevo, Zmajevo, Vrbas, Lovćenac, Mali Idjoš, Bačka Topola, Žednik, Naumovićevo and Subotica, in cadastral municipalities listed on the cover page of this Design, on cadastral plots listed in General Volume

Врста техничке документације / Technical documentation type:
ПИО/ABD Пројекат изведеног објекта / As-built Design

Ознака и назив дела Пројекта / Designation and name of the part of design:
5/1.23 Осигурање железничке станице Суботица / Signalling/interlocking systems in Subotica railway station

Назив цртежа / Drawing name:
План повезивања струјних кола за контролу стања релеа за управљање пружним близама система Indusi I-60 /
Plan for connecting circuits of controlling the position of relays for controlling balises of the Indusi I-60 system

Одговорни пројектант / Responsible designer:
Ђорђе Максимовић, дипл.инж.ел.
Број лиценце / License number: 353 P422 17

Сарадници / Associates:
Владимир Бошковић, инж.маш.
Марко Ралић, дипл.ел.инж.

Број Пројекта / Design number:	Датум / Date:	Размера / Scale:	Број цртежа / Drawing number:
TS.700.255-5/1.23	Септембар / September 2024.	-	TS.700.255-5/1.23-C14

Кабинет са EEU модулима / Cabinet with EEU modules	Универзални сигнални кабинет / Universal cabinet	Завршни кабловски рам / Cable distribution cabinet	
Број пина Pin number	Ознака реглете Label of terminal	Ознака реглете Label of terminal	
MK-	Z-	F-	
MK-11-ABH-2	Z3-412-a1	F5-513-4	Qu94-R2
MK-11-ABH-15	Z3-412-a13		
MK-11-ABH-28	Z3-412-b9	F5-513-5	Qu94-R1
MK-11-ABH-41	Z3-412-c5	F5-308-3	
MK-11-ABH-3	Z3-412-a2	F5-401-1	Qu96-R2
MK-11-ABH-16	Z3-412-a14		
MK-11-ABH-29	Z3-412-b10	F5-401-2	Qu96-R1
MK-11-ABH-42	Z3-412-c6		
MK-11-ABH-4	Z3-412-a3	F5-401-3	Qu96-R3
MK-11-ABH-17	Z3-412-a15	F5-308-4	
MK-11-ABH-30	Z3-412-b11	F5-401-4	Qu98-R2
MK-11-ABH-43	Z3-412-c7		
MK-11-ABH-5	Z3-412-a4	F5-401-5	Qu98-R1
MK-11-ABH-18	Z3-412-a16		
MK-11-ABH-31	Z3-412-b12	F5-401-6	Qu98-R3
MK-11-ABH-44	Z3-412-c8	F5-308-5	
	IOF	IOZ	

Кабинет са EEU модулима / Cabinet with EEU modules	Универзални сигнални кабинет / Universal cabinet	Завршни кабловски рам / Cable distribution cabinet	
Број пина Pin number	Ознака реглете Label of terminal	Ознака реглете Label of terminal	
MK-	Z-	F-	
MK-11-ABH-6	Z3-412-a5	F5-402-1	Qo1-R2
MK-11-ABH-19	Z3-412-b1		
MK-11-ABH-32	Z3-412-b13	F5-402-2	Qo1-R1
MK-11-ABH-45	Z3-412-c9		
MK-11-ABH-7	Z3-412-a6	F5-402-3	Qo1-R3
MK-11-ABH-20	Z3-412-b2	F5-308-6	
MK-11-ABH-33	Z3-412-b14	F5-402-4	Qo2-R2
MK-11-ABH-46	Z3-412-c10		
MK-11-ABH-8	Z3-412-a7	F5-402-5	Qo2-R1
MK-11-ABH-21	Z3-412-b3		
MK-11-ABH-34	Z3-412-b15	F5-402-6	Qo2-R3
MK-11-ABH-47	Z3-412-c11	F5-309-1	
MK-11-ABH-9	Z3-412-a8	F5-403-1	Qo3-R2
MK-11-ABH-22	Z3-412-b4		
MK-11-ABH-35	Z3-412-b16	F5-403-2	Qo3-R1
MK-11-ABH-48	Z3-412-c12	F5-309-2	
	IOF	IOZ	

Кабинет са EEU модулима / Cabinet with EEU modules	Универзални сигнални кабинет / Universal cabinet	Завршни кабловски рам / Cable distribution cabinet	
Број пина Pin number	Ознака реглете Label of terminal	Ознака реглете Label of terminal	
MK-	Z-	F-	
MK-11-ABH-10	Z3-412-a9	F5-403-3	Qo3-R3
MK-11-ABH-23	Z3-412-b5	F5-309-2	
MK-11-ABH-36	Z3-412-c1	F5-403-4	Qo4-R2
MK-11-ABH-49	Z3-412-c13		
MK-11-ABH-11	Z3-412-a10	F5-403-5	Qo4-R1
MK-11-ABH-24	Z3-412-b6		
MK-11-ABH-37	Z3-412-c2	F5-403-6	Qo4-R3
MK-11-ABH-50	Z3-412-c14	F5-309-3	
MK-11-ABH-12	Z3-412-a11	F5-404-1	Qo5-R2
MK-11-ABH-25	Z3-412-b7		
MK-11-ABH-38	Z3-412-c3	F5-404-2	Qo5-R1
MK-11-ABH-51	Z3-412-c15		
MK-11-ABH-13	Z3-412-a12	F5-404-3	Qo5-R3
MK-11-ABH-26	Z3-412-b8	F5-309-4	
MK-11-ABH-39	Z3-412-c4	F5-404-4	Qo6-R2
MK-11-ABH-52	Z3-412-c16	F5-309-5	
	IOF	IOZ	

ИНЖЕЊЕРСКА КОМОРА СРБИЈЕ
Ђорђе Љ. Максимовић
дипл. инж. ел.
353 P422 17
ОДГОВОРНИ ПРОЈЕКТАНТ

Лист: 04 од 07
Sheet: 04 of 07

Пројектант / Designer:
Институт Михајло Пупин доо
Волгина 15, 11000 Београд
www.pupin.rs

Извођач / Contractor: Конзорцијум / Joint Venture:
China Railway International Co., Ltd.
Serbia Ogranak Beograd
Rajka Mitića 8, 11000 Beograd
China Communication Construction Co.Ltd.
Serbia Ogranak Beograd-Savski Venac
Paje Adamova 2, 11000 Beograd

Инвеститор / Investor:
Инфраструктура железнице Србије а.д.
Немањина 6, 11000 Београд
www.infrazs.rs

Подизвођач / Subcontractor:
CRSC International Co., LTD.
Ogranak Beograd,
Omladinskih brigada 21, 11070 Novi Beograd

Објекат / Project:
Пруга Београд - Суботица - државна граница (Келебија), ДЕОНИЦА ПРУГЕ НОВИ САД - СУБОТИЦА - ДРЖАВНА ГРАНИЦА (КЕЛЕБИЈА), у Новом Саду, Кисачу, Степановићеву, Змајеву, Врбасу, Ловћенцу, Малом Иђошу, Бачкој Тополи, Жеднику, Наумовићеву и Суботици, у катастарским општинама наведеним на насловној страни техничке документације и на катастарским парцелама према списку приложеном у Главној свесци /

Belgrade - Subotica - State border (Kelebija) railway line, SECTION NOVI SAD - SUBOTICA STATE BORDER (KELEBIJA), at Novi Sad, Kisač, Stepanovićevo, Zmajevo, Vrbas, Lovćenac, Mali Idjoš, Bačka Topola, Žednik, Naumovićevo and Subotica, in cadastral municipalities listed on the cover page of this Design, on cadastral plots listed in General Volume

Врста техничке документације / Technical documentation type:
ПИО/ABD Пројекат изведеног објекта / As-built Design

Ознака и назив дела Пројекта / Designation and name of the part of design:
5/1.23 Осигурање железничке станице Суботица /
Signalling/interlocking systems in Subotica railway station

Назив цртежа / Drawing name:
План повезивања струјних кола за контролу стања релеа за управљање пружним билизама система Indusi I-60 /
Plan for connecting circuits of controlling the position of relays for controlling balises of the Indusi I-60 system

Одговорни пројектант / Responsible designer:
Ђорђе Максимовић, дипл.инж.ел.
Број лиценце / License number: 353 P422 17

Сарадници / Associates:
Владимир Бошковић, инж.маш.
Марко Ралић, дипл.ел.инж.

Број Пројекта / Design number:	Датум / Date:	Размера / Scale:	Број цртежа / Drawing number:
TS.700.255-5/1.23	Септембар / September 2024.	-	TS.700.255-5/1.23-C14

Кабинет са EEU модулима / Cabinet with EEU modules	Универзални сигнални кабинет / Universal cabinet	Завршни кабловски рам / Cable distribution cabinet	
Број пина Pin number	Ознака реглете Label of terminal	Ознака реглете Label of terminal	
MK-	Z-	F-	
MK-11-ACH-2	Z3-413-a1	F5-404-5	
MK-11-ACH-15	Z3-413-a13	F5-309-5	Qo6-R1
MK-11-ACH-28	Z3-413-b9	F5-405-1	
MK-11-ACH-41	Z3-413-c5		Qo7-R2
MK-11-ACH-3	Z3-413-a2	F5-405-2	
MK-11-ACH-16	Z3-413-a14	F5-309-6	Qo7-R1
MK-11-ACH-29	Z3-413-b10	F5-405-3	
MK-11-ACH-42	Z3-413-c6		Qo8-R2
MK-11-ACH-4	Z3-413-a3	F5-405-4	
MK-11-ACH-17	Z3-413-a15	F5-310-1	Qo8-R1
MK-11-ACH-30	Z3-413-b11	F5-405-5	
MK-11-ACH-43	Z3-413-c7		Qo9-R2
MK-11-ACH-5	Z3-413-a4	F5-405-6	
MK-11-ACH-18	Z3-413-a16	F5-310-2	Qo9-R1
MK-11-ACH-31	Z3-413-b12	F5-406-1	
MK-11-ACH-44	Z3-413-c8	F5-310-3	Qo10-R2
	IOF	IOZ	

Кабинет са EEU модулима / Cabinet with EEU modules	Универзални сигнални кабинет / Universal cabinet	Завршни кабловски рам / Cable distribution cabinet	
Број пина Pin number	Ознака реглете Label of terminal	Ознака реглете Label of terminal	
MK-	Z-	F-	
MK-11-ACH-6	Z3-413-a5	F5-406-2	
MK-11-ACH-19	Z3-413-b1	F5-310-3	Qo10-R1
MK-11-ACH-32	Z3-413-b13	F5-406-3	
MK-11-ACH-45	Z3-413-c9		Qo11-R2
MK-11-ACH-7	Z3-413-a6	F5-406-4	
MK-11-ACH-20	Z3-413-b2	F5-310-4	Qo11-R1
MK-11-ACH-33	Z3-413-b14	F5-406-5	
MK-11-ACH-46	Z3-413-c10		Qo12-R2
MK-11-ACH-8	Z3-413-a7	F5-406-6	
MK-11-ACH-21	Z3-413-b3	F5-310-5	Qo12-R1
MK-11-ACH-34	Z3-413-b15	F5-407-1	
MK-11-ACH-47	Z3-413-c11		Qo13-R2
MK-11-ACH-9	Z3-413-a8	F5-407-2	
MK-11-ACH-22	Z3-413-b4	F5-310-6	Qo13-R1
MK-11-ACH-35	Z3-413-b16	F5-407-3	
MK-11-ACH-48	Z3-413-c12	F5-311-1	Ro1-R2
	IOF	IOZ	

Кабинет са EEU модулима / Cabinet with EEU modules	Универзални сигнални кабинет / Universal cabinet	Завршни кабловски рам / Cable distribution cabinet	
Број пина Pin number	Ознака реглете Label of terminal	Ознака реглете Label of terminal	
MK-	Z-	F-	
MK-11-ACH-10	Z3-413-a9	F5-407-4	
MK-11-ACH-23	Z3-413-b5		Ro1-R1
MK-11-ACH-36	Z3-413-c1	F5-407-5	
MK-11-ACH-49	Z3-413-c13	F5-311-1	Ro1-R3
MK-11-ACH-11	Z3-413-a10	F5-408-1	
MK-11-ACH-24	Z3-413-b6		Ro2-R2
MK-11-ACH-37	Z3-413-c2	F5-408-2	
MK-11-ACH-50	Z3-413-c14		Ro2-R1
MK-11-ACH-12	Z3-413-a11	F5-408-3	
MK-11-ACH-25	Z3-413-b7	F5-311-2	Ro2-R3
MK-11-ACH-38	Z3-413-c3	F5-408-4	
MK-11-ACH-51	Z3-413-c15		Ro3-R2
MK-11-ACH-13	Z3-413-a12	F5-408-5	
MK-11-ACH-26	Z3-413-b8		Ro3-R1
MK-11-ACH-39	Z3-413-c4	F5-408-6	
MK-11-ACH-52	Z3-413-c16	F5-311-3	Ro3-R3
	IOF	IOZ	

ИНЖЕЊЕРСКА КОМОРА СРБИЈЕ
Ђорђе Љ. Максимовић
дипл. инж. ел.
353 P422 17
ОДГОВОРНИ ПРОЈЕКТАНТ

Пројектант / Designer:
Институт Михајло Пупин доо
Волгина 15, 11000 Београд
www.pupin.rs

Извођач / Contractor: Конзорцијум / Joint Venture:
China Railway International Co., Ltd.
Serbia Ogranak Beograd
Rajka Mitića 8, 11000 Beograd
China Communication Construction Co.Ltd.
Serbia Ogranak Beograd-Savski Venac
Paje Adamova 2, 11000 Beograd

Инвеститор / Investor:
Инфраструктура железнице Србије а.д.
Немањина 6, 11000 Београд
www.infrazs.rs

Подизвођач / Subcontractor:
CRSC International Co., LTD.
Ogranak Beograd,
Omladinskih brigada 21, 11070 Novi Beograd

Објекат / Project:
Пруга Београд - Суботица - државна граница (Келебија), ДЕОНИЦА ПРУГЕ НОВИ САД - СУБОТИЦА - ДРЖАВНА ГРАНИЦА (КЕЛЕБИЈА), у Новом Саду, Кисачу, Степановићеву, Змајеву, Врбасу, Ловћенцу, Малом Иђошу, Бачкој Тополи, Жеднику, Наумовићеву и Суботици, у катастарским општинама наведеним на насловној страни техничке документације и на катастарским парцелама према списку приложеном у Главној свесци /

Belgrade - Subotica - State border (Kelebija) railway line, SECTION NOVI SAD - SUBOTICA STATE BORDER (KELEBIJA), at Novi Sad, Kisač, Stepanovićevo, Zmajevo, Vrbas, Lovćenac, Mali Idjoš, Bačka Topola, Žednik, Naumovićevo and Subotica, in cadastral municipalities listed on the cover page of this Design, on cadastral plots listed in General Volume

Врста техничке документације / Technical documentation type:
ПИО/ABD Пројекат изведеног објекта / As-built Design

Ознака и назив дела Пројекта / Designation and name of the part of design:
5/1.23 Осигурање железничке станице Суботица / Signalling/interlocking systems in Subotica railway station

Назив цртежа / Drawing name:
План повезивања струјних кола за контролу стања релеа за управљање пружним бализама система Indusi I-60 /
Plan for connecting circuits of controlling the position of relays for controlling balises of the Indusi I-60 system

Одговорни пројектант / Responsible designer:
Ђорђе Максимовић, дипл.инж.ел.
Број лиценце / License number: 353 P422 17

Сарадници / Associates:
Владимир Бошковић, инж.маш.
Марко Ралић, дипл.ел.инж.

Број Пројекта / Design number:	Датум / Date:	Размера / Scale:	Број цртежа / Drawing number:
TS.700.255-5/1.23	Септембар / September 2024.	-	TS.700.255-5/1.23-C14

Кабинет са EEU модулима / Cabinet with EEU modules	Универзални сигнални кабинет / Universal cabinet	Завршни кабловски рам / Cable distribution cabinet	
Број пина Pin number	Ознака реглете Label of terminal	Ознака реглете Label of terminal	
MK-	Z-	F-	
MK-11-ADH-2	Z3-301-a1	F5-409-1	Ro4-R2
MK-11-ADH-15	Z3-301-a13		
MK-11-ADH-28	Z3-301-b9	F5-409-2	Ro4-R1
MK-11-ADH-41	Z3-301-c5	F5-311-4	
MK-11-ADH-3	Z3-301-a2	F5-409-3	Ro5-R2
MK-11-ADH-16	Z3-301-a14		
MK-11-ADH-29	Z3-301-b10	F5-409-4	Ro5-R1
MK-11-ADH-42	Z3-301-c6	F5-311-5	
MK-11-ADH-4	Z3-301-a3	F5-409-5	Ro6-R2
MK-11-ADH-17	Z3-301-a15		
MK-11-ADH-30	Z3-301-b11	F5-409-6	Ro6-R1
MK-11-ADH-43	Z3-301-c7	F5-311-6	
MK-11-ADH-5	Z3-301-a4	F5-410-1	Ro7-R2
MK-11-ADH-18	Z3-301-a16		
MK-11-ADH-31	Z3-301-b12	F5-410-2	Ro7-R1
MK-11-ADH-44	Z3-301-c8	F5-312-1	
	IOF	IOZ	

Кабинет са EEU модулима / Cabinet with EEU modules	Универзални сигнални кабинет / Universal cabinet	Завршни кабловски рам / Cable distribution cabinet	
Број пина Pin number	Ознака реглете Label of terminal	Ознака реглете Label of terminal	
MK-	Z-	F-	
MK-11-ADH-6	Z3-301-a5	F5-410-3	So1-R2
MK-11-ADH-19	Z3-301-b1		
MK-11-ADH-32	Z3-301-b13	F5-410-4	So1-R1
MK-11-ADH-45	Z3-301-c9		
MK-11-ADH-7	Z3-301-a6	F5-410-5	So1-R3
MK-11-ADH-20	Z3-301-b2	F5-312-2	
MK-11-ADH-33	Z3-301-b14	F5-411-1	So2-R2
MK-11-ADH-46	Z3-301-c10		
MK-11-ADH-8	Z3-301-a7	F5-411-2	So2-R1
MK-11-ADH-21	Z3-301-b3		
MK-11-ADH-34	Z3-301-b15	F5-411-3	So2-R3
MK-11-ADH-47	Z3-301-c11	F5-312-3	
MK-11-ADH-9	Z3-301-a8	F5-411-4	So3-R2
MK-11-ADH-22	Z3-301-b4		
MK-11-ADH-35	Z3-301-b16	F5-411-5	So3-R1
MK-11-ADH-48	Z3-301-c12	F5-312-4	
	IOF	IOZ	

Кабинет са EEU модулима / Cabinet with EEU modules	Универзални сигнални кабинет / Universal cabinet	Завршни кабловски рам / Cable distribution cabinet	
Број пина Pin number	Ознака реглете Label of terminal	Ознака реглете Label of terminal	
MK-	Z-	F-	
MK-11-ADH-10	Z3-301-a9	F5-411-6	So3-R3
MK-11-ADH-23	Z3-301-b5	F5-312-4	
MK-11-ADH-36	Z3-301-c1	F5-412-1	So4-R2
MK-11-ADH-49	Z3-301-c13		
MK-11-ADH-11	Z3-301-a10	F5-412-2	So4-R1
MK-11-ADH-24	Z3-301-b6	F5-312-5	
MK-11-ADH-37	Z3-301-c2	F5-412-3	So5-R2
MK-11-ADH-50	Z3-301-c14		
MK-11-ADH-12	Z3-301-a11	F5-412-4	So5-R1
MK-11-ADH-25	Z3-301-b7	F5-312-6	
MK-11-ADH-38	Z3-301-c3	F5-412-5	So6-R2
MK-11-ADH-51	Z3-301-c15		
MK-11-ADH-13	Z3-301-a12	F5-412-6	So6-R1
MK-11-ADH-26	Z3-301-b8	F5-313-1	
MK-11-ADH-39	Z3-301-c4	F5-413-1	So7-R2
MK-11-ADH-52	Z3-301-c16	F5-313-2	
	IOF	IOZ	

ИНЖЕЊЕРСКА КОМОРА СРБИЈЕ
Ђорђе Љ. Максимовић
дипл. инж. ел.
353 P422 17
ОДГОВОРНИ ПРОЈЕКТАНТ

Пројектант / Designer:
Институт Михајло Пупин доо
Волгина 15, 11000 Београд
www.pupin.rs

Извођач / Contractor: Конзорцијум / Joint Venture:
China Railway International Co., Ltd.
Serbia Ogranak Beograd
Rajka Mitića 8, 11000 Beograd
China Communication Construction Co.Ltd.
Serbia Ogranak Beograd-Savski Venac
Paje Adamova 2, 11000 Beograd

Инвеститор / Investor:
Инфраструктура железнице Србије а.д.
Немањина 6, 11000 Београд
www.infrazs.rs

Подизвођач / Subcontractor:
CRSC International Co., LTD.
Ogranak Beograd,
Omladinskih brigada 21, 11070 Novi Beograd

Објекат / Project:
Пруга Београд - Суботица - државна граница (Келебија), ДЕОНИЦА ПРУГЕ НОВИ САД - СУБОТИЦА - ДРЖАВНА ГРАНИЦА (КЕЛЕБИЈА), у Новом Саду, Кисачу, Степановићеву, Змајеву, Врбасу, Ловћенцу, Малом Иђошу, Бачкој Тополи, Жеднику, Наумовићеву и Суботици, у катастарским општинама наведеним на насловној страни техничке документације и на катастарским парцелама према списку приложеном у Главној свесци /

Belgrade - Subotica - State border (Kelebija) railway line, SECTION NOVI SAD - SUBOTICA STATE BORDER (KELEBIJA), at Novi Sad, Kisač, Stepanovićevo, Zmajevo, Vrbas, Lovćenac, Mali Idjoš, Bačka Topola, Žednik, Naumovićevo and Subotica, in cadastral municipalities listed on the cover page of this Design, on cadastral plots listed in General Volume

Врста техничке документације / Technical documentation type:
ПИО/ABD Пројекат изведеног објекта / As-built Design

Ознака и назив дела Пројекта / Designation and name of the part of design:
5/1.23 Осигурање железничке станице Суботица / Signalling/interlocking systems in Subotica railway station

Назив цртежа / Drawing name:
План повезивања струјних кола за контролу стања релеа за управљање пружним базилама система Indusi I-60 /
Plan for connecting circuits of controlling the position of relays for controlling balises of the Indusi I-60 system

Одговорни пројектант / Responsible designer:
Ђорђе Максимовић, дипл.инж.ел.
Број лиценце / License number: 353 P422 17

Сарадници / Associates:
Владимир Бошковић, инж.маш.
Марко Ралић, дипл.ел.инж.

Број Пројекта / Design number:	Датум / Date:	Размера / Scale:	Број цртежа / Drawing number:
TS.700.255-5/1.23	Септембар / September 2024.	-	TS.700.255-5/1.23-C14

Кабинет са EEU модулима / Cabinet with EEU modules	Универзални сигнални кабинет / Universal cabinet	Завршни кабловски рам / Cable distribution cabinet	
Број пина Pin number	Ознака реглете Label of terminal	Ознака реглете Label of terminal	
MK-	Z-	F-	
MK-11-AEH-2	Z3-302-a1	F5-413-2	So7-R1
MK-11-AEH-15	Z3-302-a13	F5-313-2	
	IOF	IOZ	

Кабинет са EEU модулима / Cabinet with EEU modules	Универзални сигнални кабинет / Universal cabinet	Завршни кабловски рам / Cable distribution cabinet	
Број пина Pin number	Ознака реглете Label of terminal	Ознака реглете Label of terminal	
MK-	Z-	F-	
MK-11-AEH-6	Z3-302-a5	F5-301-1	PSu91-R2
MK-11-AEH-19	Z3-302-b1		
MK-11-AEH-32	Z3-302-b13	F5-301-2	PSu91-R1
MK-11-AEH-45	Z3-302-c9	F5-313-3	
MK-11-AEH-7	Z3-302-a6	F5-301-3	PSu93-R2
MK-11-AEH-20	Z3-302-b2		
MK-11-AEH-33	Z3-302-b14	F5-301-4	PSu93-R1
MK-11-AEH-46	Z3-302-c10	F5-313-4	
MK-11-AEH-8	Z3-302-a7	F5-301-5	Su91-R2
MK-11-AEH-21	Z3-302-b3		
MK-11-AEH-34	Z3-302-b15	F5-301-6	Su91-R1
MK-11-AEH-47	Z3-302-c11	F5-313-5	
MK-11-AEH-9	Z3-302-a8	F5-302-1	Su93-R2
MK-11-AEH-22	Z3-302-b4		
MK-11-AEH-35	Z3-302-b16	F5-302-2	Su93-R1
MK-11-AEH-48	Z3-302-c12	F5-313-6	
	IOF	IOZ	

Кабинет са EEU модулима / Cabinet with EEU modules	Универзални сигнални кабинет / Universal cabinet	Завршни кабловски рам / Cable distribution cabinet	
Број пина Pin number	Ознака реглете Label of terminal	Ознака реглете Label of terminal	
MK-	Z-	F-	
MK-11-AEH-10	Z3-302-a9	F5-302-3	PXu91-R2
MK-11-AEH-23	Z3-302-b5		
MK-11-AEH-36	Z3-302-c1	F5-302-4	PXu91-R1
MK-11-AEH-49	Z3-302-c13	F5-201-1	
MK-11-AEH-11	Z3-302-a10	F5-302-5	PWu92-R2
MK-11-AEH-24	Z3-302-b6		
MK-11-AEH-37	Z3-302-c2	F5-302-6	PWu92-R1
MK-11-AEH-50	Z3-302-c14	F5-201-2	
MK-11-AEH-12	Z3-302-a11	F5-303-1	Xu91-R2
MK-11-AEH-25	Z3-302-b7		
MK-11-AEH-38	Z3-302-c3	F5-303-2	Xu91-R1
MK-11-AEH-51	Z3-302-c15	F5-201-3	
MK-11-AEH-13	Z3-302-a12	F5-303-3	Wu92-R2
MK-11-AEH-26	Z3-302-b8		
MK-11-AEH-39	Z3-302-c4	F5-303-4	Wu92-R1
MK-11-AEH-52	Z3-302-c16	F5-201-4	
	IOF	IOZ	

ИНЖЕЊЕРСКА КОМОРА СРБИЈЕ
Ђорђе Љ. Максимовић
дипл. инж. ел.
353 P422 17
ОДГОВОРНИ ПРОЈЕКТАНТ

Лист: 07 од 07
Sheet: 07 of 07

Пројектант / Designer:
Институт Михајло Пупин доо
Волгина 15, 11000 Београд
www.pupin.rs

Извођач / Contractor: Конзорцијум / Joint Venture:
China Railway International Co., Ltd.
Serbia Ogranak Beograd
Rajka Mitića 8, 11000 Beograd
China Communication Construction Co.Ltd.
Serbia Ogranak Beograd-Savski Venac
Paje Adamova 2, 11000 Beograd

Инвеститор / Investor:
Инфраструктура железнице Србије а.д.
Немањина 6, 11000 Београд
www.infrazs.rs

Подизвођач / Subcontractor:
CRSC International Co., LTD.
Ogranak Beograd,
Omladinskih brigada 21, 11070 Novi Beograd

Објекат / Project:
Пруга Београд - Суботица - државна граница (Келебија), ДЕОНИЦА ПРУГЕ НОВИ САД - СУБОТИЦА - ДРЖАВНА ГРАНИЦА (КЕЛЕБИЈА), у Новом Саду, Кисачу, Степановићеву, Змајеву, Врбасу, Ловћенцу, Малом Иђошу, Бачкој Тополи, Жеднику, Наумовићеву и Суботици, у катастарским општинама наведеним на насловној страни техничке документације и на катастарским парцелама према списку приложеном у Главној свесци /

Belgrade - Subotica - State border (Kelebija) railway line, SECTION NOVI SAD - SUBOTICA STATE BORDER (KELEBIJA), at Novi Sad, Kisač, Stepanovićevo, Zmajevo, Vrbas, Lovćenac, Mali Idjoš, Bačka Topola, Žednik, Naumovićevo and Subotica, in cadastral municipalities listed on the cover page of this Design, on cadastral plots listed in General Volume

Врста техничке документације / Technical documentation type:
ПИО/ABD Пројекат изведеног објекта / As-built Design

Ознака и назив дела Пројекта / Designation and name of the part of design:
5/1.23 Осигурање железничке станице Суботица / Signalling/interlocking systems in Subotica railway station

Назив цртежа / Drawing name:
План повезивања струјних кола за контролу стања релеа за управљање пружним бализама система Indusi I-60 /
Plan for connecting circuits of controlling the position of relays for controlling balises of the Indusi I-60 system

Одговорни пројектант / Responsible designer:
Ђорђе Максимовић, дипл.инж.ел.
Број лиценце / License number: 353 P422 17

Сарадници / Associates:
Владимир Бошковић, инж.маш.
Марко Ралић, дипл.ел.инж.

Број Пројекта / Design number:	Датум / Date:	Размера / Scale:	Број цртежа / Drawing number:
TS.700.255-5/1.23	Септембар / September 2024.	-	TS.700.255-5/1.23-C14

Релејна група LSBJ - рела за додатне индикације на терминалѕ Z-10 универзалног сигналног кабинета

LSBJ relay group - Relays for additional indications on Terminal Z-10 at Universal signalling cabinet

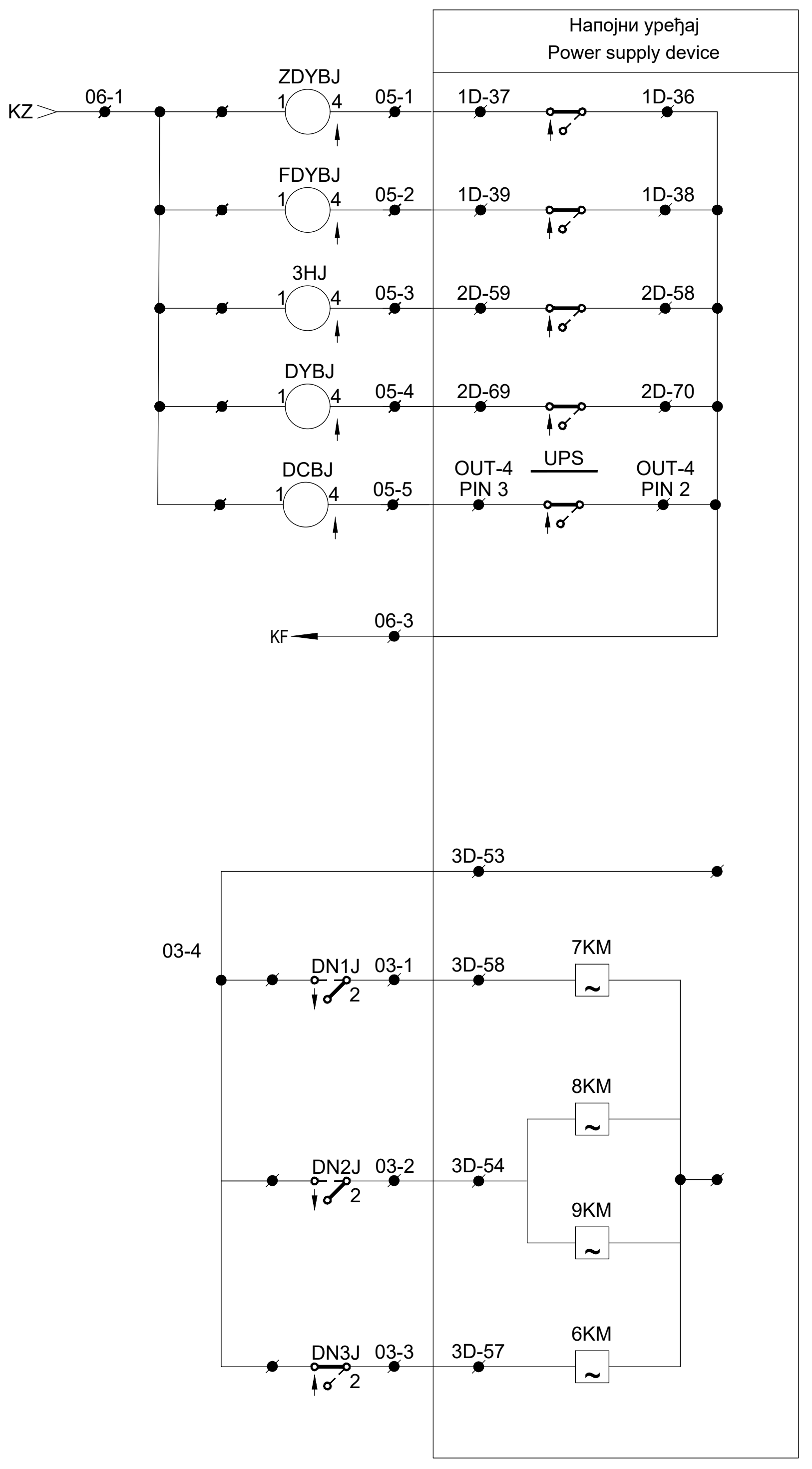

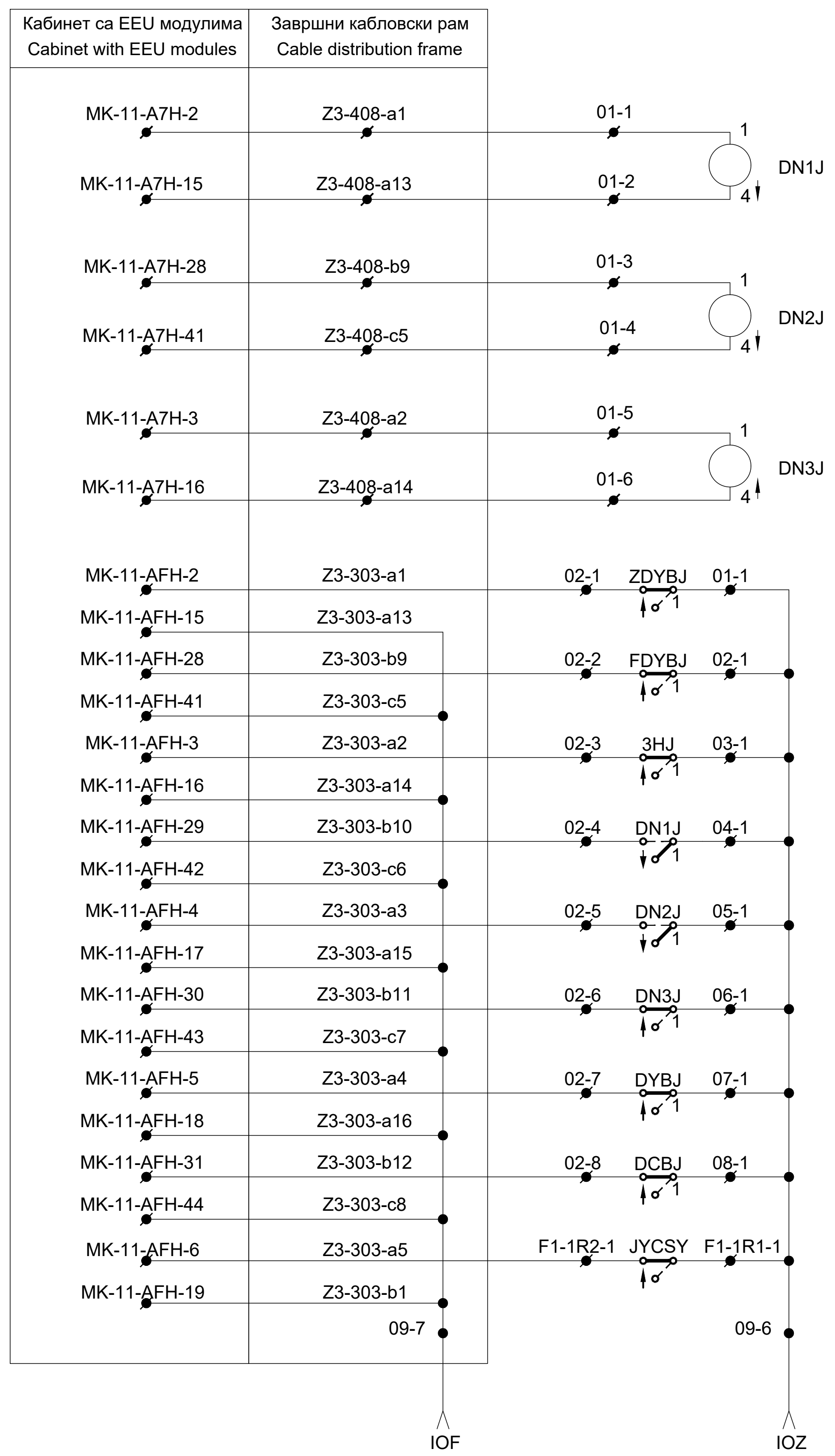

Намена рела за додатне индикације:

1. ZDYBJ - Недостаје главно напајање (дистрибутивна мрежа)
2. FDYBJ - Недостаје помоћно напајање (контактна мрежа)
3. 3HJ - Недостаје главно и помоћно напајање, напајање из батерије (прва 3 сата)
4. DN1J - Осветљење сигнала у станици (Дан - реле отпуштено, Ноћ - реле привучено)
5. DN2J - Осветљење сигнала на отвореној прузи (Дан - реле отпуштено, Ноћ - реле привучено)
6. DN3J - Осветљење скретничких сигнала (Укључено - реле отпуштено, Укључено - реле привучено)
7. DYBJ - Апрам напојног уређаја
8. DCBJ - Аларм - празне батерије

Purpose of Relays for additional indications:

1. ZDYBJ - Main power supply (Distribution network) is missing
2. FDYBJ - Auxiliary power supply (OCS network) is missing
3. 3HJ - Main and Auxiliary power supply is missing, power supply from battery (first 3 hours)
4. DN1J - Lightening of station signals (Day - relay is released, Night - relay is attracted)
5. DN2J - Lightening of signal on open track (Day - relay is released, Night - relay is attracted)
6. DN3J - Lightening of switch-point signals (ON - relay is released, OFF - relay is attracted)
7. DYBJ - Alarm state on power supply devices
8. DCBJ - Alarm - Empty battery

ИНЖЕЊЕРСКА КОМОРА СРБИЈЕ
Ђорђе Љ. Максимовић
дипл. инж. ел.
353 P422 17
ОДГОВОРНИ ПРОЈЕКТАНТ

Лист: 01 од 01
Sheet: 01 of 01

Пројектант / Designer:
Институт Михајло Пупин доо
Волгина 15, 11000 Београд
www.pupin.rs

Извођач / Contractor: Конзорцијум / Joint Venture:
China Railway International Co., Ltd.
Serbia Ogranak Beograd
Rajka Mitića 8, 11000 Beograd
China Communication Construction Co.Ltd.
Serbia Ogranak Beograd-Savski Venac
Paje Adamova 2, 11000 Beograd

Инвеститор / Investor:
Инфраструктура железнице Србије а.д.
Немањина 6, 11000 Београд
www.infrazs.rs

Подизвођач / Subcontractor:
CRSC International Co., LTD.
Ogranak Beograd,
Omladinskih brigada 21, 11070 Novi Beograd

Објекат / Project:
Пруга Београд - Суботица - државна граница (Келебија), ДЕОНИЦА ПРУГЕ НОВИ САД - СУБОТИЦА - ДРЖАВНА ГРАНИЦА (КЕЛЕБИЈА), у Новом Саду, Кисачу, Степановићеву, Змајеву, Врбасу, Ловћенцу, Малом Иђошу, Бачкој Тополи, Жеднику, Наумовићеву и Суботици, у катастарским општинама наведеним на насловној страни техничке документације и на катастарским парцелама према списку приложеном у Главној свесци /

Belgrade - Subotica - State border (Kelebija) railway line, SECTION NOVI SAD - SUBOTICA STATE BORDER (KELEBIJA), at Novi Sad, Kisač, Stepanovićevo, Zmajevo, Vrbas, Lovćenac, Mali Idjoš, Bačka Topola, Žednik, Naumovićevo and Subotica, in cadastral municipalities listed on the cover page of this Design, on cadastral plots listed in General Volume

Врста техничке документације / Technical documentation type:
ПИО/ABD Пројекат изведеног објекта / As-built Design

Ознака и назив дела Пројекта / Designation and name of the part of design:
5/1.23 Осигурање железничке станице Суботица /
Signalling/interlocking systems in Subotica railway station

Назив цртежа / Drawing name:
Шема повезивања контролера EEU I/O са напојним уређајем - пренос индикација стања напојног уређаја на ЕССУ /
Plan for connecting of the controllers EEU I/O with power supply device - forwarding of power supply status indications to CBI

Одговорни пројектант / Responsible designer:
Ђорђе Максимовић, дипл.инж.ел.
Број лиценце / License number: 353 P422 17

Сарадници / Associates:
Владимир Бошковић, инж.маш.
Марко Ралић, дипл.ел.инж.

Број Пројекта / Design number:	Датум / Date:	Размера / Scale:	Број цртежа / Drawing number:
TS.700.255-5/1.23	Септембар / September 2024.	-	TS.700.255-5/1.23-C15

Шема повезивања напајања Универзалног сигналног кабинета (Z)

Scheme of connection Universal signalling cabinet with power supply (Z)

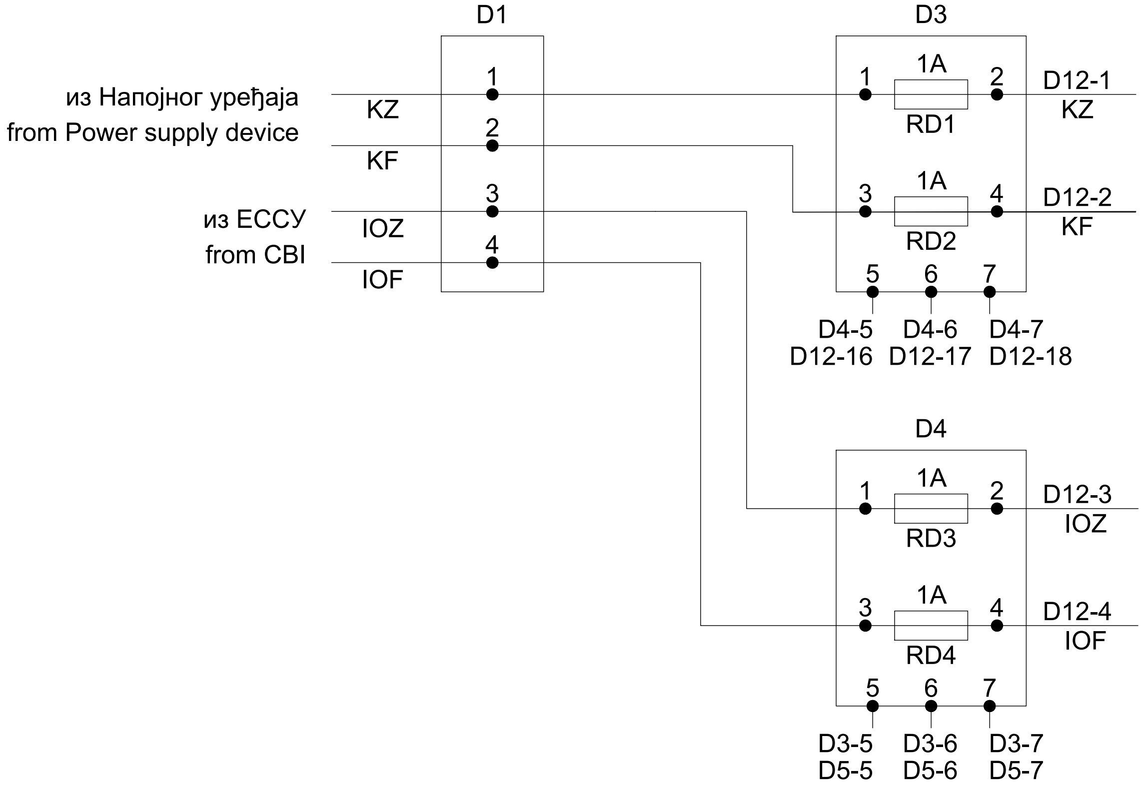

D12			
D3-2 / KZ	1	2	D3-4 / KF
D4-2 / IOZ	3	4	D4-4 / IOF
D5-2 / ZLZ	5	6	D5-4 / ZLF
	7	8	
	9	10	
	11	12	
	13	14	
	15	16	D5-5 D3-5
D5-6 D3-6	17	18	D5-7 D3-7

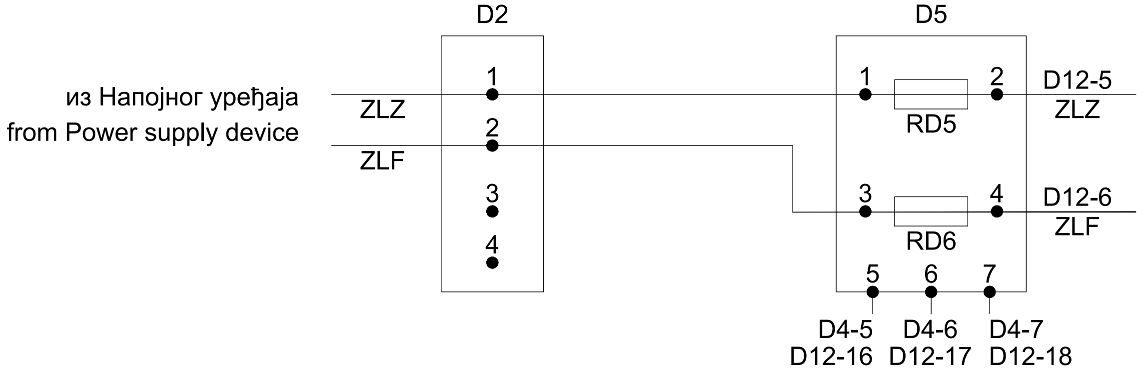

Напомена: у горњем цртежу RD је ознака за аутоматски осигурач

Note: In the drawing above, RD is the designation for the circuit breaker

ИНЖЕЊЕРСКА КОМОРА СРБИЈЕ * ОДГОВОРНИ ПРОЈЕКТАНТ * Ђорђе Љ. Максимовић дипл. инж. ел. 353 P422 17

Лист: 01 од 01
Sheet: 01 of 01

Пројектант / Designer:
Институт Михајло Пупин доо
Волгина 15, 11000 Београд
www.pupin.rs

Инвеститор / Investor:
Инфраструктура железнице Србије а.д.
Немањина 6, 11000 Београд
www.infrazs.rs

Извођач / Contractor: Конзорцијум / Joint Venture:
China Railway International Co., Ltd.
Serbia Ogranak Beograd
Rajka Mitića 8, 11000 Beograd
China Communication Construction Co.Ltd.
Serbia Ogranak Beograd-Savski Venac
Paje Adamova 2, 11000 Beograd

Подизвођач / Subcontractor:
CRSC International Co., LTD.
Ogranak Beograd,
Omladinskih brigada 21, 11070 Novi Beograd

Објекат / Project:
Пруга Београд - Суботица - државна граница (Келебија), ДЕОНИЦА ПРУГЕ НОВИ САД - СУБОТИЦА - ДРЖАВНА ГРАНИЦА (КЕЛЕБИЈА), у Новом Саду, Кисачу, Степановићеву, Змајеву, Врбасу, Ловћенцу, Малом Иђошу, Бачкој Тополи, Жеднику, Наумовићеву и Суботици, у катастарским општинама наведеним на насловној страни техничке документације и на катастарским парцелама према списку приложеном у Главној свесци /

Belgrade - Subotica - State border (Kelebija) railway line, SECTION NOVI SAD - SUBOTICA STATE BORDER (KELEBIJA), at Novi Sad, Kisač, Stepanovićevo, Zmajevo, Vrbas, Lovćenac, Mali Idjoš, Bačka Topola, Žednik, Naumovićevo and Subotica, in cadastral municipalities listed on the cover page of this Design, on cadastral plots listed in General Volume

Врста техничке документације / Technical documentation type:
ПИО/ABD Пројекат изведеног објекта / As-built Design

Ознака и назив дела Пројекта / Designation and name of the part of design:
5/1.23 Осигурање железничке станице Суботица / Signalling/interlocking systems in Subotica railway station

Назив цртежа / Drawing name:
Шема повезивања напајања Универзалног сигналног кабинета (Z) /
Scheme of connection Universal signalling cabinet with power supply (Z)

Одговорни пројектант / Responsible designer:
Ђорђе Максимовић, дипл.инж.ел.
Број лиценце / License number: 353 P422 17

Сарадници / Associates:
Владимир Бошковић, инж.маш.
Марко Ралић, дипл.ел.инж.

Број Пројекта / Design number:	Датум / Date:	Размера / Scale:	Број цртежа / Drawing number:
TS.700.255-5/1.23	Септембар / September 2024.	-	TS.700.255-5/1.23-C16

Шема повезивања контролера Скретничких поставних справа EEU са Универзалним сигналним кабинетом и Завршним кабловским рамом
Plan for connecting of the controller EEU for Switch-point machines with the Universal Signal Cabinet and Cable distribution frame

Терминал универзалног сигналног кабинет:
Terminal on Universal signalling cabinet:

Z-5

Прикључно место на унив. раму: / Connection box on universal cabinet: **Z1-601**
Ознака кабинета са EEU модулима: / Mark of cabinet with EEU modules: MK-01
Ознака кабинета ЗКР: / Mark of CDF cabinet: MK-01
Сигнал / Signal: **Pu92 / Pu94**

MK-01-00H-1	a1	c1	MK-01-00H-27
F2-801-1			F2-801-3
MK-01-00H-4	a3	c3	MK-01-00H-30
F2-801-5			F2-802-1
MK-01-00H-7	a5	c5	MK-01-00H-33
F2-803-1			F2-803-3
MK-01-00H-10	a7	c7	MK-01-00H-36
F2-803-5			F2-804-1
MK-01-00H-16	a9	c9	MK-01-00H-42
F2-801-2			F2-801-4
MK-01-00H-19	a11	c11	MK-01-00H-45
F2-801-6			F2-802-2
MK-01-00H-22	a13	c13	MK-01-00H-48
F2-803-2			F2-803-4
MK-01-00H-25	a15	c15	MK-01-00H-51
F2-803-6			F2-804-2
	a17	c17	

Прикључно место на унив. раму: / Connection box on universal cabinet: **Z1-602**
Ознака кабинета са EEU модулима: / Mark of cabinet with EEU modules: MK-01
Ознака кабинета ЗКР: / Mark of CDF cabinet: MK-01
Сигнал / Signal: **Pu96 / Pu98**

MK-01-01H-1	a1	c1	MK-01-01H-27
F2-805-1			F2-805-3
MK-01-01H-4	a3	c3	MK-01-01H-30
F2-805-5			F2-806-1
MK-01-01H-7	a5	c5	MK-01-01H-33
F2-808-1			F2-808-3
MK-01-01H-10	a7	c7	MK-01-01H-36
F2-808-5			F2-809-1
MK-01-01H-16	a9	c9	MK-01-01H-42
F2-805-2			F2-805-4
MK-01-01H-19	a11	c11	MK-01-01H-45
F2-805-6			F2-806-2
MK-01-01H-22	a13	c13	MK-01-01H-48
F2-808-2			F2-808-4
MK-01-01H-25	a15	c15	MK-01-01H-51
F2-808-6			F2-809-2
	a17	c17	

Прикључно место на унив. раму: / Connection box on universal cabinet: **Z1-603**
Ознака кабинета са EEU модулима: / Mark of cabinet with EEU modules: MK-01
Ознака кабинета ЗКР: / Mark of CDF cabinet: MK-01
Сигнал / Signal: **PPu96 / PPu91**

MK-01-02H-1	a1	c1	MK-01-02H-27
F2-807-1			F2-807-3
MK-01-02H-4	a3	c3	MK-01-02H-30
F2-810-1			F2-810-3
MK-01-02H-7	a5	c5	MK-01-02H-33
F2-813-1			F2-813-3
	a7	c7	
MK-01-02H-16	a9	c9	MK-01-02H-42
F2-807-2			F2-807-4
MK-01-02H-19	a11	c11	MK-01-02H-45
F2-810-2			F2-810-4
MK-01-02H-22	a13	c13	MK-01-02H-48
F2-813-2			F2-813-4
	a15	c15	
	a17	c17	

Прикључно место на унив. раму: / Connection box on universal cabinet: **Z1-604**
Ознака кабинета са EEU модулима: / Mark of cabinet with EEU modules: MK-01
Ознака кабинета ЗКР: / Mark of CDF cabinet: MK-01
Сигнал / Signal: **Au91 / Po1**

MK-01-03H-1	a1	c1	MK-01-03H-27
F2-811-1			F2-811-3
MK-01-03H-4	a3	c3	MK-01-03H-30
F2-811-5			F2-812-1
MK-01-03H-7	a5	c5	MK-01-03H-33
F2-701-1			F2-701-3
MK-01-03H-10	a7	c7	MK-01-03H-36
F2-701-5			F2-702-1
MK-01-03H-16	a9	c9	MK-01-03H-42
F2-811-2			F2-811-4
MK-01-03H-19	a11	c11	MK-01-03H-45
F2-811-6			F2-812-2
MK-01-03H-22	a13	c13	MK-01-03H-48
F2-701-2			F2-701-4
MK-01-03H-25	a15	c15	MK-01-03H-51
F2-701-6			F2-702-2
	a17	c17	

Прикључно место на унив. раму: / Connection box on universal cabinet: **Z1-605**
Ознака кабинета са EEU модулима: / Mark of cabinet with EEU modules: MK-01
Ознака кабинета ЗКР: / Mark of CDF cabinet: MK-01
Сигнал / Signal: **Po2 / Po3**

MK-01-04H-1	a1	c1	MK-01-04H-27
F2-704-1			F2-704-3
MK-01-04H-4	a3	c3	MK-01-04H-30
F2-704-5			F2-705-1
MK-01-04H-7	a5	c5	MK-01-04H-33
F2-707-1			F2-707-3
MK-01-04H-10	a7	c7	MK-01-04H-36
F2-707-5			F2-708-1
MK-01-04H-16	a9	c9	MK-01-04H-42
F2-704-2			F2-704-4
MK-01-04H-19	a11	c11	MK-01-04H-45
F2-704-6			F2-705-2
MK-01-04H-22	a13	c13	MK-01-04H-48
F2-707-2			F2-707-4
MK-01-04H-25	a15	c15	MK-01-04H-51
F2-707-6			F2-708-2
	a17	c17	

Прикључно место на унив. раму: / Connection box on universal cabinet: **Z1-606**
Ознака кабинета са EEU модулима: / Mark of cabinet with EEU modules: MK-01
Ознака кабинета ЗКР: / Mark of CDF cabinet: MK-01
Сигнал / Signal: **Po4 / PTo1**

MK-01-05H-1	a1	c1	MK-01-05H-27
F2-710-1			F2-710-3
MK-01-05H-4	a3	c3	MK-01-05H-30
F2-710-5			F2-711-1
MK-01-05H-7	a5	c5	MK-01-05H-33
F2-601-1			F2-601-3
MK-01-05H-10	a7	c7	MK-01-05H-36
F2-601-5			F2-602-1
MK-01-05H-16	a9	c9	MK-01-05H-42
F2-710-2			F2-710-4
MK-01-05H-19	a11	c11	MK-01-05H-45
F2-710-6			F2-711-2
MK-01-05H-22	a13	c13	MK-01-05H-48
F2-601-2			F2-601-4
MK-01-05H-25	a15	c15	MK-01-05H-51
F2-601-6			F2-602-2
	a17	c17	

Прикључно место на унив. раму: / Connection box on universal cabinet: **Z1-607**
Ознака кабинета са EEU модулима: / Mark of cabinet with EEU modules: MK-01
Ознака кабинета ЗКР: / Mark of CDF cabinet: MK-01
Сигнал / Signal: **PTo2 / PTo3**

MK-01-06H-1	a1	c1	MK-01-06H-27
F2-605-1			F2-605-3
MK-01-06H-4	a3	c3	MK-01-06H-30
F2-605-5			F2-606-1
MK-01-06H-7	a5	c5	MK-01-06H-33
F2-609-1			F2-609-3
MK-01-06H-10	a7	c7	MK-01-06H-36
F2-609-5			F2-610-1
MK-01-06H-16	a9	c9	MK-01-06H-42
F2-605-2			F2-605-4
MK-01-06H-19	a11	c11	MK-01-06H-45
F2-605-6			F2-606-2
MK-01-06H-22	a13	c13	MK-01-06H-48
F2-609-2			F2-609-4
MK-01-06H-25	a15	c15	MK-01-06H-51
F2-609-6			F2-610-2
	a17	c17	

Прикључно место на унив. раму: / Connection box on universal cabinet: **Z1-608**
Ознака кабинета са EEU модулима: / Mark of cabinet with EEU modules: MK-01
Ознака кабинета ЗКР: / Mark of CDF cabinet: MK-01
Сигнал / Signal: **PTo4 / PTo5**

MK-01-07H-1	a1	c1	MK-01-07H-27
F2-613-1			F2-613-3
MK-01-07H-4	a3	c3	MK-01-07H-30
F2-613-5			F2-501-1
MK-01-07H-7	a5	c5	MK-01-07H-33
F2-504-1			F2-504-3
MK-01-07H-10	a7	c7	MK-01-07H-36
F2-504-5			F2-505-1
MK-01-07H-16	a9	c9	MK-01-07H-42
F2-613-2			F2-613-4
MK-01-07H-19	a11	c11	MK-01-07H-45
F2-613-6			F2-501-2
MK-01-07H-22	a13	c13	MK-01-07H-48
F2-504-2			F2-504-4
MK-01-07H-25	a15	c15	MK-01-07H-51
F2-504-6			F2-505-2
	a17	c17	

Прикључно место на унив. раму: / Connection box on universal cabinet: **Z1-609**
Ознака кабинета са EEU модулима: / Mark of cabinet with EEU modules: MK-01
Ознака кабинета ЗКР: / Mark of CDF cabinet: MK-01
Сигнал / Signal: **PTo6 / PTo7**

MK-01-08H-1	a1	c1	MK-01-08H-27
F2-508-1			F2-508-3
MK-01-08H-4	a3	c3	MK-01-08H-30
F2-508-5			F2-509-1
MK-01-08H-7	a5	c5	MK-01-08H-33
F2-512-1			F2-512-3
MK-01-08H-10	a7	c7	MK-01-08H-36
F2-512-5			F2-513-1
MK-01-08H-16	a9	c9	MK-01-08H-42
F2-508-2			F2-508-4
MK-01-08H-19	a11	c11	MK-01-08H-45
F2-508-6			F2-509-2
MK-01-08H-22	a13	c13	MK-01-08H-48
F2-512-2			F2-512-4
MK-01-08H-25	a15	c15	MK-01-08H-51
F2-512-6			F2-513-2
	a17	c17	

Прикључно место на унив. раму: / Connection box on universal cabinet: **Z1-610**
Ознака кабинета са EEU модулима: / Mark of cabinet with EEU modules: MK-01
Ознака кабинета ЗКР: / Mark of CDF cabinet: MK-01
Сигнал / Signal: **PTo8 / PTo9**

MK-01-09H-1	a1	c1	MK-01-09H-27
F2-403-1			F2-403-3
MK-01-09H-4	a3	c3	MK-01-09H-30
F2-403-5			F2-404-1
MK-01-09H-7	a5	c5	MK-01-09H-33
F2-407-1			F2-407-3
MK-01-09H-10	a7	c7	MK-01-09H-36
F2-407-5			F2-408-1
MK-01-09H-16	a9	c9	MK-01-09H-42
F2-403-2			F2-403-4
MK-01-09H-19	a11	c11	MK-01-09H-45
F2-403-6			F2-404-2
MK-01-09H-22	a13	c13	MK-01-09H-48
F2-407-2			F2-407-4
MK-01-09H-25	a15	c15	MK-01-09H-51
F2-407-6			F2-408-2
	a17	c17	

Прикључно место на унив. раму: / Connection box on universal cabinet: **Z1-611**
Ознака кабинета са EEU модулима: / Mark of cabinet with EEU modules: MK-01
Ознака кабинета ЗКР: / Mark of CDF cabinet: MK-01
Сигнал / Signal: **PTo10 / PTo11**

MK-01-0AH-1	a1	c1	MK-01-0AH-27
F2-411-1			F2-411-3
MK-01-0AH-4	a3	c3	MK-01-0AH-30
F2-411-5			F2-412-1
MK-01-0AH-7	a5	c5	MK-01-0AH-33
F2-302-1			F2-302-3
MK-01-0AH-10	a7	c7	MK-01-0AH-36
F2-302-5			F2-303-1
MK-01-0AH-16	a9	c9	MK-01-0AH-42
F2-411-2			F2-411-4
MK-01-0AH-19	a11	c11	MK-01-0AH-45
F2-411-6			F2-412-2
MK-01-0AH-22	a13	c13	MK-01-0AH-48
F2-302-2			F2-302-4
MK-01-0AH-25	a15	c15	MK-01-0AH-51
F2-302-6			F2-303-2
	a17	c17	

Прикључно место на унив. раму: / Connection box on universal cabinet: **Z1-612**
Ознака кабинета са EEU модулима: / Mark of cabinet with EEU modules: MK-01
Ознака кабинета ЗКР: / Mark of CDF cabinet: MK-01
Сигнал / Signal: **PTo12 / PTo13**

MK-01-0BH-1	a1	c1	MK-01-0BH-27
F2-306-1			F2-306-3
MK-01-0BH-4	a3	c3	MK-01-0BH-30
F2-306-5			F2-307-1
MK-01-0BH-7	a5	c5	MK-01-0BH-33
F2-310-1			F2-310-3
MK-01-0BH-10	a7	c7	MK-01-0BH-36
F2-310-5			F2-311-1
MK-01-0BH-16	a9	c9	MK-01-0BH-42
F2-306-2			F2-306-4
MK-01-0BH-19	a11	c11	MK-01-0BH-45
F2-306-6			F2-307-2
MK-01-0BH-22	a13	c13	MK-01-0BH-48
F2-310-2			F2-310-4
MK-01-0BH-25	a15	c15	MK-01-0BH-51
F2-310-6			F2-311-2
	a17	c17	

Прикључно место на унив. раму: / Connection box on universal cabinet: **Z1-613**
Ознака кабинета са EEU модулима: / Mark of cabinet with EEU modules: MK-01
Ознака кабинета ЗКР: / Mark of CDF cabinet: MK-01
Сигнал / Signal: **PPQu92 / PPQu94**

MK-01-0CH-1	a1	c1	MK-01-0CH-27
F2-201-1			F2-201-3
MK-01-0CH-4	a3	c3	MK-01-0CH-30
F2-201-5			F2-202-1
MK-01-0CH-7	a5	c5	MK-01-0CH-33
F2-202-3			F2-202-5
	a7	c7	
MK-01-0CH-16	a9	c9	MK-01-0CH-42
F2-201-2			F2-201-4
MK-01-0CH-19	a11	c11	MK-01-0CH-45
F2-201-6			F2-202-2
MK-01-0CH-22	a13	c13	MK-01-0CH-48
F2-202-4			F2-202-6
	a15	c15	
	a17	c17	

Легенда: / Legend:

Прикључно место на унив. раму: / Connection box on universal cabinet: **Z-501**
Ознака кабинета са EEU модулима: / Mark of cabinet with EEU modules: MK-01
Ознака кабинета ЗКР: / Mark of CDF cabinet: MK-01
Скретнице / Switch-points: **S1 / S2**

ZJ-00H-1	a1	c1	
F1-1001-1			
ZJ-00H-4	a3	c3	ZJ-00H-30
F1-1002-1			F1-1001-4
ZJ-00H-7	a5	c5	ZJ-00H-33
F1-1002-3			F1-1002-4
	a7	c7	
ZJ-00H-27	a9	c9	
F1-1001-2			
	a11	c11	
ZJ-00H-19	a13	c13	
F1-1002-2			
ZJ-00H-16	a15	c15	ZJ-00H-42
F1-1001-5			F1-1001-3
	a17	c17	ZJ-00H-45
			F1-1002-5

Ознака пина у конектору / Mark of pin in connector

Ознака прикључка на кабинету са EEU картицом / Mark of terminal blocks on the cabinet with EEU modul

Ознака прикључка на ЗКР / Mark of terminal blocks on CDF

ИНЖЕЊЕРСКА КОМОРА СРБИЈЕ
Ђорђе Љ. Максимовић
дипл. инж. ел.
353 P422 17
ОДГОВОРНИ ПРОЈЕКТАНТ

Лист: 01 од 14
Sheet: 01 of 14

Пројектант / Designer:
Институт Михајло Пупин доо
Волгина 15, 11000 Београд
www.pupin.rs

Инвеститор / Investor:
Инфраструктура железнице Србије а.д.
Немањина 6, 11000 Београд
www.infrazs.rs

Извођач / Contractor: Конзорцијум / Joint Venture:
China Railway International Co., Ltd.
Serbia Ogranak Beograd
Rajka Mitića 8, 11000 Beograd

China Communication Construction Co.Ltd.
Serbia Ogranak Beograd-Savski Venac
Paje Adamova 2, 11000 Beograd

Подизвођач / Subcontractor:
CRSC International Co., LTD.
Ogranak Beograd,
Omladinskih brigada 21, 11070 Novi Beograd

Објекат / Project:
Пруга Београд - Суботица - државна граница (Келебија), ДЕОНИЦА ПРУГЕ НОВИ САД - СУБОТИЦА - ДРЖАВНА ГРАНИЦА (КЕЛЕБИЈА), у Новом Саду, Кисачу, Степановићеву, Змајеву, Врбасу, Ловћенцу, Малом Иђошу, Бачкој Тополи, Жеднику, Наумовићеву и Суботици, у катастарским општинама наведеним на насловној страни техничке документације и на катастарским парцелама према списку приложеном у Главној свесци /

Belgrade - Subotica - State border (Kelebija) railway line, SECTION NOVI SAD - SUBOTICA STATE BORDER (KELEBIJA), at Novi Sad, Kisač, Stepanovićevo, Zmajevo, Vrbas, Lovćenac, Mali Idjoš, Bačka Topola, Žednik, Naumovićevo and Subotica, in cadastral municipalities listed on the cover page of this Design, on cadastral plots listed in General Volume

Врста техничке документације / Technical documentation type:
ПИО/ABD Пројекат изведеног објекта / As-built Design

Ознака и назив дела Пројекта / Designation and name of the part of design:
5/1.23 Осигурање железничке станице Суботица /
Signalling/interlocking systems in Subotica railway station

Назив цртежа / Drawing name:
Шема повезивања EEU контролера за скретнице са Универзалним сигналним кабинетом /
Plan for connecting of the points EEU controller with the Universal Signal Cabinet

Одговорни пројектант / Responsible designer:
Ђорђе Максимовић, дипл.инж.ел.
Број лиценце / License number: 353 P422 17

Сарадници / Associates:
Владимир Бошковић, инж.маш.
Марко Ралић, дипл.ел.инж.

Број Пројекта / Design number:	Датум / Date:	Размера / Scale:	Број цртежа / Drawing number:
TS.700.255-5/1.23	Септембар / September 2024.	-	TS.700.255-5/1.23-C17

Шема повезивања контролера Скретничких поставних справа EEU са Универзалним сигналним кабинетом и Завршним кабловским рамом
Plan for connecting of the controller EEU for Switch-point machines with the Universal Signal Cabinet and Cable distribution frame

Терминал универзалног сигналног кабинет:
Terminal on Universal signalling cabinet:

Z-5

Прикључно место на унив. раму: / Connection box on universal cabinet: **Z1-501**
Ознака кабинета са EEU модулима: / Mark of cabinet with EEU modules: MK-01
Ознака кабинета ЗКР: / Mark of CDF cabinet: MK-01
Сигнал / Signal: PPQu98 / PPQu96

MK-01-0DH-1 F2-204-1	a1	c1	MK-01-0DH-27 F2-204-3
MK-01-0DH-4 F2-204-5	a3	c3	MK-01-0DH-30 F2-203-1
MK-01-0DH-7 F2-203-3	a5	c5	MK-01-0DH-33 F2-203-5
	a7	c7	
MK-01-0DH-16 F2-204-2	a9	c9	MK-01-0DH-42 F2-204-4
MK-01-0DH-19 F2-204-6	a11	c11	MK-01-0DH-45 F2-203-2
MK-01-0DH-22 F2-203-4	a13	c13	MK-01-0DH-48 F2-203-6
	a15	c15	
	a17	c17	

Прикључно место на унив. раму: / Connection box on universal cabinet: **Z1-502**
Ознака кабинета са EEU модулима: / Mark of cabinet with EEU modules: MK-01
Ознака кабинета ЗКР: / Mark of CDF cabinet: MK-01
Сигнал / Signal: PPPo3 / PPPo4

MK-01-0EH-1 F2-205-1	a1	c1	MK-01-0EH-27 F2-205-3
MK-01-0EH-4 F2-205-5	a3	c3	MK-01-0EH-30 F2-206-1
MK-01-0EH-7 F2-206-3	a5	c5	MK-01-0EH-33 F2-206-5
	a7	c7	
MK-01-0EH-16 F2-205-2	a9	c9	MK-01-0EH-42 F2-205-4
MK-01-0EH-19 F2-205-6	a11	c11	MK-01-0EH-45 F2-206-2
MK-01-0EH-22 F2-206-4	a13	c13	MK-01-0EH-48 F2-206-6
	a15	c15	
	a17	c17	

GKD1T/ML13tb/ML15tb/ML23tb

Прикључно место на унив. раму: / Connection box on universal cabinet: **Z1-503**
Ознака кабинета са EEU модулима: / Mark of cabinet with EEU modules: MK-01
Ознака кабинета ЗКР: / Mark of CDF cabinet: MK-01
Сигнал/ Signal: GKD1T/ML13tb/ML15tb/ML23tb

MK-01-0FH-1 F2-207-1	a1	c1	MK-01-0FH-27 F2-207-3
MK-01-0FH-4 F2-207-5	a3	c3	MK-01-0FH-30 F2-208-1
MK-01-0FH-7 F2-208-3	a5	c5	MK-01-0FH-33 F2-208-5
MK-01-0FH-10 F2-209-1	a7	c7	MK-01-0FH-36 F2-209-3
MK-01-0FH-16 F2-207-2	a9	c9	MK-01-0FH-42 F2-207-4
MK-01-0FH-19 F2-207-6	a11	c11	MK-01-0FH-45 F2-208-2
MK-01-0FH-22 F2-208-4	a13	c13	MK-01-0FH-48 F2-208-6
MK-01-0FH-25 F2-209-2	a15	c15	MK-01-0FH-51 F2-209-4
	a17	c17	

Прикључно место на унив. раму: / Connection box on universal cabinet: **Z1-504**
Ознака кабинета са EEU модулима: / Mark of cabinet with EEU modules: MK-02
Ознака кабинета ЗКР: / Mark of CDF cabinet: MK-02
Сигнал/ Signal: ML13ta/ML26t/ML37t/MD37t

MK-02-10H-1 F2-209-5	a1	c1	MK-02-10H-27 F2-210-1
MK-02-10H-4 F2-210-3	a3	c3	MK-02-10H-30 F2-210-5
MK-02-10H-7 F2-211-1	a5	c5	MK-02-10H-33 F2-211-3
MK-02-10H-10 F2-211-5	a7	c7	MK-02-10H-36 F2-212-1
MK-02-10H-16 F2-209-6	a9	c9	MK-02-10H-42 F2-210-2
MK-02-10H-19 F2-210-4	a11	c11	MK-02-10H-45 F2-210-6
MK-02-10H-22 F2-211-2	a13	c13	MK-02-10H-48 F2-211-4
MK-02-10H-25 F2-211-6	a15	c15	MK-02-10H-51 F2-212-2
	a17	c17	

Прикључно место на унив. раму: / Connection box on universal cabinet: **Z1-505**
Ознака кабинета са EEU модулима: / Mark of cabinet with EEU modules: MK-02
Ознака кабинета ЗКР: / Mark of CDF cabinet: MK-02
Сигнал/ Signal: ML36t/ML38t/MD38t/ML40t

MK-02-11H-1 F2-212-3	a1	c1	MK-02-11H-27 F2-212-5
MK-02-11H-4 F2-213-1	a3	c3	MK-02-11H-30 F2-213-3
MK-02-11H-7 F2-213-5	a5	c5	MK-02-11H-33 F2-101-1
MK-02-11H-10 F2-101-3	a7	c7	MK-02-11H-36 F2-101-5
MK-02-11H-16 F2-212-4	a9	c9	MK-02-11H-42 F2-212-6
MK-02-11H-19 F2-213-2	a11	c11	MK-02-11H-45 F2-213-4
MK-02-11H-22 F2-213-6	a13	c13	MK-02-11H-48 F2-101-2
MK-02-11H-25 F2-101-4	a15	c15	MK-02-11H-51 F2-101-6
	a17	c17	

Прикључно место на унив. раму: / Connection box on universal cabinet: **Z1-506**
Ознака кабинета са EEU модулима: / Mark of cabinet with EEU modules: MK-02
Ознака кабинета ЗКР: / Mark of CDF cabinet: MK-02
Сигнал/ Signal: MD40t/MD39t/MD32t/MD32t

MK-02-12H-1 F2-102-1	a1	c1	MK-02-12H-27 F2-102-3
MK-02-12H-4 F2-103-1	a3	c3	MK-02-12H-30 F2-103-3
MK-02-12H-7 F2-104-1	a5	c5	MK-02-12H-33 F2-104-3
MK-02-12H-10 F2-104-5	a7	c7	MK-02-12H-36 F2-105-1
MK-02-12H-16 F2-102-2	a9	c9	MK-02-12H-42 F2-102-4
MK-02-12H-19 F2-103-2	a11	c11	MK-02-12H-45 F2-103-4
MK-02-12H-22 F2-104-2	a13	c13	MK-02-12H-48 F2-104-4
MK-02-12H-25 F2-104-6	a15	c15	MK-02-12H-51 F2-105-2
	a17	c17	

Прикључно место на унив. раму: / Connection box on universal cabinet: **Z1-507**
Ознака кабинета са EEU модулима: / Mark of cabinet with EEU modules: MK-02
Ознака кабинета ЗКР: / Mark of CDF cabinet: MK-02
Сигнал/ Signal: ML31t/ML35t/MD35t

MK-02-13H-1 F2-105-3	a1	c1	MK-02-13H-27 F2-105-5
MK-02-13H-4 F2-106-1	a3	c3	MK-02-13H-30 F2-106-3
MK-02-13H-7 F2-106-5	a5	c5	MK-02-13H-33 F2-107-1
	a7	c7	
MK-02-13H-16 F2-105-4	a9	c9	MK-02-13H-42 F2-105-6
MK-02-13H-19 F2-106-2	a11	c11	MK-02-13H-45 F2-106-4
MK-02-13H-22 F2-106-6	a13	c13	MK-02-13H-48 F2-107-2
	a15	c15	
	a17	c17	

Прикључно место на унив. раму: / Connection box on universal cabinet: **Z1-508**
Ознака кабинета са EEU модулима: / Mark of cabinet with EEU modules: MK-02
Ознака кабинета ЗКР: / Mark of CDF cabinet: MK-02
Сигнал/ Signal: Pu92-S/Pu94-S/Pu96-S/Pu98-S

MK-02-14H-1 F2-802-3	a1	c1	MK-02-14H-27 F2-802-5
MK-02-14H-4 F2-804-3	a3	c3	MK-02-14H-30 F2-804-5
MK-02-14H-7 F2-806-3	a5	c5	MK-02-14H-33 F2-809-3
MK-02-14H-10 F2-809-5	a7	c7	
MK-02-14H-16 F2-802-4	a9	c9	MK-02-14H-42 F2-802-6
MK-02-14H-19 F2-804-4	a11	c11	MK-02-14H-45 F2-804-6
MK-02-14H-22 F2-806-4	a13	c13	MK-02-14H-48 F2-809-4
MK-02-14H-25 F2-809-6	a15	c15	
	a17	c17	

Прикључно место на унив. раму: / Connection box on universal cabinet: **Z1-509**
Ознака кабинета са EEU модулима: / Mark of cabinet with EEU modules: MK-02
Ознака кабинета ЗКР: / Mark of CDF cabinet: MK-02
Сигнал/ Signal: Po3-S/Po4-S/PTo1-S/Au91-S

MK-02-15H-1 F2-708-3	a1	c1	MK-02-15H-27 F2-709-5
MK-02-15H-4 F2-711-3	a3	c3	MK-02-15H-30 F2-713-1
MK-02-15H-7 F2-602-3	a5	c5	MK-02-15H-33 F2-812-3
	a7	c7	
MK-02-15H-16 F2-708-4	a9	c9	MK-02-15H-42 F2-709-6
MK-02-15H-19 F2-711-4	a11	c11	MK-02-15H-45 F2-713-2
MK-02-15H-22 F2-602-4	a13	c13	MK-02-15H-48 F2-812-4
	a15	c15	
	a17	c17	

Прикључно место на унив. раму: / Connection box on universal cabinet: **Z1-510**
Ознака кабинета са EEU модулима: / Mark of cabinet with EEU modules: MK-02
Ознака кабинета ЗКР: / Mark of CDF cabinet: MK-02
Сигнал/ Signal: PTo2-S/PTo3-S/PTo4-S/PTo5-S

MK-02-16H-1 F2-606-3	a1	c1	MK-02-16H-27 F2-610-3
MK-02-16H-4 F2-501-3	a3	c3	MK-02-16H-30 F2-505-3
	a5	c5	
	a7	c7	
MK-02-16H-16 F2-606-4	a9	c9	MK-02-16H-42 F2-610-4
MK-02-16H-19 F2-501-4	a11	c11	MK-02-16H-45 F2-505-4
	a13	c13	
	a15	c15	
	a17	c17	

Прикључно место на унив. раму: / Connection box on universal cabinet: **Z1-511**
Ознака кабинета са EEU модулима: / Mark of cabinet with EEU modules: MK-02
Ознака кабинета ЗКР: / Mark of CDF cabinet: MK-02
Сигнал/ Signal: PTo6-S/PTo7-S/PTo8-S/PTo9-S

MK-02-17H-1 F2-509-3	a1	c1	MK-02-17H-27 F2-513-3
MK-02-17H-4 F2-404-3	a3	c3	MK-02-17H-30 F2-408-3
	a5	c5	
	a7	c7	
MK-02-17H-16 F2-509-4	a9	c9	MK-02-17H-42 F2-513-4
MK-02-17H-19 F2-404-4	a11	c11	MK-02-17H-45 F2-408-4
	a13	c13	
	a15	c15	
	a17	c17	

Прикључно место на унив. раму: / Connection box on universal cabinet: **Z1-512**
Ознака кабинета са EEU модулима: / Mark of cabinet with EEU modules: MK-02
Ознака кабинета ЗКР: / Mark of CDF cabinet: MK-02
Сигнал/ Signal: PTo10-S/PTo11-S/PTo12-S/PTo13-S

MK-02-18H-1 F2-412-3	a1	c1	MK-02-18H-27 F2-301-1
MK-02-18H-4 F2-303-3	a3	c3	MK-02-18H-30 F2-305-1
MK-02-18H-7 F2-307-3	a5	c5	MK-02-18H-33 F2-309-1
MK-02-18H-10 F2-311-3	a7	c7	MK-02-18H-36 F2-313-1
MK-02-18H-16 F2-412-4	a9	c9	MK-02-18H-42 F2-301-2
MK-02-18H-19 F2-303-4	a11	c11	MK-02-18H-45 F2-305-2
MK-02-18H-22 F2-307-4	a13	c13	MK-02-18H-48 F2-309-2
MK-02-18H-25 F2-311-4	a15	c15	MK-02-18H-51 F2-313-2
	a17	c17	

Прикључно место на унив. раму: / Connection box on universal cabinet: **Z1-513**
Ознака кабинета са EEU модулима: / Mark of cabinet with EEU modules: MK-02
Ознака кабинета ЗКР: / Mark of CDF cabinet: MK-02
Сигнал/ Signal: Po1-RI/Po2-RI/Po3-RI

MK-02-19H-1 F2-702-3	a1	c1	MK-02-19H-27 F2-702-5
MK-02-19H-4 F2-705-3	a3	c3	MK-02-19H-30 F2-705-5
MK-02-19H-7 F2-708-5	a5	c5	MK-02-19H-33 F2-709-1
MK-02-19H-10 F2-709-3	a7	c7	
MK-02-19H-16 F2-702-4	a9	c9	MK-02-19H-42 F2-702-6
MK-02-19H-19 F2-705-4	a11	c11	MK-02-19H-45 F2-705-6
MK-02-19H-22 F2-708-6	a13	c13	MK-02-19H-48 F2-709-2
MK-02-19H-25 F2-709-4	a15	c15	
	a17	c17	

Легенда:
Legend:

Прикључно место на унив. раму: / Connection box on universal cabinet: **Z-501**
Ознака кабинета са EEU модулима: / Mark of cabinet with EEU modules: MK-01
Ознака кабинета ЗКР: / Mark of CDF cabinet: MK-01
Скретнице / Switch-points: S1 / S2

ZJ-00H-1 F1-1001-1	a1	c1	
ZJ-00H-4 F1-1002-1	a3	c3	ZJ-00H-30 F1-1001-4
ZJ-00H-7 F1-1002-3	a5	c5	ZJ-00H-33 F1-1002-4
	a7	c7	
ZJ-00H-27 F1-1001-2	a9	c9	
	a11	c11	
ZJ-00H-19 F1-1002-2	a13	c13	
ZJ-00H-16 F1-1001-5	a15	c15	ZJ-00H-42 F1-1001-3
	a17	c17	ZJ-00H-45 F1-1002-5

Ознака пина у конектору / Mark of pin in connector

Ознака прикључка на кабинету са EEU картицом / Mark of terminal blocks on the cabinet with EEU modul

Ознака прикључка на ЗКР / Mark of terminal blocks on CDF

Лист: 02 од 14
Sheet: 02 of 14

Пројектант / Designer:
Институт Михајло Пупин доо
Волгина 15, 11000 Београд
www.pupin.rs

Инвеститор / Investor:
Инфраструктура железнице Србије а.д.
Немањина 6, 11000 Београд
www.infrazs.rs

Извођач / Contractor: Конзорцијум / Joint Venture:
China Railway International Co., Ltd.
Serbia Ogranak Beograd
Rajka Mitića 8, 11000 Beograd
China Communication Construction Co.Ltd.
Serbia Ogranak Beograd-Savski Venac
Paje Adamova 2, 11000 Beograd

Подизвођач / Subcontractor:
CRSC International Co., LTD.
Ogranak Beograd,
Omladinskih brigada 21, 11070 Novi Beograd

Објекат / Project:
Пруга Београд - Суботица - државна граница (Келебија), ДЕОНИЦА ПРУГЕ НОВИ САД - СУБОТИЦА - ДРЖАВНА ГРАНИЦА (КЕЛЕБИЈА), у Новом Саду, Кисачу, Степановићеву, Змајеву, Врбасу, Ловћенцу, Малом Иђошу, Бачкој Тополи, Жеднику, Наумовићеву и Суботици, у катастарским општинама наведеним на насловној страни техничке документације и на катастарским парцелама према списку приложеном у Главној свесци /

Belgrade - Subotica - State border (Kelebija) railway line, SECTION NOVI SAD - SUBOTICA STATE BORDER (KELEBIJA), at Novi Sad, Kisač, Stepanovićevo, Zmajevo, Vrbas, Lovćenac, Mali Idjoš, Bačka Topola, Žednik, Naumovićevo and Subotica, in cadastral municipalities listed on the cover page of this Design, on cadastral plots listed in General Volume

Врста техничке документације / Technical documentation type:
ПИО/ABD Пројекат изведеног објекта / As-built Design

Ознака и назив дела Пројекта / Designation and name of the part of design:
5/1.23 Осигурање железничке станице Суботица / Signalling/interlocking systems in Subotica railway station

Назив цртежа / Drawing name:
Шема повезивања EEU контролера за скретнице са Универзалним сигналним кабинетом /
Plan for connecting of the points EEU controller with the Universal Signal Cabinet

Одговорни пројектант / Responsible designer:
Ђорђе Максимовић, дипл.инж.ел.
Број лиценце / License number: 353 P422 17

Сарадници / Associates:
Владимир Бошковић, инж.маш.
Марко Ралић, дипл.ел.инж.

Број Пројекта / Design number:	Датум / Date:	Размера / Scale:	Број цртежа / Drawing number:
TS.700.255-5/1.23	Септембар / September 2024.	-	TS.700.255-5/1.23-C17

Шема повезивања контролера Скретничких поставних справа EEU са Универзалним сигналним кабинетом и Завршним кабловским рамом
Plan for connecting of the controller EEU for Switch-point machines with the Universal Signal Cabinet and Cable distribution frame

Терминал универзалног сигналног кабинет:
Terminal on Universal signalling cabinet:

Z-5

Прикључно место на унив. раму: / Connection box on universal cabinet: Z1-401
Ознака кабинета са EEU модулима: / Mark of cabinet with EEU modules: MK-02
Ознака кабинета ЗКР: / Mark of CDF cabinet: MK-02
Сигнал/ Signal: Po4-RI/PTo1-RI

MK-02-1AH-1	a1	c1	MK-02-1AH-27
F2-711-5			F2-712-1
MK-02-1AH-4	a3	c3	MK-02-1AH-30
F2-712-3			F2-712-5
MK-02-1AH-7	a5	c5	MK-02-1AH-33
F2-602-5			F2-603-1
MK-02-1AH-10	a7	c7	MK-02-1AH-36
F2-603-3			F2-603-5
MK-02-1AH-16	a9	c9	MK-02-1AH-42
F2-711-6			F2-712-2
MK-02-1AH-19	a11	c11	MK-02-1AH-45
F2-712-4			F2-712-6
MK-02-1AH-22	a13	c13	MK-02-1AH-48
F2-602-6			F2-603-2
MK-02-1AH-25	a15	c15	MK-02-1AH-51
F2-603-4			F2-603-6
	a17	c17	

Прикључно место на унив. раму: / Connection box on universal cabinet: Z1-402
Ознака кабинета са EEU модулима: / Mark of cabinet with EEU modules: MK-02
Ознака кабинета ЗКР: / Mark of CDF cabinet: MK-02
Сигнал/ Signal: PTo2-RI/PTo3-RI

MK-02-1BH-1	a1	c1	MK-02-1BH-27
F2-606-5			F2-607-1
MK-02-1BH-4	a3	c3	MK-02-1BH-30
F2-607-3			F2-607-5
MK-02-1BH-7	a5	c5	MK-02-1BH-33
F2-610-5			F2-611-1
MK-02-1BH-10	a7	c7	MK-02-1BH-36
F2-611-3			F2-611-5
MK-02-1BH-16	a9	c9	MK-02-1BH-42
F2-606-6			F2-607-2
MK-02-1BH-19	a11	c11	MK-02-1BH-45
F2-607-4			F2-607-6
MK-02-1BH-22	a13	c13	MK-02-1BH-48
F2-610-6			F2-611-2
MK-02-1BH-25	a15	c15	MK-02-1BH-51
F2-611-4			F2-611-6
	a17	c17	

Прикључно место на унив. раму: / Connection box on universal cabinet: Z1-403
Ознака кабинета са EEU модулима: / Mark of cabinet with EEU modules: MK-02
Ознака кабинета ЗКР: / Mark of CDF cabinet: MK-02
Сигнал/ Signal: PTo4-RI/PTo5-RI

MK-02-1CH-1	a1	c1	MK-02-1CH-27
F2-501-5			F2-502-1
MK-02-1CH-4	a3	c3	MK-02-1CH-30
F2-502-3			F2-502-5
MK-02-1CH-7	a5	c5	MK-02-1CH-33
F2-505-5			F2-506-1
MK-02-1CH-10	a7	c7	MK-02-1CH-36
F2-506-3			F2-506-5
MK-02-1CH-16	a9	c9	MK-02-1CH-42
F2-501-6			F2-502-2
MK-02-1CH-19	a11	c11	MK-02-1CH-45
F2-502-4			F2-502-6
MK-02-1CH-22	a13	c13	MK-02-1CH-48
F2-505-6			F2-506-2
MK-02-1CH-25	a15	c15	MK-02-1CH-51
F2-506-4			F2-506-6
	a17	c17	

Прикључно место на унив. раму: / Connection box on universal cabinet: Z1-404
Ознака кабинета са EEU модулима: / Mark of cabinet with EEU modules: MK-02
Ознака кабинета ЗКР: / Mark of CDF cabinet: MK-02
Сигнал/ Signal: PTo6-RI/PTo7-RI

MK-02-1DH-1	a1	c1	MK-02-1DH-27
F2-509-5			F2-510-1
MK-02-1DH-4	a3	c3	MK-02-1DH-30
F2-510-3			F2-510-5
MK-02-1DH-7	a5	c5	MK-02-1DH-33
F2-513-5			F2-401-1
MK-02-1DH-10	a7	c7	MK-02-1DH-36
F2-401-3			F2-401-5
MK-02-1DH-16	a9	c9	MK-02-1DH-42
F2-509-6			F2-510-2
MK-02-1DH-19	a11	c11	MK-02-1DH-45
F2-510-4			F2-510-6
MK-02-1DH-22	a13	c13	MK-02-1DH-48
F2-513-6			F2-401-2
MK-02-1DH-25	a15	c15	MK-02-1DH-51
F2-401-4			F2-401-6
	a17	c17	

Прикључно место на унив. раму: / Connection box on universal cabinet: Z1-405
Ознака кабинета са EEU модулима: / Mark of cabinet with EEU modules: MK-02
Ознака кабинета ЗКР: / Mark of CDF cabinet: MK-02
Сигнал/ Signal: PTo8-RI/PTo9-RI

MK-02-1EH-1	a1	c1	MK-02-1EH-27
F2-404-5			F2-405-1
MK-02-1EH-4	a3	c3	MK-02-1EH-30
F2-405-3			F2-405-5
MK-02-1EH-7	a5	c5	MK-02-1EH-33
F2-408-5			F2-409-1
MK-02-1EH-10	a7	c7	MK-02-1EH-36
F2-409-3			F2-409-5
MK-02-1EH-16	a9	c9	MK-02-1EH-42
F2-404-6			F2-405-2
MK-02-1EH-19	a11	c11	MK-02-1EH-45
F2-405-4			F2-405-6
MK-02-1EH-22	a13	c13	MK-02-1EH-48
F2-408-6			F2-409-2
MK-02-1EH-25	a15	c15	MK-02-1EH-51
F2-409-4			F2-409-6
	a17	c17	

Прикључно место на унив. раму: / Connection box on universal cabinet: Z1-406
Ознака кабинета са EEU модулима: / Mark of cabinet with EEU modules: MK-02
Ознака кабинета ЗКР: / Mark of CDF cabinet: MK-02
Сигнал/ Signal: PTo10-RI/PTo11-RI

MK-02-1FH-1	a1	c1	MK-02-1FH-27
F2-412-5			F2-413-1
MK-02-1FH-4	a3	c3	MK-02-1FH-30
F2-413-3			F2-413-5
MK-02-1FH-7	a5	c5	MK-02-1FH-33
F2-303-5			F2-304-1
MK-02-1FH-10	a7	c7	MK-02-1FH-36
F2-304-3			F2-304-5
MK-02-1FH-16	a9	c9	MK-02-1FH-42
F2-412-6			F2-413-2
MK-02-1FH-19	a11	c11	MK-02-1FH-45
F2-413-4			F2-413-6
MK-02-1FH-22	a13	c13	MK-02-1FH-48
F2-303-6			F2-304-2
MK-02-1FH-25	a15	c15	MK-02-1FH-51
F2-304-4			F2-304-6
	a17	c17	

Прикључно место на унив. раму: / Connection box on universal cabinet: Z1-407
Ознака кабинета са EEU модулима: / Mark of cabinet with EEU modules: MK-03
Ознака кабинета ЗКР: / Mark of CDF cabinet: MK-03
Сигнал/ Signal: PTo12-RI/PTo13-RI

MK-03-20H-1	a1	c1	MK-03-20H-27
F2-307-5			F2-308-1
MK-03-20H-4	a3	c3	MK-03-20H-30
F2-308-3			F2-308-5
MK-03-20H-7	a5	c5	MK-03-20H-33
F2-311-5			F2-312-1
MK-03-20H-10	a7	c7	MK-03-20H-36
F2-312-3			F2-312-5
MK-03-20H-16	a9	c9	MK-03-20H-42
F2-307-6			F2-308-2
MK-03-20H-19	a11	c11	MK-03-20H-45
F2-308-4			F2-308-6
MK-03-20H-22	a13	c13	MK-03-20H-48
F2-311-6			F2-312-2
MK-03-20H-25	a15	c15	MK-03-20H-51
F2-312-4			F2-312-6
	a17	c17	

Прикључно место на унив. раму: / Connection box on universal cabinet: Z1-408
Ознака кабинета са EEU модулима: / Mark of cabinet with EEU modules: MK-03
Ознака кабинета ЗКР: / Mark of CDF cabinet: MK-03
Сигнал/ Signal: Qu92 / Qu94

MK-03-21H-1	a1	c1	MK-03-21H-27
F3-1001-1			F3-1001-3
MK-03-21H-4	a3	c3	MK-03-21H-30
F3-1001-5			F3-1002-1
MK-03-21H-7	a5	c5	MK-03-21H-33
F3-1003-1			F3-1003-3
MK-03-21H-10	a7	c7	MK-03-21H-36
F3-1003-5			F3-1004-1
MK-03-21H-16	a9	c9	MK-03-21H-42
F3-1001-2			F3-1001-4
MK-03-21H-19	a11	c11	MK-03-21H-45
F3-1001-6			F3-1002-2
MK-03-21H-22	a13	c13	MK-03-21H-48
F3-1003-2			F3-1003-4
MK-03-21H-25	a15	c15	MK-03-21H-51
F3-1003-6			F3-1004-2
	a17	c17	

Прикључно место на унив. раму: / Connection box on universal cabinet: Z1-409
Ознака кабинета са EEU модулима: / Mark of cabinet with EEU modules: MK-03
Ознака кабинета ЗКР: / Mark of CDF cabinet: MK-03
Сигнал/ Signal: Qu96 / Qu98

MK-03-22H-1	a1	c1	MK-03-22H-27
F3-1005-1			F3-1005-3
MK-03-22H-4	a3	c3	MK-03-22H-30
F3-1005-5			F3-1006-1
MK-03-22H-7	a5	c5	MK-03-22H-33
F3-1007-1			F3-1007-3
MK-03-22H-10	a7	c7	MK-03-22H-36
F3-1007-5			F3-1008-1
MK-03-22H-16	a9	c9	MK-03-22H-42
F3-1005-2			F3-1005-4
MK-03-22H-19	a11	c11	MK-03-22H-45
F3-1005-6			F3-1006-2
MK-03-22H-22	a13	c13	MK-03-22H-48
F3-1007-2			F3-1007-4
MK-03-22H-25	a15	c15	MK-03-22H-51
F3-1007-6			F3-1008-2
	a17	c17	

Прикључно место на унив. раму: / Connection box on universal cabinet: Z1-410
Ознака кабинета са EEU модулима: / Mark of cabinet with EEU modules: MK-03
Ознака кабинета ЗКР: / Mark of CDF cabinet: MK-03
Сигнал/ Signal: Qo1 / Qo2

MK-03-23H-1	a1	c1	MK-03-23H-27
F3-1009-1			F3-1009-3
MK-03-23H-4	a3	c3	MK-03-23H-30
F3-1009-5			F3-1010-1
MK-03-23H-7	a5	c5	MK-03-23H-33
F3-1011-1			F3-1011-3
MK-03-23H-10	a7	c7	MK-03-23H-36
F3-1011-5			F3-1012-1
MK-03-23H-16	a9	c9	MK-03-23H-42
F3-1009-2			F3-1009-4
MK-03-23H-19	a11	c11	MK-03-23H-45
F3-1009-6			F3-1010-2
MK-03-23H-22	a13	c13	MK-03-23H-48
F3-1011-2			F3-1011-4
MK-03-23H-25	a15	c15	MK-03-23H-51
F3-1011-6			F3-1012-2
	a17	c17	

Прикључно место на унив. раму: / Connection box on universal cabinet: Z1-411
Ознака кабинета са EEU модулима: / Mark of cabinet with EEU modules: MK-03
Ознака кабинета ЗКР: / Mark of CDF cabinet: MK-03
Сигнал/ Signal: Qo3 / Qo4

MK-03-24H-1	a1	c1	MK-03-24H-27
F3-1013-1			F3-1013-3
MK-03-24H-4	a3	c3	MK-03-24H-30
F3-1013-5			F3-901-1
MK-03-24H-7	a5	c5	MK-03-24H-33
F3-902-1			F3-902-3
MK-03-24H-10	a7	c7	MK-03-24H-36
F3-902-5			F3-903-1
MK-03-24H-16	a9	c9	MK-03-24H-42
F3-1013-2			F3-1013-4
MK-03-24H-19	a11	c11	MK-03-24H-45
F3-1013-6			F3-901-2
MK-03-24H-22	a13	c13	MK-03-24H-48
F3-902-2			F3-902-4
MK-03-24H-25	a15	c15	MK-03-24H-51
F3-902-6			F3-903-2
	a17	c17	

Прикључно место на унив. раму: / Connection box on universal cabinet: Z1-412
Ознака кабинета са EEU модулима: / Mark of cabinet with EEU modules: MK-03
Ознака кабинета ЗКР: / Mark of CDF cabinet: MK-03
Сигнал/ Signal: Qo5 / Qo6

MK-03-25H-1	a1	c1	MK-03-25H-27
F3-904-1			F3-904-3
MK-03-25H-4	a3	c3	MK-03-25H-30
F3-904-5			F3-905-1
MK-03-25H-7	a5	c5	MK-03-25H-33
F3-906-1			F3-906-3
MK-03-25H-10	a7	c7	MK-03-25H-36
F3-906-5			F3-907-1
MK-03-25H-16	a9	c9	MK-03-25H-42
F3-904-2			F3-904-4
MK-03-25H-19	a11	c11	MK-03-25H-45
F3-904-6			F3-905-2
MK-03-25H-22	a13	c13	MK-03-25H-48
F3-906-2			F3-906-4
MK-03-25H-25	a15	c15	MK-03-25H-51
F3-906-6			F3-907-2
	a17	c17	

Прикључно место на унив. раму: / Connection box on universal cabinet: Z1-413
Ознака кабинета са EEU модулима: / Mark of cabinet with EEU modules: MK-03
Ознака кабинета ЗКР: / Mark of CDF cabinet: MK-03
Сигнал/ Signal: Qo7 / Qo8

MK-03-26H-1	a1	c1	MK-03-26H-27
F3-908-1			F3-908-3
MK-03-26H-4	a3	c3	MK-03-26H-30
F3-908-5			F3-909-1
MK-03-26H-7	a5	c5	MK-03-26H-33
F3-910-1			F3-910-3
MK-03-26H-10	a7	c7	MK-03-26H-36
F3-910-5			F3-911-1
MK-03-26H-16	a9	c9	MK-03-26H-42
F3-908-2			F3-908-4
MK-03-26H-19	a11	c11	MK-03-26H-45
F3-908-6			F3-909-2
MK-03-26H-22	a13	c13	MK-03-26H-48
F3-910-2			F3-910-4
MK-03-26H-25	a15	c15	MK-03-26H-51
F3-910-6			F3-911-2
	a17	c17	

Легенда: / Legend:

Прикључно место на унив. раму: / Connection box on universal cabinet: Z-501
Ознака кабинета са EEU модулима: / Mark of cabinet with EEU modules: MK-01
Ознака кабинета ЗКР: / Mark of CDF cabinet: MK-01
Скретнице / Switch-points: S1 / S2

ZJ-00H-1	a1	c1	
F1-1001-1			
ZJ-00H-4	a3	c3	ZJ-00H-30
F1-1002-1			F1-1001-4
ZJ-00H-7	a5	c5	ZJ-00H-33
F1-1002-3			F1-1002-4
	a7	c7	
ZJ-00H-27	a9	c9	
F1-1001-2			
	a11	c11	
ZJ-00H-19	a13	c13	
F1-1002-2			
ZJ-00H-16	a15	c15	ZJ-00H-42
F1-1001-5			F1-1001-3
	a17	c17	ZJ-00H-45
			F1-1002-5

Ознака пина у конектору / Mark of pin in connector

Ознака прикључка на кабинету са EEU картицом / Mark of terminal blocks on the cabinet with EEU modul

Ознака прикључка на ЗКР / Mark of terminal blocks on CDF

Лист: 03 од 14
Sheet: 03 of 14

Пројектант / Designer:
Институт Михајло Пупин доо
Волгина 15, 11000 Београд
www.pupin.rs

Инвеститор / Investor:
Инфраструктура железнице Србије а.д.
Немањина 6, 11000 Београд
www.infrazs.rs

Извођач / Contractor: Конзорцијум / Joint Venture:
China Railway International Co., Ltd.
Serbia Ogranak Beograd
Rajka Mitića 8, 11000 Beograd
China Communication Construction Co.Ltd.
Serbia Ogranak Beograd-Savski Venac
Paje Adamova 2, 11000 Beograd

Подизвођач / Subcontractor:
CRSC International Co., LTD.
Ogranak Beograd,
Omladinskih brigada 21, 11070 Novi Beograd

Објекат / Project:
Пруга Београд - Суботица - државна граница (Келебија), ДЕОНИЦА ПРУГЕ НОВИ САД - СУБОТИЦА - ДРЖАВНА ГРАНИЦА (КЕЛЕБИЈА), у Новом Саду, Кисачу, Степановићеву, Змајеву, Врбасу, Ловћенцу, Малом Иђошу, Бачкој Тополи, Жеднику, Наумовићеву и Суботици, у катастарским општинама наведеним на насловној страни техничке документације и на катастарским парцелама према списку приложеном у Главној свесци /

Belgrade - Subotica - State border (Kelebija) railway line, SECTION NOVI SAD - SUBOTICA STATE BORDER (KELEBIJA), at Novi Sad, Kisač, Stepanovićevo, Zmajevo, Vrbas, Lovćenac, Mali Idjoš, Bačka Topola, Žednik, Naumovićevo and Subotica, in cadastral municipalities listed on the cover page of this Design, on cadastral plots listed in General Volume

Врста техничке документације / Technical documentation type:
ПИО/ABD Пројекат изведеног објекта / As-built Design

Ознака и назив дела Пројекта / Designation and name of the part of design:
5/1.23 Осигурање железничке станице Суботица / Signalling/interlocking systems in Subotica railway station

Назив цртежа / Drawing name:
Шема повезивања EEU контролера за скретнице са Универзалним сигналним кабинетом /
Plan for connecting of the points EEU controller with the Universal Signal Cabinet

Одговорни пројектант / Responsible designer:
Ђорђе Максимовић, дипл.инж.ел.
Број лиценце / License number: 353 P422 17

Сарадници / Associates:
Владимир Бошковић, инж.маш.
Марко Ралић, дипл.ел.инж.

Број Пројекта / Design number:	Датум / Date:	Размера / Scale:	Број цртежа / Drawing number:
TS.700.255-5/1.23	Септембар / September 2024.	-	TS.700.255-5/1.23-C17

Шема повезивања контролера Скретничких поставних справа EEU са Универзалним сигналним кабинетом и Завршним кабловским рамом
Plan for connecting of the controller EEU for Switch-point machines with the Universal Signal Cabinet and Cable distribution frame

Терминал универзалног сигналног кабинет:
Terminal on Universal signalling cabinet:

Z-5

Прикључно место на унив. раму: / Connection box on universal cabinet: Z1-301
Ознака кабинета са EEU модулима: / Mark of cabinet with EEU modules: MK-03
Ознака кабинета ЗКР: / Mark of CDF cabinet: MK-03
Сигнал/ Signal: Qo9 / Qo10

MK-03-27H-1	a1	c1	MK-03-27H-27
F3-912-1			F3-912-3
MK-03-27H-4	a3	c3	MK-03-27H-30
F3-912-5			F3-913-1
MK-03-27H-7	a5	c5	MK-03-27H-33
F3-801-1			F3-801-3
MK-03-27H-10	a7	c7	MK-03-27H-36
F3-801-5			F3-802-1
MK-03-27H-16	a9	c9	MK-03-27H-42
F3-912-2			F3-912-4
MK-03-27H-19	a11	c11	MK-03-27H-45
F3-912-6			F3-913-2
MK-03-27H-22	a13	c13	MK-03-27H-48
F3-801-2			F3-801-4
MK-03-27H-25	a15	c15	MK-03-27H-51
F3-801-6			F3-802-2
	a17	c17	

Прикључно место на унив. раму: / Connection box on universal cabinet: Z1-302
Ознака кабинета са EEU модулима: / Mark of cabinet with EEU modules: MK-03
Ознака кабинета ЗКР: / Mark of CDF cabinet: MK-03
Сигнал/ Signal: Qo11 / Qo12

MK-03-28H-1	a1	c1	MK-03-28H-27
F3-803-1			F3-803-3
MK-03-28H-4	a3	c3	MK-03-28H-30
F3-803-5			F3-804-1
MK-03-28H-7	a5	c5	MK-03-28H-33
F3-805-1			F3-805-3
MK-03-28H-10	a7	c7	MK-03-28H-36
F3-805-5			F3-806-1
MK-03-28H-16	a9	c9	MK-03-28H-42
F3-803-2			F3-803-4
MK-03-28H-19	a11	c11	MK-03-28H-45
F3-803-6			F3-804-2
MK-03-28H-22	a13	c13	MK-03-28H-48
F3-805-2			F3-805-4
MK-03-28H-25	a15	c15	MK-03-28H-51
F3-805-6			F3-806-2
	a17	c17	

Прикључно место на унив. раму: / Connection box on universal cabinet: Z1-303
Ознака кабинета са EEU модулима: / Mark of cabinet with EEU modules: MK-03
Ознака кабинета ЗКР: / Mark of CDF cabinet: MK-03
Сигнал/ Signal: Qo13 / Ro1

MK-03-29H-1	a1	c1	MK-03-29H-27
F3-807-1			F3-807-3
MK-03-29H-4	a3	c3	MK-03-29H-30
F3-807-5			F3-808-1
MK-03-29H-7	a5	c5	MK-03-29H-33
F3-809-1			F3-809-3
MK-03-29H-10	a7	c7	MK-03-29H-36
F3-809-5			F3-810-1
MK-03-29H-16	a9	c9	MK-03-29H-42
F3-807-2			F3-807-4
MK-03-29H-19	a11	c11	MK-03-29H-45
F3-807-6			F3-808-2
MK-03-29H-22	a13	c13	MK-03-29H-48
F3-809-2			F3-809-4
MK-03-29H-25	a15	c15	MK-03-29H-51
F3-809-6			F3-810-2
	a17	c17	

Прикључно место на унив. раму: / Connection box on universal cabinet: Z1-304
Ознака кабинета са EEU модулима: / Mark of cabinet with EEU modules: MK-03
Ознака кабинета ЗКР: / Mark of CDF cabinet: MK-03
Сигнал/ Signal: Ro2 / Ro3

MK-03-2AH-1	a1	c1	MK-03-2AH-27
F3-811-1			F3-811-3
MK-03-2AH-4	a3	c3	MK-03-2AH-30
F3-811-5			F3-812-1
MK-03-2AH-7	a5	c5	MK-03-2AH-33
F3-813-1			F3-813-3
MK-03-2AH-10	a7	c7	MK-03-2AH-36
F3-813-5			F3-701-1
MK-03-2AH-16	a9	c9	MK-03-2AH-42
F3-811-2			F3-811-4
MK-03-2AH-19	a11	c11	MK-03-2AH-45
F3-811-6			F3-812-2
MK-03-2AH-22	a13	c13	MK-03-2AH-48
F3-813-2			F3-813-4
MK-03-2AH-25	a15	c15	MK-03-2AH-51
F3-813-6			F3-701-2
	a17	c17	

Прикључно место на унив. раму: / Connection box on universal cabinet: Z1-305
Ознака кабинета са EEU модулима: / Mark of cabinet with EEU modules: MK-03
Ознака кабинета ЗКР: / Mark of CDF cabinet: MK-03
Сигнал/ Signal: Ro4 / Ro5

MK-03-2BH-1	a1	c1	MK-03-2BH-27
F3-702-1			F3-702-3
MK-03-2BH-4	a3	c3	MK-03-2BH-30
F3-702-5			F3-703-1
MK-03-2BH-7	a5	c5	MK-03-2BH-33
F3-704-1			F3-704-3
MK-03-2BH-10	a7	c7	MK-03-2BH-36
F3-704-5			F3-705-1
MK-03-2BH-16	a9	c9	MK-03-2BH-42
F3-702-2			F3-702-4
MK-03-2BH-19	a11	c11	MK-03-2BH-45
F3-702-6			F3-703-2
MK-03-2BH-22	a13	c13	MK-03-2BH-48
F3-704-2			F3-704-4
MK-03-2BH-25	a15	c15	MK-03-2BH-51
F3-704-6			F3-705-2
	a17	c17	

Прикључно место на унив. раму: / Connection box on universal cabinet: Z1-306
Ознака кабинета са EEU модулима: / Mark of cabinet with EEU modules: MK-03
Ознака кабинета ЗКР: / Mark of CDF cabinet: MK-03
Сигнал/ Signal: Ro6 / Ro7

MK-03-2CH-1	a1	c1	MK-03-2CH-27
F3-706-1			F3-706-3
MK-03-2CH-4	a3	c3	MK-03-2CH-30
F3-706-5			F3-707-1
MK-03-2CH-7	a5	c5	MK-03-2CH-33
F3-709-1			F3-709-3
MK-03-2CH-10	a7	c7	MK-03-2CH-36
F3-709-5			F3-710-1
MK-03-2CH-16	a9	c9	MK-03-2CH-42
F3-706-2			F3-706-4
MK-03-2CH-19	a11	c11	MK-03-2CH-45
F3-706-6			F3-707-2
MK-03-2CH-22	a13	c13	MK-03-2CH-48
F3-709-2			F3-709-4
MK-03-2CH-25	a15	c15	MK-03-2CH-51
F3-709-6			F3-710-2
	a17	c17	

Прикључно место на унив. раму: / Connection box on universal cabinet: Z1-307
Ознака кабинета са EEU модулима: / Mark of cabinet with EEU modules: MK-03
Ознака кабинета ЗКР: / Mark of CDF cabinet: MK-03
Сигнал/ Signal: MP1 / MD3 / ML6 / MP6

MK-03-2DH-1	a1	c1	MK-03-2DH-27
F3-712-1			F3-712-3
MK-03-2DH-4	a3	c3	MK-03-2DH-30
F3-712-5			F3-713-1
MK-03-2DH-7	a5	c5	MK-03-2DH-33
F3-713-3			F3-713-5
MK-03-2DH-10	a7	c7	MK-03-2DH-36
F3-601-1			F3-601-3
MK-03-2DH-16	a9	c9	MK-03-2DH-42
F3-712-2			F3-712-4
MK-03-2DH-19	a11	c11	MK-03-2DH-45
F3-712-6			F3-713-2
MK-03-2DH-22	a13	c13	MK-03-2DH-48
F3-713-4			F3-713-6
MK-03-2DH-25	a15	c15	MK-03-2DH-51
F3-601-2			F3-601-4
	a17	c17	

Прикључно место на унив. раму: / Connection box on universal cabinet: Z1-308
Ознака кабинета са EEU модулима: / Mark of cabinet with EEU modules: MK-03
Ознака кабинета ЗКР: / Mark of CDF cabinet: MK-03
Сигнал/ Signal: MP7/MD17/MP11/MP10

MK-03-2EH-1	a1	c1	MK-03-2EH-27
F3-601-5			F3-602-1
MK-03-2EH-4	a3	c3	MK-03-2EH-30
F3-602-3			F3-602-5
MK-03-2EH-7	a5	c5	MK-03-2EH-33
F3-603-1			F3-603-3
MK-03-2EH-10	a7	c7	MK-03-2EH-36
F3-603-5			F3-604-1
MK-03-2EH-16	a9	c9	MK-03-2EH-42
F3-601-6			F3-602-2
MK-03-2EH-19	a11	c11	MK-03-2EH-45
F3-602-4			F3-602-6
MK-03-2EH-22	a13	c13	MK-03-2EH-48
F3-603-2			F3-603-4
MK-03-2EH-25	a15	c15	MK-03-2EH-51
F3-603-6			F3-604-2
	a17	c17	

Прикључно место на унив. раму: / Connection box on universal cabinet: Z1-309
Ознака кабинета са EEU модулима: / Mark of cabinet with EEU modules: MK-03
Ознака кабинета ЗКР: / Mark of CDF cabinet: MK-03
Сигнал/ Signal: ML16/MD21/ML21/MP12

MK-03-2FH-1	a1	c1	MK-03-2FH-27
F3-604-3			F3-604-5
MK-03-2FH-4	a3	c3	MK-03-2FH-30
F3-605-1			F3-605-3
MK-03-2FH-7	a5	c5	MK-03-2FH-33
F3-605-5			F3-606-1
MK-03-2FH-10	a7	c7	MK-03-2FH-36
F3-606-3			F3-606-5
MK-03-2FH-16	a9	c9	MK-03-2FH-42
F3-604-4			F3-604-6
MK-03-2FH-19	a11	c11	MK-03-2FH-45
F3-605-2			F3-605-4
MK-03-2FH-22	a13	c13	MK-03-2FH-48
F3-605-6			F3-606-2
MK-03-2FH-25	a15	c15	MK-03-2FH-51
F3-606-4			F3-606-6
	a17	c17	

Прикључно место на унив. раму: / Connection box on universal cabinet: Z1-310
Ознака кабинета са EEU модулима: / Mark of cabinet with EEU modules: MK-04
Ознака кабинета ЗКР: / Mark of CDF cabinet: MK-04
Сигнал/ Signal: MD15b/MD9a/MD9b/MP64t

MK-04-30H-1	a1	c1	MK-04-30H-27
F3-607-1			F3-607-3
MK-04-30H-4	a3	c3	MK-04-30H-30
F3-607-5			F3-608-1
MK-04-30H-7	a5	c5	MK-04-30H-33
F3-608-3			F3-608-5
MK-04-30H-10	a7	c7	MK-04-30H-36
F3-609-1			F3-609-3
MK-04-30H-16	a9	c9	MK-04-30H-42
F3-607-2			F3-607-4
MK-04-30H-19	a11	c11	MK-04-30H-45
F3-607-6			F3-608-2
MK-04-30H-22	a13	c13	MK-04-30H-48
F3-608-4			F3-608-6
MK-04-30H-25	a15	c15	MK-04-30H-51
F3-609-2			F3-609-4
	a17	c17	

Прикључно место на унив. раму: / Connection box on universal cabinet: Z1-311
Ознака кабинета са EEU модулима: / Mark of cabinet with EEU modules: MK-04
Ознака кабинета ЗКР: / Mark of CDF cabinet: MK-04
Сигнал/ Signal: ML8/MD8/MP24/MD24

MK-04-31H-1	a1	c1	MK-04-31H-27
F3-609-5			F3-610-1
MK-04-31H-4	a3	c3	MK-04-31H-30
F3-610-3			F3-610-5
MK-04-31H-7	a5	c5	MK-04-31H-33
F3-611-1			F3-611-3
MK-04-31H-10	a7	c7	MK-04-31H-36
F3-611-5			F3-612-1
MK-04-31H-16	a9	c9	MK-04-31H-42
F3-609-6			F3-610-2
MK-04-31H-19	a11	c11	MK-04-31H-45
F3-610-4			F3-610-6
MK-04-31H-22	a13	c13	MK-04-31H-48
F3-611-2			F3-611-4
MK-04-31H-25	a15	c15	MK-04-31H-51
F3-611-6			F3-612-2
	a17	c17	

Прикључно место на унив. раму: / Connection box on universal cabinet: Z1-312
Ознака кабинета са EEU модулима: / Mark of cabinet with EEU modules: MK-04
Ознака кабинета ЗКР: / Mark of CDF cabinet: MK-04
Сигнал/ Signal: ML14/MP25/ML30a/MD30a

MK-04-32H-1	a1	c1	MK-04-32H-27
F3-612-3			F3-612-5
MK-04-32H-4	a3	c3	MK-04-32H-30
F3-613-1			F3-613-3
MK-04-32H-7	a5	c5	MK-04-32H-33
F3-613-5			F3-501-1
MK-04-32H-10	a7	c7	MK-04-32H-36
F3-501-3			F3-501-5
MK-04-32H-16	a9	c9	MK-04-32H-42
F3-612-4			F3-612-6
MK-04-32H-19	a11	c11	MK-04-32H-45
F3-613-2			F3-613-4
MK-04-32H-22	a13	c13	MK-04-32H-48
F3-613-6			F3-501-2
MK-04-32H-25	a15	c15	MK-04-32H-51
F3-501-4			F3-501-6
	a17	c17	

Прикључно место на унив. раму: / Connection box on universal cabinet: Z1-313
Ознака кабинета са EEU модулима: / Mark of cabinet with EEU modules: MK-04
Ознака кабинета ЗКР: / Mark of CDF cabinet: MK-04
Сигнал/ Signal: MP34/MP39/MD50t/MD49t

MK-04-33H-1	a1	c1	MK-04-33H-27
F3-502-1			F3-502-3
MK-04-33H-4	a3	c3	MK-04-33H-30
F3-502-5			F3-503-1
MK-04-33H-7	a5	c5	MK-04-33H-33
F3-503-3			F3-503-5
MK-04-33H-10	a7	c7	MK-04-33H-36
F3-504-1			F3-504-3
MK-04-33H-16	a9	c9	MK-04-33H-42
F3-502-2			F3-502-4
MK-04-33H-19	a11	c11	MK-04-33H-45
F3-502-6			F3-503-2
MK-04-33H-22	a13	c13	MK-04-33H-48
F3-503-4			F3-503-6
MK-04-33H-25	a15	c15	MK-04-33H-51
F3-504-2			F3-504-4
	a17	c17	

Легенда:
Legend:

Прикључно место на унив. раму: / Connection box on universal cabinet: Z-501
Ознака кабинета са EEU модулима: / Mark of cabinet with EEU modules: MK-01
Ознака кабинета ЗКР: / Mark of CDF cabinet: MK-01
Скретнице / Switch-points: S1 / S2

ZJ-00H-1	a1	c1	
F1-1001-1			
ZJ-00H-4	a3	c3	ZJ-00H-30
F1-1002-1			F1-1001-4
ZJ-00H-7	a5	c5	ZJ-00H-33
F1-1002-3			F1-1002-4
	a7	c7	
ZJ-00H-27	a9	c9	
F1-1001-2			
	a11	c11	
ZJ-00H-19	a13	c13	
F1-1002-2			
ZJ-00H-16	a15	c15	ZJ-00H-42
F1-1001-5			F1-1001-3
	a17	c17	ZJ-00H-45
			F1-1002-5

Ознака пина у конектору
Mark of pin in connector

Ознака прикључка на кабинету са EEU картицом
Mark of terminal blocks on the cabinet with EEU modul

Ознака прикључка на ЗКР
Mark of terminal blocks on CDF

ИНЖЕЊЕРСКА КОМОРА СРБИЈЕ * Ђорђе Љ. Максимовић дипл. инж. ел. 353 P422 17 * ОДГОВОРНИ ПРОЈЕКТАНТ

Лист: 04 од 14
Sheet: 04 of 14

Пројектант / Designer:
Институт Михајло Пупин доо
Волгина 15, 11000 Београд
www.pupin.rs

Извођач / Contractor: Конзорцијум / Joint Venture:
China Railway International Co., Ltd.
Serbia Ogranak Beograd
Rajka Mitića 8, 11000 Beograd
China Communication Construction Co.Ltd.
Serbia Ogranak Beograd-Savski Venac
Paje Adamova 2, 11000 Beograd

Инвеститор / Investor:
Инфраструктура железнице Србије а.д.
Немањина 6, 11000 Београд
www.infrazs.rs

Подизвођач / Subcontractor:
CRSC International Co., LTD.
Ogranak Beograd,
Omladinskih brigada 21, 11070 Novi Beograd

Објекат / Project:
Пруга Београд - Суботица - државна граница (Келебија), ДЕОНИЦА ПРУГЕ НОВИ САД - СУБОТИЦА - ДРЖАВНА ГРАНИЦА (КЕЛЕБИЈА), у Новом Саду, Кисачу, Степановићеву, Змајеву, Врбасу, Ловћенцу, Малом Иђошу, Бачкој Тополи, Жеднику, Наумовићеву и Суботици, у катастарским општинама наведеним на насловној страни техничке документације и на катастарским парцелама према списку приложеном у Главној свесци /

Belgrade - Subotica - State border (Kelebija) railway line, SECTION NOVI SAD - SUBOTICA STATE BORDER (KELEBIJA), at Novi Sad, Kisač, Stepanovićevo, Zmajevo, Vrbas, Lovćenac, Mali Idjoš, Bačka Topola, Žednik, Naumovićevo and Subotica, in cadastral municipalities listed on the cover page of this Design, on cadastral plots listed in General Volume

Врста техничке документације / Technical documentation type:
ПИО/ABD Пројекат изведеног објекта / As-built Design

Ознака и назив дела Пројекта / Designation and name of the part of design:
5/1.23 Осигурање железничке станице Суботица / Signalling/interlocking systems in Subotica railway station

Назив цртежа / Drawing name:
Шема повезивања EEU контролера за скретнице са Универзалним сигналним кабинетом /
Plan for connecting of the points EEU controller with the Universal Signal Cabinet

Одговорни пројектант / Responsible designer:
Ђорђе Максимовић, дипл.инж.ел.
Број лиценце / License number: 353 P422 17

Сарадници / Associates:
Владимир Бошковић, инж.маш.
Марко Ралић, дипл.ел.инж.

Број Пројекта / Design number:	Датум / Date:	Размера / Scale:	Број цртежа / Drawing number:
TS.700.255-5/1.23	Септембар / September 2024.	-	TS.700.255-5/1.23-C17

Шема повезивања контролера Скретничких поставних справа EEU са Универзалним сигналним кабинетом и Завршним кабловским рамом
Plan for connecting of the controller EEU for Switch-point machines with the Universal Signal Cabinet and Cable distribution frame

Терминал универзалног сигналног кабинет:
Terminal on Universal signalling cabinet: **Z-5**

Прикључно место на унив. раму: / Connection box on universal cabinet: Z1-201			
Ознака кабинета са EEU модулима: / Mark of cabinet with EEU modules: MK-04			
Ознака кабинета ЗКР: / Mark of CDF cabinet: MK-04			
Сигнал/ Signal: ML49t/ML55t/MD52t/ML52t			
MK-04-34H-1 F3-504-5	a1	c1	MK-04-34H-27 F3-505-1
MK-04-34H-4 F3-505-3	a3	c3	MK-04-34H-30 F3-505-5
MK-04-34H-7 F3-506-1	a5	c5	MK-04-34H-33 F3-506-3
MK-04-34H-10 F3-506-5	a7	c7	MK-04-34H-36 F3-507-1
MK-04-34H-16 F3-504-6	a9	c9	MK-04-34H-42 F3-505-2
MK-04-34H-19 F3-505-4	a11	c11	MK-04-34H-45 F3-505-6
MK-04-34H-22 F3-506-2	a13	c13	MK-04-34H-48 F3-506-4
MK-04-34H-25 F3-506-6	a15	c15	MK-04-34H-51 F3-507-2
	a17	c17	

Прикључно место на унив. раму: / Connection box on universal cabinet: Z1-202			
Ознака кабинета са EEU модулима: / Mark of cabinet with EEU modules: MK-04			
Ознака кабинета ЗКР: / Mark of CDF cabinet: MK-04			
Сигнал/ Signal: MD53t / ML53t			
MK-04-35H-1 F3-507-3	a1	c1	MK-04-35H-27 F3-507-5
MK-04-35H-4 F3-508-1	a3	c3	MK-04-35H-30 F3-508-3
	a5	c5	
	a7	c7	
MK-04-35H-16 F3-507-4	a9	c9	MK-04-35H-42 F3-507-6
MK-04-35H-19 F3-508-2	a11	c11	MK-04-35H-45 F3-508-4
	a13	c13	
	a15	c15	
	a17	c17	

Прикључно место на унив. раму: / Connection box on universal cabinet: Z1-203			
Ознака кабинета са EEU модулима: / Mark of cabinet with EEU modules: MK-04			
Ознака кабинета ЗКР: / Mark of CDF cabinet: MK-04			
Сигнал/ Signal: Qu92-S/Qu94-S/Qu96-S/Qu98-S			
MK-04-36H-1 F3-1002-3	a1	c1	MK-04-36H-27 F3-1004-3
MK-04-36H-4 F3-1006-3	a3	c3	MK-04-36H-30 F3-1008-3
	a5	c5	
	a7	c7	
MK-04-36H-16 F3-1002-4	a9	c9	MK-04-36H-42 F3-1004-4
MK-04-36H-19 F3-1006-4	a11	c11	MK-04-36H-45 F3-1008-4
	a13	c13	
	a15	c15	
	a17	c17	

Прикључно место на унив. раму: / Connection box on universal cabinet: Z1-204			
Ознака кабинета са EEU модулима: / Mark of cabinet with EEU modules: MK-04			
Ознака кабинета ЗКР: / Mark of CDF cabinet: MK-04			
Сигнал/ Signal: Qo1-S/Qo2-S/Qo3-S/Qo4-S			
MK-04-37H-1 F3-1010-3	a1	c1	MK-04-37H-27 F3-1012-3
MK-04-37H-4 F3-901-3	a3	c3	MK-04-37H-30 F3-903-3
MK-04-37H-7 F3-903-5	a5	c5	
	a7	c7	
MK-04-37H-16 F3-1010-4	a9	c9	MK-04-37H-42 F3-1012-4
MK-04-37H-19 F3-901-4	a11	c11	MK-04-37H-45 F3-903-4
MK-04-37H-22 F3-903-6	a13	c13	
	a15	c15	
	a17	c17	

Прикључно место на унив. раму: / Connection box on universal cabinet: Z1-205			
Ознака кабинета са EEU модулима: / Mark of cabinet with EEU modules: MK-04			
Ознака кабинета ЗКР: / Mark of CDF cabinet: MK-04			
Сигнал/ Signal: Qo5-S/Qo6-S/Qo7-S/Qo8-S			
MK-04-38H-1 F3-905-3	a1	c1	MK-04-38H-27 F3-907-3
MK-04-38H-4 F3-909-3	a3	c3	MK-04-38H-30 F3-909-5
MK-04-38H-7 F3-911-3	a5	c5	MK-04-38H-33 F3-911-5
	a7	c7	
MK-04-38H-16 F3-905-4	a9	c9	MK-04-38H-42 F3-907-4
MK-04-38H-19 F3-909-4	a11	c11	MK-04-38H-45 F3-909-5
MK-04-38H-22 F3-911-4	a13	c13	MK-04-38H-48 F3-911-6
	a15	c15	
	a17	c17	

Прикључно место на унив. раму: / Connection box on universal cabinet: Z1-206			
Ознака кабинета са EEU модулима: / Mark of cabinet with EEU modules: MK-04			
Ознака кабинета ЗКР: / Mark of CDF cabinet: MK-04			
Сигнал/ Signal: Qo9-S/Qo10-S/Qo11-S/Qo12-S			
MK-04-39H-1 F3-913-3	a1	c1	MK-04-39H-27 F3-913-5
MK-04-39H-4 F3-802-3	a3	c3	MK-04-39H-30 F3-802-5
MK-04-39H-7 F3-804-3	a5	c5	MK-04-39H-33 F3-804-5
MK-04-39H-10 F3-806-3	a7	c7	MK-04-39H-36 F3-806-5
MK-04-39H-16 F3-913-4	a9	c9	MK-04-39H-42 F3-913-6
MK-04-39H-19 F3-802-4	a11	c11	MK-04-39H-45 F3-802-6
MK-04-39H-22 F3-804-4	a13	c13	MK-04-39H-48 F3-804-6
MK-04-39H-25 F3-806-4	a15	c15	MK-04-39H-51 F3-806-6
	a17	c17	

Прикључно место на унив. раму: / Connection box on universal cabinet: Z1-207			
Ознака кабинета са EEU модулима: / Mark of cabinet with EEU modules: MK-04			
Ознака кабинета ЗКР: / Mark of CDF cabinet: MK-04			
Сигнал/ Signal: Qo13-S/Ro4-S/Ro5-S/Ro6-S			
MK-04-3AH-1 F3-808-3	a1	c1	MK-04-3AH-27 F3-808-5
MK-04-3AH-4 F3-703-3	a3	c3	MK-04-3AH-30 F3-705-3
MK-04-3AH-7 F3-509-1	a5	c5	MK-04-3AH-33 F3-707-3
MK-04-3AH-10 F3-708-5	a7	c7	
MK-04-3AH-16 F3-808-4	a9	c9	MK-04-3AH-42 F3-808-6
MK-04-3AH-19 F3-703-4	a11	c11	MK-04-3AH-45 F3-705-4
MK-04-3AH-22 F3-509-2	a13	c13	MK-04-3AH-48 F3-707-4
MK-04-3AH-25 F3-708-6	a15	c15	
	a17	c17	

Прикључно место на унив. раму: / Connection box on universal cabinet: Z1-208			
Ознака кабинета са EEU модулима: / Mark of cabinet with EEU modules: MK-04			
Ознака кабинета ЗКР: / Mark of CDF cabinet: MK-04			
Сигнал/ Signal: Ro7-S/Ro1-SOT/Ro2-SOT/Ro3-SOT			
MK-04-3BH-1 F3-710-3	a1	c1	MK-04-3BH-27 F3-711-5
MK-04-3BH-4 F3-810-3	a3	c3	MK-04-3BH-30 F3-812-3
MK-04-3BH-7 F3-701-3	a5	c5	
	a7	c7	
MK-04-3BH-16 F3-710-4	a9	c9	MK-04-3BH-42 F3-711-6
MK-04-3BH-19 F3-810-4	a11	c11	MK-04-3BH-45 F3-812-4
MK-04-3BH-22 F3-701-4	a13	c13	
	a15	c15	
	a17	c17	

Прикључно место на унив. раму: / Connection box on universal cabinet: Z1-209			
Ознака кабинета са EEU модулима: / Mark of cabinet with EEU modules: MK-04			
Ознака кабинета ЗКР: / Mark of CDF cabinet: MK-04			
Сигнал/ Signal: Ro4-SOT/Ro5-SOT/Ro6-SOT/Ro7-SOT			
MK-04-3CH-1 F3-703-5	a1	c1	MK-04-3CH-27 F3-705-5
MK-04-3CH-4 F3-707-5	a3	c3	MK-04-3CH-30 F3-710-5
	a5	c5	
	a7	c7	
MK-04-3CH-16 F3-703-6	a9	c9	MK-04-3CH-42 F3-705-6
MK-04-3CH-19 F3-707-6	a11	c11	MK-04-3CH-45 F3-710-6
	a13	c13	
	a15	c15	
	a17	c17	

Прикључно место на унив. раму: / Connection box on universal cabinet: Z1-210			
Ознака кабинета са EEU модулима: / Mark of cabinet with EEU modules: MK-04			
Ознака кабинета ЗКР: / Mark of CDF cabinet: MK-04			
Сигнал/ Signal: Ro6-RI / Ro7-RI			
MK-04-3DH-1 F3-708-1	a1	c1	MK-04-3DH-27 F3-708-3
MK-04-3DH-4 F3-711-1	a3	c3	MK-04-3DH-30 F3-711-3
	a5	c5	
	a7	c7	
MK-04-3DH-16 F3-708-2	a9	c9	MK-04-3DH-42 F3-708-4
MK-04-3DH-19 F3-711-2	a11	c11	MK-04-3DH-45 F3-711-4
	a13	c13	
	a15	c15	
	a17	c17	

Прикључно место на унив. раму: / Connection box on universal cabinet: Z1-211			
Ознака кабинета са EEU модулима: / Mark of cabinet with EEU modules: MK-04			
Ознака кабинета ЗКР: / Mark of CDF cabinet: MK-04			
	a1	c1	
	a3	c3	
	a5	c5	
	a7	c7	
	a9	c9	
	a11	c11	
	a13	c13	
	a15	c15	
	a17	c17	

Прикључно место на унив. раму: / Connection box on universal cabinet: Z1-212			
Ознака кабинета са EEU модулима: / Mark of cabinet with EEU modules: MK-04			
Ознака кабинета ЗКР: / Mark of CDF cabinet: MK-04			
	a1	c1	
	a3	c3	
	a5	c5	
	a7	c7	
	a9	c9	
	a11	c11	
	a13	c13	
	a15	c15	
	a17	c17	

Прикључно место на унив. раму: / Connection box on universal cabinet: Z1-213			
Ознака кабинета са EEU модулима: / Mark of cabinet with EEU modules: MK-04			
Ознака кабинета ЗКР: / Mark of CDF cabinet: MK-04			
	a1	c1	
	a3	c3	
	a5	c5	
	a7	c7	
	a9	c9	
	a11	c11	
	a13	c13	
	a15	c15	
	a17	c17	

Легенда:
Legend:

Прикључно место на унив. раму: / Connection box on universal cabinet: Z-501			
Ознака кабинета са EEU модулима: / Mark of cabinet with EEU modules: MK-01			
Ознака кабинета ЗКР: / Mark of CDF cabinet: MK-01			
Скретнице / Switch-points: S1 / S2			
ZJ-00H-1 F1-1001-1	a1	c1	
ZJ-00H-4 F1-1002-1	a3	c3	ZJ-00H-30 F1-1001-4
ZJ-00H-7 F1-1002-3	a5	c5	ZJ-00H-33 F1-1002-4
	a7	c7	
ZJ-00H-27 F1-1001-2	a9	c9	
	a11	c11	
ZJ-00H-19 F1-1002-2	a13	c13	
ZJ-00H-16 F1-1001-5	a15	c15	ZJ-00H-42 F1-1001-3
	a17	c17	ZJ-00H-45 F1-1002-5

Ознака пина у конектору
Mark of pin in connector

Ознака прикључка на кабинету са EEU картицом
Mark of terminal blocks on the cabinet with EEU modul

Ознака прикључка на ЗКР
Mark of terminal blocks on CDF

ИНЖЕЊЕРСКА КОМОРА СРБИЈЕ * Ђорђе Љ. Максимовић дипл. инж. ел. 353 P422 17 * ОДГОВОРНИ ПРОЈЕКТАНТ

Пројектант / Designer:
Институт Михајло Пупин доо
Волгина 15, 11000 Београд
www.pupin.rs

Инвеститор / Investor:
Инфраструктура железнице Србије а.д.
Немањина 6, 11000 Београд
www.infrazs.rs

Извођач / Contractor: Конзорцијум / Joint Venture:
China Railway International Co., Ltd.
Serbia Ogranak Beograd
Rajka Mitića 8, 11000 Beograd
China Communication Construction Co.Ltd.
Serbia Ogranak Beograd-Savski Venac
Paje Adamova 2, 11000 Beograd

Подизвођач / Subcontractor:
CRSC International Co., LTD.
Ogranak Beograd,
Omladinskih brigada 21, 11070 Novi Beograd

Објекат / Project:
Пруга Београд - Суботица - државна граница (Келебија), ДЕОНИЦА ПРУГЕ НОВИ САД - СУБОТИЦА - ДРЖАВНА ГРАНИЦА (КЕЛЕБИЈА), у Новом Саду, Кисачу, Степановићеву, Змајеву, Врбасу, Ловћенцу, Малом Иђошу, Бачкој Тополи, Жеднику, Наумовићеву и Суботици, у катастарским општинама наведеним на насловној страни техничке документације и на катастарским парцелама према списку приложеном у Главној свесци /

Belgrade - Subotica - State border (Kelebija) railway line, SECTION NOVI SAD - SUBOTICA STATE BORDER (KELEBIJA), at Novi Sad, Kisač, Stepanovićevo, Zmajevo, Vrbas, Lovćenac, Mali Idjoš, Bačka Topola, Žednik, Naumovićevo and Subotica, in cadastral municipalities listed on the cover page of this Design, on cadastral plots listed in General Volume

Врста техничке документације / Technical documentation type:
ПИО/ABD Пројекат изведеног објекта / As-built Design

Ознака и назив дела Пројекта / Designation and name of the part of design:
5/1.23 Осигурање железничке станице Суботица / Signalling/interlocking systems in Subotica railway station

Назив цртежа / Drawing name:
Шема повезивања EEU контролера за скретнице са Универзалним сигналним кабинетом /
Plan for connecting of the points EEU controller with the Universal Signal Cabinet

Одговорни пројектант / Responsible designer:
Ђорђе Максимовић, дипл.инж.ел.
Број лиценце / License number: 353 P422 17

Сарадници / Associates:
Владимир Бошковић, инж.маш.
Марко Ралић, дипл.ел.инж.

Број Пројекта / Design number:	Датум / Date:	Размера / Scale:	Број цртежа / Drawing number:
TS.700.255-5/1.23	Септембар / September 2024.	-	TS.700.255-5/1.23-C17

Шема повезивања контролера Скретничких поставних справа EEU са Универзалним сигналним кабинетом и Завршним кабловским рамом
Plan for connecting of the controller EEU for Switch-point machines with the Universal Signal Cabinet and Cable distribution frame

Терминал универзалног сигналног кабинет:
Terminal on Universal signalling cabinet:

Z-5

Прикључно место на унив. раму: / Connection box on universal cabinet: Z2-601
Ознака кабинета са EEU модулима: / Mark of cabinet with EEU modules: MK-05
Ознака кабинета ЗКР: / Mark of CDF cabinet: MK-05
Сигнал/ Signal: PSu91/PSu93/PWu92/PXu91

MK-05-40H-1 F3-403-1	a1	c1	MK-05-40H-27 F3-403-3
MK-05-40H-4 F3-406-1	a3	c3	MK-05-40H-30 F3-406-3
MK-05-40H-7 F3-409-1	a5	c5	MK-05-40H-33 F3-409-3
MK-05-40H-10 F3-413-1	a7	c7	MK-05-40H-36 F3-413-3
MK-05-40H-16 F3-403-2	a9	c9	MK-05-40H-42 F3-403-4
MK-05-40H-19 F3-406-2	a11	c11	MK-05-40H-45 F3-406-4
MK-05-40H-22 F3-409-2	a13	c13	MK-05-40H-48 F3-409-4
MK-05-40H-25 F3-413-2	a15	c15	MK-05-40H-51 F3-413-4
	a17	c17	

Прикључно место на унив. раму: / Connection box on universal cabinet: Z2-602
Ознака кабинета са EEU модулима: / Mark of cabinet with EEU modules: MK-05
Ознака кабинета ЗКР: / Mark of CDF cabinet: MK-05
Сигнал/ Signal: Su91 / Su93

MK-05-41H-1 F3-401-1	a1	c1	MK-05-41H-27 F3-401-3
MK-05-41H-4 F3-401-5	a3	c3	MK-05-41H-30 F3-402-1
MK-05-41H-7 F3-404-1	a5	c5	MK-05-41H-33 F3-404-3
MK-05-41H-10 F3-404-5	a7	c7	MK-05-41H-36 F3-405-1
MK-05-41H-16 F3-401-2	a9	c9	MK-05-41H-42 F3-401-4
MK-05-41H-19 F3-401-6	a11	c11	MK-05-41H-45 F3-402-2
MK-05-41H-22 F3-404-2	a13	c13	MK-05-41H-48 F3-404-4
MK-05-41H-25 F3-404-6	a15	c15	MK-05-41H-51 F3-405-2
	a17	c17	

Прикључно место на унив. раму: / Connection box on universal cabinet: Z2-603
Ознака кабинета са EEU модулима: / Mark of cabinet with EEU modules: MK-05
Ознака кабинета ЗКР: / Mark of CDF cabinet: MK-05
Сигнал/ Signal: Wu92 / Xu91

MK-05-42H-1 F3-407-1	a1	c1	MK-05-42H-27 F3-407-3
MK-05-42H-4 F3-407-5	a3	c3	MK-05-42H-30 F3-408-1
MK-05-42H-7 F3-411-1	a5	c5	MK-05-42H-33 F3-411-3
MK-05-42H-10 F3-411-5	a7	c7	MK-05-42H-36 F3-412-1
MK-05-42H-16 F3-407-2	a9	c9	MK-05-42H-42 F3-407-4
MK-05-42H-19 F3-407-6	a11	c11	MK-05-42H-45 F3-408-2
MK-05-42H-22 F3-411-2	a13	c13	MK-05-42H-48 F3-411-4
MK-05-42H-25 F3-411-6	a15	c15	MK-05-42H-51 F3-412-2
	a17	c17	

Прикључно место на унив. раму: / Connection box on universal cabinet: Z2-604
Ознака кабинета са EEU модулима: / Mark of cabinet with EEU modules: MK-05
Ознака кабинета ЗКР: / Mark of CDF cabinet: MK-05
Сигнал/ Signal: So1 / So2

MK-05-43H-1 F3-302-1	a1	c1	MK-05-43H-27 F3-302-3
MK-05-43H-4 F3-302-5	a3	c3	MK-05-43H-30 F3-303-1
MK-05-43H-7 F3-304-1	a5	c5	MK-05-43H-33 F3-304-3
MK-05-43H-10 F3-304-5	a7	c7	MK-05-43H-36 F3-305-1
MK-05-43H-16 F3-302-2	a9	c9	MK-05-43H-42 F3-302-4
MK-05-43H-19 F3-302-6	a11	c11	MK-05-43H-45 F3-303-2
MK-05-43H-22 F3-304-2	a13	c13	MK-05-43H-48 F3-304-4
MK-05-43H-25 F3-304-6	a15	c15	MK-05-43H-51 F3-305-2
	a17	c17	

Прикључно место на унив. раму: / Connection box on universal cabinet: Z2-605
Ознака кабинета са EEU модулима: / Mark of cabinet with EEU modules: MK-05
Ознака кабинета ЗКР: / Mark of CDF cabinet: MK-05
Сигнал/ Signal: So3 / So4

MK-05-44H-1 F3-306-1	a1	c1	MK-05-44H-27 F3-306-3
MK-05-44H-4 F3-306-5	a3	c3	MK-05-44H-30 F3-307-1
MK-05-44H-7 F3-309-1	a5	c5	MK-05-44H-33 F3-309-3
MK-05-44H-10 F3-309-5	a7	c7	MK-05-44H-36 F3-310-1
MK-05-44H-16 F3-306-2	a9	c9	MK-05-44H-42 F3-306-4
MK-05-44H-19 F3-306-6	a11	c11	MK-05-44H-45 F3-307-2
MK-05-44H-22 F3-309-2	a13	c13	MK-05-44H-48 F3-309-4
MK-05-44H-25 F3-309-6	a15	c15	MK-05-44H-51 F3-310-2
	a17	c17	

Прикључно место на унив. раму: / Connection box on universal cabinet: Z2-606
Ознака кабинета са EEU модулима: / Mark of cabinet with EEU modules: MK-05
Ознака кабинета ЗКР: / Mark of CDF cabinet: MK-05
Сигнал/ Signal: So5 / So6

MK-05-45H-1 F3-312-1	a1	c1	MK-05-45H-27 F3-312-3
MK-05-45H-4 F3-312-5	a3	c3	MK-05-45H-30 F3-313-1
MK-05-45H-7 F3-202-1	a5	c5	MK-05-45H-33 F3-202-3
MK-05-45H-10 F3-202-5	a7	c7	MK-05-45H-36 F3-203-1
MK-05-45H-16 F3-312-2	a9	c9	MK-05-45H-42 F3-312-4
MK-05-45H-19 F3-312-6	a11	c11	MK-05-45H-45 F3-313-2
MK-05-45H-22 F3-202-2	a13	c13	MK-05-45H-48 F3-202-4
MK-05-45H-25 F3-202-6	a15	c15	MK-05-45H-51 F3-203-2
	a17	c17	

Прикључно место на унив. раму: / Connection box on universal cabinet: Z2-607
Ознака кабинета са EEU модулима: / Mark of cabinet with EEU modules: MK-05
Ознака кабинета ЗКР: / Mark of CDF cabinet: MK-05
Сигнал/ Signal: So7 / MP54 / ML62

MK-05-46H-1 F3-205-1	a1	c1	MK-05-46H-27 F3-205-3
MK-05-46H-4 F3-205-5	a3	c3	MK-05-46H-30 F3-206-1
MK-05-46H-7 F3-208-1	a5	c5	MK-05-46H-33 F3-208-3
MK-05-46H-10 F3-208-5	a7	c7	MK-05-46H-36 F3-209-1
MK-05-46H-16 F3-205-2	a9	c9	MK-05-46H-42 F3-205-4
MK-05-46H-19 F3-205-6	a11	c11	MK-05-46H-45 F3-206-2
MK-05-46H-22 F3-208-2	a13	c13	MK-05-46H-48 F3-208-4
MK-05-46H-25 F3-208-6	a15	c15	MK-05-46H-51 F3-209-2
	a17	c17	

Прикључно место на унив. раму: / Connection box on universal cabinet: Z2-608
Ознака кабинета са EEU модулима: / Mark of cabinet with EEU modules: MK-05
Ознака кабинета ЗКР: / Mark of CDF cabinet: MK-05
Сигнал/ Signal: MD64/MP53/MD57/ML57

MK-05-47H-1 F3-209-3	a1	c1	MK-05-47H-27 F3-209-5
MK-05-47H-4 F3-210-1	a3	c3	MK-05-47H-30 F3-210-3
MK-05-47H-7 F3-210-5	a5	c5	MK-05-47H-33 F3-211-1
MK-05-47H-10 F3-211-3	a7	c7	MK-05-47H-36 F3-211-5
MK-05-47H-16 F3-209-4	a9	c9	MK-05-47H-42 F3-209-6
MK-05-47H-19 F3-210-2	a11	c11	MK-05-47H-45 F3-210-4
MK-05-47H-22 F3-210-6	a13	c13	MK-05-47H-48 F3-211-2
MK-05-47H-25 F3-211-4	a15	c15	MK-05-47H-51 F3-211-6
	a17	c17	

Прикључно место на унив. раму: / Connection box on universal cabinet: Z2-609
Ознака кабинета са EEU модулима: / Mark of cabinet with EEU modules: MK-05
Ознака кабинета ЗКР: / Mark of CDF cabinet: MK-05
Сигнал/ Signal: MP47/MP49/ML63/MP63

MK-05-48H-1 F3-212-1	a1	c1	MK-05-48H-27 F3-212-3
MK-05-48H-4 F3-212-5	a3	c3	MK-05-48H-30 F3-213-1
MK-05-48H-7 F3-213-3	a5	c5	MK-05-48H-33 F3-213-5
MK-05-48H-10 F3-101-1	a7	c7	MK-05-48H-36 F3-101-3
MK-05-48H-16 F3-212-2	a9	c9	MK-05-48H-42 F3-212-4
MK-05-48H-19 F3-212-6	a11	c11	MK-05-48H-45 F3-213-2
MK-05-48H-22 F3-213-4	a13	c13	MK-05-48H-48 F3-213-6
MK-05-48H-25 F3-101-2	a15	c15	MK-05-48H-51 F3-101-4
	a17	c17	

Прикључно место на унив. раму: / Connection box on universal cabinet: Z2-610
Ознака кабинета са EEU модулима: / Mark of cabinet with EEU modules: MK-05
Ознака кабинета ЗКР: / Mark of CDF cabinet: MK-05
Сигнал/ Signal: MP66/MD66/ML65/MP68

MK-05-49H-1 F3-101-5	a1	c1	MK-05-49H-27 F3-102-1
MK-05-49H-4 F3-102-3	a3	c3	MK-05-49H-30 F3-102-5
MK-05-49H-7 F3-103-1	a5	c5	MK-05-49H-33 F3-103-3
MK-05-49H-10 F3-103-5	a7	c7	MK-05-49H-36 F3-104-1
MK-05-49H-16 F3-101-6	a9	c9	MK-05-49H-42 F3-102-2
MK-05-49H-19 F3-102-4	a11	c11	MK-05-49H-45 F3-102-6
MK-05-49H-22 F3-103-2	a13	c13	MK-05-49H-48 F3-103-4
MK-05-49H-25 F3-103-6	a15	c15	MK-05-49H-51 F3-104-2
	a17	c17	

Прикључно место на унив. раму: / Connection box on universal cabinet: Z2-611
Ознака кабинета са EEU модулима: / Mark of cabinet with EEU modules: MK-05
Ознака кабинета ЗКР: / Mark of CDF cabinet: MK-05
Сигнал/ Signal: MP77/MD85/ML85/MP86

MK-05-4AH-1 F3-104-3	a1	c1	MK-05-4AH-27 F3-104-5
MK-05-4AH-4 F3-105-1	a3	c3	MK-05-4AH-30 F3-105-3
MK-05-4AH-7 F3-105-5	a5	c5	MK-05-4AH-33 F3-106-1
MK-05-4AH-10 F3-106-3	a7	c7	MK-05-4AH-36 F3-106-5
MK-05-4AH-16 F3-104-4	a9	c9	MK-05-4AH-42 F3-104-6
MK-05-4AH-19 F3-105-2	a11	c11	MK-05-4AH-45 F3-105-4
MK-05-4AH-22 F3-105-6	a13	c13	MK-05-4AH-48 F3-106-2
MK-05-4AH-25 F3-106-4	a15	c15	MK-05-4AH-51 F3-106-6
	a17	c17	

Прикључно место на унив. раму: / Connection box on universal cabinet: Z2-612
Ознака кабинета са EEU модулима: / Mark of cabinet with EEU modules: MK-05
Ознака кабинета ЗКР: / Mark of CDF cabinet: MK-05
Сигнал/ Signal: MP88/MD87/MP87/MD83a

MK-05-4BH-1 F3-107-1	a1	c1	MK-05-4BH-27 F3-107-3
MK-05-4BH-4 F3-107-5	a3	c3	MK-05-4BH-30 F3-108-1
MK-05-4BH-7 F3-108-3	a5	c5	MK-05-4BH-33 F3-108-5
MK-05-4BH-10 F3-109-1	a7	c7	MK-05-4BH-36 F3-109-3
MK-05-4BH-16 F3-107-2	a9	c9	MK-05-4BH-42 F3-107-4
MK-05-4BH-19 F3-107-6	a11	c11	MK-05-4BH-45 F3-108-2
MK-05-4BH-22 F3-108-4	a13	c13	MK-05-4BH-48 F3-108-6
MK-05-4BH-25 F3-109-2	a15	c15	MK-05-4BH-51 F3-109-4
	a17	c17	

Прикључно место на унив. раму: / Connection box on universal cabinet: Z2-613
Ознака кабинета са EEU модулима: / Mark of cabinet with EEU modules: MK-05
Ознака кабинета ЗКР: / Mark of CDF cabinet: MK-05
Сигнал/ Signal: ML84a/PPWu92/PPXu91

MK-05-4CH-1 F3-110-3	a1	c1	MK-05-4CH-27 F3-110-5
MK-05-4CH-4 F3-410-1	a3	c3	MK-05-4CH-30 F3-410-3
MK-05-4CH-7 F3-410-5	a5	c5	MK-05-4CH-33 F3-301-1
MK-05-4CH-10 F3-301-3	a7	c7	MK-05-4CH-36 F3-301-5
MK-05-4CH-16 F3-110-4	a9	c9	MK-05-4CH-42 F3-110-6
MK-05-4CH-19 F3-410-2	a11	c11	MK-05-4CH-45 F3-410-4
MK-05-4CH-22 F3-410-6	a13	c13	MK-05-4CH-48 F3-301-2
MK-05-4CH-25 F3-301-4	a15	c15	MK-05-4CH-51 F3-301-6
	a17	c17	

Легенда:
Legend:

Прикључно место на унив. раму: / Connection box on universal cabinet: Z-501
Ознака кабинета са EEU модулима: / Mark of cabinet with EEU modules: MK-01
Ознака кабинета ЗКР: / Mark of CDF cabinet: MK-01
Скретнице / Switch-points: S1 / S2

ZJ-00H-1 F1-1001-1	a1	c1	
ZJ-00H-4 F1-1002-1	a3	c3	ZJ-00H-30 F1-1001-4
ZJ-00H-7 F1-1002-3	a5	c5	ZJ-00H-33 F1-1002-4
	a7	c7	
ZJ-00H-27 F1-1001-2	a9	c9	
	a11	c11	
ZJ-00H-19 F1-1002-2	a13	c13	
ZJ-00H-16 F1-1001-5	a15	c15	ZJ-00H-42 F1-1001-3
	a17	c17	ZJ-00H-45 F1-1002-5

Ознака пина у конектору
Mark of pin in connector

Ознака прикључка на кабинету са EEU картицом
Mark of terminal blocks on the cabinet with EEU modul

Ознака прикључка на ЗКР
Mark of terminal blocks on CDF

ИНЖЕЊЕРСКА КОМОРА СРБИЈЕ * Ђорђе Љ. Максимовић дипл. инж. ел. 353 P422 17 * ОДГОВОРНИ ПРОЈЕКТАНТ

Пројектант / Designer:
Институт Михајло Пупин доо
Волгина 15, 11000 Београд
www.pupin.rs

Инвеститор / Investor:
Инфраструктура железнице Србије а.д.
Немањина 6, 11000 Београд
www.infrazs.rs

Извођач / Contractor: Конзорцијум / Joint Venture:
China Railway International Co., Ltd.
Serbia Ogranak Beograd
Rajka Mitića 8, 11000 Beograd
China Communication Construction Co.Ltd.
Serbia Ogranak Beograd-Savski Venac
Paje Adamova 2, 11000 Beograd

Подизвођач / Subcontractor:
CRSC International Co., LTD.
Ogranak Beograd,
Omladinskih brigada 21, 11070 Novi Beograd

Објекат / Project:
Пруга Београд - Суботица - државна граница (Келебија), ДЕОНИЦА ПРУГЕ НОВИ САД - СУБОТИЦА - ДРЖАВНА ГРАНИЦА (КЕЛЕБИЈА), у Новом Саду, Кисачу, Степановићеву, Змајеву, Врбасу, Ловћенцу, Малом Иђошу, Бачкој Тополи, Жеднику, Наумовићеву и Суботици, у катастарским општинама наведеним на насловној страни техничке документације и на катастарским парцелама према списку приложеном у Главној свесци /

Belgrade - Subotica - State border (Kelebija) railway line, SECTION NOVI SAD - SUBOTICA STATE BORDER (KELEBIJA), at Novi Sad, Kisač, Stepanovićevo, Zmajevo, Vrbas, Lovćenac, Mali Idjoš, Bačka Topola, Žednik, Naumovićevo and Subotica, in cadastral municipalities listed on the cover page of this Design, on cadastral plots listed in General Volume

Врста техничке документације / Technical documentation type:
ПИО/ABD Пројекат изведеног објекта / As-built Design

Ознака и назив дела Пројекта / Designation and name of the part of design:
5/1.23 Осигурање железничке станице Суботица / Signalling/interlocking systems in Subotica railway station

Назив цртежа / Drawing name:
Шема повезивања EEU контролера за скретнице са Универзалним сигналним кабинетом /
Plan for connecting of the points EEU controller with the Universal Signal Cabinet

Одговорни пројектант / Responsible designer:
Ђорђе Максимовић, дипл.инж.ел.
Број лиценце / License number: 353 P422 17

Сарадници / Associates:
Владимир Бошковић, инж.маш.
Марко Ралић, дипл.ел.инж.

Број Пројекта / Design number:	Датум / Date:	Размера / Scale:	Број цртежа / Drawing number:
TS.700.255-5/1.23	Септембар / September 2024.	-	TS.700.255-5/1.23-C17

Шема повезивања контролера Скретничких поставних справа EEU са Универзалним сигналним кабинетом и Завршним кабловским рамом
Plan for connecting of the controller EEU for Switch-point machines with the Universal Signal Cabinet and Cable distribution frame

Терминал универзалног сигналног кабинет:
Terminal on Universal signalling cabinet:

Z-5

Прикључно место на унив. раму: / Connection box on universal cabinet: **Z2-501**
Ознака кабинета са EEU модулима: / Mark of cabinet with EEU modules: MK-05
Ознака кабинета ЗКР: / Mark of CDF cabinet: MK-05
Сигнал/ Signal: **Su93-S/Wu92-S/Xu91-S**

MK-05-4DH-1	a1	c1	MK-05-4DH-27
F3-405-3			F3-408-3
MK-05-4DH-4	a3	c3	MK-05-4EH-30
F3-408-5			F3-412-3
	a5	c5	
	a7	c7	
MK-05-4DH-16	a9	c9	MK-05-4DH-42
F3-405-4			F3-408-4
MK-05-4DH-19	a11	c11	MK-05-4EH-45
F3-408-6			F3-412-4
	a13	c13	
	a15	c15	
	a17	c17	

Прикључно место на унив. раму: / Connection box on universal cabinet: **Z2-502**
Ознака кабинета са EEU модулима: / Mark of cabinet with EEU modules: MK-05
Ознака кабинета ЗКР: / Mark of CDF cabinet: MK-05
Сигнал/ Signal: **So3-S/So4-S/So5-S/So6-S**

MK-05-4EH-1	a1	c1	MK-05-4EH-27
F3-307-3			F3-111-1
MK-05-4EH-4	a3	c3	MK-05-4EH-30
F3-310-3			F3-313-3
MK-05-4EH-7	a5	c5	
F3-203-3			
	a7	c7	
MK-05-4EH-16	a9	c9	MK-05-4EH-42
F3-307-4			F3-111-2
MK-05-4EH-19	a11	c11	MK-05-4EH-45
F3-310-4			F3-313-4
MK-05-4EH-22	a13	c13	
F3-203-4			
	a15	c15	
	a17	c17	

Прикључно место на унив. раму: / Connection box on universal cabinet: **Z2-503**
Ознака кабинета са EEU модулима: / Mark of cabinet with EEU modules: MK-05
Ознака кабинета ЗКР: / Mark of CDF cabinet: MK-05
Сигнал/ Signal: **So7-S/So3-RI/So4-RI**

MK-05-4FH-1	a1	c1	MK-05-4FH-27
F3-206-3			F3-307-5
MK-05-4FH-4	a3	c3	MK-05-4FH-30
F3-308-1			F3-308-3
MK-05-4FH-7	a5	c5	MK-05-4FH-33
F3-310-5			F3-311-1
MK-05-4FH-10	a7	c7	
F3-311-3			
MK-05-4FH-16	a9	c9	MK-05-4FH-42
F3-206-4			F3-307-6
MK-05-4FH-19	a11	c11	MK-05-4FH-45
F3-308-2			F3-308-4
MK-05-4FH-22	a13	c13	MK-05-4FH-48
F3-310-6			F3-311-2
MK-05-4FH-25	a15	c15	
F3-311-4			
	a17	c17	

Прикључно место на унив. раму: / Connection box on universal cabinet: **Z2-504**
Ознака кабинета са EEU модулима: / Mark of cabinet with EEU modules: MK-06
Ознака кабинета ЗКР: / Mark of CDF cabinet: MK-06
Сигнал/ Signal: **So5-RI / So6-RI**

MK-06-50H-1	a1	c1	MK-06-50H-27
F3-313-5			F3-201-1
MK-06-50H-4	a3	c3	MK-06-50H-30
F3-201-3			F3-203-5
MK-06-50H-7	a5	c5	MK-06-50H-33
F3-204-1			F3-204-3
	a7	c7	
MK-06-50H-16	a9	c9	MK-06-50H-42
F3-313-6			F3-201-2
MK-06-50H-19	a11	c11	MK-06-50H-45
F3-201-4			F3-203-6
MK-06-50H-22	a13	c13	MK-06-50H-48
F3-204-2			F3-204-4
	a15	c15	
	a17	c17	

Прикључно место на унив. раму: / Connection box on universal cabinet: **Z2-505**
Ознака кабинета са EEU модулима: / Mark of cabinet with EEU modules: MK-06
Ознака кабинета ЗКР: / Mark of CDF cabinet: MK-06
Сигнал/ Signal: **So7-RI**

MK-06-51H-1	a1	c1	MK-06-51H-27
F3-206-5			F3-207-1
MK-06-51H-4	a3	c3	
F3-207-3			
	a5	c5	
	a7	c7	
MK-06-51H-16	a9	c9	MK-06-51H-42
F3-206-6			F3-207-2
MK-06-51H-19	a11	c11	
F3-207-4			
	a13	c13	
	a15	c15	
	a17	c17	

Прикључно место на унив. раму: / Connection box on universal cabinet: **Z2-506**
Ознака кабинета са EEU модулима: / Mark of cabinet with EEU modules: MK-06
Ознака кабинета ЗКР: / Mark of CDF cabinet: MK-06
Сигнал/ Signal: **So1-SOT/So2-SOT/So3-SOT/So4-SOT**

MK-06-52H-1	a1	c1	MK-06-52H-27
F3-303-3			F3-305-3
MK-06-52H-4	a3	c3	MK-06-52H-30
F3-308-5			F3-311-5
	a5	c5	
	a7	c7	
MK-06-52H-16	a9	c9	MK-06-52H-42
F3-303-4			F3-305-4
MK-06-52H-19	a11	c11	MK-06-52H-45
F3-308-6			F3-311-6
	a13	c13	
	a15	c15	
	a17	c17	

Прикључно место на унив. раму: / Connection box on universal cabinet: **Z2-507**
Ознака кабинета са EEU модулима: / Mark of cabinet with EEU modules: MK-06
Ознака кабинета ЗКР: / Mark of CDF cabinet: MK-06
Сигнал/ Signal: **So5-SOT/So6-SOT/So7-SOT**

MK-06-53H-1	a1	c1	MK-06-53H-27
F3-201-5			F3-204-5
MK-06-53H-4	a3	c3	
F3-207-5			
	a5	c5	
	a7	c7	
MK-06-53H-16	a9	c9	MK-06-53H-42
F3-201-6			F3-204-6
MK-06-53H-19	a11	c11	
F3-207-6			
	a13	c13	
	a15	c15	
	a17	c17	

Легенда:
Legend:

Прикључно место на унив. раму: / Connection box on universal cabinet: **Z-501**
Ознака кабинета са EEU модулима: / Mark of cabinet with EEU modules: MK-01
Ознака кабинета ЗКР: / Mark of CDF cabinet: MK-01
Скретнице / Switch-points: **S1 / S2**

ZJ-00H-1	a1	c1	
F1-1001-1			
ZJ-00H-4	a3	c3	ZJ-00H-30
F1-1002-1			F1-1001-4
ZJ-00H-7	a5	c5	ZJ-00H-33
F1-1002-3			F1-1002-4
	a7	c7	
ZJ-00H-27	a9	c9	
F1-1001-2			
	a11	c11	
ZJ-00H-19	a13	c13	
F1-1002-2			
ZJ-00H-16	a15	c15	ZJ-00H-42
F1-1001-5			F1-1001-3
	a17	c17	ZJ-00H-45
			F1-1002-5

Ознака пина у конектору
Mark of pin in connector

Ознака прикључка на кабинету са EEU картицом
Mark of terminal blocks on the cabinet with EEU modul

Ознака прикључка на ЗКР
Mark of terminal blocks on CDF

ИНЖЕЊЕРСКА КОМОРА СРБИЈЕ
Ђорђе Љ. Максимовић
дипл. инж. ел.
353 P422 17
ОДГОВОРНИ ПРОЈЕКТАНТ

Лист: 07 од 14
Sheet: 07 of 14

Пројектант / Designer:	Извођач / Contractor: Конзорцијум / Joint Venture:
Институт Михајло Пупин доо Волгина 15, 11000 Београд www.pupin.rs	China Railway International Co., Ltd. Serbia Ogranak Beograd Rajka Mitića 8, 11000 Beograd China Communication Construction Co.Ltd. Serbia Ogranak Beograd-Savski Venac Paje Adamova 2, 11000 Beograd
Инвеститор / Investor:	Подизвођач / Subcontractor:
Инфраструктура железнице Србије а.д. Немањина 6, 11000 Београд www.infrazs.rs	CRSC International Co., LTD. Ogranak Beograd, Omladinskih brigada 21, 11070 Novi Beograd

Објекат / Project:
Пруга Београд - Суботица - државна граница (Келебија), ДЕОНИЦА ПРУГЕ НОВИ САД - СУБОТИЦА - ДРЖАВНА ГРАНИЦА (КЕЛЕБИЈА), у Новом Саду, Кисачу, Степановићеву, Змајеву, Врбасу, Ловћенцу, Малом Иђошу, Бачкој Тополи, Жеднику, Наумовићеву и Суботици, у катастарским општинама наведеним на насловној страни техничке документације и на катастарским парцелама према списку приложеном у Главној свесци /

Belgrade - Subotica - State border (Kelebija) railway line, SECTION NOVI SAD - SUBOTICA STATE BORDER (KELEBIJA), at Novi Sad, Kisač, Stepanovićevo, Zmajevo, Vrbas, Lovćenac, Mali Idjoš, Bačka Topola, Žednik, Naumovićevo and Subotica, in cadastral municipalities listed on the cover page of this Design, on cadastral plots listed in General Volume

Врста техничке документације / Technical documentation type:
ПИО/ABD Пројекат изведеног објекта / As-built Design

Ознака и назив дела Пројекта / Designation and name of the part of design:
5/1.23 Осигурање железничке станице Суботица / Signalling/interlocking systems in Subotica railway station

Назив цртежа / Drawing name:
Шема повезивања EEU контролера за скретнице са Универзалним сигналним кабинетом /
Plan for connecting of the points EEU controller with the Universal Signal Cabinet

Одговорни пројектант / Responsible designer:	Сарадници / Associates:
Ђорђе Максимовић, дипл.инж.ел. Број лиценце / License number: 353 P422 17	Владимир Бошковић, инж.маш. Марко Ралић, дипл.ел.инж.

Број Пројекта / Design number:	Датум / Date:	Размера / Scale:	Број цртежа / Drawing number:
TS.700.255-5/1.23	Септембар / September 2024.	-	TS.700.255-5/1.23-C17

Шема повезивања контролера Скретничких поставних справа EEU са Универзалним сигналним кабинетом и Завршним кабловским рамом
Plan for connecting of the controller EEU for Switch-point machines with the Universal Signal Cabinet and Cable distribution frame

Терминал универзалног сигналног кабинет:
Terminal on Universal signalling cabinet:

Z-5

Прикључно место на унив. раму: / Connection box on universal cabinet: **Z2-401**
Ознака кабинета са EEU модулима: / Mark of cabinet with EEU modules: MK-07
Ознака кабинета ЗКР: / Mark of CDF cabinet: MK-07
Скретнице / Switch-points: **S1t / S2t**

MK-07-60H-1	a1	c1	
F1-1001-1			
MK-07-60H-4	a3	c3	MK-07-60H-30
F1-1002-1			F1-1001-4
MK-07-60H-7	a5	c5	MK-07-60H-33
F1-1002-3			F1-1002-4
	a7	c7	
MK-07-60H-27	a9	c9	
F1-1001-2			
	a11	c11	
MK-07-60H-19	a13	c13	
F1-1002-2			
MK-07-60H-16	a15	c15	MK-07-60H-42
F1-1001-5			F1-1001-3
	a17	c17	MK-07-60H-45
			F1-1002-5

Прикључно место на унив. раму: / Connection box on universal cabinet: **Z2-402**
Ознака кабинета са EEU модулима: / Mark of cabinet with EEU modules: MK-07
Ознака кабинета ЗКР: / Mark of CDF cabinet: MK-07
Скретнице / Switch-points: **S4t / S5t**

MK-07-61H-1	a1	c1	
F1-1003-1			
MK-07-61H-4	a3	c3	MK-07-61H-30
F1-1004-1			F1-1003-4
MK-07-61H-7	a5	c5	MK-07-61H-33
F1-1004-3			F1-1004-4
	a7	c7	
MK-07-61H-27	a9	c9	
F1-1003-2			
	a11	c11	
MK-07-61H-19	a13	c13	
F1-1004-2			
MK-07-61H-16	a15	c15	MK-07-61H-42
F1-1003-5			F1-1003-3
	a17	c17	MK-07-61H-45
			F1-1004-5

Прикључно место на унив. раму: / Connection box on universal cabinet: **Z2-403**
Ознака кабинета са EEU модулима: / Mark of cabinet with EEU modules: MK-07
Ознака кабинета ЗКР: / Mark of CDF cabinet: MK-07
Скретнице / Switch-points: **S8t / S9t**

MK-07-62H-1	a1	c1	
F1-1005-1			
MK-07-62H-4	a3	c3	MK-07-62H-30
F1-1006-1			F1-1005-4
MK-07-62H-7	a5	c5	MK-07-62H-33
F1-1006-3			F1-1006-4
	a7	c7	
MK-07-62H-27	a9	c9	
F1-1005-2			
	a11	c11	
MK-07-62H-19	a13	c13	
F1-1006-2			
MK-07-62H-16	a15	c15	MK-07-62H-42
F1-1005-5			F1-1005-3
	a17	c17	MK-07-62H-45
			F1-1006-5

Прикључно место на унив. раму: / Connection box on universal cabinet: **Z2-404**
Ознака кабинета са EEU модулима: / Mark of cabinet with EEU modules: MK-07
Ознака кабинета ЗКР: / Mark of CDF cabinet: MK-07
Скретнице / Switch-points: **S13ta / S13tb**

MK-07-63H-1	a1	c1	
F1-1007-1			
MK-07-63H-4	a3	c3	MK-07-63H-30
F1-1008-1			F1-1007-4
MK-07-63H-7	a5	c5	MK-07-63H-33
F1-1008-3			F1-1008-4
	a7	c7	
MK-07-63H-27	a9	c9	
F1-1007-2			
	a11	c11	
MK-07-63H-19	a13	c13	
F1-1008-2			
MK-07-63H-16	a15	c15	MK-07-63H-42
F1-1007-5			F1-1007-3
	a17	c17	MK-07-63H-45
			F1-1008-5

Прикључно место на унив. раму: / Connection box on universal cabinet: **Z2-405**
Ознака кабинета са EEU модулима: / Mark of cabinet with EEU modules: MK-07
Ознака кабинета ЗКР: / Mark of CDF cabinet: MK-07
Скретнице / Switch-points: **S15ta / S15tb**

MK-07-64H-1	a1	c1	
F1-1009-1			
MK-07-64H-4	a3	c3	MK-07-64H-30
F1-1010-1			F1-1009-4
MK-07-64H-7	a5	c5	MK-07-64H-33
F1-1010-3			F1-1010-4
	a7	c7	
MK-07-64H-27	a9	c9	
F1-1009-2			
	a11	c11	
MK-07-64H-19	a13	c13	
F1-1010-2			
MK-07-64H-16	a15	c15	MK-07-64H-42
F1-1009-5			F1-1009-3
	a17	c17	MK-07-64H-45
			F1-1010-5

Прикључно место на унив. раму: / Connection box on universal cabinet: **Z2-406**
Ознака кабинета са EEU модулима: / Mark of cabinet with EEU modules: MK-07
Ознака кабинета ЗКР: / Mark of CDF cabinet: MK-07
Скретнице / Switch-points: **S23ta / S23tb**

MK-07-65H-1	a1	c1	
F1-1011-1			
MK-07-65H-4	a3	c3	MK-07-65H-30
F1-1012-1			F1-1011-4
MK-07-65H-7	a5	c5	MK-07-65H-33
F1-1012-3			F1-1012-4
	a7	c7	
MK-07-65H-27	a9	c9	
F1-1011-2			
	a11	c11	
MK-07-65H-19	a13	c13	
F1-1012-2			
MK-07-65H-16	a15	c15	MK-07-65H-42
F1-1011-5			F1-1011-3
	a17	c17	MK-07-65H-45
			F1-1012-5

Прикључно место на унив. раму: / Connection box on universal cabinet: **Z2-407**
Ознака кабинета са EEU модулима: / Mark of cabinet with EEU modules: MK-07
Ознака кабинета ЗКР: / Mark of CDF cabinet: MK-07
Скретнице / Switch-points: **S26t / S27t**

MK-07-66H-1	a1	c1	
F1-1013-1			
MK-07-66H-4	a3	c3	MK-07-66H-30
F1-901-1			F1-1013-4
MK-07-66H-7	a5	c5	MK-07-66H-33
F1-901-3			F1-901-4
	a7	c7	
MK-07-66H-27	a9	c9	
F1-1013-2			
	a11	c11	
MK-07-66H-19	a13	c13	
F1-901-2			
MK-07-66H-16	a15	c15	MK-07-66H-42
F1-1013-5			F1-1013-3
	a17	c17	MK-07-66H-45
			F1-901-5

Прикључно место на унив. раму: / Connection box on universal cabinet: **Z2-408**
Ознака кабинета са EEU модулима: / Mark of cabinet with EEU modules: MK-07
Ознака кабинета ЗКР: / Mark of CDF cabinet: MK-07
Скретнице / Switch-points: **S29t / S31t**

MK-07-67H-1	a1	c1	
F1-902-1			
MK-07-67H-4	a3	c3	MK-07-67H-30
F1-903-1			F1-902-4
MK-07-67H-7	a5	c5	MK-07-67H-33
F1-903-3			F1-903-4
	a7	c7	
MK-07-67H-27	a9	c9	
F1-902-2			
	a11	c11	
MK-07-67H-19	a13	c13	
F1-903-2			
MK-07-67H-16	a15	c15	MK-07-67H-42
F1-902-5			F1-902-3
	a17	c17	MK-07-67H-45
			F1-903-5

Прикључно место на унив. раму: / Connection box on universal cabinet: **Z2-409**
Ознака кабинета са EEU модулима: / Mark of cabinet with EEU modules: MK-07
Ознака кабинета ЗКР: / Mark of CDF cabinet: MK-07
Скретнице / Switch-points: **S32t / S34ta**

MK-07-68H-1	a1	c1	
F1-904-1			
MK-07-68H-4	a3	c3	MK-07-68H-30
F1-905-1			F1-904-4
MK-07-68H-7	a5	c5	MK-07-68H-33
F1-905-3			F1-905-4
	a7	c7	
MK-07-68H-27	a9	c9	
F1-904-2			
	a11	c11	
MK-07-68H-19	a13	c13	
F1-905-2			
MK-07-68H-16	a15	c15	MK-07-68H-42
F1-904-5			F1-904-3
	a17	c17	MK-07-68H-45
			F1-905-5

Прикључно место на унив. раму: / Connection box on universal cabinet: **Z2-410**
Ознака кабинета са EEU модулима: / Mark of cabinet with EEU modules: MK-07
Ознака кабинета ЗКР: / Mark of CDF cabinet: MK-07
Скретнице / Switch-points: **S34tb / S35t**

MK-07-69H-1	a1	c1	
F1-906-1			
MK-07-69H-4	a3	c3	MK-07-69H-30
F1-907-1			F1-906-4
MK-07-69H-7	a5	c5	MK-07-69H-33
F1-907-3			F1-907-4
	a7	c7	
MK-07-69H-27	a9	c9	
F1-906-2			
	a11	c11	
MK-07-69H-19	a13	c13	
F1-907-2			
MK-07-69H-16	a15	c15	MK-07-69H-42
F1-906-5			F1-906-3
	a17	c17	MK-07-69H-45
			F1-907-5

Прикључно место на унив. раму: / Connection box on universal cabinet: **Z2-411**
Ознака кабинета са EEU модулима: / Mark of cabinet with EEU modules: MK-07
Ознака кабинета ЗКР: / Mark of CDF cabinet: MK-07
Скретнице / Switch-points: **S36t / S37t**

MK-07-6AH-1	a1	c1	
F1-908-1			
MK-07-6AH-4	a3	c3	MK-07-6AH-30
F1-909-1			F1-908-4
MK-07-6AH-7	a5	c5	MK-07-6AH-33
F1-909-3			F1-909-4
	a7	c7	
MK-07-6AH-27	a9	c9	
F1-908-2			
	a11	c11	
MK-07-6AH-19	a13	c13	
F1-909-2			
MK-07-6AH-16	a15	c15	MK-07-6AH-42
F1-908-5			F1-908-3
	a17	c17	MK-07-6AH-45
			F1-909-5

Прикључно место на унив. раму: / Connection box on universal cabinet: **Z2-412**
Ознака кабинета са EEU модулима: / Mark of cabinet with EEU modules: MK-07
Ознака кабинета ЗКР: / Mark of CDF cabinet: MK-07
Скретнице / Switch-points: **S38t / S39t**

MK-07-6BH-1	a1	c1	
F1-910-1			
MK-07-6BH-4	a3	c3	MK-07-6BH-30
F1-911-1			F1-910-4
MK-07-6BH-7	a5	c5	MK-07-6BH-33
F1-911-3			F1-911-4
	a7	c7	
MK-07-6BH-27	a9	c9	
F1-910-2			
	a11	c11	
MK-07-6BH-19	a13	c13	
F1-911-2			
MK-07-6BH-16	a15	c15	MK-07-6BH-42
F1-910-5			F1-910-3
	a17	c17	MK-07-6BH-45
			F1-911-5

Прикључно место на унив. раму: / Connection box on universal cabinet: **Z2-413**
Ознака кабинета са EEU модулима: / Mark of cabinet with EEU modules: MK-07
Ознака кабинета ЗКР: / Mark of CDF cabinet: MK-07
Скретнице / Switch-points: **S40t / S49t**

MK-07-6CH-1	a1	c1	
F1-912-1			
MK-07-6CH-4	a3	c3	MK-07-6CH-30
F1-913-1			F1-912-4
MK-07-6CH-7	a5	c5	MK-07-6CH-33
F1-913-3			F1-913-4
	a7	c7	
MK-07-6CH-27	a9	c9	
F1-912-2			
	a11	c11	
MK-07-6CH-19	a13	c13	
F1-913-2			
MK-07-6CH-16	a15	c15	MK-07-6CH-42
F1-912-5			F1-912-3
	a17	c17	MK-07-6CH-45
			F1-913-5

Легенда:
Legend:

Прикључно место на унив. раму: / Connection box on universal cabinet: **Z-501**
Ознака кабинета са EEU модулима: / Mark of cabinet with EEU modules: MK-01
Ознака кабинета ЗКР: / Mark of CDF cabinet: MK-01
Скретнице / Switch-points: **S1 / S2**

ZJ-00H-1	a1	c1	
F1-1001-1			
ZJ-00H-4	a3	c3	ZJ-00H-30
F1-1002-1			F1-1001-4
ZJ-00H-7	a5	c5	ZJ-00H-33
F1-1002-3			F1-1002-4
	a7	c7	
ZJ-00H-27	a9	c9	
F1-1001-2			
	a11	c11	
ZJ-00H-19	a13	c13	
F1-1002-2			
ZJ-00H-16	a15	c15	ZJ-00H-42
F1-1001-5			F1-1001-3
	a17	c17	ZJ-00H-45
			F1-1002-5

Ознака пина у конектору
Mark of pin in connector

Ознака прикључка на кабинету са EEU картицом
Mark of terminal blocks on the cabinet with EEU modul

Ознака прикључка на ЗКР
Mark of terminal blocks on CDF

ИНЖЕЊЕРСКА КОМОРА СРБИЈЕ
Ђорђе Љ. Максимовић
дипл. инж. ел.
353 P422 17
ОДГОВОРНИ ПРОЈЕКТАНТ

Лист: 08 од 14
Sheet: 08 of 14

Пројектант / Designer:
Институт Михајло Пупин доо
Волгина 15, 11000 Београд
www.pupin.rs

Инвеститор / Investor:
Инфраструктура железнице Србије а.д.
Немањина 6, 11000 Београд
www.infrazs.rs

Извођач / Contractor: Конзорцијум / Joint Venture:
China Railway International Co., Ltd.
Serbia Ogranak Beograd
Rajka Mitića 8, 11000 Beograd
China Communication Construction Co.Ltd.
Serbia Ogranak Beograd-Savski Venac
Paje Adamova 2, 11000 Beograd

Подизвођач / Subcontractor:
CRSC International Co., LTD.
Ogranak Beograd,
Omladinskih brigada 21, 11070 Novi Beograd

Објекат / Project:
Пруга Београд - Суботица - државна граница (Келебија), ДЕОНИЦА ПРУГЕ НОВИ САД - СУБОТИЦА - ДРЖАВНА ГРАНИЦА (КЕЛЕБИЈА), у Новом Саду, Кисачу, Степановићеву, Змајеву, Врбасу, Ловћенцу, Малом Иђошу, Бачкој Тополи, Жеднику, Наумовићеву и Суботици, у катастарским општинама наведеним на насловној страни техничке документације и на катастарским парцелама према списку приложеном у Главној свесци /

Belgrade - Subotica - State border (Kelebija) railway line, SECTION NOVI SAD - SUBOTICA STATE BORDER (KELEBIJA), at Novi Sad, Kisač, Stepanovićevo, Zmajevo, Vrbas, Lovćenac, Mali Idjoš, Bačka Topola, Žednik, Naumovićevo and Subotica, in cadastral municipalities listed on the cover page of this Design, on cadastral plots listed in General Volume

Врста техничке документације / Technical documentation type:
ПИО/ABD Пројекат изведеног објекта / As-built Design

Ознака и назив дела Пројекта / Designation and name of the part of design:
5/1.23 Осигурање железничке станице Суботица / Signalling/interlocking systems in Subotica railway station

Назив цртежа / Drawing name:
Шема повезивања EEU контролера за скретнице са Универзалним сигналним кабинетом /
Plan for connecting of the points EEU controller with the Universal Signal Cabinet

Одговорни пројектант / Responsible designer:
Ђорђе Максимовић, дипл.инж.ел.
Број лиценце / License number: 353 P422 17

Сарадници / Associates:
Владимир Бошковић, инж.маш.
Марко Ралић, дипл.ел.инж.

Број Пројекта / Design number:	Датум / Date:	Размера / Scale:	Број цртежа / Drawing number:
TS.700.255-5/1.23	Септембар / September 2024.	-	TS.700.255-5/1.23-C17

Шема повезивања контролера Скретничких поставних справа EEU са Универзалним сигналним кабинетом и Завршним кабловским рамом
Plan for connecting of the controller EEU for Switch-point machines with the Universal Signal Cabinet and Cable distribution frame

Терминал универзалног сигналног кабинет:
Terminal on Universal signalling cabinet: **Z-5**

Прикључно место на унив. раму: / Connection box on universal cabinet: **Z2-301**
Ознака кабинета са EEU модулима: / Mark of cabinet with EEU modules: MK-07
Ознака кабинета ЗКР: / Mark of CDF cabinet: MK-07
Скретнице / Switch-points: **S50t / S52t**

MK-07-6DH-1 F1-801-1	a1	c1	
MK-07-6DH-4 F1-802-1	a3	c3	MK-07-6DH-30 F1-801-4
MK-07-6DH-7 F1-802-3	a5	c5	MK-07-6DH-33 F1-802-4
	a7	c7	
MK-07-6DH-27 F1-801-2	a9	c9	
	a11	c11	
MK-07-6DH-19 F1-802-2	a13	c13	
MK-07-6DH-16 F1-801-5	a15	c15	MK-07-6DH-42 F1-801-3
	a17	c17	MK-07-6DH-45 F1-802-5

Прикључно место на унив. раму: / Connection box on universal cabinet: **Z2-302**
Ознака кабинета са EEU модулима: / Mark of cabinet with EEU modules: MK-07
Ознака кабинета ЗКР: / Mark of CDF cabinet: MK-07
Скретнице / Switch-points: **S53t / S55t**

MK-07-6EH-1 F1-803-1	a1	c1	
MK-07-6EH-4 F1-804-1	a3	c3	MK-07-6EH-30 F1-803-4
MK-07-6EH-7 F1-804-3	a5	c5	MK-07-6EH-33 F1-804-4
	a7	c7	
MK-07-6EH-27 F1-803-2	a9	c9	
	a11	c11	
MK-07-6EH-19 F1-804-2	a13	c13	
MK-07-6EH-16 F1-803-5	a15	c15	MK-07-6EH-42 F1-803-3
	a17	c17	MK-07-6EH-45 F1-804-5

Прикључно место на унив. раму: / Connection box on universal cabinet: **Z2-303**
Ознака кабинета са EEU модулима: / Mark of cabinet with EEU modules: MK-07
Ознака кабинета ЗКР: / Mark of CDF cabinet: MK-07
Скретнице / Switch-points: **S57t / S60t**

MK-07-6FH-1 F1-805-1	a1	c1	
MK-07-6FH-4 F1-806-1	a3	c3	MK-07-6FH-30 F1-805-4
MK-07-6FH-7 F1-806-3	a5	c5	MK-07-6FH-33 F1-806-4
	a7	c7	
MK-07-6FH-27 F1-805-2	a9	c9	
	a11	c11	
MK-07-6FH-19 F1-806-2	a13	c13	
MK-07-6FH-16 F1-805-5	a15	c15	MK-07-6FH-42 F1-805-3
	a17	c17	MK-07-6FH-45 F1-806-5

Прикључно место на унив. раму: / Connection box on universal cabinet: **Z2-304**
Ознака кабинета са EEU модулима: / Mark of cabinet with EEU modules: MK-08
Ознака кабинета ЗКР: / Mark of CDF cabinet: MK-08
Скретнице / Switch-points: **S63t / S64t**

MK-08-70H-1 F1-807-1	a1	c1	
MK-08-70H-4 F1-808-1	a3	c3	MK-08-70H-30 F1-807-4
MK-08-70H-7 F1-808-3	a5	c5	MK-08-70H-33 F1-808-4
	a7	c7	
MK-08-70H-27 F1-807-2	a9	c9	
	a11	c11	
MK-08-70H-19 F1-808-2	a13	c13	
MK-08-70H-16 F1-807-5	a15	c15	MK-08-70H-42 F1-807-3
	a17	c17	MK-08-70H-45 F1-808-5

Прикључно место на унив. раму: / Connection box on universal cabinet: **Z2-305**
Ознака кабинета са EEU модулима: / Mark of cabinet with EEU modules: MK-08
Ознака кабинета ЗКР: / Mark of CDF cabinet: MK-08
Скретнице / Switch-points: **S65t / S66t**

MK-08-71H-1 F1-809-1	a1	c1	
MK-08-71H-4 F1-810-1	a3	c3	MK-08-71H-30 F1-809-4
MK-08-71H-7 F1-810-3	a5	c5	MK-08-71H-33 F1-810-4
	a7	c7	
MK-08-71H-27 F1-809-2	a9	c9	
	a11	c11	
MK-08-71H-19 F1-810-2	a13	c13	
MK-08-71H-16 F1-809-5	a15	c15	MK-08-71H-42 F1-809-3
	a17	c17	MK-08-71H-45 F1-810-5

Прикључно место на унив. раму: / Connection box on universal cabinet: **Z2-306**
Ознака кабинета са EEU модулима: / Mark of cabinet with EEU modules: MK-08
Ознака кабинета ЗКР: / Mark of CDF cabinet: MK-08
Скретнице / Switch-points: **ISK1t/ISK2t**

MK-08-72H-1 F1-811-1	a1	c1	
MK-08-72H-4 F1-812-1	a3	c3	MK-08-72H-30 F1-811-4
MK-08-72H-7 F1-812-3	a5	c5	MK-08-72H-33 F1-812-4
	a7	c7	
MK-08-72H-27 F1-811-2	a9	c9	
	a11	c11	
MK-08-72H-19 F1-812-2	a13	c13	
MK-08-72H-16 F1-811-5	a15	c15	MK-08-72H-42 F1-811-3
	a17	c17	MK-08-72H-45 F1-812-5

Прикључно место на унив. раму: / Connection box on universal cabinet: **Z2-307**
Ознака кабинета са EEU модулима: / Mark of cabinet with EEU modules: MK-08
Ознака кабинета ЗКР: / Mark of CDF cabinet: MK-08
Скретнице / Switch-points: **ISK3t / S1**

MK-08-73H-1 F1-813-1	a1	c1	
MK-08-73H-4 F1-701-1	a3	c3	MK-08-73H-30 F1-813-4
MK-08-73H-7 F1-701-3	a5	c5	MK-08-73H-33 F1-701-4
	a7	c7	
MK-08-73H-27 F1-813-2	a9	c9	
	a11	c11	
MK-08-73H-19 F1-701-2	a13	c13	
MK-08-73H-16 F1-813-5	a15	c15	MK-08-73H-42 F1-813-3
	a17	c17	MK-08-73H-45 F1-701-5

Прикључно место на унив. раму: / Connection box on universal cabinet: **Z2-308**
Ознака кабинета са EEU модулима: / Mark of cabinet with EEU modules: MK-08
Ознака кабинета ЗКР: / Mark of CDF cabinet: MK-08
Скретнице / Switch-points: **S2 / S3**

MK-08-74H-1 F1-702-1	a1	c1	
MK-08-74H-4 F1-703-1	a3	c3	MK-08-74H-30 F1-702-4
MK-08-74H-7 F1-703-3	a5	c5	MK-08-74H-33 F1-703-4
	a7	c7	
MK-08-74H-27 F1-702-2	a9	c9	
	a11	c11	
MK-08-74H-19 F1-703-2	a13	c13	
MK-08-74H-16 F1-702-5	a15	c15	MK-08-74H-42 F1-702-3
	a17	c17	MK-08-74H-45 F1-703-5

Прикључно место на унив. раму: / Connection box on universal cabinet: **Z2-309**
Ознака кабинета са EEU модулима: / Mark of cabinet with EEU modules: MK-08
Ознака кабинета ЗКР: / Mark of CDF cabinet: MK-08
Скретнице / Switch-points: **S4 / S5**

MK-08-75H-1 F1-704-1	a1	c1	
MK-08-75H-4 F1-705-1	a3	c3	MK-08-75H-30 F1-704-4
MK-08-75H-7 F1-705-3	a5	c5	MK-08-75H-33 F1-705-4
	a7	c7	
MK-08-75H-27 F1-704-2	a9	c9	
	a11	c11	
MK-08-75H-19 F1-705-2	a13	c13	
MK-08-75H-16 F1-704-5	a15	c15	MK-08-75H-42 F1-704-3
	a17	c17	MK-08-75H-45 F1-705-5

Прикључно место на унив. раму: / Connection box on universal cabinet: **Z2-310**
Ознака кабинета са EEU модулима: / Mark of cabinet with EEU modules: MK-08
Ознака кабинета ЗКР: / Mark of CDF cabinet: MK-08
Скретнице / Switch-points: **S6 / S7**

MK-08-76H-1 F1-706-1	a1	c1	
MK-08-76H-4 F1-707-1	a3	c3	MK-08-76H-30 F1-706-4
MK-08-76H-7 F1-707-3	a5	c5	MK-08-76H-33 F1-707-4
	a7	c7	
MK-08-76H-27 F1-706-2	a9	c9	
	a11	c11	
MK-08-76H-19 F1-707-2	a13	c13	
MK-08-76H-16 F1-706-5	a15	c15	MK-08-76H-42 F1-706-3
	a17	c17	MK-08-76H-45 F1-707-5

Прикључно место на унив. раму: / Connection box on universal cabinet: **Z2-311**
Ознака кабинета са EEU модулима: / Mark of cabinet with EEU modules: MK-08
Ознака кабинета ЗКР: / Mark of CDF cabinet: MK-08
Скретнице / Switch-points: **S8 / S9a**

MK-08-77H-1 F1-708-1	a1	c1	
MK-08-77H-4 F1-709-1	a3	c3	MK-08-77H-30 F1-708-4
MK-08-77H-7 F1-709-3	a5	c5	MK-08-77H-33 F1-709-4
	a7	c7	
MK-08-77H-27 F1-708-2	a9	c9	
	a11	c11	
MK-08-77H-19 F1-709-2	a13	c13	
MK-08-77H-16 F1-708-5	a15	c15	MK-08-77H-42 F1-708-3
	a17	c17	MK-08-77H-45 F1-709-5

Прикључно место на унив. раму: / Connection box on universal cabinet: **Z2-312**
Ознака кабинета са EEU модулима: / Mark of cabinet with EEU modules: MK-08
Ознака кабинета ЗКР: / Mark of CDF cabinet: MK-08
Скретнице / Switch-points: **S9b / S10**

MK-08-78H-1 F1-710-1	a1	c1	
MK-08-78H-4 F1-711-1	a3	c3	MK-08-78H-30 F1-710-4
MK-08-78H-7 F1-711-3	a5	c5	MK-08-78H-33 F1-711-4
	a7	c7	
MK-08-78H-27 F1-710-2	a9	c9	
	a11	c11	
MK-08-78H-19 F1-711-2	a13	c13	
MK-08-78H-16 F1-710-5	a15	c15	MK-08-78H-42 F1-710-3
	a17	c17	MK-08-78H-45 F1-711-5

Прикључно место на унив. раму: / Connection box on universal cabinet: **Z2-313**
Ознака кабинета са EEU модулима: / Mark of cabinet with EEU modules: MK-08
Ознака кабинета ЗКР: / Mark of CDF cabinet: MK-08
Скретнице / Switch-points: **S11 / S12**

MK-08-79H-1 F1-712-1	a1	c1	
MK-08-79H-4 F1-713-1	a3	c3	MK-08-79H-30 F1-712-4
MK-08-79H-7 F1-713-3	a5	c5	MK-08-79H-33 F1-713-4
	a7	c7	
MK-08-79H-27 F1-712-2	a9	c9	
	a11	c11	
MK-08-79H-19 F1-713-2	a13	c13	
MK-08-79H-16 F1-712-5	a15	c15	MK-08-79H-42 F1-712-3
	a17	c17	MK-08-79H-45 F1-713-5

Легенда:
Legend:

Прикључно место на унив. раму: / Connection box on universal cabinet: **Z-501**
Ознака кабинета са EEU модулима: / Mark of cabinet with EEU modules: MK-01
Ознака кабинета ЗКР: / Mark of CDF cabinet: MK-01
Скретнице / Switch-points: **S1 / S2**

ZJ-00H-1 F1-1001-1	a1	c1	
ZJ-00H-4 F1-1002-1	a3	c3	ZJ-00H-30 F1-1001-4
ZJ-00H-7 F1-1002-3	a5	c5	ZJ-00H-33 F1-1002-4
	a7	c7	
ZJ-00H-27 F1-1001-2	a9	c9	
	a11	c11	
ZJ-00H-19 F1-1002-2	a13	c13	
ZJ-00H-16 F1-1001-5	a15	c15	ZJ-00H-42 F1-1001-3
	a17	c17	ZJ-00H-45 F1-1002-5

Ознака пина у конектору
Mark of pin in connector

Ознака прикључка на кабинету са EEU картицом
Mark of terminal blocks on the cabinet with EEU modul

Ознака прикључка на ЗКР
Mark of terminal blocks on CDF

ИНЖЕЊЕРСКА КОМОРА СРБИЈЕ
Ђорђе Љ. Максимовић
дипл. инж. ел.
353 P422 17
ОДГОВОРНИ ПРОЈЕКТАНТ

Лист: 09 од 14
Sheet: 09 of 14

Пројектант / Designer:
Институт Михајло Пупин доо
Волгина 15, 11000 Београд
www.pupin.rs

Инвеститор / Investor:
Инфраструктура железнице Србије а.д.
Немањина 6, 11000 Београд
www.infrazs.rs

Извођач / Contractor: Конзорцијум / Joint Venture:
China Railway International Co., Ltd.
Serbia Ogranak Beograd
Rajka Mitića 8, 11000 Beograd
China Communication Construction Co.Ltd.
Serbia Ogranak Beograd-Savski Venac
Paje Adamova 2, 11000 Beograd

Подизвођач / Subcontractor:
CRSC International Co., LTD.
Ogranak Beograd,
Omladinskih brigada 21, 11070 Novi Beograd

Објекат / Project:
Пруга Београд - Суботица - државна граница (Келебија), ДЕОНИЦА ПРУГЕ НОВИ САД - СУБОТИЦА - ДРЖАВНА ГРАНИЦА (КЕЛЕБИЈА), у Новом Саду, Кисачу, Степановићеву, Змајеву, Врбасу, Ловћенцу, Малом Иђошу, Бачкој Тополи, Жеднику, Наумовићеву и Суботици, у катастарским општинама наведеним на насловној страни техничке документације и на катастарским парцелама према списку приложеном у Главној свесци /

Belgrade - Subotica - State border (Kelebija) railway line, SECTION NOVI SAD - SUBOTICA STATE BORDER (KELEBIJA), at Novi Sad, Kisač, Stepanovićevo, Zmajevo, Vrbas, Lovćenac, Mali Idjoš, Bačka Topola, Žednik, Naumovićevo and Subotica, in cadastral municipalities listed on the cover page of this Design, on cadastral plots listed in General Volume

Врста техничке документације / Technical documentation type:
ПИО/ABD Пројекат изведеног објекта / As-built Design

Ознака и назив дела Пројекта / Designation and name of the part of design:
5/1.23 Осигурање железничке станице Суботица / Signalling/interlocking systems in Subotica railway station

Назив цртежа / Drawing name:
Шема повезивања EEU контролера за скретнице са Универзалним сигналним кабинетом /
Plan for connecting of the points EEU controller with the Universal Signal Cabinet

Одговорни пројектант / Responsible designer:
Ђорђе Максимовић, дипл.инж.ел.
Број лиценце / License number: 353 P422 17

Сарадници / Associates:
Владимир Бошковић, инж.маш.
Марко Ралић, дипл.ел.инж.

Број Пројекта / Design number:	Датум / Date:	Размера / Scale:	Број цртежа / Drawing number:
TS.700.255-5/1.23	Септембар / September 2024.	-	TS.700.255-5/1.23-C17

Шема повезивања контролера Скретничких поставних справа EEU са Универзалним сигналним кабинетом и Завршним кабловским рамом
Plan for connecting of the controller EEU for Switch-point machines with the Universal Signal Cabinet and Cable distribution frame

Терминал универзалног сигналног кабинет:
Terminal on Universal signalling cabinet:

Z-5

Прикључно место на унив. раму: / Connection box on universal cabinet: Z2-201
Ознака кабинета са EEU модулима: / Mark of cabinet with EEU modules: MK-08
Ознака кабинета ЗКР: / Mark of CDF cabinet: MK-08
Скретнице / Switch-points: S13 / S14

MK-08-7AH-1 F1-601-1	a1	c1	
MK-08-7AH-4 F1-602-1	a3	c3	MK-08-7AH-30 F1-601-4
MK-08-7AH-7 F1-602-3	a5	c5	MK-08-7AH-33 F1-602-4
	a7	c7	
MK-08-7AH-27 F1-601-2	a9	c9	
	a11	c11	
MK-08-7AH-19 F1-602-2	a13	c13	
MK-08-7AH-16 F1-601-5	a15	c15	MK-08-7AH-42 F1-601-3
	a17	c17	MK-08-7AH-45 F1-602-5

Прикључно место на унив. раму: / Connection box on universal cabinet: Z2-202
Ознака кабинета са EEU модулима: / Mark of cabinet with EEU modules: MK-08
Ознака кабинета ЗКР: / Mark of CDF cabinet: MK-08
Скретнице / Switch-points: S15a / S15b

MK-08-7BH-1 F1-603-1	a1	c1	
MK-08-7BH-4 F1-604-1	a3	c3	MK-08-7BH-30 F1-603-4
MK-08-7BH-7 F1-604-3	a5	c5	MK-08-7BH-33 F1-604-4
	a7	c7	
MK-08-7BH-27 F1-603-2	a9	c9	
	a11	c11	
MK-08-7BH-19 F1-604-2	a13	c13	
MK-08-7BH-16 F1-603-5	a15	c15	MK-08-7BH-42 F1-603-3
	a17	c17	MK-08-7BH-45 F1-604-5

Прикључно место на унив. раму: / Connection box on universal cabinet: Z2-203
Ознака кабинета са EEU модулима: / Mark of cabinet with EEU modules: MK-08
Ознака кабинета ЗКР: / Mark of CDF cabinet: MK-08
Скретнице / Switch-points: S16 / S17

MK-08-7CH-1 F1-605-1	a1	c1	
MK-08-7CH-4 F1-606-1	a3	c3	MK-08-7CH-30 F1-605-4
MK-08-7CH-7 F1-606-3	a5	c5	MK-08-7CH-33 F1-606-4
	a7	c7	
MK-08-7CH-27 F1-605-2	a9	c9	
	a11	c11	
MK-08-7CH-19 F1-606-2	a13	c13	
MK-08-7CH-16 F1-605-5	a15	c15	MK-08-7CH-42 F1-605-3
	a17	c17	MK-08-7CH-45 F1-606-5

Прикључно место на унив. раму: / Connection box on universal cabinet: Z2-204
Ознака кабинета са EEU модулима: / Mark of cabinet with EEU modules: MK-08
Ознака кабинета ЗКР: / Mark of CDF cabinet: MK-08
Скретнице / Switch-points: S19 / S20

MK-08-7DH-1 F1-607-1	a1	c1	
MK-08-7DH-4 F1-608-1	a3	c3	MK-08-7DH-30 F1-607-4
MK-08-7DH-7 F1-608-3	a5	c5	MK-08-7DH-33 F1-608-4
	a7	c7	
MK-08-7DH-27 F1-607-2	a9	c9	
	a11	c11	
MK-08-7DH-19 F1-608-2	a13	c13	
MK-08-7DH-16 F1-607-5	a15	c15	MK-08-7DH-42 F1-607-3
	a17	c17	MK-08-7DH-45 F1-608-5

Прикључно место на унив. раму: / Connection box on universal cabinet: Z2-205
Ознака кабинета са EEU модулима: / Mark of cabinet with EEU modules: MK-08
Ознака кабинета ЗКР: / Mark of CDF cabinet: MK-08
Скретнице / Switch-points: S21 / S22

MK-08-7EH-1 F1-609-1	a1	c1	
MK-08-7EH-4 F1-610-1	a3	c3	MK-08-7EH-30 F1-609-4
MK-08-7EH-7 F1-610-3	a5	c5	MK-08-7EH-33 F1-610-4
	a7	c7	
MK-08-7EH-27 F1-609-2	a9	c9	
	a11	c11	
MK-08-7EH-19 F1-610-2	a13	c13	
MK-08-7EH-16 F1-609-5	a15	c15	MK-08-7EH-42 F1-609-3
	a17	c17	MK-08-7EH-45 F1-610-5

Прикључно место на унив. раму: / Connection box on universal cabinet: Z2-206
Ознака кабинета са EEU модулима: / Mark of cabinet with EEU modules: MK-08
Ознака кабинета ЗКР: / Mark of CDF cabinet: MK-08
Скретнице / Switch-points: S23 / S24

MK-08-7FH-1 F1-611-1	a1	c1	
MK-08-7FH-4 F1-612-1	a3	c3	MK-08-7FH-30 F1-611-4
MK-08-7FH-7 F1-612-3	a5	c5	MK-08-7FH-33 F1-612-4
	a7	c7	
MK-08-7FH-27 F1-611-2	a9	c9	
	a11	c11	
MK-08-7FH-19 F1-612-2	a13	c13	
MK-08-7FH-16 F1-611-5	a15	c15	MK-08-7FH-42 F1-611-3
	a17	c17	MK-08-7FH-45 F1-612-5

Прикључно место на унив. раму: / Connection box on universal cabinet: Z2-207
Ознака кабинета са EEU модулима: / Mark of cabinet with EEU modules: MK-08
Ознака кабинета ЗКР: / Mark of CDF cabinet: MK-08

	a1	c1	
	a3	c3	
	a5	c5	
	a7	c7	
	a9	c9	
	a11	c11	
	a13	c13	
	a15	c15	
	a17	c17	

Прикључно место на унив. раму: / Connection box on universal cabinet: Z2-208
Ознака кабинета са EEU модулима: / Mark of cabinet with EEU modules: MK-08
Ознака кабинета ЗКР: / Mark of CDF cabinet: MK-08

	a1	c1	
	a3	c3	
	a5	c5	
	a7	c7	
	a9	c9	
	a11	c11	
	a13	c13	
	a15	c15	
	a17	c17	

Прикључно место на унив. раму: / Connection box on universal cabinet: Z2-209
Ознака кабинета са EEU модулима: / Mark of cabinet with EEU modules: MK-08
Ознака кабинета ЗКР: / Mark of CDF cabinet: MK-08

	a1	c1	
	a3	c3	
	a5	c5	
	a7	c7	
	a9	c9	
	a11	c11	
	a13	c13	
	a15	c15	
	a17	c17	

Прикључно место на унив. раму: / Connection box on universal cabinet: Z2-210
Ознака кабинета са EEU модулима: / Mark of cabinet with EEU modules: MK-08
Ознака кабинета ЗКР: / Mark of CDF cabinet: MK-08

	a1	c1	
	a3	c3	
	a5	c5	
	a7	c7	
	a9	c9	
	a11	c11	
	a13	c13	
	a15	c15	
	a17	c17	

Прикључно место на унив. раму: / Connection box on universal cabinet: Z2-211
Ознака кабинета са EEU модулима: / Mark of cabinet with EEU modules: MK-08
Ознака кабинета ЗКР: / Mark of CDF cabinet: MK-08

	a1	c1	
	a3	c3	
	a5	c5	
	a7	c7	
	a9	c9	
	a11	c11	
	a13	c13	
	a15	c15	
	a17	c17	

Прикључно место на унив. раму: / Connection box on universal cabinet: Z2-212
Ознака кабинета са EEU модулима: / Mark of cabinet with EEU modules: MK-08
Ознака кабинета ЗКР: / Mark of CDF cabinet: MK-08

	a1	c1	
	a3	c3	
	a5	c5	
	a7	c7	
	a9	c9	
	a11	c11	
	a13	c13	
	a15	c15	
	a17	c17	

Прикључно место на унив. раму: / Connection box on universal cabinet: Z2-213
Ознака кабинета са EEU модулима: / Mark of cabinet with EEU modules: MK-08
Ознака кабинета ЗКР: / Mark of CDF cabinet: MK-08

	a1	c1	
	a3	c3	
	a5	c5	
	a7	c7	
	a9	c9	
	a11	c11	
	a13	c13	
	a15	c15	
	a17	c17	

Легенда: / Legend:

Прикључно место на унив. раму: / Connection box on universal cabinet: Z-501
Ознака кабинета са EEU модулима: / Mark of cabinet with EEU modules: MK-01
Ознака кабинета ЗКР: / Mark of CDF cabinet: MK-01
Скретнице / Switch-points: S1 / S2

ZJ-00H-1 F1-1001-1	a1	c1	
ZJ-00H-4 F1-1002-1	a3	c3	ZJ-00H-30 F1-1001-4
ZJ-00H-7 F1-1002-3	a5	c5	ZJ-00H-33 F1-1002-4
	a7	c7	
ZJ-00H-27 F1-1001-2	a9	c9	
	a11	c11	
ZJ-00H-19 F1-1002-2	a13	c13	
ZJ-00H-16 F1-1001-5	a15	c15	ZJ-00H-42 F1-1001-3
	a17	c17	ZJ-00H-45 F1-1002-5

Ознака пина у конектору / Mark of pin in connector
Ознака прикључка на кабинету са EEU картицом / Mark of terminal blocks on the cabinet with EEU modul
Ознака прикључка на ЗКР / Mark of terminal blocks on CDF

ИНЖЕЊЕРСКА КОМОРА СРБИЈЕ
Ђорђе Љ. Максимовић
дипл. инж. ел.
353 P422 17
ОДГОВОРНИ ПРОЈЕКТАНТ

Лист: 10 од 14
Sheet: 10 of 14

Пројектант / Designer:
Институт Михајло Пупин доо
Волгина 15, 11000 Београд
www.pupin.rs

Извођач / Contractor: Конзорцијум / Joint Venture:
China Railway International Co., Ltd.
Serbia Ogranak Beograd
Rajka Mitića 8, 11000 Beograd
China Communication Construction Co.Ltd.
Serbia Ogranak Beograd-Savski Venac
Paje Adamova 2, 11000 Beograd

Инвеститор / Investor:
Инфраструктура железнице Србије а.д.
Немањина 6, 11000 Београд
www.infrazs.rs

Подизвођач / Subcontractor:
CRSC International Co., LTD.
Ogranak Beograd,
Omladinskih brigada 21, 11070 Novi Beograd

Објекат / Project:
Пруга Београд - Суботица - државна граница (Келебија), ДЕОНИЦА ПРУГЕ НОВИ САД - СУБОТИЦА - ДРЖАВНА ГРАНИЦА (КЕЛЕБИЈА), у Новом Саду, Кисачу, Степановићеву, Змајеву, Врбасу, Ловћенцу, Малом Иђошу, Бачкој Тополи, Жеднику, Наумовићеву и Суботици, у катастарским општинама наведеним на насловној страни техничке документације и на катастарским парцелама према списку приложеном у Главној свесци /

Belgrade - Subotica - State border (Kelebija) railway line, SECTION NOVI SAD - SUBOTICA STATE BORDER (KELEBIJA), at Novi Sad, Kisač, Stepanovićevo, Zmajevo, Vrbas, Lovćenac, Mali Idjoš, Bačka Topola, Žednik, Naumovićevo and Subotica, in cadastral municipalities listed on the cover page of this Design, on cadastral plots listed in General Volume

Врста техничке документације / Technical documentation type:
ПИО/ABD Пројекат изведеног објекта / As-built Design

Ознака и назив дела Пројекта / Designation and name of the part of design:
5/1.23 Осигурање железничке станице Суботица / Signalling/interlocking systems in Subotica railway station

Назив цртежа / Drawing name:
Шема повезивања EEU контролера за скретнице са Универзалним сигналним кабинетом /
Plan for connecting of the points EEU controller with the Universal Signal Cabinet

Одговорни пројектант / Responsible designer:
Ђорђе Максимовић, дипл.инж.ел.
Број лиценце / License number: 353 P422 17

Сарадници / Associates:
Владимир Бошковић, инж.маш.
Марко Ралић, дипл.ел.инж.

Број Пројекта / Design number:	Датум / Date:	Размера / Scale:	Број цртежа / Drawing number:
TS.700.255-5/1.23	Септембар / September 2024.	-	TS.700.255-5/1.23-C17

Шема повезивања контролера Скретничких поставних справа EEU са Универзалним сигналним кабинетом и Завршним кабловским рамом
Plan for connecting of the controller EEU for Switch-point machines with the Universal Signal Cabinet and Cable distribution frame

Терминал универзалног сигналног кабинет:
Terminal on Universal signalling cabinet: **Z-5**

Прикључно место на унив. раму: / Connection box on universal cabinet: Z3-601
Ознака кабинета са EEU модулима: / Mark of cabinet with EEU modules: MK-09
Ознака кабинета ЗКР: / Mark of CDF cabinet: MK-09
Скретнице / Switch-points: S25 / S28a

MK-09-80H-1 F1-501-1	a1	c1	
MK-09-80H-4 F1-502-1	a3	c3	MK-09-80H-30 F1-501-4
MK-09-80H-7 F1-502-3	a5	c5	MK-09-80H-33 F1-502-4
	a7	c7	
MK-09-80H-27 F1-501-2	a9	c9	
	a11	c11	
MK-09-80H-19 F1-502-2	a13	c13	
MK-09-80H-16 F1-501-5	a15	c15	MK-09-80H-42 F1-501-3
	a17	c17	MK-09-80H-45 F1-502-5

Прикључно место на унив. раму: / Connection box on universal cabinet: Z3-602
Ознака кабинета са EEU модулима: / Mark of cabinet with EEU modules: MK-09
Ознака кабинета ЗКР: / Mark of CDF cabinet: MK-09
Скретнице / Switch-points: S28b / S29a

MK-09-81H-1 F1-503-1	a1	c1	
MK-09-81H-4 F1-504-1	a3	c3	MK-09-81H-30 F1-503-4
MK-09-81H-7 F1-504-3	a5	c5	MK-09-81H-33 F1-504-4
	a7	c7	
MK-09-81H-27 F1-503-2	a9	c9	
	a11	c11	
MK-09-81H-19 F1-504-2	a13	c13	
MK-09-81H-16 F1-503-5	a15	c15	MK-09-81H-42 F1-503-3
	a17	c17	MK-09-81H-45 F1-504-5

Прикључно место на унив. раму: / Connection box on universal cabinet: Z3-603
Ознака кабинета са EEU модулима: / Mark of cabinet with EEU modules: MK-09
Ознака кабинета ЗКР: / Mark of CDF cabinet: MK-09
Скретнице / Switch-points: S29b / S30a

MK-09-82H-1 F1-505-1	a1	c1	
MK-09-82H-4 F1-506-1	a3	c3	MK-09-82H-30 F1-505-4
MK-09-82H-7 F1-506-3	a5	c5	MK-09-82H-33 F1-506-4
	a7	c7	
MK-09-82H-27 F1-505-2	a9	c9	
	a11	c11	
MK-09-82H-19 F1-506-2	a13	c13	
MK-09-82H-16 F1-505-5	a15	c15	MK-09-82H-42 F1-505-3
	a17	c17	MK-09-82H-45 F1-506-5

Прикључно место на унив. раму: / Connection box on universal cabinet: Z3-604
Ознака кабинета са EEU модулима: / Mark of cabinet with EEU modules: MK-09
Ознака кабинета ЗКР: / Mark of CDF cabinet: MK-09
Скретнице / Switch-points: S30b / S34

MK-09-83H-1 F1-507-1	a1	c1	
MK-09-83H-4 F1-508-1	a3	c3	MK-09-83H-30 F1-507-4
MK-09-83H-7 F1-508-3	a5	c5	MK-09-83H-33 F1-508-4
	a7	c7	
MK-09-83H-27 F1-507-2	a9	c9	
	a11	c11	
MK-09-83H-19 F1-508-2	a13	c13	
MK-09-83H-16 F1-507-5	a15	c15	MK-09-83H-42 F1-507-3
	a17	c17	MK-09-83H-45 F1-508-5

Прикључно место на унив. раму: / Connection box on universal cabinet: Z3-605
Ознака кабинета са EEU модулима: / Mark of cabinet with EEU modules: MK-09
Ознака кабинета ЗКР: / Mark of CDF cabinet: MK-09
Скретнице / Switch-points: S35 / S39

MK-09-84H-1 F1-509-1	a1	c1	
MK-09-84H-4 F1-510-1	a3	c3	MK-09-84H-30 F1-509-4
MK-09-84H-7 F1-510-3	a5	c5	MK-09-84H-33 F1-510-4
	a7	c7	
MK-09-84H-27 F1-509-2	a9	c9	
	a11	c11	
MK-09-84H-19 F1-510-2	a13	c13	
MK-09-84H-16 F1-509-5	a15	c15	MK-09-84H-42 F1-509-3
	a17	c17	MK-09-84H-45 F1-510-5

Прикључно место на унив. раму: / Connection box on universal cabinet: Z3-606
Ознака кабинета са EEU модулима: / Mark of cabinet with EEU modules: MK-09
Ознака кабинета ЗКР: / Mark of CDF cabinet: MK-09
Скретнице / Switch-points: ISK1 / ISK2

MK-09-85H-1 F2-902-1	a1	c1	
MK-09-85H-4 F2-903-1	a3	c3	MK-09-85H-30 F2-902-4
MK-09-85H-7 F2-903-3	a5	c5	MK-09-85H-33 F2-903-4
	a7	c7	
MK-09-85H-27 F2-902-2	a9	c9	
	a11	c11	
MK-09-85H-19 F2-903-2	a13	c13	
MK-09-85H-16 F2-902-5	a15	c15	MK-09-85H-42 F2-902-3
	a17	c17	MK-09-85H-45 F2-903-5

Прикључно место на унив. раму: / Connection box on universal cabinet: Z3-607
Ознака кабинета са EEU модулима: / Mark of cabinet with EEU modules: MK-09
Ознака кабинета ЗКР: / Mark of CDF cabinet: MK-09
Скретнице / Switch-points: ISK3 / ISK4

MK-09-86H-1 F2-904-1	a1	c1	
MK-09-86H-4 F2-905-1	a3	c3	MK-09-86H-30 F2-904-4
MK-09-86H-7 F2-905-3	a5	c5	MK-09-86H-33 F2-905-4
	a7	c7	
MK-09-86H-27 F2-904-2	a9	c9	
	a11	c11	
MK-09-86H-19 F2-905-2	a13	c13	
MK-09-86H-16 F2-904-5	a15	c15	MK-09-86H-42 F2-904-3
	a17	c17	MK-09-86H-45 F2-905-5

Прикључно место на унив. раму: / Connection box on universal cabinet: Z3-608
Ознака кабинета са EEU модулима: / Mark of cabinet with EEU modules: MK-09
Ознака кабинета ЗКР: / Mark of CDF cabinet: MK-09
Скретнице / Switch-points: ISK5 / S47

MK-09-87H-1 F2-906-1	a1	c1	
MK-09-87H-4 F1-511-1	a3	c3	MK-09-87H-30 F2-906-4
MK-09-87H-7 F1-511-3	a5	c5	MK-09-87H-33 F1-511-4
	a7	c7	
MK-09-87H-27 F2-906-2	a9	c9	
	a11	c11	
MK-09-87H-19 F1-511-2	a13	c13	
MK-09-87H-16 F2-906-5	a15	c15	MK-09-87H-42 F2-906-3
	a17	c17	MK-09-87H-45 F1-511-5

Прикључно место на унив. раму: / Connection box on universal cabinet: Z3-609
Ознака кабинета са EEU модулима: / Mark of cabinet with EEU modules: MK-09
Ознака кабинета ЗКР: / Mark of CDF cabinet: MK-09
Скретнице / Switch-points: S49 / S53

MK-09-88H-1 F1-512-1	a1	c1	
MK-09-88H-4 F1-513-1	a3	c3	MK-09-88H-30 F1-512-4
MK-09-88H-7 F1-513-3	a5	c5	MK-09-88H-33 F1-513-4
	a7	c7	
MK-09-88H-27 F1-512-2	a9	c9	
	a11	c11	
MK-09-88H-19 F1-513-2	a13	c13	
MK-09-88H-16 F1-512-5	a15	c15	MK-09-88H-42 F1-512-3
	a17	c17	MK-09-88H-45 F1-513-5

Прикључно место на унив. раму: / Connection box on universal cabinet: Z3-610
Ознака кабинета са EEU модулима: / Mark of cabinet with EEU modules: MK-09
Ознака кабинета ЗКР: / Mark of CDF cabinet: MK-09
Скретнице / Switch-points: S54 / S56a

MK-09-89H-1 F1-401-1	a1	c1	
MK-09-89H-4 F1-402-1	a3	c3	MK-09-89H-30 F1-401-4
MK-09-89H-7 F1-402-3	a5	c5	MK-09-89H-33 F1-402-4
	a7	c7	
MK-09-89H-27 F1-401-2	a9	c9	
	a11	c11	
MK-09-89H-19 F1-402-2	a13	c13	
MK-09-89H-16 F1-401-5	a15	c15	MK-09-89H-42 F1-401-3
	a17	c17	MK-09-89H-45 F1-402-5

Прикључно место на унив. раму: / Connection box on universal cabinet: Z3-611
Ознака кабинета са EEU модулима: / Mark of cabinet with EEU modules: MK-09
Ознака кабинета ЗКР: / Mark of CDF cabinet: MK-09
Скретнице / Switch-points: S56b / S57

MK-09-8AH-1 F1-403-1	a1	c1	
MK-09-8AH-4 F1-404-1	a3	c3	MK-09-8AH-30 F1-403-4
MK-09-8AH-7 F1-404-3	a5	c5	MK-09-8AH-33 F1-404-4
	a7	c7	
MK-09-8AH-27 F1-403-2	a9	c9	
	a11	c11	
MK-09-8AH-19 F1-404-2	a13	c13	
MK-09-8AH-16 F1-403-5	a15	c15	MK-09-8AH-42 F1-403-3
	a17	c17	MK-09-8AH-45 F1-404-5

Прикључно место на унив. раму: / Connection box on universal cabinet: Z3-612
Ознака кабинета са EEU модулима: / Mark of cabinet with EEU modules: MK-09
Ознака кабинета ЗКР: / Mark of CDF cabinet: MK-09
Скретнице / Switch-points: S59 / S60

MK-09-8BH-1 F1-405-1	a1	c1	
MK-09-8BH-4 F1-406-1	a3	c3	MK-09-8BH-30 F1-405-4
MK-09-8BH-7 F1-406-3	a5	c5	MK-09-8BH-33 F1-406-4
	a7	c7	
MK-09-8BH-27 F1-405-2	a9	c9	
	a11	c11	
MK-09-8BH-19 F1-406-2	a13	c13	
MK-09-8BH-16 F1-405-5	a15	c15	MK-09-8BH-42 F1-405-3
	a17	c17	MK-09-8BH-45 F1-406-5

Прикључно место на унив. раму: / Connection box on universal cabinet: Z3-613
Ознака кабинета са EEU модулима: / Mark of cabinet with EEU modules: MK-09
Ознака кабинета ЗКР: / Mark of CDF cabinet: MK-09
Скретнице / Switch-points: S61 / S62

MK-09-8CH-1 F1-407-1	a1	c1	
MK-09-8CH-4 F1-408-1	a3	c3	MK-09-8CH-30 F1-407-4
MK-09-8CH-7 F1-408-3	a5	c5	MK-09-8CH-33 F1-408-4
	a7	c7	
MK-09-8CH-27 F1-407-2	a9	c9	
	a11	c11	
MK-09-8CH-19 F1-408-2	a13	c13	
MK-09-8CH-16 F1-407-5	a15	c15	MK-09-8CH-42 F1-407-3
	a17	c17	MK-09-8CH-45 F1-408-5

Легенда:
Legend:

Прикључно место на унив. раму: / Connection box on universal cabinet: Z-501
Ознака кабинета са EEU модулима: / Mark of cabinet with EEU modules: MK-01
Ознака кабинета ЗКР: / Mark of CDF cabinet: MK-01
Скретнице / Switch-points: S1 / S2

ZJ-00H-1 F1-1001-1	a1	c1	
ZJ-00H-4 F1-1002-1	a3	c3	ZJ-00H-30 F1-1001-4
ZJ-00H-7 F1-1002-3	a5	c5	ZJ-00H-33 F1-1002-4
	a7	c7	
ZJ-00H-27 F1-1001-2	a9	c9	
	a11	c11	
ZJ-00H-19 F1-1002-2	a13	c13	
ZJ-00H-16 F1-1001-5	a15	c15	ZJ-00H-42 F1-1001-3
	a17	c17	ZJ-00H-45 F1-1002-5

Ознака пина у конектору
Mark of pin in connector

Ознака прикључка на кабинету са EEU картицом
Mark of terminal blocks on the cabinet with EEU modul

Ознака прикључка на ЗКР
Mark of terminal blocks on CDF

ИНЖЕЊЕРСКА КОМОРА СРБИЈЕ
Ђорђе Љ. Максимовић
дипл. инж. ел.
353 P422 17
ОДГОВОРНИ ПРОЈЕКТАНТ

Пројектант / Designer:
Институт Михајло Пупин доо
Волгина 15, 11000 Београд
www.pupin.rs

Инвеститор / Investor:
Инфраструктура железнице Србије а.д.
Немањина 6, 11000 Београд
www.infrazs.rs

Извођач / Contractor: Конзорцијум / Joint Venture:
China Railway International Co., Ltd.
Serbia Ogranak Beograd
Rajka Mitića 8, 11000 Beograd
China Communication Construction Co.Ltd.
Serbia Ogranak Beograd-Savski Venac
Paje Adamova 2, 11000 Beograd

Подизвођач / Subcontractor:
CRSC International Co., LTD.
Ogranak Beograd,
Omladinskih brigada 21, 11070 Novi Beograd

Објекат / Project:
Пруга Београд - Суботица - државна граница (Келебија), ДЕОНИЦА ПРУГЕ НОВИ САД - СУБОТИЦА - ДРЖАВНА ГРАНИЦА (КЕЛЕБИЈА), у Новом Саду, Кисачу, Степановићеву, Змајеву, Врбасу, Ловћенцу, Малом Иђошу, Бачкој Тополи, Жеднику, Наумовићеву и Суботици, у катастарским општинама наведеним на насловној страни техничке документације и на катастарским парцелама према списку приложеном у Главној свесци /

Belgrade - Subotica - State border (Kelebija) railway line, SECTION NOVI SAD - SUBOTICA STATE BORDER (KELEBIJA), at Novi Sad, Kisač, Stepanovićevo, Zmajevo, Vrbas, Lovćenac, Mali Idjoš, Bačka Topola, Žednik, Naumovićevo and Subotica, in cadastral municipalities listed on the cover page of this Design, on cadastral plots listed in General Volume

Врста техничке документације / Technical documentation type:
ПИО/ABD Пројекат изведеног објекта / As-built Design

Ознака и назив дела Пројекта / Designation and name of the part of design:
5/1.23 Осигурање железничке станице Суботица / Signalling/interlocking systems in Subotica railway station

Назив цртежа / Drawing name:
Шема повезивања EEU контролера за скретнице са Универзалним сигналним кабинетом /
Plan for connecting of the points EEU controller with the Universal Signal Cabinet

Одговорни пројектант / Responsible designer:
Ђорђе Максимовић, дипл.инж.ел.
Број лиценце / License number: 353 P422 17

Сарадници / Associates:
Владимир Бошковић, инж.маш.
Марко Ралић, дипл.ел.инж.

Број Пројекта / Design number:	Датум / Date:	Размера / Scale:	Број цртежа / Drawing number:
TS.700.255-5/1.23	Септембар / September 2024.	-	TS.700.255-5/1.23-C17

Шема повезивања контролера Скретничких поставних справа EEU са Универзалним сигналним кабинетом и Завршним кабловским рамом
Plan for connecting of the controller EEU for Switch-point machines with the Universal Signal Cabinet and Cable distribution frame

Терминал универзалног сигналног кабинет:
Terminal on Universal signalling cabinet: **Z-5**

Прикључно место на унив. раму: / Connection box on universal cabinet: Z3-501
Ознака кабинета са EEU модулима: / Mark of cabinet with EEU modules: MK-09
Ознака кабинета ЗКР: / Mark of CDF cabinet: MK-09
Скретнице / Switch-points: S63 / S64

MK-09-8DH-1 F1-409-1	a1	c1	
MK-09-8DH-4 F1-410-1	a3	c3	MK-09-8DH-30 F1-409-4
MK-09-8DH-7 F1-410-3	a5	c5	MK-09-8DH-33 F1-410-4
	a7	c7	
MK-09-8DH-27 F1-409-2	a9	c9	
	a11	c11	
MK-09-8DH-19 F1-410-2	a13	c13	
MK-09-8DH-16 F1-409-5	a15	c15	MK-09-8DH-42 F1-409-3
	a17	c17	MK-09-8DH-45 F1-410-5

Прикључно место на унив. раму: / Connection box on universal cabinet: Z3-502
Ознака кабинета са EEU модулима: / Mark of cabinet with EEU modules: MK-09
Ознака кабинета ЗКР: / Mark of CDF cabinet: MK-09
Скретнице / Switch-points: S65 / S66

MK-09-8EH-1 F1-411-1	a1	c1	
MK-09-8EH-4 F1-412-1	a3	c3	MK-09-8EH-30 F1-411-4
MK-09-8EH-7 F1-412-3	a5	c5	MK-09-8EH-33 F1-412-4
	a7	c7	
MK-09-8EH-27 F1-411-2	a9	c9	
	a11	c11	
MK-09-8EH-19 F1-412-2	a13	c13	
MK-09-8EH-16 F1-411-5	a15	c15	MK-09-8EH-42 F1-411-3
	a17	c17	MK-09-8EH-45 F1-412-5

Прикључно место на унив. раму: / Connection box on universal cabinet: Z3-503
Ознака кабинета са EEU модулима: / Mark of cabinet with EEU modules: MK-09
Ознака кабинета ЗКР: / Mark of CDF cabinet: MK-09
Скретнице / Switch-points: S67 / S68

MK-09-8FH-1 F1-413-1	a1	c1	
MK-09-8FH-4 F2-1001-1	a3	c3	MK-09-8FH-30 F1-413-4
MK-09-8FH-7 F2-1001-3	a5	c5	MK-09-8FH-33 F2-1001-4
	a7	c7	
MK-09-8FH-27 F1-413-2	a9	c9	
	a11	c11	
MK-09-8FH-19 F2-1001-2	a13	c13	
MK-09-8FH-16 F1-413-5	a15	c15	MK-09-8FH-42 F1-413-3
	a17	c17	MK-09-8FH-45 F2-1001-5

Прикључно место на унив. раму: / Connection box on universal cabinet: Z3-504
Ознака кабинета са EEU модулима: / Mark of cabinet with EEU modules: MK-10
Ознака кабинета ЗКР: / Mark of CDF cabinet: MK-10
Скретнице / Switch-points: S70 / S74

MK-10-90H-1 F2-1002-1	a1	c1	
MK-10-90H-4 F2-1003-1	a3	c3	MK-10-90H-30 F2-1002-4
MK-10-90H-7 F2-1003-3	a5	c5	MK-10-90H-33 F2-1003-4
	a7	c7	
MK-10-90H-27 F2-1002-2	a9	c9	
	a11	c11	
MK-10-90H-19 F2-1003-2	a13	c13	
MK-10-90H-16 F2-1002-5	a15	c15	MK-10-90H-42 F2-1002-3
	a17	c17	MK-10-90H-45 F2-1003-5

Прикључно место на унив. раму: / Connection box on universal cabinet: Z3-505
Ознака кабинета са EEU модулима: / Mark of cabinet with EEU modules: MK-10
Ознака кабинета ЗКР: / Mark of CDF cabinet: MK-10
Скретнице / Switch-points: S76 / S77

MK-10-91H-1 F2-1004-1	a1	c1	
MK-10-91H-4 F2-1005-1	a3	c3	MK-10-91H-30 F2-1004-4
MK-10-91H-7 F2-1005-3	a5	c5	MK-10-91H-33 F2-1005-4
	a7	c7	
MK-10-91H-27 F2-1004-2	a9	c9	
	a11	c11	
MK-10-91H-19 F2-1005-2	a13	c13	
MK-10-91H-16 F2-1004-5	a15	c15	MK-10-91H-42 F2-1004-3
	a17	c17	MK-10-91H-45 F2-1005-5

Прикључно место на унив. раму: / Connection box on universal cabinet: Z3-506
Ознака кабинета са EEU модулима: / Mark of cabinet with EEU modules: MK-10
Ознака кабинета ЗКР: / Mark of CDF cabinet: MK-10
Скретнице / Switch-points: S81 / S82

MK-10-92H-1 F2-1006-1	a1	c1	
MK-10-92H-4 F2-1007-1	a3	c3	MK-10-92H-30 F2-1006-4
MK-10-92H-7 F2-1007-3	a5	c5	MK-10-92H-33 F2-1007-4
	a7	c7	
MK-10-92H-27 F2-1006-2	a9	c9	
	a11	c11	
MK-10-92H-19 F2-1007-2	a13	c13	
MK-10-92H-16 F2-1006-5	a15	c15	MK-10-92H-42 F2-1006-3
	a17	c17	MK-10-92H-45 F2-1007-5

Прикључно место на унив. раму: / Connection box on universal cabinet: Z3-507
Ознака кабинета са EEU модулима: / Mark of cabinet with EEU modules: MK-10
Ознака кабинета ЗКР: / Mark of CDF cabinet: MK-10
Скретнице / Switch-points: S83a / S83b

MK-10-93H-1 F2-1008-1	a1	c1	
MK-10-93H-4 F2-1009-1	a3	c3	MK-10-93H-30 F2-1008-4
MK-10-93H-7 F2-1009-3	a5	c5	MK-10-93H-33 F2-1009-4
	a7	c7	
MK-10-93H-27 F2-1008-2	a9	c9	
	a11	c11	
MK-10-93H-19 F2-1009-2	a13	c13	
MK-10-93H-16 F2-1008-5	a15	c15	MK-10-93H-42 F2-1008-3
	a17	c17	MK-10-93H-45 F2-1009-5

Прикључно место на унив. раму: / Connection box on universal cabinet: Z3-508
Ознака кабинета са EEU модулима: / Mark of cabinet with EEU modules: MK-10
Ознака кабинета ЗКР: / Mark of CDF cabinet: MK-10
Скретнице / Switch-points: S84a / S84b

MK-10-94H-1 F2-1010-1	a1	c1	
MK-10-94H-4 F2-1011-1	a3	c3	MK-10-94H-30 F2-1010-4
MK-10-94H-7 F2-1011-3	a5	c5	MK-10-94H-33 F2-1011-4
	a7	c7	
MK-10-94H-27 F2-1010-2	a9	c9	
	a11	c11	
MK-10-94H-19 F2-1011-2	a13	c13	
MK-10-94H-16 F2-1010-5	a15	c15	MK-10-94H-42 F2-1010-3
	a17	c17	MK-10-94H-45 F2-1011-5

Прикључно место на унив. раму: / Connection box on universal cabinet: Z3-509
Ознака кабинета са EEU модулима: / Mark of cabinet with EEU modules: MK-10
Ознака кабинета ЗКР: / Mark of CDF cabinet: MK-10
Скретнице / Switch-points: S85 / S86

MK-10-95H-1 F2-1012-1	a1	c1	
MK-10-95H-4 F2-1013-1	a3	c3	MK-10-95H-30 F2-1012-4
MK-10-95H-7 F2-1013-3	a5	c5	MK-10-95H-33 F2-1013-4
	a7	c7	
MK-10-95H-27 F2-1012-2	a9	c9	
	a11	c11	
MK-10-95H-19 F2-1013-2	a13	c13	
MK-10-95H-16 F2-1012-5	a15	c15	MK-10-95H-42 F2-1012-3
	a17	c17	MK-10-95H-45 F2-1013-5

Прикључно место на унив. раму: / Connection box on universal cabinet: Z3-510
Ознака кабинета са EEU модулима: / Mark of cabinet with EEU modules: MK-10
Ознака кабинета ЗКР: / Mark of CDF cabinet: MK-10
Скретнице / Switch-points: S87 / S88

MK-10-96H-1 F2-901-1	a1	c1	
MK-10-96H-4 F2-907-1	a3	c3	MK-10-96H-30 F2-901-4
MK-10-96H-7 F2-907-3	a5	c5	MK-10-96H-33 F2-907-4
	a7	c7	
MK-10-96H-27 F2-901-2	a9	c9	
	a11	c11	
MK-10-96H-19 F2-907-2	a13	c13	
MK-10-96H-16 F2-901-5	a15	c15	MK-10-96H-42 F2-901-3
	a17	c17	MK-10-96H-45 F2-907-5

Прикључно место на унив. раму: / Connection box on universal cabinet: Z3-511
Ознака кабинета са EEU модулима: / Mark of cabinet with EEU modules: MK-10
Ознака кабинета ЗКР: / Mark of CDF cabinet: MK-10
Скретнице / Switch-points: ISK6 / ISK7

MK-10-97H-1 F2-908-1	a1	c1	
MK-10-97H-4 F2-909-1	a3	c3	MK-10-97H-30 F2-908-4
MK-10-97H-7 F2-909-3	a5	c5	MK-10-97H-33 F2-909-4
	a7	c7	
MK-10-97H-27 F2-908-2	a9	c9	
	a11	c11	
MK-10-97H-19 F2-909-2	a13	c13	
MK-10-97H-16 F2-908-5	a15	c15	MK-10-97H-42 F2-908-3
	a17	c17	MK-10-97H-45 F2-909-5

Прикључно место на унив. раму: / Connection box on universal cabinet: Z3-512
Ознака кабинета са EEU модулима: / Mark of cabinet with EEU modules: MK-10
Ознака кабинета ЗКР: / Mark of CDF cabinet: MK-10

	a1	c1	
	a3	c3	
	a5	c5	
	a7	c7	
	a9	c9	
	a11	c11	
	a13	c13	
	a15	c15	
	a17	c17	

Прикључно место на унив. раму: / Connection box on universal cabinet: Z3-513
Ознака кабинета са EEU модулима: / Mark of cabinet with EEU modules: MK-10
Ознака кабинета ЗКР: / Mark of CDF cabinet: MK-10

	a1	c1	
	a3	c3	
	a5	c5	
	a7	c7	
	a9	c9	
	a11	c11	
	a13	c13	
	a15	c15	
	a17	c17	

Легенда: / Legend:

Прикључно место на унив. раму: / Connection box on universal cabinet: Z-501
Ознака кабинета са EEU модулима: / Mark of cabinet with EEU modules: MK-01
Ознака кабинета ЗКР: / Mark of CDF cabinet: MK-01
Скретнице / Switch-points: S1 / S2

ZJ-00H-1 F1-1001-1	a1	c1	
ZJ-00H-4 F1-1002-1	a3	c3	ZJ-00H-30 F1-1001-4
ZJ-00H-7 F1-1002-3	a5	c5	ZJ-00H-33 F1-1002-4
	a7	c7	
ZJ-00H-27 F1-1001-2	a9	c9	
	a11	c11	
ZJ-00H-19 F1-1002-2	a13	c13	
ZJ-00H-16 F1-1001-5	a15	c15	ZJ-00H-42 F1-1001-3
	a17	c17	ZJ-00H-45 F1-1002-5

Ознака пина у конектору
Mark of pin in connector

Ознака прикључка на кабинету са EEU картицом
Mark of terminal blocks on the cabinet with EEU modul

Ознака прикључка на ЗКР
Mark of terminal blocks on CDF

ИНЖЕЊЕРСКА КОМОРА СРБИЈЕ
Ђорђе Љ. Максимовић
дипл. инж. ел.
353 P422 17
ОДГОВОРНИ ПРОЈЕКТАНТ

Пројектант / Designer:
Институт Михајло Пупин доо
Волгина 15, 11000 Београд
www.pupin.rs

Извођач / Contractor: Конзорцијум / Joint Venture:
China Railway International Co., Ltd.
Serbia Ogranak Beograd
Rajka Mitića 8, 11000 Beograd
China Communication Construction Co.Ltd.
Serbia Ogranak Beograd-Savski Venac
Paje Adamova 2, 11000 Beograd

Инвеститор / Investor:
Инфраструктура железнице Србије а.д.
Немањина 6, 11000 Београд
www.infrazs.rs

Подизвођач / Subcontractor:
CRSC International Co., LTD.
Ogranak Beograd,
Omladinskih brigada 21, 11070 Novi Beograd

Објекат / Project:
Пруга Београд - Суботица - државна граница (Келебија), ДЕОНИЦА ПРУГЕ НОВИ САД - СУБОТИЦА - ДРЖАВНА ГРАНИЦА (КЕЛЕБИЈА), у Новом Саду, Кисачу, Степановићеву, Змајеву, Врбасу, Ловћенцу, Малом Иђошу, Бачкој Тополи, Жеднику, Наумовићеву и Суботици, у катастарским општинама наведеним на насловној страни техничке документације и на катастарским парцелама према списку приложеном у Главној свесци /

Belgrade - Subotica - State border (Kelebija) railway line, SECTION NOVI SAD - SUBOTICA STATE BORDER (KELEBIJA), at Novi Sad, Kisač, Stepanovićevo, Zmajevo, Vrbas, Lovćenac, Mali Idjoš, Bačka Topola, Ždednik, Naumovićevo and Subotica, in cadastral municipalities listed on the cover page of this Design, on cadastral plots listed in General Volume

Врста техничке документације / Technical documentation type:
ПИО/АBD Пројекат изведеног објекта / As-built Design

Ознака и назив дела Пројекта / Designation and name of the part of design:
5/1.23 Осигурање железничке станице Суботица /
Signalling/interlocking systems in Subotica railway station

Назив цртежа / Drawing name:
Шема повезивања EEU контролера за скретнице са Универзалним сигналним кабинетом /
Plan for connecting of the points EEU controller with the Universal Signal Cabinet

Одговорни пројектант / Responsible designer:
Ђорђе Максимовић, дипл.инж.ел.
Број лиценце / License number: 353 P422 17

Сарадници / Associates:
Владимир Бошковић, инж.маш.
Марко Ралић, дипл.ел.инж.

Број Пројекта / Design number:	Датум / Date:	Размера / Scale:	Број цртежа / Drawing number:
TS.700.255-5/1.23	Септембар / September 2024.	-	TS.700.255-5/1.23-C17

Шема повезивања универзалних модула EEU I/O са Универзалним сигналним кабинетом Завршним кабловским рамом
Plan for connecting of the universal modules EEU I/O with the Universal Signal Cabinet and Cable distribution frame

Терминал универзалног сигналног кабинет:
Terminal on Universal signalling cabinet: **Z-3**

Прикључно место на унив. раму: / Connection box on universal cabinet: **Z3-401**
Ознака кабинета са EEU модулима: / Mark of cabinet with EEU modules: MK-11
Ознака кабинета ЗКР: / Mark of CDF cabinet: MK-11

MK-11-A0H-2 F5-1001-1	a1	MK-11-A0H-19 F5-1004-6	b1	MK-11-A0H-36 F5-1007-5	c1
MK-11-A0H-3 F5-1001-5	a2	MK-11-A0H-20 F5-1005-4	b2	MK-11-A0H-37 F5-1008-3	c2
MK-11-A0H-4 F5-1002-3	a3	MK-11-A0H-21 F5-1006-2	b3	MK-11-A0H-38 F5-1009-1	c3
MK-11-A0H-5 F5-1004-1	a4	MK-11-A0H-22 F5-1006-6	b4	MK-11-A0H-39 F5-1009-5	c4
MK-11-A0H-6 F5-1004-5	a5	MK-11-A0H-23 F5-1007-4	b5	MK-11-A0H-41 F5-1001-4	c5
MK-11-A0H-7 F5-1005-3	a6	MK-11-A0H-24 F5-1008-2	b6	MK-11-A0H-42 F5-1002-2	c6
MK-11-A0H-8 F5-1006-1	a7	MK-11-A0H-25 F5-1008-6	b7	MK-11-A0H-43 F5-1002-6	c7
MK-11-A0H-9 F5-1006-5	a8	MK-11-A0H-26 F5-1009-4	b8	MK-11-A0H-44 F5-1004-4	c8
MK-11-A0H-10 F5-1007-3	a9	MK-11-A0H-28 F5-1001-3	b9	MK-11-A0H-45 F5-1005-2	c9
MK-11-A0H-11 F5-1008-1	a10	MK-11-A0H-29 F5-1002-1	b10	MK-11-A0H-46 F5-1005-6	c10
MK-11-A0H-12 F5-1008-5	a11	MK-11-A0H-30 F5-1002-5	b11	MK-11-A0H-47 F5-1006-4	c11
MK-11-A0H-13 F5-1009-3	a12	MK-11-A0H-31 F5-1004-3	b12	MK-11-A0H-48 F5-1007-2	c12
MK-11-A0H-15 F5-1001-2	a13	MK-11-A0H-32 F5-1005-1	b13	MK-11-A0H-49 F5-1007-6	c13
MK-11-A0H-16 F5-1001-6	a14	MK-11-A0H-33 F5-1005-5	b14	MK-11-A0H-50 F5-1008-4	c14
MK-11-A0H-17 F5-1002-4	a15	MK-11-A0H-34 F5-1006-3	b15	MK-11-A0H-51 F5-1009-2	c15
MK-11-A0H-18 F5-1004-2	a16	MK-11-A0H-35 F5-1007-1	b16	MK-11-A0H-52 F5-1009-6	c16

Прикључно место на унив. раму: / Connection box on universal cabinet: **Z3-402**
Ознака кабинета са EEU модулима: / Mark of cabinet with EEU modules: MK-11
Ознака кабинета ЗКР: / Mark of CDF cabinet: MK-11

MK-11-A1H-2 F5-1010-1	a1	MK-11-A1H-19 F5-1012-6	b1	MK-11-A1H-36 F5-902-5	c1
MK-11-A1H-3 F5-1010-5	a2	MK-11-A1H-20 F5-1013-4	b2	MK-11-A1H-37 F5-903-3	c2
MK-11-A1H-4 F5-1011-3	a3	MK-11-A1H-21 F5-901-2	b3	MK-11-A1H-38 F5-904-1	c3
MK-11-A1H-5 F5-1012-1	a4	MK-11-A1H-22 F5-901-6	b4	MK-11-A1H-39 F5-904-5	c4
MK-11-A1H-6 F5-1012-5	a5	MK-11-A1H-23 F5-902-4	b5	MK-11-A1H-41 F5-1010-4	c5
MK-11-A1H-7 F5-1013-3	a6	MK-11-A1H-24 F5-903-2	b6	MK-11-A1H-42 F5-1011-2	c6
MK-11-A1H-8 F5-901-1	a7	MK-11-A1H-25 F5-903-6	b7	MK-11-A1H-43 F5-1011-6	c7
MK-11-A1H-9 F5-901-5	a8	MK-11-A1H-26 F5-904-4	b8	MK-11-A1H-44 F5-1012-4	c8
MK-11-A1H-10 F5-902-3	a9	MK-11-A1H-28 F5-1010-3	b9	MK-11-A1H-45 F5-1013-2	c9
MK-11-A1H-11 F5-903-1	a10	MK-11-A1H-29 F5-1011-1	b10	MK-11-A1H-46 F5-1013-6	c10
MK-11-A1H-12 F5-903-5	a11	MK-11-A1H-30 F5-1011-5	b11	MK-11-A1H-47 F5-901-4	c11
MK-11-A1H-13 F5-904-3	a12	MK-11-A1H-31 F5-1012-3	b12	MK-11-A1H-48 F5-902-2	c12
MK-11-A1H-15 F5-1010-2	a13	MK-11-A1H-32 F5-1013-1	b13	MK-11-A1H-49 F5-902-6	c13
MK-11-A1H-16 F5-1010-6	a14	MK-11-A1H-33 F5-1013-5	b14	MK-11-A1H-50 F5-903-4	c14
MK-11-A1H-17 F5-1011-4	a15	MK-11-A1H-34 F5-901-3	b15	MK-11-A1H-51 F5-904-2	c15
MK-11-A1H-18 F5-1012-2	a16	MK-11-A1H-35 F5-902-1	b16	MK-11-A1H-52 F5-904-6	c16

Прикључно место на унив. раму: / Connection box on universal cabinet: **Z3-403**
Ознака кабинета са EEU модулима: / Mark of cabinet with EEU modules: MK-11
Ознака кабинета ЗКР: / Mark of CDF cabinet: MK-11

MK-11-A2H-2 F5-905-1	a1	MK-11-A2H-19 F5-907-6	b1	MK-11-A2H-36 F5-910-5	c1
MK-11-A2H-3 F5-905-5	a2	MK-11-A2H-20 F5-908-4	b2	MK-11-A2H-37 F5-911-3	c2
MK-11-A2H-4 F5-906-3	a3	MK-11-A2H-21 F5-909-2	b3	MK-11-A2H-38 F5-912-1	c3
MK-11-A2H-5 F5-907-1	a4	MK-11-A2H-22 F5-909-6	b4	MK-11-A2H-39 F5-912-5	c4
MK-11-A2H-6 F5-907-5	a5	MK-11-A2H-23 F5-910-4	b5	MK-11-A2H-41 F5-905-4	c5
MK-11-A2H-7 F5-908-3	a6	MK-11-A2H-24 F5-911-2	b6	MK-11-A2H-42 F5-906-2	c6
MK-11-A2H-8 F5-909-1	a7	MK-11-A2H-25 F5-911-6	b7	MK-11-A2H-43 F5-906-6	c7
MK-11-A2H-9 F5-909-5	a8	MK-11-A2H-26 F5-912-4	b8	MK-11-A2H-44 F5-907-4	c8
MK-11-A2H-10 F5-910-3	a9	MK-11-A2H-28 F5-905-3	b9	MK-11-A2H-45 F5-908-2	c9
MK-11-A2H-11 F5-911-1	a10	MK-11-A2H-29 F5-906-1	b10	MK-11-A2H-46 F5-908-6	c10
MK-11-A2H-12 F5-911-5	a11	MK-11-A2H-30 F5-906-5	b11	MK-11-A2H-47 F5-909-4	c11
MK-11-A2H-13 F5-912-3	a12	MK-11-A2H-31 F5-907-3	b12	MK-11-A2H-48 F5-910-2	c12
MK-11-A2H-15 F5-905-2	a13	MK-11-A2H-32 F5-908-1	b13	MK-11-A2H-49 F5-910-6	c13
MK-11-A2H-16 F5-905-6	a14	MK-11-A2H-33 F5-908-5	b14	MK-11-A2H-50 F5-911-4	c14
MK-11-A2H-17 F5-906-4	a15	MK-11-A2H-34 F5-909-3	b15	MK-11-A2H-51 F5-912-2	c15
MK-11-A2H-18 F5-907-2	a16	MK-11-A2H-35 F5-910-1	b16	MK-11-A2H-52 F5-912-6	c16

Прикључно место на унив. раму: / Connection box on universal cabinet: **Z3-404**
Ознака кабинета са EEU модулима: / Mark of cabinet with EEU modules: MK-11
Ознака кабинета ЗКР: / Mark of CDF cabinet: MK-11

MK-11-A3H-2 F5-913-1	a1	MK-11-A3H-19 F5-803-2	b1	MK-11-A3H-36 F5-806-1	c1
MK-11-A3H-3 F5-801-1	a2	MK-11-A3H-20 F5-803-6	b2	MK-11-A3H-37 F5-806-5	c2
MK-11-A3H-4 F5-801-5	a3	MK-11-A3H-21 F5-804-4	b3	MK-11-A3H-38 F5-807-3	c3
MK-11-A3H-5 F5-802-3	a4	MK-11-A3H-22 F5-805-2	b4	MK-11-A3H-39 F5-808-1	c4
MK-11-A3H-6 F5-803-1	a5	MK-11-A3H-23 F5-805-6	b5	MK-11-A3H-41 F5-913-4	c5
MK-11-A3H-7 F5-803-5	a6	MK-11-A3H-24 F5-806-4	b6	MK-11-A3H-42 F5-801-4	c6
MK-11-A3H-8 F5-804-3	a7	MK-11-A3H-25 F5-807-2	b7	MK-11-A3H-43 F5-802-2	c7
MK-11-A3H-9 F5-805-1	a8	MK-11-A3H-26 F5-807-6	b8	MK-11-A3H-44 F5-802-6	c8
MK-11-A3H-10 F5-805-5	a9	MK-11-A3H-28 F5-913-3	b9	MK-11-A3H-45 F5-803-4	c9
MK-11-A3H-11 F5-806-3	a10	MK-11-A3H-29 F5-801-3	b10	MK-11-A3H-46 F5-804-2	c10
MK-11-A3H-12 F5-807-1	a11	MK-11-A3H-30 F5-802-1	b11	MK-11-A3H-47 F5-804-6	c11
MK-11-A3H-13 F5-807-5	a12	MK-11-A3H-31 F5-802-5	b12	MK-11-A3H-48 F5-805-4	c12
MK-11-A3H-15 F5-913-2	a13	MK-11-A3H-32 F5-803-3	b13	MK-11-A3H-49 F5-806-2	c13
MK-11-A3H-16 F5-801-2	a14	MK-11-A3H-33 F5-804-1	b14	MK-11-A3H-50 F5-806-6	c14
MK-11-A3H-17 F5-801-6	a15	MK-11-A3H-34 F5-804-5	b15	MK-11-A3H-51 F5-807-4	c15
MK-11-A3H-18 F5-802-4	a16	MK-11-A3H-35 F5-805-3	b16	MK-11-A3H-52 F5-808-2	c16

Прикључно место на унив. раму: / Connection box on universal cabinet: **Z3-405**
Ознака кабинета са EEU модулима: / Mark of cabinet with EEU modules: MK-11
Ознака кабинета ЗКР: / Mark of CDF cabinet: MK-11

MK-11-A4H-2 F5-808-3	a1	MK-11-A4H-19 F5-811-2	b1	MK-11-A4H-36 F5-701-5	c1
MK-11-A4H-3 F5-809-1	a2	MK-11-A4H-20 F5-811-6	b2	MK-11-A4H-37 F5-702-3	c2
MK-11-A4H-4 F5-809-5	a3	MK-11-A4H-21 F5-812-4	b3	MK-11-A4H-38 F5-703-1	c3
MK-11-A4H-5 F5-810-3	a4	MK-11-A4H-22 F5-813-2	b4	MK-11-A4H-39 F5-703-5	c4
MK-11-A4H-6 F5-811-1	a5	MK-11-A4H-23 F5-701-4	b5	MK-11-A4H-41 F5-808-6	c5
MK-11-A4H-7 F5-811-5	a6	MK-11-A4H-24 F5-702-2	b6	MK-11-A4H-42 F5-809-4	c6
MK-11-A4H-8 F5-812-3	a7	MK-11-A4H-25 F5-702-6	b7	MK-11-A4H-43 F5-810-2	c7
MK-11-A4H-9 F5-813-1	a8	MK-11-A4H-26 F5-703-4	b8	MK-11-A4H-44 F5-810-6	c8
MK-11-A4H-10 F5-701-3	a9	MK-11-A4H-28 F5-808-5	b9	MK-11-A4H-45 F5-811-4	c9
MK-11-A4H-11 F5-702-1	a10	MK-11-A4H-29 F5-809-3	b10	MK-11-A4H-46 F5-812-2	c10
MK-11-A4H-12 F5-702-5	a11	MK-11-A4H-30 F5-810-1	b11	MK-11-A4H-47 F5-812-6	c11
MK-11-A4H-13 F5-703-3	a12	MK-11-A4H-31 F5-810-5	b12	MK-11-A4H-48 F5-701-2	c12
MK-11-A4H-15 F5-808-4	a13	MK-11-A4H-32 F5-811-3	b13	MK-11-A4H-49 F5-701-6	c13
MK-11-A4H-16 F5-809-2	a14	MK-11-A4H-33 F5-812-1	b14	MK-11-A4H-50 F5-702-4	c14
MK-11-A4H-17 F5-809-6	a15	MK-11-A4H-34 F5-812-5	b15	MK-11-A4H-51 F5-703-2	c15
MK-11-A4H-18 F5-810-4	a16	MK-11-A4H-35 F5-701-1	b16	MK-11-A4H-52 F5-703-6	c16

Прикључно место на унив. раму: / Connection box on universal cabinet: **Z3-406**
Ознака кабинета са EEU модулима: / Mark of cabinet with EEU modules: MK-11
Ознака кабинета ЗКР: / Mark of CDF cabinet: MK-11

MK-11-A5H-2 F5-704-1	a1	MK-11-A5H-19 F5-707-2	b1	MK-11-A5H-36 F5-710-1	c1
MK-11-A5H-3 F5-704-5	a2	MK-11-A5H-20 F5-707-6	b2	MK-11-A5H-37 F5-710-5	c2
MK-11-A5H-4 F5-705-3	a3	MK-11-A5H-21 F5-708-4	b3	MK-11-A5H-38 F5-711-3	c3
MK-11-A5H-5 F5-706-1	a4	MK-11-A5H-22 F5-709-2	b4	MK-11-A5H-39 F5-712-1	c4
MK-11-A5H-6 F5-707-1	a5	MK-11-A5H-23 F5-709-6	b5	MK-11-A5H-41 F5-704-4	c5
MK-11-A5H-7 F5-707-5	a6	MK-11-A5H-24 F5-710-4	b6	MK-11-A5H-42 F5-705-2	c6
MK-11-A5H-8 F5-708-3	a7	MK-11-A5H-25 F5-711-2	b7	MK-11-A5H-43 F5-705-6	c7
MK-11-A5H-9 F5-709-1	a8	MK-11-A5H-26 F5-711-6	b8	MK-11-A5H-44 F5-706-4	c8
MK-11-A5H-10 F5-709-5	a9	MK-11-A5H-28 F5-704-3	b9	MK-11-A5H-45 F5-707-4	c9
MK-11-A5H-11 F5-710-3	a10	MK-11-A5H-29 F5-705-1	b10	MK-11-A5H-46 F5-708-2	c10
MK-11-A5H-12 F5-711-1	a11	MK-11-A5H-30 F5-705-5	b11	MK-11-A5H-47 F5-708-6	c11
MK-11-A5H-13 F5-711-5	a12	MK-11-A5H-31 F5-706-3	b12	MK-11-A5H-48 F5-709-4	c12
MK-11-A5H-15 F5-704-2	a13	MK-11-A5H-32 F5-707-3	b13	MK-11-A5H-49 F5-710-2	c13
MK-11-A5H-16 F5-704-6	a14	MK-11-A5H-33 F5-708-1	b14	MK-11-A5H-50 F5-710-6	c14
MK-11-A5H-17 F5-705-4	a15	MK-11-A5H-34 F5-708-5	b15	MK-11-A5H-51 F5-711-4	c15
MK-11-A5H-18 F5-706-2	a16	MK-11-A5H-35 F5-709-3	b16	MK-11-A5H-52 F5-712-2	c16

Прикључно место на унив. раму: / Connection box on universal cabinet: **Z3-407**
Ознака кабинета са EEU модулима: / Mark of cabinet with EEU modules: MK-11
Ознака кабинета ЗКР: / Mark of CDF cabinet: MK-11

MK-11-A6H-2 F5-712-3	a1	MK-11-A6H-19 F5-713-2	b1	MK-11-A5H-36 F5-603-1	c1
	a2	MK-11-A6H-20 F5-713-6	b2	MK-11-A5H-37 F5-603-5	c2
	a3	MK-11-A6H-21 F5-601-4	b3	MK-11-A5H-38 F5-604-3	c3
	a4	MK-11-A6H-22 F5-602-2	b4	MK-11-A5H-39 F5-605-1	c4
MK-11-A6H-6 F5-713-1	a5	MK-11-A6H-23 F5-602-6	b5		c5
MK-11-A6H-7 F5-713-5	a6	MK-11-A5H-24 F5-603-4	b6		c6
MK-11-A6H-8 F5-601-3	a7	MK-11-A5H-25 F5-604-2	b7		c7
MK-11-A6H-9 F5-602-1	a8	MK-11-A5H-26 F5-604-6	b8		c8
MK-11-A6H-10 F5-602-5	a9		b9	MK-11-A6H-45 F5-713-4	c9
MK-11-A5H-11 F5-603-3	a10		b10	MK-11-A6H-46 F5-601-2	c10
MK-11-A5H-12 F5-604-1	a11		b11	MK-11-A6H-47 F5-601-6	c11
MK-11-A5H-13 F5-604-5	a12		b12	MK-11-A6H-48 F5-602-4	c12
MK-11-A6H-15 F5-712-4	a13	MK-11-A6H-32 F5-713-3	b13	MK-11-A5H-49 F5-603-2	c13
	a14	MK-11-A6H-33 F5-601-1	b14	MK-11-A5H-50 F5-603-6	c14
	a15	MK-11-A6H-34 F5-601-5	b15	MK-11-A5H-51 F5-604-4	c15
	a16	MK-11-A6H-35 F5-602-3	b16	MK-11-A5H-52 F5-605-2	c16

Прикључно место на унив. раму: / Connection box on universal cabinet: **Z3-408**
Ознака кабинета са EEU модулима: / Mark of cabinet with EEU modules: MK-11
Ознака кабинета ЗКР: / Mark of CDF cabinet: MK-11

MK-11-A7H-2 Z1-1004-9	a1		b1		c1
MK-11-A7H-3 Z1-1006-9	a2		b2		c2
	a3		b3		c3
	a4		b4		c4
	a5		b5	MK-11-A7H-41 Z1-1005-10	c5
	a6		b6		c6
	a7		b7		c7
	a8		b8		c8
	a9	MK-11-A7H-28 Z1-1005-9	b9		c9
	a10		b10		c10
	a11		b11		c11
	a12		b12		c12
MK-11-A7H-15 Z1-1004-10	a13		b13		c13
MK-11-A7H-16 Z1-1006-10	a14		b14		c14
	a15		b15		c15
	a16		b16		c16

Прикључно место на унив. раму: / Connection box on universal cabinet: **Z3-409**
Ознака кабинета са EEU модулима: / Mark of cabinet with EEU modules: MK-11
Ознака кабинета ЗКР: / Mark of CDF cabinet: MK-11

MK-11-A8H-2 F5-501-1	a1	MK-11-A8H-19 IOF	b1	MK-11-A8H-36 F5-503-6	c1
MK-11-A8H-3 F5-501-3	a2	MK-11-A8H-20 IOF	b2	MK-11-A8H-37 F5-504-2	c2
MK-11-A8H-4 F5-501-5	a3	MK-11-A8H-21 IOF	b3	MK-11-A8H-38 F5-504-4	c3
MK-11-A8H-5 F5-502-1	a4	MK-11-A8H-22 IOF	b4	MK-11-A8H-39 F5-505-1	c4
MK-11-A8H-6 F5-502-3	a5	MK-11-A8H-23 IOF	b5	MK-11-A8H-41 IOF	c5
MK-11-A8H-7 F5-502-5	a6	MK-11-A8H-24 IOF	b6	MK-11-A8H-42 IOF	c6
MK-11-A8H-8 F5-503-1	a7	MK-11-A8H-25 IOF	b7	MK-11-A8H-43 IOF	c7
MK-11-A8H-9 F5-503-3	a8	MK-11-A8H-26 IOF	b8	MK-11-A8H-44 IOF	c8
MK-11-A8H-10 F5-503-5	a9	MK-11-A8H-28 F5-501-2	b9	MK-11-A8H-45 IOF	c9
MK-11-A8H-11 F5-504-1	a10	MK-11-A8H-29 F5-501-4	b10	MK-11-A8H-46 IOF	c10
MK-11-A8H-12 F5-504-3	a11	MK-11-A8H-30 F5-501-6	b11	MK-11-A8H-47 IOF	c11
MK-11-A8H-13 F5-504-5	a12	MK-11-A8H-31 F5-502-2	b12	MK-11-A8H-48 IOF	c12
MK-11-A8H-15 IOF	a13	MK-11-A8H-32 F5-502-4	b13	MK-11-A8H-49 IOF	c13
MK-11-A8H-16 IOF	a14	MK-11-A8H-33 F5-502-6	b14	MK-11-A8H-50 IOF	c14
MK-11-A8H-17 IOF	a15	MK-11-A8H-34 F5-503-2	b15	MK-11-A8H-51 IOF	c15
MK-11-A8H-18 IOF	a16	MK-11-A8H-35 F5-503-4	b16	MK-11-A8H-52 IOF	c16

Легенда:
Legend:

Прикључно место на унив. раму: / Connection box on universal cabinet: **Z-501**
Ознака кабинета са EEU модулима: / Mark of cabinet with EEU modules: MK-01
Ознака кабинета ЗКР: / Mark of CDF cabinet: MK-01

MK-03-34H-2 F3-801-1	a1	MK-03-34H-19 F3-803-6	b1	MK-03-34H-36 F3-806-5	c1
MK-03-34H-3 F3-801-5	a2	MK-03-34H-20 F3-804-4	b2	MK-03-34H-37 F3-807-3	c2
MK-03-34H-4 F3-802-3	a3	MK-03-34H-21 F3-805-2	b3	MK-03-34H-38 F3-808-1	c3
MK-03-34H-5 F3-803-1	a4	MK-03-34H-22 F3-805-6	b4	MK-03-34H-39 F3-808-5	c4
MK-03-34H-6 F3-803-5	a5	MK-03-34H-23 F3-806-4	b5	MK-03-34H-41 F3-801-4	c5
	...		...		...

Ознака пина у конектору / Mark of pin in connector

Ознака прикључка на кабинету са EEU картицом / Mark of terminal blocks on the cabinet with EEU modul

Ознака прикључка на ЗКР / Mark of terminal blocks on CDF

ИНЖЕЊЕРСКА КОМОРА СРБИЈЕ
Ђорђе Љ. Максимовић
дипл. инж. ел.
353 P422 17
ОДГОВОРНИ ПРОЈЕКТАНТ

Лист: 13 од 14
Sheet: 13 of 14

Пројектант / Designer:
Институт Михајло Пупин доо
Волгина 15, 11000 Београд
www.pupin.rs

Инвеститор / Investor:
Инфраструктура железнице Србије а.д.
Немањина 6, 11000 Београд
www.infrazs.rs

Извођач / Contractor: Конзорцијум / Joint Venture:
China Railway International Co., Ltd.
Serbia Ogranak Beograd
Rajka Mitića 8, 11000 Beograd

China Communication Construction Co.Ltd.
Serbia Ogranak Beograd-Savski Venac
Paje Adamova 2, 11000 Beograd

Подизвођач / Subcontractor:
CRSC International Co., LTD.
Ogranak Beograd,
Omladinskih brigada 21, 11070 Novi Beograd

Објекат / Project:
Пруга Београд - Суботица - државна граница (Келебија), ДЕОНИЦА ПРУГЕ НОВИ САД - СУБОТИЦА - ДРЖАВНА ГРАНИЦА (КЕЛЕБИЈА), у Новом Саду, Кисачу, Степановићеву, Змајеву, Врбасу, Ловћенцу, Малом Иђошу, Бачкој Тополи, Жеднику, Наумовићеву и Суботици, у катастарским општинама наведеним на насловној страни техничке документације и на катастарским парцелама према списку приложеном у Главној свесци /

Belgrade - Subotica - State border (Kelebija) railway line, SECTION NOVI SAD - SUBOTICA STATE BORDER (KELEBIJA), at Novi Sad, Kisač, Stepanovićevo, Zmajevo, Vrbas, Lovćenac, Mali Idjoš, Bačka Topola, Žednik, Naumovićevo and Subotica, in cadastral municipalities listed on the cover page of this Design, on cadastral plots listed in General Volume

Врста техничке документације / Technical documentation type:
ПИО/ABD Пројекат изведеног објекта / As-built Design

Ознака и назив дела Пројекта / Designation and name of the part of design:
5/1.23 Осигурање железничке станице Суботица / Signalling/interlocking systems in Subotica railway station

Назив цртежа / Drawing name:
Шема повезивања EEU контролера за скретнице са Универзалним сигналним кабинетом /
Plan for connecting of the points EEU controller with the Universal Signal Cabinet

Одговорни пројектант / Responsible designer:
Ђорђе Максимовић, дипл.инж.ел.
Број лиценце / License number: 353 P422 17

Сарадници / Associates:
Владимир Бошковић, инж.маш.
Марко Ралић, дипл.ел.инж.

Број Пројекта / Design number:	Датум / Date:	Размера / Scale:	Број цртежа / Drawing number:
TS.700.255-5/1.23	Септембар / September 2024.	-	TS.700.255-5/1.23-C17

Шема повезивања универзалних модула EEU I/O са Универзалним сигналним кабинетом Завршним кабловским рамом
Plan for connecting of the universal modules EEU I/O with the Universal Signal Cabinet and Cable distribution frame

Терминал универзалног сигналног кабинет: **Z-3**
Terminal on Universal signalling cabinet:

Прикључно место на унив. раму: / Connection box on universal cabinet: **Z3-410**
Ознака кабинета са EEU модулима: / Mark of cabinet with EEU modules: MK-11
Ознака кабинета ЗКР: / Mark of CDF cabinet: MK-11

MK-11-A9H-2 F5-505-2	a1	MK-11-A9H-19 IOF	b1	MK-11-A9H-36 F5-507-6	c1
MK-11-A9H-3 F5-505-4	a2	MK-11-A9H-20 IOF	b2	MK-11-A9H-37 F5-508-2	c2
MK-11-A9H-4 F5-505-6	a3	MK-11-A9H-21 IOF	b3	MK-11-A9H-38 F5-508-4	c3
MK-11-A9H-5 F5-506-1	a4	MK-11-A9H-22 IOF	b4	MK-11-A9H-39 F5-508-6	c4
MK-11-A9H-6 F5-506-3	a5	MK-11-A9H-23 IOF	b5	MK-11-A9H-41 IOF	c5
MK-11-A9H-7 F5-506-5	a6	MK-11-A9H-24 IOF	b6	MK-11-A9H-42 IOF	c6
MK-11-A9H-8 F5-507-1	a7	MK-11-A9H-25 IOF	b7	MK-11-A9H-43 IOF	c7
MK-11-A9H-9 F5-507-3	a8	MK-11-A9H-26 IOF	b8	MK-11-A9H-44 IOF	c8
MK-11-A9H-10 F5-507-5	a9	MK-11-A9H-28 F5-505-3	b9	MK-11-A9H-45 IOF	c9
MK-11-A9H-11 F5-508-1	a10	MK-11-A9H-29 F5-505-5	b10	MK-11-A9H-46 IOF	c10
MK-11-A9H-12 F5-508-3	a11	MK-11-A9H-30 F5-504-6	b11	MK-11-A9H-47 IOF	c11
MK-11-A9H-13 F5-508-5	a12	MK-11-A9H-31 F5-506-2	b12	MK-11-A9H-48 IOF	c12
MK-11-A9H-15 IOF	a13	MK-11-A9H-32 F5-506-4	b13	MK-11-A9H-49 IOF	c13
MK-11-A9H-16 IOF	a14	MK-11-A9H-33 F5-506-6	b14	MK-11-A9H-50 IOF	c14
MK-11-A9H-17 IOF	a15	MK-11-A9H-34 F5-507-2	b15	MK-11-A9H-51 IOF	c15
MK-11-A9H-18 IOF	a16	MK-11-A9H-35 F5-507-4	b16	MK-11-A9H-52 IOF	c16

Прикључно место на унив. раму: / Connection box on universal cabinet: **Z3-411**
Ознака кабинета са EEU модулима: / Mark of cabinet with EEU modules: MK-11
Ознака кабинета ЗКР: / Mark of CDF cabinet: MK-11

MK-11-AAH-2 F5-509-1	a1	MK-11-AAH-19 IOF	b1	MK-11-AAH-36 F5-511-6	c1
MK-11-AAH-3 F5-509-3	a2	MK-11-AAH-20 IOF	b2	MK-11-AAH-37 F5-512-2	c2
MK-11-AAH-4 F5-509-5	a3	MK-11-AAH-21 IOF	b3	MK-11-AAH-38 F5-513-1	c3
MK-11-AAH-5 F5-510-1	a4	MK-11-AAH-22 IOF	b4	MK-11-AAH-39 F5-513-3	c4
MK-11-AAH-6 F5-510-3	a5	MK-11-AAH-23 IOF	b5	MK-11-AAH-41 IOF	c5
MK-11-AAH-7 F5-510-5	a6	MK-11-AAH-24 IOF	b6	MK-11-AAH-42 IOF	c6
MK-11-AAH-8 F5-511-1	a7	MK-11-AAH-25 IOF	b7	MK-11-AAH-43 IOF	c7
MK-11-AAH-9 F5-511-3	a8	MK-11-AAH-26 IOF	b8	MK-11-AAH-44 IOF	c8
MK-11-AAH-10 F5-511-5	a9	MK-11-AAH-28 F5-509-2	b9	MK-11-AAH-45 IOF	c9
MK-11-AAH-11 F5-512-1	a10	MK-11-AAH-29 F5-509-4	b10	MK-11-AAH-46 IOF	c10
MK-11-AAH-12 F5-512-3	a11	MK-11-AAH-30 F5-509-6	b11	MK-11-AAH-47 IOF	c11
MK-11-AAH-13 F5-513-2	a12	MK-11-AAH-31 F5-510-2	b12	MK-11-AAH-48 IOF	c12
MK-11-AAH-15 IOF	a13	MK-11-AAH-32 F5-510-4	b13	MK-11-AAH-49 IOF	c13
MK-11-AAH-16 IOF	a14	MK-11-AAH-33 F5-510-6	b14	MK-11-AAH-50 IOF	c14
MK-11-AAH-17 IOF	a15	MK-11-AAH-34 F5-511-2	b15	MK-11-AAH-51 IOF	c15
MK-11-AAH-18 IOF	a16	MK-11-AAH-35 F5-511-4	b16	MK-11-AAH-52 IOF	c16

Прикључно место на унив. раму: / Connection box on universal cabinet: **Z3-412**
Ознака кабинета са EEU модулима: / Mark of cabinet with EEU modules: MK-11
Ознака кабинета ЗКР: / Mark of CDF cabinet: MK-11

MK-11-ABH-2 F5-513-4	a1	MK-11-ABH-19 IOF	b1	MK-11-ABH-36 F5-403-4	c1
MK-11-ABH-3 F5-401-1	a2	MK-11-ABH-20 IOF	b2	MK-11-ABH-37 F5-403-6	c2
MK-11-ABH-4 F5-401-3	a3	MK-11-ABH-21 IOF	b3	MK-11-ABH-38 F5-404-2	c3
MK-11-ABH-5 F5-401-5	a4	MK-11-ABH-22 IOF	b4	MK-11-ABH-39 F5-404-4	c4
MK-11-ABH-6 F5-402-1	a5	MK-11-ABH-23 IOF	b5	MK-11-ABH-41 IOF	c5
MK-11-ABH-7 F5-402-3	a6	MK-11-ABH-24 IOF	b6	MK-11-ABH-42 IOF	c6
MK-11-ABH-8 F5-402-5	a7	MK-11-ABH-25 IOF	b7	MK-11-ABH-43 IOF	c7
MK-11-ABH-9 F5-403-1	a8	MK-11-ABH-26 IOF	b8	MK-11-ABH-44 IOF	c8
MK-11-ABH-10 F5-403-3	a9	MK-11-ABH-28 F5-513-5	b9	MK-11-ABH-45 IOF	c9
MK-11-ABH-11 F5-403-5	a10	MK-11-ABH-29 F5-401-2	b10	MK-11-ABH-46 IOF	c10
MK-11-ABH-12 F5-404-1	a11	MK-11-ABH-30 F5-401-4	b11	MK-11-ABH-47 IOF	c11
MK-11-ABH-13 F5-404-3	a12	MK-11-ABH-31 F5-401-6	b12	MK-11-ABH-48 IOF	c12
MK-11-ABH-15 IOF	a13	MK-11-ABH-32 F5-402-2	b13	MK-11-ABH-49 IOF	c13
MK-11-ABH-16 IOF	a14	MK-11-ABH-33 F5-402-4	b14	MK-11-ABH-50 IOF	c14
MK-11-ABH-17 IOF	a15	MK-11-ABH-34 F5-402-6	b15	MK-11-ABH-51 IOF	c15
MK-11-ABH-18 IOF	a16	MK-11-ABH-35 F5-403-2	b16	MK-11-ABH-52 IOF	c16

Прикључно место на унив. раму: / Connection box on universal cabinet: **Z3-413**
Ознака кабинета са EEU модулима: / Mark of cabinet with EEU modules: MK-11
Ознака кабинета ЗКР: / Mark of CDF cabinet: MK-11

MK-11-ACH-2 F5-404-5	a1	MK-11-ACH-19 IOF	b1	MK-11-ACH-36 F5-407-5	c1
MK-11-ACH-3 F5-405-2	a2	MK-11-ACH-20 IOF	b2	MK-11-ACH-37 F5-408-2	c2
MK-11-ACH-4 F5-405-4	a3	MK-11-ACH-21 IOF	b3	MK-11-ACH-38 F5-408-4	c3
MK-11-ACH-5 F5-405-6	a4	MK-11-ACH-22 IOF	b4	MK-11-ACH-39 F5-408-6	c4
MK-11-ACH-6 F5-406-2	a5	MK-11-ACH-23 IOF	b5	MK-11-ACH-41 IOF	c5
MK-11-ACH-7 F5-406-4	a6	MK-11-ACH-24 IOF	b6	MK-11-ACH-42 IOF	c6
MK-11-ACH-8 F5-406-6	a7	MK-11-ACH-25 IOF	b7	MK-11-ACH-43 IOF	c7
MK-11-ACH-9 F5-407-2	a8	MK-11-ACH-26 IOF	b8	MK-11-ACH-44 IOF	c8
MK-11-ACH-10 F5-407-4	a9	MK-11-ACH-28 F5-405-1	b9	MK-11-ACH-45 IOF	c9
MK-11-ACH-11 F5-408-1	a10	MK-11-ACH-29 F5-405-3	b10	MK-11-ACH-46 IOF	c10
MK-11-ACH-12 F5-408-3	a11	MK-11-ACH-30 F5-405-5	b11	MK-11-ACH-47 IOF	c11
MK-11-ACH-13 F5-408-5	a12	MK-11-ACH-31 F5-406-1	b12	MK-11-ACH-48 IOF	c12
MK-11-ACH-15 IOF	a13	MK-11-ACH-32 F5-406-3	b13	MK-11-ACH-49 IOF	c13
MK-11-ACH-16 IOF	a14	MK-11-ACH-33 F5-406-5	b14	MK-11-ACH-50 IOF	c14
MK-11-ACH-17 IOF	a15	MK-11-ACH-34 F5-407-1	b15	MK-11-ACH-51 IOF	c15
MK-11-ACH-18 IOF	a16	MK-11-ACH-35 F5-407-3	b16	MK-11-ACH-52 IOF	c16

Прикључно место на унив. раму: / Connection box on universal cabinet: **Z3-301**
Ознака кабинета са EEU модулима: / Mark of cabinet with EEU modules: MK-11
Ознака кабинета ЗКР: / Mark of CDF cabinet: MK-11

MK-11-ADH-2 F5-409-1	a1	MK-11-ADH-19 IOF	b1	MK-11-ADH-36 F5-412-1	c1
MK-11-ADH-3 F5-409-3	a2	MK-11-ADH-20 IOF	b2	MK-11-ADH-37 F5-412-3	c2
MK-11-ADH-4 F5-409-5	a3	MK-11-ADH-21 IOF	b3	MK-11-ADH-38 F5-412-5	c3
MK-11-ADH-5 F5-410-1	a4	MK-11-ADH-22 IOF	b4	MK-11-ADH-39 F5-413-1	c4
MK-11-ADH-6 F5-410-3	a5	MK-11-ADH-23 IOF	b5	MK-11-ADH-41 IOF	c5
MK-11-ADH-7 F5-410-5	a6	MK-11-ADH-24 IOF	b6	MK-11-ADH-42 IOF	c6
MK-11-ADH-8 F5-411-2	a7	MK-11-ADH-25 IOF	b7	MK-11-ADH-43 IOF	c7
MK-11-ADH-9 F5-411-4	a8	MK-11-ADH-26 IOF	b8	MK-11-ADH-44 IOF	c8
MK-11-ADH-10 F5-411-6	a9	MK-11-ADH-28 F5-409-2	b9	MK-11-ADH-45 IOF	c9
MK-11-ADH-11 F5-412-2	a10	MK-11-ADH-29 F5-409-4	b10	MK-11-ADH-46 IOF	c10
MK-11-ADH-12 F5-412-4	a11	MK-11-ADH-30 F5-409-6	b11	MK-11-ADH-47 IOF	c11
MK-11-ADH-13 F5-412-6	a12	MK-11-ADH-31 F5-410-2	b12	MK-11-ADH-48 IOF	c12
MK-11-ADH-15 IOF	a13	MK-11-ADH-32 F5-410-4	b13	MK-11-ADH-49 IOF	c13
MK-11-ADH-16 IOF	a14	MK-11-ADH-33 F5-411-1	b14	MK-11-ADH-50 IOF	c14
MK-11-ADH-17 IOF	a15	MK-11-ADH-34 F5-411-3	b15	MK-11-ADH-51 IOF	c15
MK-11-ADH-18 IOF	a16	MK-11-ADH-35 F5-411-5	b16	MK-11-ADH-52 IOF	c16

Прикључно место на унив. раму: / Connection box on universal cabinet: **Z3-302**
Ознака кабинета са EEU модулима: / Mark of cabinet with EEU modules: MK-11
Ознака кабинета ЗКР: / Mark of CDF cabinet: MK-11

MK-11-AEH-2 F5-413-2	a1	MK-11-AEH-19 IOF	b1	MK-11-AEH-36 F5-302-4	c1
	a2	MK-11-AEH-20 IOF	b2	MK-11-AEH-37 F5-302-6	c2
	a3	MK-11-AEH-21 IOF	b3	MK-11-AEH-38 F5-303-2	c3
	a4	MK-11-AEH-22 IOF	b4	MK-11-AEH-39 F5-303-4	c4
MK-11-AEH-6 F5-301-1	a5	MK-11-AEH-23 IOF	b5		c5
MK-11-AEH-7 F5-301-3	a6	MK-11-AEH-24 IOF	b6		c6
MK-11-AEH-8 F5-301-5	a7	MK-11-AEH-25 IOF	b7		c7
MK-11-AEH-9 F5-302-1	a8	MK-11-AEH-26 IOF	b8		c8
MK-11-AEH-10 F5-302-3	a9		b9	MK-11-AEH-45 IOF	c9
MK-11-AEH-11 F5-302-5	a10		b10	MK-11-AEH-46 IOF	c10
MK-11-AEH-12 F5-303-1	a11		b11	MK-11-AEH-47 IOF	c11
MK-11-AEH-13 F5-303-3	a12		b12	MK-11-AEH-48 IOF	c12
MK-11-AEH-15 IOF	a13	MK-11-AEH-32 F5-301-2	b13	MK-11-AEH-49 IOF	c13
	a14	MK-11-AEH-33 F5-301-4	b14	MK-11-AEH-50 IOF	c14
	a15	MK-11-AEH-34 F5-301-6	b15	MK-11-AEH-51 IOF	c15
	a16	MK-11-AEH-35 F5-302-2	b16	MK-11-AEH-52 IOF	c16

Прикључно место на унив. раму: / Connection box on universal cabinet: **Z3-303**
Ознака кабинета са EEU модулима: / Mark of cabinet with EEU modules: MK-11
Ознака кабинета ЗКР: / Mark of CDF cabinet: MK-11

MK-11-AFH-2 Z1-1001-11	a1	MK-11-AFH-19 IOF	b1		c1
MK-11-AFH-3 Z1-1003-11	a2		b2		c2
MK-11-AFH-4 Z1-1005-11	a3		b3		c3
MK-11-AFH-5 Z1-1007-11	a4		b4		c4
MK-11-AFH-6 F1-1R2-1	a5		b5	MK-11-AFH-41 IOF	c5
	a6		b6	MK-11-AFH-42 IOF	c6
	a7		b7	MK-11-AFH-43 IOF	c7
	a8		b8	MK-11-AFH-44 IOF	c8
	a9	MK-11-AFH-28 Z1-1002-11	b9		c9
	a10	MK-11-AFH-29 Z1-1004-11	b10		c10
	a11	MK-11-AFH-30 Z1-1006-11	b11		c11
	a12	MK-11-AFH-31 Z1-1008-11	b12		c12
MK-11-AFH-15 IOF	a13		b13		c13
MK-11-AFH-16 IOF	a14		b14		c14
MK-11-AFH-17 IOF	a15		b15		c15
MK-11-AFH-18 IOF	a16		b16		c16

Прикључно место на унив. раму: / Connection box on universal cabinet: **Z3-304**
Ознака кабинета са EEU модулима: / Mark of cabinet with EEU modules: MK-11
Ознака кабинета ЗКР: / Mark of CDF cabinet: MK-11

	a1		b1		c1
	a2		b2		c2
	a3		b3		c3
	a4		b4		c4
	a5		b5		c5
	a6		b6		c6
	a7		b7		c7
	a8		b8		c8
	a9		b9		c9
	a10		b10		c10
	a11		b11		c11
	a12		b12		c12
	a13		b13		c13
	a14		b14		c14
	a15		b15		c15
	a16		b16		c16

Легенда:
Legend:

Прикључно место на унив. раму: / Connection box on universal cabinet: **Z-501**
Ознака кабинета са EEU модулима: / Mark of cabinet with EEU modules: MK-01
Ознака кабинета ЗКР: / Mark of CDF cabinet: MK-01

MK-03-34H-2 F3-801-1	a1	MK-03-34H-19 F3-803-6	b1	MK-03-34H-36 F3-806-5	c1
MK-03-34H-3 F3-801-5	a2	MK-03-34H-20 F3-804-4	b2	MK-03-34H-37 F3-807-3	c2
MK-03-34H-4 F3-802-3	a3	MK-03-34H-21 F3-805-2	b3	MK-03-34H-38 F3-808-1	c3
MK-03-34H-5 F3-803-1	a4	MK-03-34H-22 F3-805-6	b4	MK-03-34H-39 F3-808-5	c4
MK-03-34H-6 F3-803-5	a5	MK-03-34H-23 F3-806-4	b5	MK-03-34H-41 F3-801-4	c5
	...		...		...

Ознака пина у конектору
Mark of pin in connector

Ознака прикључка на кабинету са EEU картицом
Mark of terminal blocks on the cabinet with EEU modul

Ознака прикључка на ЗКР
Mark of terminal blocks on CDF

353 P422 17

Лист: 14 од 14
Sheet: 14 of 14

Пројектант / Designer:
Институт Михајло Пупин доо
Волгина 15, 11000 Београд
www.pupin.rs

Инвеститор / Investor:
Инфраструктура железнице Србије а.д.
Немањина 6, 11000 Београд
www.infrazs.rs

Извођач / Contractor: Конзорцијум / Joint Venture:
China Railway International Co., Ltd.
Serbia Ogranak Beograd
Rajka Mitića 8, 11000 Beograd

China Communication Construction Co.Ltd.
Serbia Ogranak Beograd-Savski Venac
Paje Adamova 2, 11000 Beograd

Подизвођач / Subcontractor:
CRSC International Co., LTD.
Ogranak Beograd,
Omladinskih brigada 21, 11070 Novi Beograd

Објекат / Project:
Пруга Београд - Суботица - државна граница (Келебија), ДЕОНИЦА ПРУГЕ НОВИ САД - СУБОТИЦА - ДРЖАВНА ГРАНИЦА (КЕЛЕБИЈА), у Новом Саду, Кисачу, Степановићеву, Змајеву, Врбасу, Ловћенцу, Малом Иђошу, Бачкој Тополи, Жеднику, Наумовићеву и Суботици, у катастарским општинама наведеним на насловној страни техничке документације и на катастарским парцелама према списку приложеном у Главној свесци /

Belgrade - Subotica - State border (Kelebija) railway line, SECTION NOVI SAD - SUBOTICA STATE BORDER (KELEBIJA), at Novi Sad, Kisač, Stepanovićevo, Zmajevo, Vrbas, Lovćenac, Mali Idjoš, Bačka Topola, Žednik, Naumovićevo and Subotica, in cadastral municipalities listed on the cover page of this Design, on cadastral plots listed in General Volume

Врста техничке документације / Technical documentation type:
ПИО/ABD Пројекат изведеног објекта / As-built Design

Ознака и назив дела Пројекта / Designation and name of the part of design:
5/1.23 Осигурање железничке станице Суботица / Signalling/interlocking systems in Subotica railway station

Назив цртежа / Drawing name:
Шема повезивања EEU контролера за скретнице са Универзалним сигналним кабинетом /
Plan for connecting of the points EEU controller with the Universal Signal Cabinet

Одговорни пројектант / Responsible designer:
Ђорђе Максимовић, дипл.инж.ел.
Број лиценце / License number: 353 P422 17

Сарадници / Associates:
Владимир Бошковић, инж.маш.
Марко Ралић, дипл.ел.инж.

Број Пројекта / Design number:	Датум / Date:	Размера / Scale:	Број цртежа / Drawing number:
TS.700.255-5/1.23	Септембар / September 2024.	-	TS.700.255-5/1.23-C17

Шема повезивања контролера Скретничких поставних справа EEU са Завршним кабловским рамом
Plan for connecting of the controller EEU for Switch-point machines with the Cable distribution frame

Терминал Завршног кабловског рама:
Terminal on Cable distribution cabinet: **F1-10**

	01	02	03	04	05	06	07	08	09	10	11	12	13
	S1t	S2t	S4t	S5t	S8t	S9t	S13ta	S13tb	S15ta	S15tb	S23ta	S23tb	S26t
1	S1t-X1	S2t-X1	S4t-X1	S5t-X1	S8t-X1	S9t-X1	S13ta-X1	S13tb-X1	S15ta-X1	S15tb-X1	S23ta-X1	S23tb-X1	S26t-X1
	Z2-401-a1	Z2-401-a3	Z2-402-a1	Z2-402-a3	Z2-403-a1	Z2-403-a3	Z2-404-a1	Z2-404-a3	Z2-405-a1	Z2-405-a3	Z2-406-a1	Z2-406-a3	Z2-407-a1
2	S1t-X2	S2t-X2	S4t-X2	S5t-X2	S8t-X2	S9t-X2	S13ta-X2	S13tb-X2	S15ta-X2	S15tb-X2	S23ta-X2	S23tb-X2	S26t-X2
	Z2-401-a9	Z2-401-a13	Z2-402-a9	Z2-402-a13	Z2-403-a9	Z2-403-a13	Z2-404-a9	Z2-404-a13	Z2-405-a9	Z2-405-a13	Z2-406-a9	Z2-406-a13	Z2-407-a9
3	S1t-X3	S2t-X3	S4t-X3	S5t-X3	S8t-X3	S9t-X3	S13ta-X3	S13tb-X3	S15ta-X3	S15tb-X3	S23ta-X3	S23tb-X3	S26t-X3
	Z2-401-c15	Z2-401-a5	Z2-402-c15	Z2-402-a5	Z2-403-c15	Z2-403-a5	Z2-404-c15	Z2-404-a5	Z2-405-c15	Z2-405-a5	Z2-406-c15	Z2-406-a5	Z2-407-c15
4	S1t-X4	S2t-X4	S4t-X4	S5t-X4	S8t-X4	S9t-X4	S13ta-X4	S13tb-X4	S15ta-X4	S15tb-X4	S23ta-X4	S23tb-X4	S26t-X4
	Z2-401-c3	Z2-401-c5	Z2-402-c3	Z2-402-c5	Z2-403-c3	Z2-403-c5	Z2-404-c3	Z2-404-c5	Z2-405-c3	Z2-405-c5	Z2-406-c3	Z2-406-c5	Z2-407-c3
5	S1t-X5	S2t-X5	S4t-X5	S5t-X5	S8t-X5	S9t-X5	S13ta-X5	S13tb-X5	S15ta-X5	S15tb-X5	S23ta-X5	S23tb-X5	S26t-X5
	Z2-401-a15	Z2-401-c17	Z2-402-a15	Z2-402-c17	Z2-403-a15	Z2-403-c17	Z2-404-a15	Z2-404-c17	Z2-405-a15	Z2-405-c17	Z2-406-a15	Z2-406-c17	Z2-407-a15
6													

	04	
	S4	
1	4-X1	
	Z1-502-a3	
2	4-X2	
	Z1-502-a13	
3	4-X3	
	Z1-502-a5	
4	4-X4	
	Z1-502-c5	
5	4-X5	
	Z1-502-c17	
6		

Прикључно место на ЗКР
Connection box on DFC

Ознака спољашњег елемента
Mark of outdoor element

Намена жиле у одлазном каблу
Purpose of the wire in outgoing cable

Ознака прикључка на кабинету са EEU картицом
Mark of connector on the cabinet with EEU modul

Број пина у конектору
Pin number in connector

ИНЖЕЊЕРСКА КОМОРА СРБИЈЕ
Ђорђе Љ. Максимовић
дипл. инж. ел.
353 P422 17
ОДГОВОРНИ ПРОЈЕКТАНТ

Шема повезивања контролера Скретничких поставних справа EEU са Завршним кабловским рамом
Plan for connecting of the controller EEU for Switch-point machines with the Cable distribution frame

Терминал Завршног кабловског рама:
Terminal on Cable distribution cabinet: **F1-9**

	01	02	03	04	05	06	07	08	09	10	11	12	13
	S27t	S29t	S31t	S32t	S34ta	S34tb	S35t	S36t	S37t	S38t	S39t	S40t	S49t
1	S27t-X1	S29t-X1	S31t-X1	S32t-X1	S34ta-X1	S34tb-X1	S35t-X1	S36t-X1	S37t-X1	S38t-X1	S39t-X1	S40t-X1	S49t-X1
	Z2-407-a3	Z2-408-a1	Z2-408-a3	Z2-409-a1	Z2-409-a3	Z2-410-a1	Z2-410-a3	Z2-411-a1	Z2-411-a3	Z2-412-a1	Z2-412-a3	Z2-413-a1	Z2-413-a3
2	S27t-X2	S29t-X2	S31t-X2	S32t-X2	S34ta-X2	S34tb-X2	S35t-X2	S36t-X2	S37t-X2	S38t-X2	S39t-X2	S40t-X2	S49t-X2
	Z2-407-a13	Z2-408-a9	Z2-408-a13	Z2-409-a9	Z2-409-a13	Z2-410-a9	Z2-410-a13	Z2-411-a9	Z2-411-a13	Z2-412-a9	Z2-412-a13	Z2-413-a9	Z2-413-a13
3	S27t-X3	S29t-X3	S31t-X3	S32t-X3	S34ta-X3	S34tb-X3	S35t-X3	S36t-X3	S37t-X3	S38t-X3	S39t-X3	S40t-X3	S49t-X3
	Z2-407-a5	Z2-408-c15	Z2-408-a5	Z2-409-c15	Z2-409-a5	Z2-410-c15	Z2-410-a5	Z2-411-c15	Z2-411-a5	Z2-412-c15	Z2-412-a5	Z2-413-c15	Z2-413-a5
4	S27t-X4	S29t-X4	S31t-X4	S32t-X4	S34ta-X4	S34tb-X4	S35t-X4	S36t-X4	S37t-X4	S38t-X4	S39t-X4	S40t-X4	S49t-X4
	Z2-407-c5	Z2-408-c3	Z2-408-c5	Z2-409-c3	Z2-409-c5	Z2-410-c3	Z2-410-c5	Z2-411-c3	Z2-411-c5	Z2-412-c3	Z2-412-c5	Z2-413-c3	Z2-413-c5
5	S27t-X5	S29t-X5	S31t-X5	S32t-X5	S34ta-X5	S34tb-X5	S35t-X5	S36t-X5	S37t-X5	S38t-X5	S39t-X5	S40t-X5	S49t-X5
	Z2-407-c17	Z2-408-a15	Z2-408-c17	Z2-409-a15	Z2-409-c17	Z2-410-a15	Z2-410-c17	Z2-411-a15	Z2-411-c17	Z2-412-a15	Z2-412-c17	Z2-413-a15	Z2-413-c17
6													

Напомена:
Ознака прикључне клеме на Завршном кабловском раму (ЗКР) представља спој ознаке терминала, ознаке прикључног места на терминалу и редног броја пина у конектрору.
Пример: F1-812-1 означава прикључну клему на ЗКР, где је F1 ознака кабинета ЗКР (кабинета пренапонске заштите), 8 ознака терминала на ЗКР, 12 ознака прикључног места конектора и 1 редни број пина у конектору

Note:
The label of connection block on the Cable Distribution Frame (CDF) is a combination of the terminal mark, the connection box mark on the terminal and the pin number in the connector.
Example: F1-812-1 denotes the connection block on the CDF, where is F1 designations of the CDF cabinet (lightning protection cabinet), 8 mark of terminal on the CDF cabinet, 12 mark of connection box on termnal and 1 pin number in the connector.

Лист: 01 од 25
Sheet: 01 of 25

Пројектант / Designer:
Институт Михајло Пупин доо
Волгина 15, 11000 Београд
www.pupin.rs

Инвеститор / Investor:
Инфраструктура железнице Србије а.д.
Немањина 6, 11000 Београд
www.infrazs.rs

Извођач / Contractor: Конзорцијум / Joint Venture:
China Railway International Co., Ltd.
Serbia Ogranak Beograd
Rajka Mitića 8, 11000 Beograd
China Communication Construction Co.Ltd.
Serbia Ogranak Beograd-Savski Venac
Paje Adamova 2, 11000 Beograd

Подизвођач / Subcontractor:
CRSC International Co., LTD.
Ogranak Beograd,
Omladinskih brigada 21, 11070 Novi Beograd

Објекат / Project:
Пруга Београд - Суботица - државна граница (Келебија), ДЕОНИЦА ПРУГЕ НОВИ САД - СУБОТИЦА - ДРЖАВНА ГРАНИЦА (КЕЛЕБИЈА), у Новом Саду, Кисачу, Степановићеву, Змајеву, Врбасу, Ловћенцу, Малом Иђошу, Бачкој Тополи, Жеднику, Наумовићеву и Суботици, у катастарским општинама наведеним на насловној страни техничке документације и на катастарским парцелама према списку приложеном у Главној свесци /

Belgrade - Subotica - State border (Kelebija) railway line, SECTION NOVI SAD - SUBOTICA STATE BORDER (KELEBIJA), at Novi Sad, Kisač, Stepanovićevo, Zmajevo, Vrbas, Lovćenac, Mali Idjoš, Bačka Topola, Žednik, Naumovićevo and Subotica, in cadastral municipalities listed on the cover page of this Design, on cadastral plots listed in General Volume

Врста техничке документације / Technical documentation type:
ПИО/АВD Пројекат изведеног објекта / As-built Design

Ознака и назив дела Пројекта / Designation and name of the part of design:
5/1.23 Осигурање железничке станице Суботица /
Signalling/interlocking systems in Subotica railway station

Назив цртежа / Drawing name:
План повезивања контролера EEU на реглете кабинета за заштиту од грмљавине - Завршни кабловски рам /
Plan of connecting the EEU controllers on the terminal blocks of lightning protection cabinet - Cable distribution frame

Одговорни пројектант / Responsible designer:
Ђорђе Максимовић, дипл.инж.ел.
Број лиценце / License number: 353 P422 17

Сарадници / Associates:
Владимир Бошковић, инж.маш.
Марко Ралић, дипл.ел.инж.

Број Пројекта / Design number:	Датум / Date:	Размера / Scale:	Број цртежа / Drawing number:
TS.700.255-5/1.23	Септембар / September 2024.	-	TS.700.255-5/1.23-C18

Шема повезивања контролера Скретничких поставних справа EEU са Завршним кабловским рамом
Plan for connecting of the controller EEU for Switch-point machines with the Cable distribution frame

Терминал Завршног кабловског рама:
Terminal on Cable distribution cabinet: **F1-8**

Pin	01	02	03	04	05	06	07	08	09	10	11	12	13
	S50t	S52t	S53t	S55t	S57t	S60t	S63t	S64t	S65t	S66t	ISK1t	ISK2t	ISK3t
1	S50t-X1	S52t-X1	S53t-X1	S55t-X1	S57t-X1	S60t-X1	S63t-X1	S64t-X1	S65t-X1	S66t-X1	ISK1t-X1	ISK2t-X1	ISK3t-X1
	Z2-301-a1	Z2-301-a3	Z2-302-a1	Z2-302-a3	Z2-303-a1	Z2-303-a3	Z2-304-a1	Z2-304-a3	Z2-305-a1	Z2-305-a3	Z2-306-a1	Z2-306-a3	Z2-307-a1
2	S50t-X2	S52t-X2	S53t-X2	S55t-X2	S57t-X2	S60t-X2	S63t-X2	S64t-X2	S65t-X2	S66t-X2	ISK1t-X2	ISK2t-X2	ISK3t-X2
	Z2-301-a9	Z2-301-a13	Z2-302-a9	Z2-302-a13	Z2-303-a9	Z2-303-a13	Z2-304-a9	Z2-304-a13	Z2-305-a9	Z2-305-a13	Z2-306-a9	Z2-306-a13	Z2-307-a9
3	S50t-X3	S52t-X3	S53t-X3	S55t-X3	S57t-X3	S60t-X3	S63t-X3	S64t-X3	S65t-X3	S66t-X3	ISK1t-X3	ISK2t-X3	ISK3t-X3
	Z2-301-c15	Z2-301-a5	Z2-302-c15	Z2-302-a5	Z2-303-c15	Z2-303-a5	Z2-304-c15	Z2-304-a5	Z2-305-c15	Z2-305-a5	Z2-306-c15	Z2-306-a5	Z2-307-c15
4	S50t-X4	S52t-X4	S53t-X4	S55t-X4	S57t-X4	S60t-X4	S63t-X4	S64t-X4	S65t-X4	S66t-X4	ISK1t-X4	ISK2t-X4	ISK3t-X4
	Z2-301-c3	Z2-301-c5	Z2-302-c3	Z2-302-c5	Z2-303-c3	Z2-303-c5	Z2-304-c3	Z2-304-c5	Z2-305-c3	Z2-305-c5	Z2-306-c3	Z2-306-c5	Z2-307-c3
5	S50t-X5	S52t-X5	S53t-X5	S55t-X5	S57t-X5	S60t-X5	S63t-X5	S64t-X5	S65t-X5	S66t-X5	ISK1t-X5	ISK2t-X5	ISK3t-X5
	Z2-301-a15	Z2-301-c17	Z2-302-a15	Z2-302-c17	Z2-303-a15	Z2-303-c17	Z2-304-a15	Z2-304-c17	Z2-305-a15	Z2-305-c17	Z2-306-a15	Z2-306-c17	Z2-307-a15
6													

Pin	04	Legend
	04	Прикључно место на ЗКР / Connection box on DFC
	S4	Ознака спољашњег елемента / Mark of outdoor element
1	4-X1	
	Z1-502-a3	
2	4-X2	Намена жиле у одлазном каблу / Purpose of the wire in outgoing cable
	Z1-502-a13	
3	4-X3	
	Z1-502-a5	Ознака прикључка на кабинету са EEU картицом / Mark of connector on the cabinet with EEU modul
4	4-X4	
	Z1-502-c5	Број пина у конектору / Pin number in connector
5	4-X5	
	Z1-502-c17	
6		

Шема повезивања контролера Скретничких поставних справа EEU са Завршним кабловским рамом
Plan for connecting of the controller EEU for Switch-point machines with the Cable distribution frame

Терминал Завршног кабловског рама:
Terminal on Cable distribution cabinet: **F1-7**

Pin	01	02	03	04	05	06	07	08	09	10	11	12	13
	S1	S2	S3	S4	S5	S6	S7	S8	S9a	S9b	S10	S11	S12
1	S1-X1	S2-X1	S3-X1	S4-X1	S5-X1	S6-X1	S7-X1	S8-X1	S9a-X1	S9b-X1	S10-X1	S11-X1	S12-X1
	Z2-307-a3	Z2-308-a1	Z2-308-a3	Z2-309-a1	Z2-309-a3	Z2-310-a1	Z2-310-a3	Z2-311-a1	Z2-311-a3	Z2-312-a1	Z2-312-a3	Z2-313-a1	Z2-313-a3
2	S1-X2	S2-X2	S3-X2	S4-X2	S5-X2	S6-X2	S7-X2	S8-X2	S9a-X2	S9b-X2	S10-X2	S11-X2	S12-X2
	Z2-307-a13	Z2-308-a9	Z2-308-a13	Z2-309-a9	Z2-309-a13	Z2-310-a9	Z2-310-a13	Z2-311-a9	Z2-311-a13	Z2-312-a9	Z2-312-a13	Z2-313-a9	Z2-313-a13
3	S1-X3	S2-X3	S3-X3	S4-X3	S5-X3	S6-X3	S7-X3	S8-X3	S9a-X3	S9b-X3	S10-X3	S11-X3	S12-X3
	Z2-307-a5	Z2-308-c15	Z2-308-a5	Z2-309-c15	Z2-309-a5	Z2-310-c15	Z2-310-a5	Z2-311-c15	Z2-311-a5	Z2-312-c15	Z2-312-a5	Z2-313-c15	Z2-313-a5
4	S1-X4	S2-X4	S3-X4	S4-X4	S5-X4	S6-X4	S7-X4	S8-X4	S9a-X4	S9b-X4	S10-X4	S11-X4	S12-X4
	Z2-307-c5	Z2-308-c3	Z2-308-c5	Z2-309-c3	Z2-309-c5	Z2-310-c3	Z2-310-c5	Z2-311-c3	Z2-311-c5	Z2-312-c3	Z2-312-c5	Z2-313-c3	Z2-313-c5
5	S1-X5	S2-X5	S3-X5	S4-X5	S5-X5	S6-X5	S7-X5	S8-X5	S9a-X5	S9b-X5	S10-X5	S11-X5	S12-X5
	Z2-307-c17	Z2-308-a15	Z2-308-c17	Z2-309-a15	Z2-309-c17	Z2-310-a15	Z2-310-c17	Z2-311-a15	Z2-311-c17	Z2-312-a15	Z2-312-c17	Z2-313-a15	Z2-313-c17
6													

Напомена:
Ознака прикључне клеме на Завршном кабловском раму (ЗКР) представља спој ознаке терминала, ознаке прикључног места на терминалу и редног броја пина у конектору.
Пример: F1-812-1 означава прикључну клему на ЗКР, где је F1 ознака кабинета ЗКР (кабинета пренапонске заштите), 8 ознака терминала на ЗКР, 12 ознака прикључног места конектора и 1 редни број пина у конектору

Note:
The label of connection block on the Cable Distribution Frame (CDF) is a combination of the terminal mark, the connection box mark on the terminal and the pin number in the connector.
Example: F1-812-1 denotes the connection block on the CDF, where is F1 designations of the CDF cabinet (lightning protection cabinet), 8 mark of terminal on the CDF cabinet, 12 mark of connection box on termnal and 1 pin number in the connector.

ИНЖЕЊЕРСКА КОМОРА СРБИЈЕ
Ђорђе Љ. Максимовић
дипл. инж. ел.
353 P422 17
ОДГОВОРНИ ПРОЈЕКТАНТ

Лист: 02 од 25
Sheet: 02 of 25

Пројектант / Designer:
Институт Михајло Пупин доо
Волгина 15, 11000 Београд
www.pupin.rs

Инвеститор / Investor:
Инфраструктура железнице Србије а.д.
Немањина 6, 11000 Београд
www.infrazs.rs

Извођач / Contractor: Конзорцијум / Joint Venture:
China Railway International Co., Ltd.
Serbia Ogranak Beograd
Rajka Mitića 8, 11000 Beograd
China Communication Construction Co.Ltd.
Serbia Ogranak Beograd-Savski Venac
Paje Adamova 2, 11000 Beograd

Подизвођач / Subcontractor:
CRSC International Co., LTD.
Ogranak Beograd,
Omladinskih brigada 21, 11070 Novi Beograd

Објекат / Project:
Пруга Београд - Суботица - државна граница (Келебија), ДЕОНИЦА ПРУГЕ НОВИ САД - СУБОТИЦА - ДРЖАВНА ГРАНИЦА (КЕЛЕБИЈА), у Новом Саду, Кисачу, Степановићеву, Змајеву, Врбасу, Ловћенцу, Малом Иђошу, Бачкој Тополи, Жеднику, Наумовићеву и Суботици, у катастарским општинама наведеним на насловној страни техничке документације и на катастарским парцелама према списку приложеном у Главној свесци /

Belgrade - Subotica - State border (Kelebija) railway line, SECTION NOVI SAD - SUBOTICA STATE BORDER (KELEBIJA), at Novi Sad, Kisač, Stepanovićevo, Zmajevo, Vrbas, Lovćenac, Mali Idjoš, Bačka Topola, Žednik, Naumovićevo and Subotica, in cadastral municipalities listed on the cover page of this Design, on cadastral plots listed in General Volume

Врста техничке документације / Technical documentation type:
ПИО/ABD Пројекат изведеног објекта / As-built Design

Ознака и назив дела Пројекта / Designation and name of the part of design:
5/1.23 Осигурање железничке станице Суботица /
Signalling/interlocking systems in Subotica railway station

Назив цртежа / Drawing name:
План повезивања контролера EEU на реглете кабинета за заштиту од грмљавине - Завршни кабловски рам /
Plan of connecting the EEU controllers on the terminal blocks of lightning protection cabinet - Cable distribution frame

Одговорни пројектант / Responsible designer:
Ђорђе Максимовић, дипл.инж.ел.
Број лиценце / License number: 353 P422 17

Сарадници / Associates:
Владимир Бошковић, инж.маш.
Марко Ралић, дипл.ел.инж.

Број Пројекта / Design number:	Датум / Date:	Размера / Scale:	Број цртежа / Drawing number:
TS.700.255-5/1.23	Септембар / September 2024.	-	TS.700.255-5/1.23-C18

Шема повезивања контролера Скретничких поставних справа EEU са Завршним кабловским рамом
Plan for connecting of the controller EEU for Switch-point machines with the Cable distribution frame

Терминал Завршног кабловског рама:
Terminal on Cable distribution cabinet: **F1-6**

	01	02	03	04	05	06	07	08	09	10	11	12	13
	S13	S14	S15a	S15b	S16	S17	S19	S20	S21	S22	S23	S24	
1	S13-X1	S14-X1	S15a-X1	S15b-X1	S16-X1	S17-X1	S19-X1	S20-X1	S21-X1	S22-X1	S23-X1	S24-X1	
	Z2-201-a1	Z2-201-a3	Z2-202-a1	Z2-202-a3	Z2-203-a1	Z2-203-a3	Z2-204-a1	Z2-204-a3	Z2-205-a1	Z2-205-a3	Z2-206-a1	Z2-206-a3	
2	S13-X2	S14-X2	S15a-X2	S15b-X2	S16-X2	S17-X2	S19-X2	S20-X2	S21-X2	S22-X2	S23-X2	S24-X2	
	Z2-201-a9	Z2-201-a13	Z2-202-a9	Z2-202-a13	Z2-203-a9	Z2-203-a13	Z2-204-a9	Z2-204-a13	Z2-205-a9	Z2-205-a13	Z2-206-a9	Z2-206-a13	
3	S13-X3	S14-X3	S15a-X3	S15b-X3	S16-X3	S17-X3	S19-X3	S20-X3	S21-X3	S22-X3	S23-X3	S24-X3	
	Z2-201-c15	Z2-201-a5	Z2-202-c15	Z2-202-a5	Z2-203-c15	Z2-203-a5	Z2-204-c15	Z2-204-a5	Z2-205-c15	Z2-205-a5	Z2-206-c15	Z2-206-a5	
4	S13-X4	S14-X4	S15a-X4	S15b-X4	S16-X4	S17-X4	S19-X4	S20-X4	S21-X4	S22-X4	S23-X4	S24-X4	
	Z2-201-c3	Z2-201-c5	Z2-202-c3	Z2-202-c5	Z2-203-c3	Z2-203-c5	Z2-204-c3	Z2-204-c5	Z2-205-c3	Z2-205-c5	Z2-206-c3	Z2-206-c5	
5	S13-X5	S14-X5	S15a-X5	S15b-X5	S16-X5	S17-X5	S19-X5	S20-X5	S21-X5	S22-X5	S23-X5	S24-X5	
	Z2-201-a15	Z2-201-c17	Z2-202-a15	Z2-202-c17	Z2-203-a15	Z2-203-c17	Z2-204-a15	Z2-204-c17	Z2-205-a15	Z2-205-c17	Z2-206-a15	Z2-206-c17	
6													

	04
	S4
1	4-X1
	Z1-502-a3
2	4-X2
	Z1-502-a13
3	4-X3
	Z1-502-a5
4	4-X4
	Z1-502-c5
5	4-X5
	Z1-502-c17
6	

Прикључно место на ЗКР
Connection box on DFC

Ознака спољашњег елемента
Mark of outdoor element

Намена жиле у одлазном каблу
Purpose of the wire in outgoing cable

Ознака прикључка на кабинету са EEU картицом
Mark of connector on the cabinet with EEU modul

Број пина у конектору
Pin number in connector

ИНЖЕЊЕРСКА КОМОРА СРБИЈЕ
Ђорђе Љ. Максимовић
дипл. инж. ел.
353 P422 17
ОДГОВОРНИ ПРОЈЕКТАНТ

Шема повезивања контролера Скретничких поставних справа EEU са Завршним кабловским рамом
Plan for connecting of the controller EEU for Switch-point machines with the Cable distribution frame

Терминал Завршног кабловског рама:
Terminal on Cable distribution cabinet: **F1-5**

	01	02	03	04	05	06	07	08	09	10	11	12	13
	S25	S28a	S28b	S29a	S29b	S30a	S30b	S34	S35	S39	S47	S49	S53
1	S25-X1	S28a-X1	S28b-X1	S29a-X1	S29b-X1	S30a-X1	S30b-X1	S34-X1	S35-X1	S39-X1	S47-X1	S49-X1	S53-X1
	Z3-601-a1	Z3-601-a3	Z3-602-a1	Z3-602-a3	Z3-603-a1	Z3-603-a3	Z3-604-a1	Z3-604-a3	Z3-605-a1	Z3-605-a3	Z3-608-a3	Z3-609-a1	Z3-609-a3
2	S25-X2	S28a-X2	S28b-X2	S29a-X2	S29b-X2	S30a-X2	S30b-X2	S34-X2	S35-X2	S39-X2	S47-X2	S49-X2	S53-X2
	Z3-601-a9	Z3-601-a13	Z3-602-a9	Z3-602-a13	Z3-603-a9	Z3-603-a13	Z3-604-a9	Z3-604-a13	Z3-605-a9	Z3-605-a13	Z3-608-a13	Z3-609-a9	Z3-609-a13
3	S25-X3	S28a-X3	S28b-X3	S29a-X3	S29b-X3	S30a-X3	S30b-X3	S34-X3	S35-X3	S39-X3	S47-X3	S49-X3	S53-X3
	Z3-601-c15	Z3-601-a5	Z3-602-c15	Z3-602-a5	Z3-603-c15	Z3-603-a5	Z3-604-c15	Z3-604-a5	Z3-605-c15	Z3-605-a5	Z3-608-a5	Z3-609-c15	Z3-609-a5
4	S25-X4	S28a-X4	S28b-X4	S29a-X4	S29b-X4	S30a-X4	S30b-X4	S34-X4	S35-X4	S39-X4	S47-X4	S49-X4	S53-X4
	Z3-601-c3	Z3-601-c5	Z3-602-c3	Z3-602-c5	Z3-603-c3	Z3-603-c5	Z3-604-c3	Z3-604-c5	Z3-605-c3	Z3-605-c5	Z3-608-c5	Z3-609-c3	Z3-609-c5
5	S25-X5	S28a-X5	S28b-X5	S29a-X5	S29b-X5	S30a-X5	S30b-X5	S34-X5	S35-X5	S39-X5	S47-X5	S49-X5	S53-X5
	Z3-601-a15	Z3-601-c17	Z3-602-a15	Z3-602-c17	Z3-603-a15	Z3-603-c17	Z3-604-a15	Z3-604-c17	Z3-605-a15	Z3-605-c17	Z3-608-c17	Z3-609-a15	Z3-609-c17
6													

Напомена:
Ознака прикључне клеме на Завршном кабловском раму (ЗКР) представља спој ознаке терминала, ознаке прикључног места на терминалу и редног броја пина у конектору.
Пример: F1-812-1 означава прикључну клему на ЗКР, где је F1 ознака кабинета ЗКР (кабинета пренапонске заштите), 8 ознака терминала на ЗКР, 12 ознака прикључног места конектора и 1 редни број пина у конектору

Note:
The label of connection block on the Cable Distribution Frame (CDF) is a combination of the terminal mark, the connection box mark on the terminal and the pin number in the connector.
Example: F1-812-1 denotes the connection block on the CDF, where is F1 designations of the CDF cabinet (lightning protection cabinet), 8 mark of terminal on the CDF cabinet, 12 mark of connection box on termnal and 1 pin number in the connector.

Лист: 03 од 25
Sheet: 03 of 25

Пројектант / Designer:
Институт Михајло Пупин доо
Волгина 15, 11000 Београд
www.pupin.rs

Инвеститор / Investor:
Инфраструктура железнице Србије а.д.
Немањина 6, 11000 Београд
www.infrazs.rs

Извођач / Contractor: Конзорцијум / Joint Venture:
China Railway International Co., Ltd.
Serbia Ogranak Beograd
Rajka Mitića 8, 11000 Beograd
China Communication Construction Co.Ltd.
Serbia Ogranak Beograd-Savski Venac
Paje Adamova 2, 11000 Beograd

Подизвођач / Subcontractor:
CRSC International Co., LTD.
Ogranak Beograd,
Omladinskih brigada 21, 11070 Novi Beograd

Објекат / Project:
Пруга Београд - Суботица - државна граница (Келебија), ДЕОНИЦА ПРУГЕ НОВИ САД - СУБОТИЦА - ДРЖАВНА ГРАНИЦА (КЕЛЕБИЈА), у Новом Саду, Кисачу, Степановићеву, Змајеву, Врбасу, Ловћенцу, Малом Иђошу, Бачкој Тополи, Жеднику, Наумовићеву и Суботици, у катастарским општинама наведеним на насловној страни техничке документације и на катастарским парцелама према списку приложеном у Главној свесци /

Belgrade - Subotica - State border (Kelebija) railway line, SECTION NOVI SAD - SUBOTICA STATE BORDER (KELEBIJA), at Novi Sad, Kisač, Stepanovićevo, Zmajevo, Vrbas, Lovćenac, Mali Idjoš, Bačka Topola, Žednik, Naumovićevo and Subotica, in cadastral municipalities listed on the cover page of this Design, on cadastral plots listed in General Volume

Врста техничке документације / Technical documentation type:
ПИО/ABD Пројекат изведеног објекта / As-built Design

Ознака и назив дела Пројекта / Designation and name of the part of design:
5/1.23 Осигурање железничке станице Суботица /
Signalling/interlocking systems in Subotica railway station

Назив цртежа / Drawing name:
План повезивања контролера EEU на реглете кабинета за заштиту од грмљавине - Завршни кабловски рам /
Plan of connecting the EEU controllers on the terminal blocks of lightning protection cabinet - Cable distribution frame

Одговорни пројектант / Responsible designer:
Ђорђе Максимовић, дипл.инж.ел.
Број лиценце / License number: 353 P422 17

Сарадници / Associates:
Владимир Бошковић, инж.маш.
Марко Ралић, дипл.ел.инж.

Број Пројекта / Design number:	Датум / Date:	Размера / Scale:	Број цртежа / Drawing number:
TS.700.255-5/1.23	Септембар / September 2024.	-	TS.700.255-5/1.23-C18

Шема повезивања контролера Скретничких поставних справа EEU са Завршним кабловским рамом
Plan for connecting of the controller EEU for Switch-point machines with the Cable distribution frame

Терминал Завршног кабловског рама:
Terminal on Cable distribution cabinet: **F1-4**

Pin	01	02	03	04	05	06	07	08	09	10	11	12	13
	S54	S56a	S56b	S57	S59	S60	S61	S62	S63	S64	S65	S66	S67
1	S54-X1	S56a-X1	S56b-X1	S57-X1	S59-X1	S60-X1	S61-X1	S62-X1	S63-X1	S64-X1	S65-X1	S66-X1	S67-X1
	Z3-610-a1	Z3-610-a3	Z3-611-a1	Z3-611-a3	Z3-612-a1	Z3-612-a3	Z3-613-a1	Z3-613-a3	Z3-501-a1	Z3-501-a3	Z3-502-a1	Z3-502-a3	Z3-503-a1
2	S54-X2	S56a-X2	S56b-X2	S57-X2	S59-X2	S60-X2	S61-X2	S62-X2	S63-X2	S64-X2	S65-X2	S66-X2	S67-X2
	Z3-610-a9	Z3-610-a13	Z3-611-a9	Z3-611-a13	Z3-612-a9	Z3-612-a13	Z3-613-a9	Z3-613-a13	Z3-501-a9	Z3-501-a13	Z3-502-a9	Z3-502-a13	Z3-503-a9
3	S54-X3	S56a-X3	S56b-X3	S57-X3	S59-X3	S60-X3	S61-X3	S62-X3	S63-X3	S64-X3	S65-X3	S66-X3	S67-X3
	Z3-610-c15	Z3-610-a5	Z3-611-c15	Z3-611-a5	Z3-612-c15	Z3-612-a5	Z3-613-c15	Z3-613-a5	Z3-501-c15	Z3-501-a5	Z3-502-c15	Z3-502-a5	Z3-503-c15
4	S54-X4	S56a-X4	S56b-X4	S57-X4	S59-X4	S60-X4	S61-X4	S62-X4	S63-X4	S64-X4	S65-X4	S66-X4	S67-X4
	Z3-610-c3	Z3-610-c5	Z3-611-c3	Z3-611-c5	Z3-612-c3	Z3-612-c5	Z3-613-c3	Z3-613-c5	Z3-501-c3	Z3-501-c5	Z3-502-c3	Z3-502-c5	Z3-503-c3
5	S54-X5	S56a-X5	S56b-X5	S57-X5	S59-X5	S60-X5	S61-X5	S62-X5	S63-X5	S64-X5	S65-X5	S66-X5	S67-X5
	Z3-610-a15	Z3-610-c17	Z3-611-a15	Z3-611-c17	Z3-612-a15	Z3-612-c17	Z3-613-a15	Z3-613-c17	Z3-501-a15	Z3-501-c17	Z3-502-a15	Z3-502-c17	Z3-503-a15
6													

Pin	04	Legend
	S4	04: Прикључно место на ЗКР / Connection box on DFC; S4: Ознака спољашњег елемента / Mark of outdoor element
1	4-X1	
	Z1-502-a3	
2	4-X2	Намена жиле у одлазном каблу / Purpose of the wire in outgoing cable
	Z1-502-a13	
3	4-X3	
	Z1-502-a5	Ознака прикључка на кабинету са EEU картицом / Mark of connector on the cabinet with EEU modul
4	4-X4	Број пина у конектору / Pin number in connector
	Z1-502-c5	
5	4-X5	
	Z1-502-c17	
6		

F1-3

Шема повезивања мултиплексера за видио монитринг скретничких полуга, SCC ормара и ACC ормара са Завршним кабловским рамом
Plan for connecting of multiplexors for monitoring of lever position, OCC cabinets and ACC cabinets and with the Cable distribution frame

Терминал Завршног кабловског рама:
Terminal on Cable distribution cabinet: **F1-3**

Pin	01	02	03	04	05	06	07	08	09	10	11	12	13
	QKJC1 DCBS1	QKJC3 DCBS3	QKJC5 DCBS5	QKJC7 DCBS7									
1	QKJC1-X1	QKJC3-X1	QKJC5-X1	QKJC7-X1									
2	QKJC1-X2	QKJC3-X2	QKJC5-X2	QKJC7-X2									
3	QKJC1-X3	QKJC3-X3	QKJC5-X3	QKJC7-X3									
4	QKJC1-X4	QKJC3-X4	QKJC5-X4	QKJC7-X4									
5	DCBS1-X1	DCBS3-X1	DCBS5-X1	DCBS7-X1									
6	DCBS1-X2	DCBS3-X2	DCBS5-X2	DCBS7-X2									

Напомена:
Ознака прикључне клеме на Завршном кабловском раму (ЗКР) представља спој ознаке терминала, ознаке прикључног места на терминалу и редног броја пина у конектрору.
Пример: F1-812-1 означава прикључну клему на ЗКР, где је F1 ознака кабинета ЗКР (кабинета пренапонске заштите), 8 ознака терминала на ЗКР, 12 ознака прикључног места конектора и 1 редни број пина у конектору

Note:
The label of connection block on the Cable Distribution Frame (CDF) is a combination of the terminal mark, the connection box mark on the terminal and the pin number in the connector.
Example: F1-812-1 denotes the connection block on the CDF, where is F1 designations of the CDF cabinet (lightning protection cabinet), 8 mark of terminal on the CDF cabinet, 12 mark of connection box on termnal and 1 pin number in the connector.

Ђорђе Љ. Максимовић дипл. инж. ел. 353 P422 17 — ИНЖЕЊЕРСКА КОМОРА СРБИЈЕ — ОДГОВОРНИ ПРОЈЕКТАНТ

Пројектант / Designer:
Институт Михајло Пупин доо
Волгина 15, 11000 Београд
www.pupin.rs

Извођач / Contractor: Конзорцијум / Joint Venture:
China Railway International Co., Ltd.
Serbia Ogranak Beograd
Rajka Mitića 8, 11000 Beograd
China Communication Construction Co.Ltd.
Serbia Ogranak Beograd-Savski Venac
Paje Adamova 2, 11000 Beograd

Инвеститор / Investor:
Инфраструктура железнице Србије а.д.
Немањина 6, 11000 Београд
www.infrazs.rs

Подизвођач / Subcontractor:
CRSC International Co., LTD.
Ogranak Beograd,
Omladinskih brigada 21, 11070 Novi Beograd

Објекат / Project:
Пруга Београд - Суботица - државна граница (Келебија), ДЕОНИЦА ПРУГЕ НОВИ САД - СУБОТИЦА - ДРЖАВНА ГРАНИЦА (КЕЛЕБИЈА), у Новом Саду, Кисачу, Степановићеву, Змајеву, Врбасу, Ловћенцу, Малом Иђошу, Бачкој Тополи, Жеднику, Наумовићеву и Суботици, у катастарским општинама наведеним на насловној страни техничке документације и на катастарским парцелама према списку приложеном у Главној свесци /

Belgrade - Subotica - State border (Kelebija) railway line, SECTION NOVI SAD - SUBOTICA STATE BORDER (KELEBIJA), at Novi Sad, Kisač, Stepanovićevo, Zmajevo, Vrbas, Lovćenac, Mali Idjoš, Bačka Topola, Žednik, Naumovićevo and Subotica, in cadastral municipalities listed on the cover page of this Design, on cadastral plots listed in General Volume

Врста техничке документације / Technical documentation type:
ПИО/ABD Пројекат изведеног објекта / As-built Design

Ознака и назив дела Пројекта / Designation and name of the part of design:
5/1.23 Осигурање железничке станице Суботица /
Signalling/interlocking systems in Subotica railway station

Назив цртежа / Drawing name:
План повезивања контролера EEU на реглете кабинета за заштиту од грмљавине - Завршни кабловски рам /
Plan of connecting the EEU controllers on the terminal blocks of lightning protection cabinet - Cable distribution frame

Одговорни пројектант / Responsible designer:
Ђорђе Максимовић, дипл.инж.ел.
Број лиценце / License number: 353 P422 17

Сарадници / Associates:
Владимир Бошковић, инж.маш.
Марко Ралић, дипл.ел.инж.

Број Пројекта / Design number: TS.700.255-5/1.23
Датум / Date: Септембар / September 2024.
Размера / Scale: -
Број цртежа / Drawing number: TS.700.255-5/1.23-C18

Шема повезивања мултиплексера за видио монитринг скретничких полуга, SCC ормара и ACC ормара са Завршним кабловским рамом
Plan for connecting of multiplexors for monitoring of lever position, OCC cabinets and ACC cabinets and with the Cable distribution frame

Терминал Завршног кабловског рама:
Terminal on Cable distribution cabinet: **F1-2**

	01	02	03	04	05	06	07	08	09	10	11	12	13
	QKJC2 DCBS2	QKJC4 DCBS4	QKJC6 DCBS6	QKJC8 DCBS8	QKJC10 DCBS10	QKJC12 DCBS12	QKJC14 DCBS14	QKJC16 DCBS16	ACC1 ACC2	SCC1 SCC2			
1	QKJC2-X1	QKJC4-X1	QKJC6-X1	QKJC8-X1	QKJC10-X1	QKJC12-X1	QKJC14-X1	QKJC16-X1	ACC1-X1	SCC1-X1 402-1			
2	QKJC2-X2	QKJC4-X2	QKJC6-X2	QKJC8-X2	QKJC10-X2	QKJC12-X2	QKJC14-X2	QKJC16-X2	ACC1-X2	SCC1-X2 402-2			
3	QKJC2-X3	QKJC4-X3	QKJC6-X3	QKJC8-X3	QKJC10-X3	QKJC12-X3	QKJC14-X3	QKJC16-X3	ACC2-X1	SCC2-X1 403-1			
4	QKJC2-X4	QKJC4-X4	QKJC6-X4	QKJC8-X4	QKJC10-X4	QKJC12-X4	QKJC14-X4	QKJC16-X4	ACC2-X2	SCC2-X2 403-2			
5	DCBS2-X1	DCBS4-X1	DCBS6-X1	DCBS8-X1	DCBS10-X1	DCBS12-X1	DCBS14-X1	DCBS16-X1					
6	DCBS2-X2	DCBS4-X2	DCBS6-X2	DCBS8-X2	DCBS10-X2	DCBS12-X2	DCBS14-X2	DCBS16-X2					

	04	
	S4	
1	4-X1 Z1-502-a3	
2	4-X2 Z1-502-a13	
3	4-X3 Z1-502-a5	
4	4-X4 Z1-502-c5	
5	4-X5 Z1-502-c17	
6		

Прикључно место на ЗКР
Connection box on DFC

Ознака спољашњег елемента
Mark of outdoor element

Намена жиле у одлазном каблу
Purpose of the wire in outgoing cable

Ознака прикључка на кабинету са EEU картицом
Mark of connector on the cabinet with EEU modul

Број пина у конектору
Pin number in connector

Шема повезивања контролера сигналних светиљки EEU AC са Завршним кабловским рамом
Plan for connecting of the controllers EEU AC for signal lanterns with the Cable distribution frame

Терминал Завршног кабловског рама:
Terminal on Cable distribution cabinet: **F1-5**

F1-1

	01	02	03	04	05	06	07	08	09
	R1	R2	O	B	01(JYCSY)	02(JYCSY1)	03(JYCSY2)		
1	IOZ	Z3-303-a5	SPARE MON-JZ220	SPARE MON-JF220	ZJ-SIGNAL-JZ220	210-1	210-3		
2					ZJ-SIGNAL-JF220	210-2	210-4		

Напомена:
Ознака прикључне клеме на Завршном кабловском раму (ЗКР) представља спој ознаке терминала, ознаке прикључног места на терминалу и редног броја пина у конектору.
Пример: F1-812-1 означава прикључну клему на ЗКР, где је F1 ознака кабинета ЗКР (кабинета пренапонске заштите), 8 ознака терминала на ЗКР, 12 ознака прикључног места конектора и 1 редни број пина у конектору

Note:
The label of connection block on the Cable Distribution Frame (CDF) is a combination of the terminal mark, the connection box mark on the terminal and the pin number in the connector.
Example: F1-812-1 denotes the connection block on the CDF, where is F1 designations of the CDF cabinet (lightning protection cabinet), 8 mark of terminal on the CDF cabinet, 12 mark of connection box on termnal and 1 pin number in the connector.

Инжењерска комора Србије
Ђорђе Љ. Максимовић
дипл. инж. ел.
353 P422 17
Одговорни пројектант

Лист: 05 од 25
Sheet: 05 of 25

Пројектант / Designer:
Институт Михајло Пупин доо
Волгина 15, 11000 Београд
www.pupin.rs

Инвеститор / Investor:
Инфраструктура железнице Србије а.д.
Немањина 6, 11000 Београд
www.infrazs.rs

Извођач / Contractor: Конзорцијум / Joint Venture:
China Railway International Co., Ltd.
Serbia Ogranak Beograd
Rajka Mitića 8, 11000 Beograd
China Communication Construction Co.Ltd.
Serbia Ogranak Beograd-Savski Venac
Paje Adamova 2, 11000 Beograd

Подизвођач / Subcontractor:
CRSC International Co., LTD.
Ogranak Beograd,
Omladinskih brigada 21, 11070 Novi Beograd

Објекат / Project:
Пруга Београд - Суботица - државна граница (Келебија), ДЕОНИЦА ПРУГЕ НОВИ САД - СУБОТИЦА - ДРЖАВНА ГРАНИЦА (КЕЛЕБИЈА), у Новом Саду, Кисачу, Степановићеву, Змајеву, Врбасу, Ловћенцу, Малом Иђошу, Бачкој Тополи, Жеднику, Наумовићеву и Суботици, у катастарским општинама наведеним на насловној страни техничке документације и на катастарским парцелама према списку приложеном у Главној свесци /

Belgrade - Subotica - State border (Kelebija) railway line, SECTION NOVI SAD - SUBOTICA STATE BORDER (KELEBIJA), at Novi Sad, Kisač, Stepanovićevo, Zmajevo, Vrbas, Lovćenac, Mali Idjoš, Bačka Topola, Žednik, Naumovićevo and Subotica, in cadastral municipalities listed on the cover page of this Design, on cadastral plots listed in General Volume

Врста техничке документације / Technical documentation type:
ПИО/ABD Пројекат изведеног објекта / As-built Design

Ознака и назив дела Пројекта / Designation and name of the part of design:
5/1.23 Осигурање железничке станице Суботица /
Signalling/interlocking systems in Subotica railway station

Назив цртежа / Drawing name:
План повезивања контролера EEU на реглете кабинета за заштиту од грмљавине - Завршни кабловски рам /
Plan of connecting the EEU controllers on the terminal blocks of lightning protection cabinet - Cable distribution frame

Одговорни пројектант / Responsible designer:
Ђорђе Максимовић, дипл.инж.ел.
Број лиценце / License number: 353 P422 17

Сарадници / Associates:
Владимир Бошковић, инж.маш.
Марко Ралић, дипл.ел.инж.

Број Пројекта / Design number:	Датум / Date:	Размера / Scale:	Број цртежа / Drawing number:
TS.700.255-5/1.23	Септембар / September 2024.	-	TS.700.255-5/1.23-C18

Шема повезивања контролера Скретничких поставних справа EEU са Завршним кабловским рамом
Plan for connecting of the controller EEU for Switch-point machines with the Cable distribution frame

Терминал Завршног кабловског рама:
Terminal on Cable distribution cabinet: **F2-10**

	01	02	03	04	05	06	07	08	09	10	11	12	13
	S68	S70	S74	S76	S77	S81	S82	S83a	S83b	S84a	S84b	S85	S86
1	S68-X1	S70-X1	S74-X1	S76-X1	S77-X1	S81-X1	S82-X1	S83a-X1	S83b-X1	S84a-X1	S84b-X1	S85-X1	S86-X1
	Z3-503-a3	Z3-504-a1	Z3-504-a3	Z3-505-a1	Z3-505-a3	Z3-506-a1	Z3-506-a3	Z3-507-a1	Z3-507-a3	Z3-508-a1	Z3-508-a3	Z3-509-a1	Z3-509-a3
2	S68-X2	S70-X2	S74-X2	S76-X2	S77-X2	S81-X2	S82-X2	S83a-X2	S83b-X2	S84a-X2	S84b-X2	S85-X2	S86-X2
	Z3-503-a13	Z3-504-a9	Z3-504-a13	Z3-505-a9	Z3-505-a13	Z3-506-a9	Z3-506-a13	Z3-507-a9	Z3-507-a13	Z3-508-a9	Z3-508-a13	Z3-509-a9	Z3-509-a13
3	S68-X3	S70-X3	S74-X3	S76-X3	S77-X3	S81-X3	S82-X3	S83a-X3	S83b-X3	S84a-X3	S84b-X3	S85-X3	S86-X3
	Z3-503-a5	Z3-504-c15	Z3-504-a5	Z3-505-c15	Z3-505-a5	Z3-506-c15	Z3-506-a5	Z3-507-c15	Z3-507-a5	Z3-508-c15	Z3-508-a5	Z3-509-c15	Z3-509-a5
4	S68-X4	S70-X4	S74-X4	S76-X4	S77-X4	S81-X4	S82-X4	S83a-X4	S83b-X4	S84a-X4	S84b-X4	S85-X4	S86-X4
	Z3-503-c5	Z3-504-c3	Z3-504-c5	Z3-505-c3	Z3-505-c5	Z3-506-c3	Z3-506-c5	Z3-507-c3	Z3-507-c5	Z3-508-c3	Z3-508-c5	Z3-509-c3	Z3-509-c5
5	S68-X5	S70-X5	S74-X5	S76-X5	S77-X5	S81-X5	S82-X5	S83a-X5	S83b-X5	S84a-X5	S84b-X5	S85-X5	S86-X5
	Z3-503-c17	Z3-504-a15	Z3-504-c17	Z3-505-a15	Z3-505-c17	Z3-506-a15	Z3-506-c17	Z3-507-a15	Z3-507-c17	Z3-508-a15	Z3-508-c17	Z3-509-a15	Z3-509-c17
6													

	04
	S4
1	4-X1
	Z1-502-a3
2	4-X2
	Z1-502-a13
3	4-X3
	Z1-502-a5
4	4-X4
	Z1-502-c5
5	4-X5
	Z1-502-c17
6	

Прикључно место на ЗКР
Connection box on DFC

Ознака спољашњег елемента
Mark of outdoor element

Намена жиле у одлазном каблу
Purpose of the wire in outgoing cable

Ознака прикључка на кабинету са EEU картицом
Mark of connector on the cabinet with EEU modul

Број пина у конектору
Pin number in connector

ИНЖЕЊЕРСКА КОМОРА СРБИЈЕ
Ђорђе Љ. Максимовић
дипл. инж. ел.
353 P422 17
ОДГОВОРНИ ПРОЈЕКТАНТ

Шема повезивања контролера Скретничких поставних справа EEU са Завршним кабловским рамом
Plan for connecting of the controller EEU for Switch-point machines with the Cable distribution frame

Терминал Завршног кабловског рама:
Terminal on Cable distribution cabinet: **F2-9**

	01	02	03	04	05	06	07	08	09	10	11	12	13
	S87	ISK1	ISK2	ISK3	ISK4	ISK5	S88	ISK6	ISK7				
1	S87-X1	ISK1-X1	ISK2-X1	ISK3-X1	ISK4-X1	ISK5-X1	S88-X1	ISK6-X1	ISK7-X1				
	Z3-510-a1	Z3-606-a1	Z3-606-a3	Z3-607-a1	Z3-607-a3	Z3-608-a1	Z3-510-a3	Z3-511-a1	Z3-511-a3				
2	S87-X2	ISK1-X2	ISK2-X2	ISK3-X2	ISK4-X2	ISK5-X2	S88-X2	ISK6-X2	ISK7-X2				
	Z3-510-a9	Z3-606-a9	Z3-606-a13	Z3-607-a9	Z3-607-a13	Z3-608-a9	Z3-510-a13	Z3-511-a9	Z3-511-a13				
3	S87-X3	ISK1-X3	ISK2-X3	ISK3-X3	ISK4-X3	ISK5-X3	S88-X3	ISK6-X3	ISK7-X3				
	Z3-510-c15	Z3-606-c15	Z3-606-a5	Z3-607-c15	Z3-607-a5	Z3-608-c15	Z3-510-a5	Z3-511-c15	Z3-511-a5				
4	S87-X4	ISK1-X4	ISK2-X4	ISK3-X4	ISK4-X4	ISK5-X4	S88-X4	ISK6-X4	ISK7-X4				
	Z3-510-c3	Z3-606-c3	Z3-606-c5	Z3-607-c3	Z3-607-c5	Z3-608-c3	Z3-510-c5	Z3-511-c3	Z3-511-c5				
5	S87-X5	ISK1-X5	ISK2-X5	ISK3-X5	ISK4-X5	ISK5-X5	S88-X5	ISK6-X5	ISK7-X5				
	Z3-510-a15	Z3-606-a15	Z3-606-c17	Z3-607-a15	Z3-607-c17	Z3-608-a15	Z3-510-c17	Z3-511-a15	Z3-511-c17				
6													

Напомена:
Ознака прикључне клеме на Завршном кабловском раму (ЗКР) представља спој ознаке терминала, ознаке прикључног места на терминалу и редног броја пина у конектрору.
Пример: F1-812-1 означава прикључну клему на ЗКР, где је F1 ознака кабинета ЗКР (кабинета пренапонске заштите), 8 ознака терминала на ЗКР, 12 ознака прикључног места конектора и 1 редни број пина у конектору

Note:
The label of connection block on the Cable Distribution Frame (CDF) is a combination of the terminal mark, the connection box mark on the terminal and the pin number in the connector.
Example: F1-812-1 denotes the connection block on the CDF, where is F1 designations of the CDF cabinet (lightning protection cabinet), 8 mark of terminal on the CDF cabinet, 12 mark of connection box on termnal and 1 pin number in the connector.

Пројектант / Designer:
Институт Михајло Пупин доо
Волгина 15, 11000 Београд
www.pupin.rs

Инвеститор / Investor:
Инфраструктура железнице Србије а.д.
Немањина 6, 11000 Београд
www.infrazs.rs

Извођач / Contractor: Конзорцијум / Joint Venture:
China Railway International Co., Ltd.
Serbia Ogranak Beograd
Rajka Mitića 8, 11000 Beograd
China Communication Construction Co.Ltd.
Serbia Ogranak Beograd-Savski Venac
Paje Adamova 2, 11000 Beograd

Подизвођач / Subcontractor:
CRSC International Co., LTD.
Ogranak Beograd,
Omladinskih brigada 21, 11070 Novi Beograd

Објекат / Project:
Пруга Београд - Суботица - државна граница (Келебија), ДЕОНИЦА ПРУГЕ НОВИ САД - СУБОТИЦА - ДРЖАВНА ГРАНИЦА (КЕЛЕБИЈА), у Новом Саду, Кисачу, Степановићеву, Змајеву, Врбасу, Ловћенцу, Малом Иђошу, Бачкој Тополи, Жеднику, Наумовићеву и Суботици, у катастарским општинама наведеним на насловној страни техничке документације и на катастарским парцелама према списку приложеном у Главној свесци /

Belgrade - Subotica - State border (Kelebija) railway line, SECTION NOVI SAD - SUBOTICA STATE BORDER (KELEBIJA), at Novi Sad, Kisač, Stepanovićevo, Zmajevo, Vrbas, Lovćenac, Mali Idjoš, Bačka Topola, Žednik, Naumovićevo and Subotica, in cadastral municipalities listed on the cover page of this Design, on cadastral plots listed in General Volume

Врста техничке документације / Technical documentation type:
ПИО/ABD Пројекат изведеног објекта / As-built Design

Ознака и назив дела Пројекта / Designation and name of the part of design:
5/1.23 Осигурање железничке станице Суботица /
Signalling/interlocking systems in Subotica railway station

Назив цртежа / Drawing name:
План повезивања контролера EEU на реглете кабинета за заштиту од грмљавине - Завршни кабловски рам /
Plan of connecting the EEU controllers on the terminal blocks of lightning protection cabinet - Cable distribution frame

Одговорни пројектант / Responsible designer:
Ђорђе Максимовић, дипл.инж.ел.
Број лиценце / License number: 353 P422 17

Сарадници / Associates:
Владимир Бошковић, инж.маш.
Марко Ралић, дипл.ел.инж.

Број Пројекта / Design number: TS.700.255-5/1.23
Датум / Date: Септембар / September 2024.
Размера / Scale: -
Број цртежа / Drawing number: TS.700.255-5/1.23-C18

Шема повезивања контролера сигналних светиљки EEU AC са Завршним кабловским рамом
Plan for connecting of the controllers EEU AC for signal lanterns with the Cable distribution frame

Терминал Завршног кабловског рама:
Terminal on Cable distribution cabinet: **F2-8**

	01	02	03	04	05	06	07	08	09	10	11	12	13
	Pu92	Pu92	Pu94	Pu94	Pu96	Pu96	PPu96	Pu98	Pu98	PPu98	Au91	Au91	PAu91
1	Pu92-Y	Pu92-Y2	Pu94-Y	Pu94-Y2	Pu96-Y	Pu96-Y2	PPu96-G	Pu98-Y	Pu98-Y2	PPu98-G	Au91-Y	Au91-Y2	PAu91-G
	Z1-601-a1	Z1-601-c3	Z1-601-a5	Z1-601-c7	Z1-602-a1	Z1-602-c3	Z1-603-a1	Z1-602-a5	Z1-602-c7	Z1-603-a3	Z1-604-a1	Z1-604-c3	Z1-603-a5
2	Pu92-YH	Pu92-Y2H	Pu94-YH	Pu94-Y2H	Pu96-YH	Pu96-Y2H	PPu96-GH	Pu98-YH	Pu98-Y2H	PPu98-GH	Au91-YH	Au91-Y2H	PAu91-GH
	Z1-601-a9	Z1-601-c11	Z1-601-a13	Z1-601-c15	Z1-602-a9	Z1-602-c11	Z1-603-a9	Z1-602-a13	Z1-602-c15	Z1-603-a11	Z1-604-a9	Z1-604-c11	Z1-603-a13
3	Pu92-R	Pu92-S1	Pu94-R	Pu94-S1	Pu96-R	Pu96-S1	PPu96-Y	Pu98-R	Pu98-S1	PPu98-Y	Au91-R	Au91-S1	PAu91-Y
	Z1-601-c1	Z1-508-a1	Z1-601-c5	Z1-508-a3	Z1-602-c1	Z1-508-a5	Z1-603-c1	Z1-602-c5	Z1-508-c5	Z1-603-c3	Z1-604-c1	Z1-509-c5	Z1-603-c5
4	Pu92-RH	Pu92-S1H	Pu94-RH	Pu94-S1H	Pu96-RH	Pu96-S1H	PPu96-YH	Pu98-RH	Pu98-S1H	PPu98-YH	Au91-RH	Au91-S1H	PAu91-YH
	Z1-601-c9	Z1-508-a9	Z1-601-c13	Z1-508-a11	Z1-602-c9	Z1-508-a13	Z1-603-c9	Z1-602-c13	Z1-508-c13	Z1-603-c11	Z1-604-c9	Z1-509-c13	Z1-603-c13
5	Pu92-G	Pu92-S2	Pu94-G	Pu94-S2	Pu96-G			Pu98-G	Pu98-S2		Au91-G		
	Z1-601-a3	Z1-508-c1	Z1-601-a7	Z1-508-c3	Z1-602-a3			Z1-602-a7	Z1-508-a7		Z1-604-a3		
6	Pu92-GH	Pu92-S2H	Pu94-GH	Pu94-S2H	Pu96-GH			Pu98-GH	Pu98-S2H		Au91-GH		
	Z1-601-a11	Z1-508-c9	Z1-601-a15	Z1-508-c11	Z1-602-a11			Z1-602-a15	Z1-508-a15		Z1-604-a11		

	04	Callouts
	S4	Прикључно место на ЗКР / Connection box on DFC (→ 04); Ознака спољашњег елемента / Mark of outdoor element (→ S4)
1	4-X1	
	Z1-502-a3	
2	4-X2	Намена жиле у одлазном каблу / Purpose of the wire in outgoing cable
	Z1-502-a13	
3	4-X3	
	Z1-502-a5	Ознака прикључка на кабинету са EEU картицом / Mark of connector on the cabinet with EEU modul
4	4-X4	
	Z1-502-c5	Број пина у конектору / Pin number in connector
5	4-X5	
	Z1-502-c17	
6		

Шема повезивања контролера сигналних светиљки EEU AC са Завршним кабловским рамом
Plan for connecting of the controllers EEU AC for signal lanterns with the Cable distribution frame

Терминал Завршног кабловског рама:
Terminal on Cable distribution cabinet: **F2-7**

	01	02	03	04	05	06	07	08	09	10	11	12	13
	Po1	Po1		Po2	Po2		Po3	Po3	Po3	Po4	Po4	Po4	Po4
1	Po1-Y	Po1-Y2		Po2-Y	Po2-Y2		Po3-Y	Po3-Y2	Po3-RI2	Po4-Y	Po4-Y2	Po4-RI2	Po4-S2
	Z1-604-a5	Z1-604-c7		Z1-605-a1	Z1-605-c3		Z1-605-a5	Z1-605-c7	Z1-513-c5	Z1-606-a1	Z1-606-c3	Z1-401-c1	Z1-509-c3
2	Po1-YH	Po1-Y2H		Po2-YH	Po2-Y2H		Po3-YH	Po3-Y2H	Po3-RI2H	Po4-YH	Po4-Y2H	Po4-RI2H	Po4-S2H
	Z1-604-a13	Z1-604-c15		Z1-605-a9	Z1-605-c11		Z1-605-a13	Z1-605-c15	Z1-513-c13	Z1-606-a9	Z1-606-c11	Z1-401-c9	Z1-509-c11
3	Po1-R	Po1-RI1		Po2-R	Po2-RI1		Po3-R	Po3-S1	Po3-RI3	Po4-R	Po4-S1	Po4-RI3	
	Z1-604-c5	Z1-513-a1		Z1-605-c1	Z1-513-a3		Z1-605-c5	Z1-509-a1	Z1-513-a7	Z1-606-c1	Z1-509-a3	Z1-401-a3	
4	Po1-RH	Po1-RI1H		Po2-RH	Po2-RI1H		Po3-RH	Po3-S1H	Po3-RI3H	Po4-RH	Po4-S1H	Po4-RI3H	
	Z1-604-c13	Z1-513-a9		Z1-605-c9	Z1-513-a11		Z1-605-c13	Z1-509-a9	Z1-513-a15	Z1-606-c9	Z1-509-a11	Z1-401-a11	
5	Po1-G	Po1-RI2		Po2-G	Po2-RI2		Po3-G	Po3-RI1	Po3-S2	Po4-G	Po4-RI1	Po4-RI4	
	Z1-604-a7	Z1-513-c1		Z1-605-a3	Z1-513-c3		Z1-605-a7	Z1-513-a5	Z1-509-c1	Z1-606-a3	Z1-401-a1	Z1-401-c3	
6	Po1-GH	Po1-RI2H		Po2-GH	Po2-RI2H		Po3-GH	Po3-RI1H	Po3-S1H	Po4-GH	Po4-RI1H	Po4-RI4H	
	Z1-604-a15	Z1-513-c9		Z1-605-a11	Z1-513-c11		Z1-605-a15	Z1-513-a13	Z1-509-c9	Z1-606-a11	Z1-401-a9	Z1-401-c11	

Напомена:
Ознака прикључне клеме на Завршном кабловском раму (ЗКР) представља спој ознаке терминала, ознаке прикључног места на терминалу и редног броја пина у конектрору.
Пример: F1-812-1 означава прикључну клему на ЗКР, где је F1 ознака кабинета ЗКР (кабинета пренапонске заштите), 8 ознака терминала на ЗКР, 12 ознака прикључног места конектора и 1 редни број пина у конектору

Note:
The label of connection block on the Cable Distribution Frame (CDF) is a combination of the terminal mark, the connection box mark on the terminal and the pin number in the connector.
Example: F1-812-1 denotes the connection block on the CDF, where is F1 designations of the CDF cabinet (lightning protection cabinet), 8 mark of terminal on the CDF cabinet, 12 mark of connection box on termnal and 1 pin number in the connector.

ИНЖЕЊЕРСКА КОМОРА СРБИЈЕ
Ђорђе Љ. Максимовић
дипл. инж. ел.
353 P422 17
ОДГОВОРНИ ПРОЈЕКТАНТ

Лист: 07 од 25
Sheet: 07 of 25

Пројектант / Designer:
Институт Михајло Пупин доо
Волгина 15, 11000 Београд
www.pupin.rs

Инвеститор / Investor:
Инфраструктура железнице Србије а.д.
Немањина 6, 11000 Београд
www.infrazs.rs

Извођач / Contractor: Конзорцијум / Joint Venture:
China Railway International Co., Ltd.
Serbia Ogranak Beograd
Rajka Mitića 8, 11000 Beograd
China Communication Construction Co.Ltd.
Serbia Ogranak Beograd-Savski Venac
Paje Adamova 2, 11000 Beograd

Подизвођач / Subcontractor:
CRSC International Co., LTD.
Ogranak Beograd,
Omladinskih brigada 21, 11070 Novi Beograd

Објекат / Project:
Пруга Београд - Суботица - државна граница (Келебија), ДЕОНИЦА ПРУГЕ НОВИ САД - СУБОТИЦА - ДРЖАВНА ГРАНИЦА (КЕЛЕБИЈА), у Новом Саду, Кисачу, Степановићеву, Змајеву, Врбасу, Ловћенцу, Малом Иђошу, Бачкој Тополи, Жеднику, Наумовићеву и Суботици, у катастарским општинама наведеним на насловној страни техничке документације и на катастарским парцелама према списку приложеном у Главној свесци /

Belgrade - Subotica - State border (Kelebija) railway line, SECTION NOVI SAD - SUBOTICA STATE BORDER (KELEBIJA), at Novi Sad, Kisač, Stepanovićevo, Zmajevo, Vrbas, Lovćenac, Mali Idjoš, Bačka Topola, Žednik, Naumovićevo and Subotica, in cadastral municipalities listed on the cover page of this Design, on cadastral plots listed in General Volume

Врста техничке документације / Technical documentation type:
ПИО/ABD Пројекат изведеног објекта / As-built Design

Ознака и назив дела Пројекта / Designation and name of the part of design:
5/1.23 Осигурање железничке станице Суботица / Signalling/interlocking systems in Subotica railway station

Назив цртежа / Drawing name:
План повезивања контролера EEU на реглете кабинета за заштиту од грмљавине - Завршни кабловски рам /
Plan of connecting the EEU controllers on the terminal blocks of lightning protection cabinet - Cable distribution frame

Одговорни пројектант / Responsible designer:
Ђорђе Максимовић, дипл.инж.ел.
Број лиценце / License number: 353 P422 17

Сарадници / Associates:
Владимир Бошковић, инж.маш.
Марко Ралић, дипл.ел.инж.

Број Пројекта / Design number:	Датум / Date:	Размера / Scale:	Број цртежа / Drawing number:
TS.700.255-5/1.23	Септембар / September 2024.	-	TS.700.255-5/1.23-C18

Шема повезивања контролера сигналних светиљки EEU AC са Завршним кабловским рамом
Plan for connecting of the controllers EEU AC for signal lanterns with the Cable distribution frame

Терминал Завршног кабловског рама: **F2-6**
Terminal on Cable distribution cabinet: **F2-6**

Pin	01	02	03	04	05	06	07	08	09	10	11	12	13
	PTo1	PTo1	PTo1		PTo2	PTo2	PTo2		PTo3	PTo3	PTo3		PTo4
1	PTo1-Y	PTo1-Y2	PTo1-RI2		PTo2-Y	PTo2-Y2	PTo2-RI2		PTo3-Y	PTo3-Y2	PTo3-RI2		PTo4-Y
1	Z1-606-a5	Z1-606-c7	Z1-401-c5		Z1-607-a1	Z1-607-c3	Z1-402-c1		Z1-607-a5	Z1-607-c7	Z1-402-c5		Z1-608-a1
2	PTo1-YH	PTo1-Y2H	PTo1-RI2H		PTo2-YH	PTo2-Y2H	PTo2-RI2H		PTo3-YH	PTo3-Y2H	PTo3-RI2H		PTo4-YH
2	Z1-606-a13	Z1-606-c15	Z1-401-c13		Z1-607-a9	Z1-607-c11	Z1-402-c9		Z1-607-a13	Z1-607-c15	Z1-402-c13		Z1-608-a9
3	PTo1-R	PTo1-S1	PTo1-RI3		PTo2-R	PTo2-S1	PTo2-RI3		PTo3-R	PTo3-S1	PTo3-RI3		PTo4-R
3	Z1-606-c5	Z1-509-a5	Z1-401-a7		Z1-607-c1	Z1-510-a1	Z1-402-a3		Z1-607-c5	Z1-510-c1	Z1-402-a7		Z1-608-c1
4	PTo1-RH	PTo1-S1H	PTo1-RI3H		PTo2-RH	PTo2-S1H	PTo2-RI3H		PTo3-RH	PTo3-S1H	PTo3-RI3H		PTo4-RH
4	Z1-606-c13	Z1-509-a13	Z1-401-a15		Z1-607-c9	Z1-510-a9	Z1-402-a11		Z1-607-c13	Z1-510-c9	Z1-402-a15		Z1-608-c9
5	PTo1-G	PTo1-RI1	PTo1-RI4		PTo2-G	PTo2-RI1	PTo2-RI4		PTo3-G	PTo3-RI1	PTo3-RI4		PTo4-G
5	Z1-606-a7	Z1-401-a5	Z1-401-c7		Z1-607-a3	Z1-402-a1	Z1-402-c3		Z1-607-a7	Z1-402-a5	Z1-402-c7		Z1-608-a3
6	PTo1-GH	PTo1-RI1H	PTo1-RI4H		PTo2-GH	PTo2-RI1H	PTo2-RI4H		PTo3-GH	PTo3-RI1H	PTo3-RI4H		PTo4-GH
6	Z1-606-a15	Z1-401-a13	Z1-401-c15		Z1-607-a11	Z1-402-a9	Z1-402-c11		Z1-607-a15	Z1-402-a13	Z1-402-c15		Z1-608-a11

Pin	04	
	S4	
1	4-X1	
1	Z1-502-a3	
2	4-X2	
2	Z1-502-a13	
3	4-X3	
3	Z1-502-a5	
4	4-X4	
4	Z1-502-c5	
5	4-X5	
5	Z1-502-c17	
6		
6		

- 04 — Прикључно место на ЗКР / Connection box on DFC
- S4 — Ознака спољашњег елемента / Mark of outdoor element
- 4-X2 — Намена жиле у одлазном каблу / Purpose of the wire in outgoing cable
- Z1-502-a5 — Ознака прикључка на кабинету са EEU картицом / Mark of connector on the cabinet with EEU modul
- 4 — Број пина у конектору / Pin number in connector

Шема повезивања контролера сигналних светиљки EEU AC са Завршним кабловским рамом
Plan for connecting of the controllers EEU AC for signal lanterns with the Cable distribution frame

Терминал Завршног кабловског рама: **F2-5**
Terminal on Cable distribution cabinet: **F2-5**

Pin	01	02	03	04	05	06	07	08	09	10	11	12	13
	PTo4	PTo4		PTo5	PTo5	PTo5		PTo6	PTo6	PTo6		PTo7	PTo7
1	PTo4-Y2	PTo4-RI2		PTo5-Y	PTo5-Y2	PTo5-RI2		PTo6-Y	PTo6-Y2	PTo6-RI2		PTo7-Y	PTo7-Y2
1	Z1-608-c3	Z1-403-c1		Z1-608-a5	Z1-608-c7	Z1-403-c5		Z1-609-a1	Z1-609-c3	Z1-404-c1		Z1-609-a5	Z1-609-c7
2	PTo4-Y2H	PTo4-RI2H		PTo5-YH	PTo5-Y2H	PTo5-RI2H		PTo6-YH	PTo6-Y2H	PTo6-RI2H		PTo7-YH	PTo7-Y2H
2	Z1-608-c11	Z1-403-c9		Z1-608-a13	Z1-608-c15	Z1-403-c13		Z1-609-a9	Z1-609-c11	Z1-404-c9		Z1-609-a13	Z1-609-c15
3	PTo4-S1	PTo4-RI3		PTo5-R	PTo5-S1	PTo5-RI3		PTo6-R	PTo6-S1	PTo6-RI3		PTo7-R	PTo7-S1
3	Z1-510-a3	Z1-403-a3		Z1-608-c5	Z1-510-c3	Z1-403-a7		Z1-609-c1	Z1-511-a1	Z1-404-a3		Z1-609-c5	Z1-511-c1
4	PTo4-S1H	PTo4-RI3H		PTo5-RH	PTo5-S1H	PTo5-RI3H		PTo6-RH	PTo6-S1H	PTo6-RI3H		PTo7-RH	PTo7-S1H
4	Z1-510-a11	Z1-403-a11		Z1-608-c13	Z1-510-c11	Z1-403-a15		Z1-609-c9	Z1-511-a9	Z1-404-a11		Z1-609-c13	Z1-511-c9
5	PTo4-RI1	PTo4-RI4		PTo5-G	PTo5-RI1	PTo5-RI4		PTo6-G	PTo6-RI1	PTo6-RI4		PTo7-G	PTo7-RI1
5	Z1-403-a1	Z1-403-c3		Z1-608-a7	Z1-403-a5	Z1-403-c7		Z1-609-a3	Z1-404-a1	Z1-404-c3		Z1-609-a7	Z1-404-a5
6	PTo4-RI1H	PTo4-RI4H		PTo5-GH	PTo5-RI1H	PTo5-RI4H		PTo6-GH	PTo6-RI1H	PTo6-RI4H		PTo7-GH	PTo7-RI1H
6	Z1-403-a9	Z1-403-c11		Z1-608-a15	Z1-403-a13	Z1-403-c15		Z1-609-a11	Z1-404-a9	Z1-404-c11		Z1-609-a15	Z1-404-a13

Напомена:
Ознака прикључне клеме на Завршном кабловском раму (ЗКР) представља спој ознаке терминала, ознаке прикључног места на терминалу и редног броја пина у конектрору.
Пример: F1-812-1 означава прикључну клему на ЗКР, где је F1 ознака кабинета ЗКР (кабинета пренапонске заштите), 8 ознака терминала на ЗКР, 12 ознака прикључног места конектора и 1 редни број пина у конектору

Note:
The label of connection block on the Cable Distribution Frame (CDF) is a combination of the terminal mark, the connection box mark on the terminal and the pin number in the connector.
Example: F1-812-1 denotes the connection block on the CDF, where is F1 designations of the CDF cabinet (lightning protection cabinet), 8 mark of terminal on the CDF cabinet, 12 mark of connection box on termnal and 1 pin number in the connector.

ИНЖЕЊЕРСКА КОМОРА СРБИЈЕ
Ђорђе Љ. Максимовић
дипл. инж. ел.
353 P422 17
ОДГОВОРНИ ПРОЈЕКТАНТ

Лист: 08 од 25
Sheet: 08 of 25

Пројектант / Designer:
Институт Михајло Пупин доо
Волгина 15, 11000 Београд
www.pupin.rs

Инвеститор / Investor:
Инфраструктура железнице Србије а.д.
Немањина 6, 11000 Београд
www.infrazs.rs

Извођач / Contractor: Конзорцијум / Joint Venture:
China Railway International Co., Ltd.
Serbia Ogranak Beograd
Rajka Mitića 8, 11000 Beograd
China Communication Construction Co.Ltd.
Serbia Ogranak Beograd-Savski Venac
Paje Adamova 2, 11000 Beograd

Подизвођач / Subcontractor:
CRSC International Co., LTD.
Ogranak Beograd,
Omladinskih brigada 21, 11070 Novi Beograd

Објекат / Project:
Пруга Београд - Суботица - државна граница (Келебија), ДЕОНИЦА ПРУГЕ НОВИ САД - СУБОТИЦА - ДРЖАВНА ГРАНИЦА (КЕЛЕБИЈА), у Новом Саду, Кисачу, Степановићеву, Змајеву, Врбасу, Ловћенцу, Малом Иђошу, Бачкој Тополи, Жеднику, Наумовићеву и Суботици, у катастарским општинама наведеним на насловној страни техничке документације и на катастарским парцелама према списку приложеном у Главној свесци /

Belgrade - Subotica - State border (Kelebija) railway line, SECTION NOVI SAD - SUBOTICA STATE BORDER (KELEBIJA), at Novi Sad, Kisač, Stepanovićevo, Zmajevo, Vrbas, Lovćenac, Mali Idjoš, Bačka Topola, Žednik, Naumovićevo and Subotica, in cadastral municipalities listed on the cover page of this Design, on cadastral plots listed in General Volume

Врста техничке документације / Technical documentation type:
ПИО/ABD Пројекат изведеног објекта / As-built Design

Ознака и назив дела Пројекта / Designation and name of the part of design:
5/1.23 Осигурање железничке станице Суботица /
Signalling/interlocking systems in Subotica railway station

Назив цртежа / Drawing name:
План повезивања контролера EEU на реглете кабинета за заштиту од грмљавине - Завршни кабловски рам /
Plan of connecting the EEU controllers on the terminal blocks of lightning protection cabinet - Cable distribution frame

Одговорни пројектант / Responsible designer:
Ђорђе Максимовић, дипл.инж.ел.
Број лиценце / License number: 353 P422 17

Сарадници / Associates:
Владимир Бошковић, инж.маш.
Марко Ралић, дипл.ел.инж.

Број Пројекта / Design number:	Датум / Date:	Размера / Scale:	Број цртежа / Drawing number:
TS.700.255-5/1.23	Септембар / September 2024.	-	TS.700.255-5/1.23-C18

Шема повезивања контролера сигналних светиљки EEU AC са Завршним кабловским рамом
Plan for connecting of the controllers EEU AC for signal lanterns with the Cable distribution frame

Терминал Завршног кабловског рама:
Terminal on Cable distribution cabinet: **F2-4**

	01	02	03	04	05	06	07	08	09	10	11	12	13
	PTo7		PTo8	PTo8	PTo8		PTo9	PTo9	PTo9		PTo10	PTo10	PTo10
1	PTo7-RI2		PTo8-Y	PTo8-Y2	PTo8-RI2		PTo9-Y	PTo9-Y2	PTo9-RI2		PTo10-Y	PTo10-Y2	PTo10-RI2
	Z1-404-c5		Z1-610-a1	Z1-610-c3	Z1-405-c1		Z1-610-a5	Z1-610-c7	Z1-405-c5		Z1-611-a1	Z1-611-c3	Z1-406-c1
2	PTo7-RI2H		PTo8-YH	PTo8-Y2H	PTo8-RI2H		PTo9-YH	PTo9-Y2H	PTo9-RI2H		PTo10-YH	PTo10-Y2H	PTo10-RI2H
	Z1-404-c13		Z1-610-a9	Z1-610-c11	Z1-405-c9		Z1-610-a13	Z1-610-c15	Z1-405-c13		Z1-611-a9	Z1-611-c11	Z1-406-c9
3	PTo7-RI3		PTo8-R	PTo8-S1	PTo8-RI3		PTo9-R	PTo9-S1	PTo9-RI3		PTo10-R	PTo10-S1	PTo10-RI3
	Z1-404-a7		Z1-610-c1	Z1-511-a3	Z1-405-a3		Z1-610-c5	Z1-511-c3	Z1-405-a7		Z1-611-c1	Z1-512-a1	Z1-406-a3
4	PTo7-RI3H		PTo8-RH	PTo8-S1H	PTo8-RI3H		PTo9-RH	PTo9-S1H	PTo9-RI3H		PTo10-RH	PTo10-S1H	PTo10-RI3H
	Z1-404-a15		Z1-610-c9	Z1-511-a11	Z1-405-a11		Z1-610-c13	Z1-511-c11	Z1-405-a15		Z1-611-c9	Z1-512-a9	Z1-406-a11
5	PTo7-RI4		PTo8-G	PTo8-RI1	PTo8-RI4		PTo9-G	PTo9-RI1	PTo9-RI4		PTo10-G	PTo10-RI1	PTo10-RI4
	Z1-404-c7		Z1-610-a3	Z1-405-a1	Z1-405-c3		Z1-610-a7	Z1-405-a5	Z1-405-c7		Z1-611-a3	Z1-406-a1	Z1-406-c3
6	PTo7-RI4H		PTo8-GH	PTo8-RI1H	PTo8-RI4H		PTo9-GH	PTo9-RI1H	PTo9-RI4H		PTo10-GH	PTo10-RI1H	PTo10-RI4H
	Z1-404-c15		Z1-610-a11	Z1-405-a9	Z1-405-c11		Z1-610-a15	Z1-405-a13	Z1-405-c15		Z1-611-a11	Z1-406-a9	Z1-406-c11

	04	
	04	Прикључно место на ЗКР / Connection box on DFC
	S4	Ознака спољашњег елемента / Mark of outdoor element
1	4-X1	
	Z1-502-a3	
2	4-X2	Намена жиле у одлазном каблу / Purpose of the wire in outgoing cable
	Z1-502-a13	
3	4-X3	
	Z1-502-a5	Ознака прикључка на кабинету са EEU картицом / Mark of connector on the cabinet with EEU modul
4	4-X4	
	Z1-502-c5	Број пина у конектору / Pin number in connector
5	4-X5	
	Z1-502-c17	
6		

Шема повезивања контролера сигналних светиљки EEU AC са Завршним кабловским рамом
Plan for connecting of the controllers EEU AC for signal lanterns with the Cable distribution frame

Терминал Завршног кабловског рама:
Terminal on Cable distribution cabinet: **F2-3**

	01	02	03	04	05	06	07	08	09	10	11	12	13
	PTo10	PTo11	PTo11	PTo11	PTo11	PTo12	PTo12	PTo12	PTo12	PTo13	PTo13	PTo13	PTo13
1	PTo10-S2	PTo11-Y	PTo11-Y2	PTo11-RI2	PTo11-S2	PTo12-Y	PTo12-Y2	PTo12-RI2	PTo12-S2	PTo13-Y	PTo13-Y2	PTo13-RI2	PTo13-S2
	Z1-512-c1	Z1-611-a5	Z1-611-c7	Z1-406-c5	Z1-512-c3	Z1-612-a1	Z1-612-c3	Z1-407-c1	Z1-512-c5	Z1-612-a5	Z1-612-c7	Z1-407-c5	Z1-512-c7
2	PTo10-S2H	PTo11-YH	PTo11-Y2H	PTo11-RI2H	PTo11-S2H	PTo12-YH	PTo12-Y2H	PTo12-RI2H	PTo12-S2H	PTo13-YH	PTo13-Y2H	PTo13-RI2H	PTo13-S2H
	Z1-512-c9	Z1-611-a13	Z1-611-c15	Z1-406-c13	Z1-512-c11	Z1-612-a9	Z1-612-c11	Z1-407-c9	Z1-512-c13	Z1-612-a13	Z1-612-c15	Z1-407-c13	Z1-512-c15
3		PTo11-R	PTo11-S1	PTo11-RI3		PTo12-R	PTo12-S1	PTo12-RI3		PTo13-R	PTo13-S1	PTo13-RI3	
		Z1-611-c5	Z1-512-a3	Z1-406-a7		Z1-612-c1	Z1-512-a5	Z1-407-a3		Z1-612-c5	Z1-512-c3	Z1-407-a7	
4		PTo11-RH	PTo11-S1H	PTo11-RI3H		PTo12-RH	PTo12-S1H	PTo12-RI3H		PTo13-RH	PTo13-S1H	PTo13-RI3H	
		Z1-611-c13	Z1-512-a11	Z1-406-a15		Z1-612-c9	Z1-512-a13	Z1-407-a11		Z1-612-c13	Z1-512-a7	Z1-407-a15	
5		PTo11-G	PTo11-RI1	PTo11-RI4		PTo12-G	PTo12-RI1	PTo12-RI4		PTo13-G	PTo13-RI1	PTo13-RI4	
		Z1-611-a7	Z1-406-a5	Z1-406-c7		Z1-612-a3	Z1-407-a1	Z1-407-c3		Z1-612-a7	Z1-407-a15	Z1-407-c7	
6		PTo11-GH	PTo11-RI1H	PTo11-RI4H		PTo12-GH	PTo12-RI1H	PTo12-RI4H		PTo13-GH	PTo13-RI1H	PTo13-RI4H	
		Z1-611-a15	Z1-406-a13	Z1-406-c15		Z1-612-a11	Z1-407-a9	Z1-407-c11		Z1-612-a15	Z1-407-a13	Z1-407-c15	

Напомена:
Ознака прикључне клеме на Завршном кабловском раму (ЗКР) представља спој ознаке терминала, ознаке прикључног места на терминалу и редног броја пина у конектрору.
Пример: F1-812-1 означава прикључну клему на ЗКР, где је F1 ознака кабинета ЗКР (кабинета пренапонске заштите), 8 ознака терминала на ЗКР, 12 ознака прикључног места конектора и 1 редни број пина у конектору

Note:
The label of connection block on the Cable Distribution Frame (CDF) is a combination of the terminal mark, the connection box mark on the terminal and the pin number in the connector.
Example: F1-812-1 denotes the connection block on the CDF, where is F1 designations of the CDF cabinet (lightning protection cabinet), 8 mark of terminal on the CDF cabinet, 12 mark of connection box on termnal and 1 pin number in the connector.

ИНЖЕЊЕРСКА КОМОРА СРБИЈЕ
Ђорђе Љ. Максимовић
дипл. инж. ел.
353 P422 17
ОДГОВОРНИ ПРОЈЕКТАНТ

Пројектант / Designer:
Институт Михајло Пупин доо
Волгина 15, 11000 Београд
www.pupin.rs

Инвеститор / Investor:
Инфраструктура железнице Србије а.д.
Немањина 6, 11000 Београд
www.infrazs.rs

Извођач / Contractor: Конзорцијум / Joint Venture:
China Railway International Co., Ltd.
Serbia Ogranak Beograd
Rajka Mitića 8, 11000 Beograd
China Communication Construction Co.Ltd.
Serbia Ogranak Beograd-Savski Venac
Paje Adamova 2, 11000 Beograd

Подизвођач / Subcontractor:
CRSC International Co., LTD.
Ogranak Beograd,
Omladinskih brigada 21, 11070 Novi Beograd

Објекат / Project:
Пруга Београд - Суботица - државна граница (Келебија), ДЕОНИЦА ПРУГЕ НОВИ САД - СУБОТИЦА - ДРЖАВНА ГРАНИЦА (КЕЛЕБИЈА), у Новом Саду, Кисачу, Степановићеву, Змајеву, Врбасу, Ловћенцу, Малом Иђошу, Бачкој Тополи, Жеднику, Наумовићеву и Суботици, у катастарским општинама наведеним на насловној страни техничке документације и на катастарским парцелама према списку приложеном у Главној свесци /

Belgrade - Subotica - State border (Kelebija) railway line, SECTION NOVI SAD - SUBOTICA STATE BORDER (KELEBIJA), at Novi Sad, Kisač, Stepanovićevo, Zmajevo, Vrbas, Lovćenac, Mali Idjoš, Bačka Topola, Žednik, Naumovićevo and Subotica, in cadastral municipalities listed on the cover page of this Design, on cadastral plots listed in General Volume

Врста техничке документације / Technical documentation type:
ПИО/ABD Пројекат изведеног објекта / As-built Design

Ознака и назив дела Пројекта / Designation and name of the part of design:
5/1.23 Осигурање железничке станице Суботица /
Signalling/interlocking systems in Subotica railway station

Назив цртежа / Drawing name:
План повезивања контролера EEU на реглете кабинета за заштиту од грмљавине - Завршни кабловски рам /
Plan of connecting the EEU controllers on the terminal blocks of lightning protection cabinet - Cable distribution frame

Одговорни пројектант / Responsible designer:
Ђорђе Максимовић, дипл.инж.ел.
Број лиценце / License number: 353 P422 17

Сарадници / Associates:
Владимир Бошковић, инж.маш.
Марко Ралић, дипл.ел.инж.

Број Пројекта / Design number:	Датум / Date:	Размера / Scale:	Број цртежа / Drawing number:
TS.700.255-5/1.23	Септембар / September 2024.	-	TS.700.255-5/1.23-C18

Шема повезивања контролера сигналних светиљки EEU AC са Завршним кабловским рамом
Plan for connecting of the controllers EEU AC for signal lanterns with the Cable distribution frame

Терминал Завршног кабловског рама:
Terminal on Cable distribution cabinet: **F2-2**

Pin	01	02	03	04	05	06	07
	PPQu92	PPQu94	PPQu96	PPQu98	PPPo3	PPPo4	GKD1T,ML13tb
1	PPQu92-Y	PPQu94-Y	PPQu96-Y	PPQu98-Y	PPPo3-Y	PPPo4-Y	GKD1T-R
	Z1-613-a1	Z1-613-c3	Z1-501-c3	Z1-501-a1	Z1-502-a1	Z1-502-c3	Z1-503-a1
2	PPQu92-YH	PPQu94-YH	PPQu96-YH	PPQu98-YH	PPPo3-YH	PPPo4-YH	GKD1T-RH
	Z1-613-a9	Z1-613-c11	Z1-501-c11	Z1-501-a9	Z1-502-a9	Z1-502-c11	Z1-503-a9
3	PPQu92-G	PPQu94-G	PPQu96-G	PPQu98-G	PPPo3-G	PPPo4-G	GKD1T-W
	Z1-613-c1	Z1-613-a5	Z1-501-a5	Z1-501-c1	Z1-502-c1	Z1-502-a5	Z1-503-c1
4	PPQu92-GH	PPQu94-GH	PPQu96-GH	PPQu98-GH	PPPo3-GH	PPPo4-GH	GKD1T-WH
	Z1-613-c9	Z1-613-a13	Z1-501-a13	Z1-501-c9	Z1-502-c9	Z1-502-a13	Z1-503-c9
5	PPQu92-W	PPQu94-W	PPQu96-W	PPQu98-W	PPPo3-W	PPPo4-W	ML13tb-R
	Z1-613-a3	Z1-613-c5	Z1-501-c5	Z1-501-a3	Z1-502-a3	Z1-502-c5	Z1-503-a3
6	PPQu92-WH	PPQu94-WH	PPQu96-WH	PPQu98-WH	PPPo3-WH	PPPo4-WH	ML13tb-RH
	Z1-613-a11	Z1-613-c13	Z1-501-c13	Z1-501-a11	Z1-502-a11	Z1-502-c13	Z1-503-a11

Pin	08	09	10	11	12	13
	ML13tb,ML15tb	ML13ta,ML23tb	ML13ta,ML26t	MD37t,ML37t	MD37t,ML36t	ML38t,MD38t
1	ML13tb-W	ML23tb-R	ML13ta-W	ML37t-R	MD37t-W	ML38t-R
	Z1-503-c3	Z1-503-a7	Z1-504-c1	Z1-504-a5	Z1-504-c7	Z1-505-a3
2	ML13tb-WH	ML23tb-RH	ML13ta-WH	ML37t-RH	MD37t-WH	ML38t-RH
	Z1-503-c11	Z1-503-a15	Z1-504-c9	Z1-504-a13	Z1-504-c15	Z1-505-a11
3	ML15tb-R	ML23tb-W	ML26t-R	ML37t-W	ML36t-R	ML38t-W
	Z1-503-a5	Z1-503-c7	Z1-504-a3	Z1-504-c5	Z1-505-a1	Z1-505-c3
4	ML15tb-RH	ML23tb-WH	ML26t-RH	ML37t-WH	ML36t-RH	ML38t-WH
	Z1-503-a13	Z1-503-c15	Z1-504-a11	Z1-504-c13	Z1-505-a9	Z1-505-c11
5	ML15tb-W	ML13ta-R	ML26t-W	MD37t-R	ML36t-W	MD38t-R
	Z1-503-c5	Z1-504-a1	Z1-504-c3	Z1-504-a7	Z1-505-c1	Z1-505-a5
6	ML15tb-WH	ML13ta-RH	ML26t-WH	MD37t-RH	ML36t-WH	MD38t-RH
	Z1-503-c13	Z1-504-a9	Z1-504-c11	Z1-504-a15	Z1-505-c9	Z1-505-a13

Pin	04	
	S4	
1	4-X1	
	Z1-502-a3	
2	4-X2	
	Z1-502-a13	
3	4-X3	
	Z1-502-a5	
4	4-X4	
	Z1-502-c5	
5	4-X5	
	Z1-502-c17	
6		

04 – Прикључно место на ЗКР / Connection box on DFC
S4 – Ознака спољашњег елемента / Mark of outdoor element
4-X2 – Намена жиле у одлазном каблу / Purpose of the wire in outgoing cable
Z1-502-a5 – Ознака прикључка на кабинету са EEU картицом / Mark of connector on the cabinet with EEU modul
4 – Број пина у конектору / Pin number in connector

Шема повезивања контролера сигналних светиљки EEU AC са Завршним кабловским рамом
Plan for connecting of the controllers EEU AC for signal lanterns with the Cable distribution frame

Терминал Завршног кабловског рама:
Terminal on Cable distribution cabinet: **F2-1**

Pin	01	02	03	04	05	06	07
	MD38t,ML40t	MD40t	MD39t	MD32t,ML32t	MD32t,ML31t	ML35t,MD35t	MD35t
1	MD38t-W	MD40t-R	MD39t-R	ML32t-R	MD32t-W	ML35t-R	MD35t-W
	Z1-505-c5	Z1-506-a1	Z1-506-a3	Z1-506-a5	Z1-506-c7	Z1-507-a3	Z1-507-c5
2	MD38t-WH	MD40t-RH	MD39t-RH	ML32t-RH	MD32t-WH	ML35t-RH	MD35t-WH
	Z1-505-c13	Z1-506-a9	Z1-506-a11	Z1-506-a13	Z1-506-c15	Z1-507-a11	Z1-507-c13
3	ML40t-R	MD40t-W	MD39t-W	ML32t-W	ML31t-R	ML35t-W	
	Z1-505-a7	Z1-506-c1	Z1-506-c3	Z1-506-c5	Z1-507-a1	Z1-507-c3	
4	ML40t-RH	MD40t-WH	MD39t-WH	ML32t-WH	ML31t-RH	ML35t-WH	
	Z1-505-a15	Z1-506-c9	Z1-506-c11	Z1-506-c13	Z1-507-a9	Z1-507-c11	
5	ML40t-W			MD32t-R	ML31t-W	MD35t-R	
	Z1-505-c7			Z1-506-a7	Z1-507-c1	Z1-507-a5	
6	ML40t-WH			MD32t-RH	ML31t-WH	MD35t-RH	
	Z1-505-c15			Z1-506-a15	Z1-507-c9	Z1-507-a13	

Pin	08	09	10	11	12	13
1						
2						
3						
4						
5						
6						

Напомена:
Ознака прикључне клеме на Завршном кабловском раму (ЗКР) представља спој ознаке терминала, ознаке прикључног места на терминалу и редног броја пина у конектрору.
Пример: F1-812-1 означава прикључну клему на ЗКР, где је F1 ознака кабинета ЗКР (кабинета пренапонске заштите), 8 ознака терминала на ЗКР, 12 ознака прикључног места конектора и 1 редни број пина у конектору

Note:
The label of connection block on the Cable Distribution Frame (CDF) is a combination of the terminal mark, the connection box mark on the terminal and the pin number in the connector.
Example: F1-812-1 denotes the connection block on the CDF, where is F1 designations of the CDF cabinet (lightning protection cabinet), 8 mark of terminal on the CDF cabinet, 12 mark of connection box on termnal and 1 pin number in the connector.

ИНЖЕЊЕРСКА КОМОРА СРБИЈЕ
Ђорђе Љ. Максимовић
дипл. инж. ел.
353 P422 17
ОДГОВОРНИ ПРОЈЕКТАНТ

Пројектант / Designer:
Институт Михајло Пупин доо
Волгина 15, 11000 Београд
www.pupin.rs

Инвеститор / Investor:
Инфраструктура железнице Србије а.д.
Немањина 6, 11000 Београд
www.infrazs.rs

Извођач / Contractor: Конзорцијум / Joint Venture:
China Railway International Co., Ltd.
Serbia Ogranak Beograd
Rajka Mitića 8, 11000 Beograd
China Communication Construction Co.Ltd.
Serbia Ogranak Beograd-Savski Venac
Paje Adamova 2, 11000 Beograd

Подизвођач / Subcontractor:
CRSC International Co., LTD.
Ogranak Beograd,
Omladinskih brigada 21, 11070 Novi Beograd

Објекат / Project:
Пруга Београд - Суботица - државна граница (Келебија), ДЕОНИЦА ПРУГЕ НОВИ САД - СУБОТИЦА - ДРЖАВНА ГРАНИЦА (КЕЛЕБИЈА), у Новом Саду, Кисачу, Степановићеву, Змајеву, Врбасу, Ловћенцу, Малом Иђошу, Бачкој Тополи, Жеднику, Наумовићеву и Суботици, у катастарским општинама наведеним на насловној страни техничке документације и на катастарским парцелама према списку приложеном у Главној свесци /

Belgrade - Subotica - State border (Kelebija) railway line, SECTION NOVI SAD - SUBOTICA STATE BORDER (KELEBIJA), at Novi Sad, Kisač, Stepanovićevo, Zmajevo, Vrbas, Lovćenac, Mali Idjoš, Bačka Topola, Žednik, Naumovićevo and Subotica, in cadastral municipalities listed on the cover page of this Design, on cadastral plots listed in General Volume

Врста техничке документације / Technical documentation type:
ПИО/ABD Пројекат изведеног објекта / As-built Design

Ознака и назив дела Пројекта / Designation and name of the part of design:
5/1.23 Осигурање железничке станице Суботица / Signalling/interlocking systems in Subotica railway station

Назив цртежа / Drawing name:
План повезивања контролера EEU на реглете кабинета за заштиту од грмљавине - Завршни кабловски рам /
Plan of connecting the EEU controllers on the terminal blocks of lightning protection cabinet - Cable distribution frame

Одговорни пројектант / Responsible designer:
Ђорђе Максимовић, дипл.инж.ел.
Број лиценце / License number: 353 P422 17

Сарадници / Associates:
Владимир Бошковић, инж.маш.
Марко Ралић, дипл.ел.инж.

Број Пројекта / Design number: TS.700.255-5/1.23
Датум / Date: Септембар / September 2024.
Размера / Scale: -
Број цртежа / Drawing number: TS.700.255-5/1.23-C18

Шема повезивања контролера сигналних светиљки EEU AC са Завршним кабловским рамом
Plan for connecting of the controllers EEU AC for signal lanterns with the Cable distribution frame

Терминал Завршног кабловског рама:
Terminal on Cable distribution cabinet: **F3-10**

Pin	01	02	03	04	05	06	07	08	09	10	11	12	13
	Qu92	Qu92	Qu94	Qu94	Qu96	Qu96	Qu98	Qu98	Qo1	Qo1	Qo2	Qo2	Qo3
1	Qu92-Y	Qu92-Y2	Qu94-Y	Qu94-Y2	Qu96-Y	Qu96-Y2	Qu98-Y	Qu98-Y2	Qo1-Y	Qo1-Y2	Qo2-Y	Qo2-Y2	Qo3-Y
	Z1-408-a1	Z1-408-c3	Z1-408-a5	Z1-408-c7	Z1-409-a1	Z1-409-c3	Z1-409-a5	Z1-409-c7	Z1-410-a1	Z1-410-c3	Z1-410-a5	Z1-410-c7	Z1-411-a1
2	Qu92-YH	Qu92-Y2H	Qu94-YH	Qu94-Y2H	Qu96-YH	Qu96-Y2H	Qu98-YH	Qu98-Y2H	Qo1-YH	Qo1-Y2H	Qo2-YH	Qo2-Y2H	Qo3-YH
	Z1-408-a9	Z1-408-c11	Z1-408-a13	Z1-408-c15	Z1-409-a9	Z1-409-c11	Z1-409-a13	Z1-409-c15	Z1-410-a9	Z1-410-c11	Z1-410-a13	Z1-410-c15	Z1-411-a9
3	Qu92-R	Qu92-S1	Qu94-R	Qu94-S1	Qu96-R	Qu96-S1	Qu98-R	Qu98-S1	Qo1-R	Qo1-S1	Qo2-R	Qo2-S1	Qo3-R
	Z1-408-c1	Z1-203-a1	Z1-408-c5	Z1-203-c1	Z1-409-c1	Z1-203-a3	Z1-409-c5	Z1-203-c3	Z1-410-c1	Z1-204-a1	Z1-410-c5	Z1-204-c1	Z1-411-c1
4	Qu92-RH	Qu92-S1H	Qu94-RH	Qu94-S1H	Qu96-RH	Qu96-S1H	Qu98-RH	Qu98-S1H	Qo1-RH	Qo1-S1H	Qo2-RH	Qo2-S1H	Qo3-RH
	Z1-408-c9	Z1-203-a9	Z1-408-c13	Z1-203-c9	Z1-409-c9	Z1-203-a11	Z1-409-c13	Z1-203-c11	Z1-410-c9	Z1-204-a9	Z1-410-c13	Z1-204-c9	Z1-411-c9
5	Qu92-G		Qu94-G		Qu96-G		Qu98-G		Qo1-G		Qo2-G		Qo3-G
	Z1-408-a3		Z1-408-a7		Z1-409-a3		Z1-409-a7		Z1-410-a3		Z1-410-a7		Z1-411-a3
6	Qu92-GH		Qu94-GH		Qu96-GH		Qu98-GH		Qo1-GH		Qo2-GH		Qo3-GH
	Z1-408-a11		Z1-408-a15		Z1-409-a11		Z1-409-a15		Z1-410-a11		Z1-410-a15		Z1-411-a11

Pin	04	Legend
	S4	04 – Прикључно место на ЗКР / Connection box on DFC; S4 – Ознака спољашњег елемента / Mark of outdoor element
1	4-X1	
	Z1-502-a3	
2	4-X2	Намена жиле у одлазном каблу / Purpose of the wire in outgoing cable
	Z1-502-a13	
3	4-X3	
	Z1-502-a5	Ознака прикључка на кабинету са EEU картицом / Mark of connector on the cabinet with EEU modul
4	4-X4	Број пина у конектору / Pin number in connector
	Z1-502-c5	
5	4-X5	
	Z1-502-c17	
6		

Шема повезивања контролера сигналних светиљки EEU AC са Завршним кабловским рамом
Plan for connecting of the controllers EEU AC for signal lanterns with the Cable distribution frame

Терминал Завршног кабловског рама:
Terminal on Cable distribution cabinet: **F3-9**

Pin	01	02	03	04	05	06	07	08	09	10	11	12	13
	Qo3	Qo4	Qo4	Qo5	Qo5	Qo6	Qo6	Qo7	Qo7	Qo8	Qo8	Qo9	Qo9
1	Qo3-Y2	Qo4-Y	Qo4-Y2	Qo5-Y	Qo5-Y2	Qo6-Y	Qo6-Y2	Qo7-Y	Qo7-Y2	Qo8-Y	Qo8-Y2	Qo9-Y	Qo9-Y2
	Z1-411-c3	Z1-411-a5	Z1-411-c7	Z1-412-a1	Z1-412-c3	Z1-412-a5	Z1-412-c7	Z1-413-a1	Z1-413-c3	Z1-413-a5	Z1-413-c7	Z1-301-a1	Z1-301-c3
2	Qo3-Y2H	Qo4-YH	Qo4-Y2H	Qo5-YH	Qo5-Y2H	Qo6-YH	Qo6-Y2H	Qo7-YH	Qo7-Y2H	Qo8-YH	Qo8-Y2H	Qo9-YH	Qo9-Y2H
	Z1-411-c11	Z1-411-a13	Z1-411-c15	Z1-412-a9	Z1-412-c11	Z1-412-a13	Z1-412-c15	Z1-413-a9	Z1-413-c11	Z1-413-a13	Z1-413-c15	Z1-301-a9	Z1-301-c11
3	Qo3-S1	Qo4-R	Qo4-S1	Qo5-R	Qo5-S1	Qo6-R	Qo6-S1	Qo7-R	Qo7-S1	Qo8-R	Qo8-S1	Qo9-R	Qo9-S1
	Z1-204-a3	Z1-411-c5	Z1-204-c3	Z1-412-c1	Z1-205-a1	Z1-412-c5	Z1-205-c1	Z1-413-c1	Z1-205-a3	Z1-413-c5	Z1-205-a5	Z1-301-c1	Z1-206-a1
4	Qo3-S1H	Qo4-RH	Qo4-S1H	Qo5-RH	Qo5-S1H	Qo6-RH	Qo6-S1H	Qo7-RH	Qo7-S1H	Qo8-RH	Qo8-S1H	Qo9-RH	Qo9-S1H
	Z1-204-a11	Z1-411-c13	Z1-204-c11	Z1-412-c9	Z1-205-a9	Z1-412-c13	Z1-205-c9	Z1-413-c9	Z1-205-a11	Z1-413-c13	Z1-205-a13	Z1-301-c9	Z1-206-a9
5		Qo4-G	Qo4-S2	Qo5-G		Qo6-G		Qo7-G	Qo7-S2	Qo8-G	Qo8-S2	Qo9-G	Qo9-S2
		Z1-411-a7	Z1-204-a5	Z1-412-a3		Z1-412-a7		Z1-413-a3	Z1-205-c3	Z1-413-a7	Z1-205-c5	Z1-301-a3	Z1-206-c1
6		Qo4-GH	Qo4-S2H	Qo5-GH		Qo6-GH		Qo7-GH	Qo7-S2H	Qo8-GH	Qo8-S2H	Qo9-GH	Qo9-S2H
		Z1-411-a15	Z1-204-a13	Z1-412-a11		Z1-412-a15		Z1-413-a11	Z1-205-c11	Z1-413-a15	Z1-205-c13	Z1-301-a11	Z1-206-c9

Напомена:
Ознака прикључне клеме на Завршном кабловском раму (ЗКР) представља спој ознаке терминала, ознаке прикључног места на терминалу и редног броја пина у конектрору.
Пример: F1-812-1 означава прикључну клему на ЗКР, где је F1 ознака кабинета ЗКР (кабинета пренапонске заштите), 8 ознака терминала на ЗКР, 12 ознака прикључног места конектора и 1 редни број пина у конектору

Note:
The label of connection block on the Cable Distribution Frame (CDF) is a combination of the terminal mark, the connection box mark on the terminal and the pin number in the connector.
Example: F1-812-1 denotes the connection block on the CDF, where is F1 designations of the CDF cabinet (lightning protection cabinet), 8 mark of terminal on the CDF cabinet, 12 mark of connection box on termnal and 1 pin number in the connector.

ИНЖЕЊЕРСКА КОМОРА СРБИЈЕ
Ђорђе Љ. Максимовић
дипл. инж. ел.
353 P422 17
ОДГОВОРНИ ПРОЈЕКТАНТ

Пројектант / Designer:
Институт Михајло Пупин доо
Волгина 15, 11000 Београд
www.pupin.rs

Извођач / Contractor: Конзорцијум / Joint Venture:
China Railway International Co., Ltd.
Serbia Ogranak Beograd
Rajka Mitića 8, 11000 Beograd
China Communication Construction Co.Ltd.
Serbia Ogranak Beograd-Savski Venac
Paje Adamova 2, 11000 Beograd

Инвеститор / Investor:
Инфраструктура железнице Србије а.д.
Немањина 6, 11000 Београд
www.infrazs.rs

Подизвођач / Subcontractor:
CRSC International Co., LTD.
Ogranak Beograd,
Omladinskih brigada 21, 11070 Novi Beograd

Објекат / Project:
Пруга Београд - Суботица - државна граница (Келебија), ДЕОНИЦА ПРУГЕ НОВИ САД - СУБОТИЦА - ДРЖАВНА ГРАНИЦА (КЕЛЕБИЈА), у Новом Саду, Кисачу, Степановићеву, Змајеву, Врбасу, Ловћенцу, Малом Иђошу, Бачкој Тополи, Жеднику, Наумовићеву и Суботици, у катастарским општинама наведеним на насловној страни техничке документације и на катастарским парцелама према списку приложеном у Главној свесци /

Belgrade - Subotica - State border (Kelebija) railway line, SECTION NOVI SAD - SUBOTICA STATE BORDER (KELEBIJA), at Novi Sad, Kisač, Stepanovićevo, Zmajevo, Vrbas, Lovćenac, Mali Idjoš, Bačka Topola, Žednik, Naumovićevo and Subotica, in cadastral municipalities listed on the cover page of this Design, on cadastral plots listed in General Volume

Врста техничке документације / Technical documentation type:
ПИО/ABD Пројекат изведеног објекта / As-built Design

Ознака и назив дела Пројекта / Designation and name of the part of design:
5/1.23 Осигурање железничке станице Суботица / Signalling/interlocking systems in Subotica railway station

Назив цртежа / Drawing name:
План повезивања контролера EEU на реглете кабинета за заштиту од грмљавине - Завршни кабловски рам /
Plan of connecting the EEU controllers on the terminal blocks of lightning protection cabinet - Cable distribution frame

Одговорни пројектант / Responsible designer:
Ђорђе Максимовић, дипл.инж.ел.
Број лиценце / License number: 353 P422 17

Сарадници / Associates:
Владимир Бошковић, инж.маш.
Марко Ралић, дипл.ел.инж.

Број Пројекта / Design number: TS.700.255-5/1.23
Датум / Date: Септембар / September 2024.
Размера / Scale: -
Број цртежа / Drawing number: TS.700.255-5/1.23-C18

Шема повезивања контролера сигналних светиљки EEU AC са Завршним кабловским рамом
Plan for connecting of the controllers EEU AC for signal lanterns with the Cable distribution frame

Терминал Завршног кабловског рама: Terminal on Cable distribution cabinet: **F3-8**

Pin	01	02	03	04	05	06	07	08	09	10	11	12	13
	Qo10	Qo10	Qo11	Qo11	Qo12	Qo12	Qo13	Qo13	Ro1	Ro1	Ro2	Ro2	Ro3
1	Qo10-Y	Qo10-Y2	Qo11-Y	Qo11-Y2	Qo12-Y	Qo12-Y2	Qo13-Y	Qo13-Y2	Ro1-Y	Ro1-Y2	Ro2-Y	Ro2-Y2	Ro3-Y
	Z1-301-a5	Z1-301-c7	Z1-302-a1	Z1-302-c3	Z1-302-a5	Z1-302-c7	Z1-303-a1	Z1-303-c3	Z1-303-a5	Z1-303-c7	Z1-304-a1	Z1-304-c3	Z1-304-a5
2	Qo10-YH	Qo10-Y2H	Qo11-YH	Qo11-Y2H	Qo12-YH	Qo12-Y2H	Qo13-YH	Qo13-Y2H	Ro1-YH	Ro1-Y2H	Ro2-YH	Ro2-Y2H	Ro3-YH
	Z1-301-a13	Z1-301-c15	Z1-302-a9	Z1-302-c11	Z1-302-a13	Z1-302-c15	Z1-303-a9	Z1-303-c11	Z1-303-a13	Z1-303-c15	Z1-304-a9	Z1-304-c11	Z1-304-a13
3	Qo10-R	Qo10-S1	Qo11-R	Qo11-S1	Qo12-R	Qo12-S1	Qo13-R	Qo13-S1	Ro1-R	Ro1-SOT	Ro2-R	Ro2-SOT	Ro3-R
	Z1-301-c5	Z1-206-a3	Z1-302-c1	Z1-206-a5	Z1-302-c5	Z1-206-a7	Z1-303-c1	Z1-207-a1	Z1-303-c5	Z1-208-a3	Z1-304-c1	Z1-208-c3	Z1-304-c5
4	Qo10-RH	Qo10-S1H	Qo11-RH	Qo11-S1H	Qo12-RH	Qo12-S1H	Qo13-RH	Qo13-S1H	Ro1-RH	Ro1-SOTH	Ro2-RH	Ro2-SOTH	Ro3-RH
	Z1-301-c13	Z1-206-a11	Z1-302-c9	Z1-206-a13	Z1-302-c13	Z1-206-a15	Z1-303-c9	Z1-207-a9	Z1-303-c13	Z1-208-a11	Z1-304-c9	Z1-208-c11	Z1-304-c13
5	Qo10-G	Qo10-S2	Qo11-G	Qo11-S2	Qo12-G	Qo12-S2	Qo13-G	Qo13-S2	Ro1-G		Ro2-G		Ro3-G
	Z1-301-a7	Z1-206-c3	Z1-302-a3	Z1-206-c5	Z1-302-a7	Z1-206-c7	Z1-303-a3	Z1-207-c1	Z1-303-a7		Z1-304-a3		Z1-304-a7
6	Qo10-GH	Qo10-S2H	Qo11-GH	Qo11-S2H	Qo12-GH	Qo12-S2H	Qo13-GH	Qo13-S2H	Ro1-GH		Ro2-GH		Ro3-GH
	Z1-301-a15	Z1-206-c11	Z1-302-a11	Z1-206-c13	Z1-302-a15	Z1-206-c15	Z1-303-a11	Z1-207-c9	Z1-303-a15		Z1-304-a11		Z1-304-a15

Pin	04	Legend
	S4	04 – Прикључно место на ЗКР / Connection box on DFC; S4 – Ознака спољашњег елемента / Mark of outdoor element
1	4-X1	
	Z1-502-a3	
2	4-X2	Намена жиле у одлазном каблу / Purpose of the wire in outgoing cable
	Z1-502-a13	
3	4-X3	
	Z1-502-a5	Ознака прикључка на кабинету са EEU картицом / Mark of connector on the cabinet with EEU modul
4	4-X4	Број пина у конектору / Pin number in connector
	Z1-502-c5	
5	4-X5	
	Z1-502-c17	
6		

Шема повезивања контролера сигналних светиљки EEU AC са Завршним кабловским рамом
Plan for connecting of the controllers EEU AC for signal lanterns with the Cable distribution frame

Терминал Завршног кабловског рама: Terminal on Cable distribution cabinet: **F3-7**

Pin	01	02	03	04	05	06	07	08	09	10	11	12	13
	Ro3	Ro4	Ro4	Ro5	Ro5	Ro6	Ro6	Ro6	Ro7	Ro7	Ro7	MD3,MP1	MD3,ML6
1	Ro3-Y2	Ro4-Y	Ro4-Y2	Ro5-Y	Ro5-Y2	Ro6-Y	Ro6-Y2	Ro6-RI1	Ro7-Y	Ro7-Y2	Ro7-RI1	MP1-R	MD3-W
	Z1-304-c7	Z1-305-a1	Z1-305-c3	Z1-305-a5	Z1-305-c7	Z1-306-a1	Z1-306-c3	Z1-210-a1	Z1-306-a5	Z1-306-c7	Z1-210-a3	Z1-307-a1	Z1-307-c3
2	Ro3-Y2H	Ro4-YH	Ro4-Y2H	Ro5-YH	Ro5-Y2H	Ro6-YH	Ro6-Y2H	Ro6-RI1H	Ro7-YH	Ro7-Y2H	Ro7-RI1H	MP1-RH	MD3-WH
	Z1-304-c15	Z1-305-a9	Z1-305-c11	Z1-305-a13	Z1-305-c15	Z1-306-a9	Z1-306-c11	Z1-210-a9	Z1-306-a13	Z1-306-c15	Z1-210-a11	Z1-307-a9	Z1-307-c11
3	Ro3-SOT	Ro4-R	Ro4-S1	Ro5-R	Ro5-S1	Ro6-R	Ro6-S1	Ro6-RI2	Ro7-R	Ro7-S1	Ro7-RI2	MP1-W	ML6-R
	Z1-208-a5	Z1-305-c1	Z1-207-a3	Z1-305-c5	Z1-207-c3	Z1-306-c1	Z1-207-c5	Z1-210-c1	Z1-306-c5	Z1-208-a1	Z1-210-c3	Z1-307-c1	Z1-307-a5
4	Ro3-SOTH	Ro4-RH	Ro4-S1H	Ro5-RH	Ro5-S1H	Ro6-RH	Ro6-S1H	Ro6-RI2H	Ro7-RH	Ro7-S1H	Ro7-RI2H	MP1-WH	ML6-RH
	Z1-208-a13	Z1-305-c9	Z1-207-a11	Z1-305-c13	Z1-207-c11	Z1-306-c9	Z1-207-c13	Z1-210-c9	Z1-306-c13	Z1-208-a9	Z1-210-c11	Z1-307-c9	Z1-307-a13
5		Ro4-G	Ro4-SOT	Ro5-G	Ro5-SOT	Ro6-G	Ro6-SOT	Ro6-S2	Ro7-G	Ro7-SOT	Ro7-S2	MD3-R	ML6-W
		Z1-305-a3	Z1-209-a1	Z1-305-a7	Z1-209-c1	Z1-306-a3	Z1-209-a3	Z1-207-a7	Z1-306-a7	Z1-209-c3	Z1-208-c1	Z1-307-a3	Z1-307-c5
6		Ro4-GH	Ro4-SOTH	Ro5-GH	Ro5-SOTH	Ro6-GH	Ro6-SOTH	Ro6-S2H	Ro7-GH	Ro7-SOTH	Ro7-S2H	MD3-RH	ML6-WH
		Z1-305-a11	Z1-209-a9	Z1-305-a15	Z1-209-c9	Z1-306-a11	Z1-209-a11	Z1-207-a15	Z1-306-a15	Z1-209-c11	Z1-208-c9	Z1-307-a11	Z1-307-c13

Напомена:
Ознака прикључне клеме на Завршном кабловском раму (ЗКР) представља спој ознаке терминала, ознаке прикључног места на терминалу и редног броја пина у конектрору.
Пример: F1-812-1 означава прикључну клему на ЗКР, где је F1 ознака кабинета ЗКР (кабинета пренапонске заштите), 8 ознака терминала на ЗКР, 12 ознака прикључног места конектора и 1 редни број пина у конектору

Note:
The label of connection block on the Cable Distribution Frame (CDF) is a combination of the terminal mark, the connection box mark on the terminal and the pin number in the connector.
Example: F1-812-1 denotes the connection block on the CDF, where is F1 designations of the CDF cabinet (lightning protection cabinet), 8 mark of terminal on the CDF cabinet, 12 mark of connection box on termnal and 1 pin number in the connector.

ИНЖЕЊЕРСКА КОМОРА СРБИЈЕ
Ђорђе Љ. Максимовић
дипл. инж. ел.
353 P422 17
ОДГОВОРНИ ПРОЈЕКТАНТ

Лист: 12 од 25
Sheet: 12 of 25

Пројектант / Designer:
Институт Михајло Пупин доо
Волгина 15, 11000 Београд
www.pupin.rs

Извођач / Contractor: Конзорцијум / Joint Venture:
China Railway International Co., Ltd.
Serbia Ogranak Beograd
Rajka Mitića 8, 11000 Beograd
China Communication Construction Co.Ltd.
Serbia Ogranak Beograd-Savski Venac
Paje Adamova 2, 11000 Beograd

Инвеститор / Investor:
Инфраструктура железнице Србије а.д.
Немањина 6, 11000 Београд
www.infrazs.rs

Подизвођач / Subcontractor:
CRSC International Co., LTD.
Ogranak Beograd,
Omladinskih brigada 21, 11070 Novi Beograd

Објекат / Project:
Пруга Београд - Суботица - државна граница (Келебија), ДЕОНИЦА ПРУГЕ НОВИ САД - СУБОТИЦА - ДРЖАВНА ГРАНИЦА (КЕЛЕБИЈА), у Новом Саду, Кисачу, Степановићеву, Змајеву, Врбасу, Ловћенцу, Малом Иђошу, Бачкој Тополи, Жеднику, Наумовићеву и Суботици, у катастарским општинама наведеним на насловној страни техничке документације и на катастарским парцелама према списку приложеном у Главној свесци /

Belgrade - Subotica - State border (Kelebija) railway line, SECTION NOVI SAD - SUBOTICA STATE BORDER (KELEBIJA), at Novi Sad, Kisač, Stepanovićevo, Zmajevo, Vrbas, Lovćenac, Mali Idjoš, Bačka Topola, Žednik, Naumovićevo and Subotica, in cadastral municipalities listed on the cover page of this Design, on cadastral plots listed in General Volume

Врста техничке документације / Technical documentation type:
ПИО/ABD Пројекат изведеног објекта / As-built Design

Ознака и назив дела Пројекта / Designation and name of the part of design:
5/1.23 Осигурање железничке станице Суботица / Signalling/interlocking systems in Subotica railway station

Назив цртежа / Drawing name:
План повезивања контролера EEU на реглете кабинета за заштиту од грмљавине - Завршни кабловски рам /
Plan of connecting the EEU controllers on the terminal blocks of lightning protection cabinet - Cable distribution frame

Одговорни пројектант / Responsible designer:
Ђорђе Максимовић, дипл.инж.ел.
Број лиценце / License number: 353 P422 17

Сарадници / Associates:
Владимир Бошковић, инж.маш.
Марко Ралић, дипл.ел.инж.

Број Пројекта / Design number:	Датум / Date:	Размера / Scale:	Број цртежа / Drawing number:
TS.700.255-5/1.23	Септембар / September 2024.	-	TS.700.255-5/1.23-C18

Шема повезивања контролера сигналних светиљки EEU AC са Завршним кабловским рамом
Plan for connecting of the controllers EEU AC for signal lanterns with the Cable distribution frame

Терминал Завршног кабловског рама:
Terminal on Cable distribution cabinet: **F3-6**

Pin	01	02	03	04	05	06	07	08	09	10	11	12	13
	MP6,MP7	MD17,MP7	MP10,MP11	ML16,MP10	MD21,ML21	ML21,MP12	MD15b,MD9a	MD9a,MD9b	ML8,MP64t	MD8,ML8	MD24,MP24	MD24,ML14	MP25,ML30a
1	MP6-R	MP7-W	MP11-R	MP10-W	MD21-R	ML21-W	MD15b-R	MD9a-W	MP64t-R	ML8-W	MP24-R	MD24-W	MP25-R
	Z1-307-a7	Z1-308-c1	Z1-308-a5	Z1-308-c7	Z1-309-a3	Z1-309-c5	Z1-310-a1	Z1-310-c3	Z1-310-a7	Z1-311-c1	Z1-311-a5	Z1-311-c7	Z1-312-a3
2	MP6-RH	MP7-WH	MP11-RH	MP10-WH	MD21-RH	ML21-WH	MD15b-RH	MD9a-WH	MP64t-RH	ML8-WH	MP24-RH	MD24-WH	MP25-RH
	Z1-307-a15	Z1-308-c9	Z1-308-a13	Z1-308-c15	Z1-309-a11	Z1-309-c13	Z1-310-a9	Z1-310-c11	Z1-310-a15	Z1-311-c9	Z1-311-a13	Z1-311-c15	Z1-312-a11
3	MP6-W	MD17-R	MP11-W	ML16-R	MD21-W	MP12-R	MD15b-W	MD9b-R	MP64t-W	MD8-R	MP24-W	ML14-R	MP25-W
	Z1-307-c7	Z1-308-a3	Z1-308-c5	Z1-309-a1	Z1-309-c3	Z1-309-a7	Z1-310-c1	Z1-310-a5	Z1-310-c7	Z1-311-a3	Z1-311-c5	Z1-312-a1	Z1-312-c3
4	MP6-WH	MD17-RH	MP11-WH	ML16-RH	MD21-WH	MP12-RH	MD15b-WH	MD9b-RH	MP64t-WH	MD8-RH	MP24-WH	ML14-RH	MP25-WH
	Z1-307-c15	Z1-308-a11	Z1-308-c13	Z1-309-a9	Z1-309-c11	Z1-309-a15	Z1-310-c9	Z1-310-a13	Z1-310-c15	Z1-311-a11	Z1-311-c13	Z1-312-a9	Z1-312-c11
5	MP7-R	MD17-W	MP10-R	ML16-W	ML21-R	MP12-W	MD9a-R	MD9b-W	ML8-R	MD8-W	MD24-R	ML14-W	ML30a-R
	Z1-308-a1	Z1-308-c3	Z1-308-a7	Z1-309-c1	Z1-309-a5	Z1-309-c7	Z1-310-a3	Z1-310-c5	Z1-311-a1	Z1-311-c3	Z1-311-a7	Z1-312-c1	Z1-312-a5
6	MP7-RH	MD17-WH	MP10-RH	ML16-WH	ML21-RH	MP12-WH	MD9a-RH	MD9b-WH	ML8-RH	MD8-WH	MD24-RH	ML14-WH	ML30a-RH
	Z1-308-a9	Z1-308-c11	Z1-308-a15	Z1-309-c9	Z1-309-a13	Z1-309-c15	Z1-310-a11	Z1-310-c13	Z1-311-a9	Z1-311-c11	Z1-311-a15	Z1-312-c9	Z1-312-a13

Pin	04
	S4
1	4-X1
	Z1-502-a3
2	4-X2
	Z1-502-a13
3	4-X3
	Z1-502-a5
4	4-X4
	Z1-502-c5
5	4-X5
	Z1-502-c17
6	

Прикључно место на ЗКР
Connection box on DFC

Ознака спољашњег елемента
Mark of outdoor element

Намена жиле у одлазном каблу
Purpose of the wire in outgoing cable

Ознака прикључка на кабинету са EEU картицом
Mark of connector on the cabinet with EEU modul

Број пина у конектору
Pin number in connector

Шема повезивања контролера сигналних светиљки EEU AC са Завршним кабловским рамом
Plan for connecting of the controllers EEU AC for signal lanterns with the Cable distribution frame

Терминал Завршног кабловског рама:
Terminal on Cable distribution cabinet: **F3-5**

Pin	01	02	03	04	05	06	07	08	09	10	11	12	13
	ML30a,MD30a	MP34,MP39	MD50t,MP39	MD49t,ML49t	ML49t,ML55t	MD52t,ML52t	MD53t,ML52t	ML53t	Ro5				
1	ML30a-W	MP34-R	MP39-W	MD49t-R	ML49t-W	MD52t-R	ML52t-W	ML53t-R	Ro5-S2				
	Z1-312-c5	Z1-313-a1	Z1-313-c3	Z1-313-a7	Z1-201-c1	Z1-201-a5	Z1-201-c7	Z1-202-a3	Z1-207-a5				
2	ML30a-WH	MP34-RH	MP39-WH	MD49t-RH	ML49t-WH	MD52t-RH	ML52t-WH	ML53t-RH	Ro5-S2H				
	Z1-312-c13	Z1-313-a9	Z1-313-c11	Z1-313-a15	Z1-201-c9	Z1-201-a13	Z1-201-c15	Z1-202-a11	Z1-207-a13				
3	MD30a-R	MP34-W	MD50t-R	MD49t-W	ML55t-R	MD52t-W	MD53t-R	ML53t-W					
	Z1-312-a7	Z1-313-c1	Z1-313-a5	Z1-313-c7	Z1-201-a3	Z1-201-c5	Z1-202-a1	Z1-202-c3					
4	MD30a-RH	MP34-WH	MD50t-RH	MD49t-WH	ML55t-RH	MD52t-WH	MD53t-RH	ML53t-WH					
	Z1-312-a15	Z1-313-c9	Z1-313-a13	Z1-313-c15	Z1-201-a11	Z1-201-c13	Z1-202-a9	Z1-202-c11					
5	MD30a-W	MP39-R	MD50t-W	ML49t-R	ML55t-W	ML52t-R	MD53t-W						
	Z1-312-c7	Z1-313-a3	Z1-313-c5	Z1-201-a1	Z1-201-c3	Z1-201-a7	Z1-202-c1						
6	MD30a-WH	MP39-RH	MD50t-WH	ML49t-RH	ML55t-WH	ML52t-RH	MD53t-WH						
	Z1-312-c15	Z1-313-a11	Z1-313-c13	Z1-201-a9	Z1-201-c11	Z1-201-a15	Z1-202-c9						

Напомена:
Ознака прикључне клеме на Завршном кабловском раму (ЗКР) представља спој ознаке терминала, ознаке прикључног места на терминалу и редног броја пина у конектрору.
Пример: F1-812-1 означава прикључну клему на ЗКР, где је F1 ознака кабинета ЗКР (кабинета пренапонске заштите), 8 ознака терминала на ЗКР, 12 ознака прикључног места конектора и 1 редни број пина у конектору

Note:
The label of connection block on the Cable Distribution Frame (CDF) is a combination of the terminal mark, the connection box mark on the terminal and the pin number in the connector.
Example: F1-812-1 denotes the connection block on the CDF, where is F1 designations of the CDF cabinet (lightning protection cabinet), 8 mark of terminal on the CDF cabinet, 12 mark of connection box on termnal and 1 pin number in the connector.

ИНЖЕЊЕРСКА КОМОРА СРБИЈЕ
Ђорђе Љ. Максимовић
дипл. инж. ел.
353 P422 17
ОДГОВОРНИ ПРОЈЕКТАНТ

Пројектант / Designer:
Институт Михајло Пупин доо
Волгина 15, 11000 Београд
www.pupin.rs

Инвеститор / Investor:
Инфраструктура железнице Србије а.д.
Немањина 6, 11000 Београд
www.infrazs.rs

Извођач / Contractor: Конзорцијум / Joint Venture:
China Railway International Co., Ltd.
Serbia Ogranak Beograd
Rajka Mitića 8, 11000 Beograd
China Communication Construction Co.Ltd.
Serbia Ogranak Beograd-Savski Venac
Paje Adamova 2, 11000 Beograd

Подизвођач / Subcontractor:
CRSC International Co., LTD.
Ogranak Beograd,
Omladinskih brigada 21, 11070 Novi Beograd

Објекат / Project:
Пруга Београд - Суботица - државна граница (Келебија), ДЕОНИЦА ПРУГЕ НОВИ САД - СУБОТИЦА - ДРЖАВНА ГРАНИЦА (КЕЛЕБИЈА), у Новом Саду, Кисачу, Степановићеву, Змајеву, Врбасу, Ловћенцу, Малом Иђошу, Бачкој Тополи, Жеднику, Наумовићеву и Суботици, у катастарским општинама наведеним на насловној страни техничке документације и на катастарским парцелама према списку приложеном у Главној свесци /

Belgrade - Subotica - State border (Kelebija) railway line, SECTION NOVI SAD - SUBOTICA STATE BORDER (KELEBIJA), at Novi Sad, Kisač, Stepanovićevo, Zmajevo, Vrbas, Lovćenac, Mali Idjoš, Bačka Topola, Žednik, Naumovićevo and Subotica, in cadastral municipalities listed on the cover page of this Design, on cadastral plots listed in General Volume

Врста техничке документације / Technical documentation type:
ПИО/ABD Пројекат изведеног објекта / As-built Design

Ознака и назив дела Пројекта / Designation and name of the part of design:
5/1.23 Осигурање железничке станице Суботица /
Signalling/interlocking systems in Subotica railway station

Назив цртежа / Drawing name:
План повезивања контролера EEU на реглете кабинета за заштиту од грмљавине - Завршни кабловски рам /
Plan of connecting the EEU controllers on the terminal blocks of lightning protection cabinet - Cable distribution frame

Одговорни пројектант / Responsible designer:
Ђорђе Максимовић, дипл.инж.ел.
Број лиценце / License number: 353 P422 17

Сарадници / Associates:
Владимир Бошковић, инж.маш.
Марко Ралић, дипл.ел.инж.

Број Пројекта / Design number: TS.700.255-5/1.23
Датум / Date: Септембар / September 2024.
Размера / Scale: -
Број цртежа / Drawing number: TS.700.255-5/1.23-C18

Шема повезивања контролера сигналних светиљки EEU AC са Завршним кабловским рамом
Plan for connecting of the controllers EEU AC for signal lanterns with the Cable distribution frame

Терминал Завршног кабловског рама: Terminal on Cable distribution cabinet: **F3-4**

Pin	01	02	03	04	05	06	07	08	09	10	11	12	13
	Su91	Su91	PSu91	Su93	Su93	PSu93	Wu92	Wu92	PWu92	PPWu92	Xu91	Xu91	PXu91
1	Su91-Y	Su91-Y2	PSu91-G	Su93-Y	Su93-Y2	PSu93-G	Wu92-Y	Wu92-Y2	PWu92-G	PPWu92-Y	Xu91-Y	Xu91-Y2	PXu91-G
	Z2-602-a1	Z2-602-c3	Z2-601-a1	Z2-602-a5	Z2-602-c7	Z2-601-a3	Z2-603-a1	Z2-603-c3	Z2-601-a5	Z2-613-a3	Z2-603-a5	Z2-603-c7	Z2-601-a7
2	Su91-YH	Su91-Y2H	PSu91-GH	Su93-YH	Su93-Y2H	PSu93-GH	Wu92-YH	Wu92-Y2H	PWu92-GH	PPWu92-YH	Xu91-YH	Xu91-Y2H	PXu91-GH
	Z2-602-a9	Z2-602-c11	Z2-601-a9	Z2-602-a13	Z2-602-c15	Z2-601-a11	Z2-603-a9	Z2-603-c11	Z2-601-a13	Z2-613-a11	Z2-603-a13	Z2-603-c15	Z2-601-a15
3	Su91-R		PSu91-Y	Su93-R	Su93-S1	PSu93-Y	Wu92-R	Wu92-S1	PWu92-Y	PPWu92-G	Xu91-R	Xu91-S1	PXu91-Y
	Z2-602-c1		Z2-601-c1	Z2-602-c5	Z2-501-a1	Z2-601-c3	Z2-603-c1	Z2-501-c1	Z2-601-c5	Z2-613-c3	Z2-603-c5	Z2-501-c3	Z2-601-c7
4	Su91-RH		PSu91-YH	Su93-RH	Su93-S1H	PSu93-YH	Wu92-RH	Wu92-S1H	PWu92-YH	PPWu92-GH	Xu91-RH	Xu91-S1H	PXu91-YH
	Z2-602-c9		Z2-601-c9	Z2-602-c13	Z2-501-a9	Z2-601-c11	Z2-603-c9	Z2-501-c9	Z2-601-c13	Z2-613-c11	Z2-603-c13	Z2-501-c11	Z2-601-c15
5	Su91-G			Su93-G			Wu92-G	Wu92-S2		PPWu92-W	Xu91-G		
	Z2-602-a3			Z2-602-a7			Z2-603-a3	Z2-501-a3		Z2-613-a5	Z2-603-a7		
6	Su91-GH			Su93-GH			Wu92-GH	Wu92-S2H		PPWu92-WH	Xu91-GH		
	Z2-602-a11			Z2-602-a15			Z2-603-a11	Z2-501-a11		Z2-613-a13	Z2-603-a15		

Pin	04
	S4
1	4-X1
	Z1-502-a3
2	4-X2
	Z1-502-a13
3	4-X3
	Z1-502-a5
4	4-X4
	Z1-502-c5
5	4-X5
	Z1-502-c17
6	

Прикључно место на ЗКР
Connection box on DFC

Ознака спољашњег елемента
Mark of outdoor element

Намена жиле у одлазном каблу
Purpose of the wire in outgoing cable

Ознака прикључка на кабинету са EEU картицом
Mark of connector on the cabinet with EEU modul

Број пина у конектору
Pin number in connector

Шема повезивања контролера сигналних светиљки EEU AC са Завршним кабловским рамом
Plan for connecting of the controllers EEU AC for signal lanterns with the Cable distribution frame

Терминал Завршног кабловског рама: Terminal on Cable distribution cabinet: **F3-3**

Pin	01	02	03	04	05	06	07	08	09	10	11	12	13
	PPXu91	So1	So1	So2	So2	So3	So3	So3	So4	So4	So4	So5	So5
1	PPXu91-Y	So1-Y	So1-Y2	So2-Y	So2-Y2	So3-Y	So3-Y2	So3-RI2	So4-Y	So4-Y2	So4-RI2	So5-Y	So5-Y2
	Z2-613-c5	Z2-604-a1	Z2-604-c3	Z2-604-a5	Z2-604-c7	Z2-605-a1	Z2-605-c3	Z2-503-a3	Z2-605-a5	Z2-605-c7	Z2-503-c5	Z2-606-a1	Z2-606-c3
2	PPXu91-YH	So1-YH	So1-Y2H	So2-YH	So2-Y2H	So3-YH	So3-Y2H	So3-RI2H	So4-YH	So4-Y2H	So4-RI2H	So5-YH	So5-Y2H
	Z2-613-c13	Z2-604-a9	Z2-604-c11	Z2-604-a13	Z2-604-c15	Z2-605-a9	Z2-605-c11	Z2-503-a11	Z2-605-a13	Z2-605-c15	Z2-503-c13	Z2-606-a9	Z2-606-c11
3	PPXu91-G	So1-R	So1-SOT	So2-R	So2-SOT	So3-R	So3-S1	So3-RI3	So4-R	So4-S1	So4-RI3	So5-R	So5-S1
	Z2-613-a7	Z2-604-c1	Z2-506-a1	Z2-604-c5	Z2-506-c1	Z2-605-c1	Z2-502-a1	Z2-503-c3	Z2-605-c5	Z2-502-a3	Z2-503-a7	Z2-606-c1	Z2-502-c3
4	PPXu91-GH	So1-RH	So1-SOTH	So2-RH	So2-SOTH	So3-RH	So3-S1H	So3-RI3H	So4-RH	So4-S1H	So4-RI3H	So5-RH	So5-S1H
	Z2-613-a15	Z2-604-c9	Z2-506-a9	Z2-604-c13	Z2-506-c9	Z2-605-c9	Z2-502-a9	Z2-503-c11	Z2-605-c13	Z2-502-a11	Z2-503-a15	Z2-606-c9	Z2-502-c11
5	PPXu91-W	So1-G		So2-G		So3-G	So3-RI1	So3-SOT	So4-G	So4-RI1	So4-SOT	So5-G	So5-RI1
	Z2-613-c7	Z2-604-a3		Z2-604-a7		Z2-605-a3	Z2-503-c1	Z2-506-a3	Z2-605-a7	Z2-503-a5	Z2-506-c3	Z2-606-a3	Z2-504-a1
6	PPXu91-WH	So1-GH		So2-GH		So3-GH	So3-RI1H	So3-SOTH	So4-GH	So4-RI1H	So4-SOTH	So5-GH	So5-RI1H
	Z2-613-c15	Z2-604-a11		Z2-604-a15		Z2-605-a11	Z2-503-c9	Z2-506-a11	Z2-605-a15	Z2-503-a13	Z2-506-c11	Z2-606-a11	Z2-504-a9

Напомена:
Ознака прикључне клеме на Завршном кабловском раму (ЗКР) представља спој ознаке терминала, ознаке прикључног места на терминалу и редног броја пина у конектроу.
Пример: F1-812-1 означава прикључну клему на ЗКР, где је F1 ознака кабинета ЗКР (кабинета пренапонске заштите), 8 ознака терминала на ЗКР, 12 ознака прикључног места конектора и 1 редни број пина у конектору

Note:
The label of connection block on the Cable Distribution Frame (CDF) is a combination of the terminal mark, the connection box mark on the terminal and the pin number in the connector.
Example: F1-812-1 denotes the connection block on the CDF, where is F1 designations of the CDF cabinet (lightning protection cabinet), 8 mark of terminal on the CDF cabinet, 12 mark of connection box on termnal and 1 pin number in the connector.

ИНЖЕЊЕРСКА КОМОРА СРБИЈЕ
Ђорђе Љ. Максимовић
дипл. инж. ел.
353 P422 17
ОДГОВОРНИ ПРОЈЕКТАНТ

Лист: 14 од 25
Sheet: 14 of 25

Пројектант / Designer:
Институт Михајло Пупин доо
Волгина 15, 11000 Београд
www.pupin.rs

Инвеститор / Investor:
Инфраструктура железнице Србије а.д.
Немањина 6, 11000 Београд
www.infrazs.rs

Извођач / Contractor: Конзорцијум / Joint Venture:
China Railway International Co., Ltd.
Serbia Ogranak Beograd
Rajka Mitića 8, 11000 Beograd
China Communication Construction Co.Ltd.
Serbia Ogranak Beograd-Savski Venac
Paje Adamova 2, 11000 Beograd

Подизвођач / Subcontractor:
CRSC International Co., LTD.
Ogranak Beograd,
Omladinskih brigada 21, 11070 Novi Beograd

Објекат / Project:
Пруга Београд - Суботица - државна граница (Келебија), ДЕОНИЦА ПРУГЕ НОВИ САД - СУБОТИЦА - ДРЖАВНА ГРАНИЦА (КЕЛЕБИЈА), у Новом Саду, Кисачу, Степановићеву, Змајеву, Врбасу, Ловћенцу, Малом Иђошу, Бачкој Тополи, Жеднику, Наумовићеву и Суботици, у катастарским општинама наведеним на насловној страни техничке документације и на катастарским парцелама према списку приложеном у Главној свесци /

Belgrade - Subotica - State border (Kelebija) railway line, SECTION NOVI SAD - SUBOTICA STATE BORDER (KELEBIJA), at Novi Sad, Kisač, Stepanovićevo, Zmajevo, Vrbas, Lovćenac, Mali Idjoš, Bačka Topola, Žednik, Naumovićevo and Subotica, in cadastral municipalities listed on the cover page of this Design, on cadastral plots listed in General Volume

Врста техничке документације / Technical documentation type:
ПИО/ABD Пројекат изведеног објекта / As-built Design

Ознака и назив дела Пројекта / Designation and name of the part of design:
5/1.23 Осигурање железничке станице Суботица / Signalling/interlocking systems in Subotica railway station

Назив цртежа / Drawing name:
План повезивања контролера EEU на реглете кабинета за заштиту од грмљавине - Завршни кабловски рам /
Plan of connecting the EEU controllers on the terminal blocks of lightning protection cabinet - Cable distribution frame

Одговорни пројектант / Responsible designer:
Ђорђе Максимовић, дипл.инж.ел.
Број лиценце / License number: 353 P422 17

Сарадници / Associates:
Владимир Бошковић, инж.маш.
Марко Ралић, дипл.ел.инж.

Број Пројекта / Design number:	Датум / Date:	Размера / Scale:	Број цртежа / Drawing number:
TS.700.255-5/1.23	Септембар / September 2024.	-	TS.700.255-5/1.23-C18

Шема повезивања контролера сигналних светиљки EEU AC са Завршним кабловским рамом
Plan for connecting of the controllers EEU AC for signal lanterns with the Cable distribution frame

Терминал Завршног кабловског рама:
Terminal on Cable distribution cabinet: **F3-2**

	01	02	03	04	05	06	07	08	09	10	11	12	13
	So5	So6	So6	So6	So7	So7	So7	ML62,MP54	MD64,ML62	MD57,MP53	MD57,ML57	MP47,MP49	ML63,MP49
1	So5-RI2	So6-Y	So6-Y2	So6-RI2	So7-Y	So7-Y2	So7-RI2	MP54-R	ML62-W	MP53-R	MD57-W	MP47-R	MP49-W
	Z2-504-c1	Z2-606-a5	Z2-606-c7	Z2-504-a5	Z2-607-a1	Z2-607-c3	Z2-505-c1	Z2-607-a5	Z2-607-c7	Z2-608-a3	Z2-608-c5	Z2-609-a1	Z2-609-c3
2	So5-RI2H	So6-YH	So6-Y2H	So6-RI2H	So7-YH	So7-Y2H	So7-RI2H	MP54-RH	ML62-WH	MP53-RH	MD57-WH	MP47-RH	MP49-WH
	Z2-504-c9	Z2-606-a13	Z2-606-c15	Z2-504-a13	Z2-607-a9	Z2-607-c11	Z2-505-c9	Z2-607-a13	Z2-607-c15	Z2-608-a11	Z2-608-c13	Z2-609-a9	Z2-609-c11
3	So5-RI3	So6-R	So6-S1	So6-RI3	So7-R	So7-S1	So7-RI3	MP54-W	MD64-R	MP53-W	ML57-R	MP47-W	ML63-R
	Z2-504-a3	Z2-606-c5	Z2-502-a5	Z2-504-c5	Z2-607-c1	Z2-503-a1	Z2-505-a3	Z2-607-c5	Z2-608-a1	Z2-608-c3	Z2-608-a7	Z2-609-c1	Z2-609-a5
4	So5-RI3H	So6-RH	So6-S1H	So6-RI3H	So7-RH	So7-S1H	So7-RI3H	MP54-WH	MD64-RH	MP53-WH	ML57-RH	MP47-WH	ML63-RH
	Z2-504-a11	Z2-606-c13	Z2-502-a13	Z2-504-c13	Z2-607-c9	Z2-503-a9	Z2-505-a11	Z2-607-c13	Z2-608-a9	Z2-608-c11	Z2-608-a15	Z2-609-c9	Z2-609-a13
5	So5-SOT	So6-G	So6-RI1	So6-SOT	So7-G	So7-RI1	So7-SOT	ML62-R	MD64-W	MD57-R	ML57-W	MP49-R	ML63-W
	Z2-507-a1	Z2-606-a7	Z2-504-c3	Z2-507-c1	Z2-607-a3	Z2-505-a1	Z2-507-a3	Z2-607-a7	Z2-608-c1	Z2-608-a5	Z2-608-c7	Z2-609-a3	Z2-609-c5
6	So5-SOTH	So6-GH	So6-RI1H	So6-SOTH	So7-GH	So7-RI1H	So7-SOTH	ML62-RH	MD64-WH	MD57-RH	ML57-WH	MP49-RH	ML63-WH
	Z2-507-a9	Z2-606-a15	Z2-504-c11	Z2-507-c9	Z2-607-a11	Z2-505-a9	Z2-507-a11	Z2-607-a15	Z2-608-c9	Z2-608-a13	Z2-608-c15	Z2-609-a11	Z2-609-c13

	04
	S4
1	4-X1
	Z1-502-a3
2	4-X2
	Z1-502-a13
3	4-X3
	Z1-502-a5
4	4-X4
	Z1-502-c5
5	4-X5
	Z1-502-c17
6	

Прикључно место на ЗКР
Connection box on DFC

Ознака спољашњег елемента
Mark of outdoor element

Намена жиле у одлазном каблу
Purpose of the wire in outgoing cable

Ознака прикључка на кабинету са EEU картицом
Mark of connector on the cabinet with EEU modul

Број пина у конектору
Pin number in connector

ИНЖЕЊЕРСКА КОМОРА СРБИЈЕ
Ђорђе Љ. Максимовић
дипл. инж. ел.
353 P422 17
ОДГОВОРНИ ПРОЈЕКТАНТ

Шема повезивања контролера сигналних светиљки EEU AC са Завршним кабловским рамом
Plan for connecting of the controllers EEU AC for signal lanterns with the Cable distribution frame

Терминал Завршног кабловског рама:
Terminal on Cable distribution cabinet: **F3-1**

	01	02	03	04	05	06	07	08	09	10	11	12	13
	MP63,MP66	MD66,MP66	ML65,MP68	MP68,MP77	MD85,ML85	ML85,MP86	MD87,MP88	MD87,MP87	MD83a	ML84a	ML84a		
1	MP63-R	MP66-W	ML65-R	MP68-W	MD85-R	ML85-W	MP88-R	MD87-W	MD83a-R	ML84a-W	So3-S2		
	Z2-609-a7	Z2-610-c1	Z2-610-a5	Z2-610-c7	Z2-611-a3	Z2-611-c5	Z2-612-a1	Z2-612-c3	Z2-612-a7	Z2-613-c1	Z2-502-c1		
2	MP63-RH	MP66-WH	ML65-RH	MP68-WH	MD85-RH	ML85-WH	MP88-RH	MD87-WH	MD83a-RH	ML84a-WH	So3-S2H		
	Z2-609-a15	Z2-610-c9	Z2-610-a13	Z2-610-c15	Z2-611-a11	Z2-611-c13	Z2-612-a9	Z2-612-c11	Z2-612-a15	Z2-613-c9	Z2-502-c9		
3	MP63-W	MD66-R	ML65-W	MP77-R	MD85-W	MP86-R	MP88-W	MP87-R	MD83a-W				
	Z2-609-c7	Z2-610-a3	Z2-610-c5	Z2-611-a1	Z2-611-c3	Z2-611-a7	Z2-612-c1	Z2-612-a5	Z2-612-c7				
4	MP63-WH	MD66-RH	ML65-WH	MP77-RH	MD85-WH	MP86-RH	MP88-WH	MP87-RH	MD83a-WH				
	Z2-609-c15	Z2-610-a11	Z2-610-c13	Z2-611-a9	Z2-611-c11	Z2-611-a15	Z2-612-c9	Z2-612-a13	Z2-612-c15				
5	MP66-R	MD66-W	MP68-R	MP77-W	ML85-R	MP86-W	MD87-R	MP87-W	ML84a-R				
	Z2-610-a1	Z2-610-c3	Z2-610-a7	Z2-611-c1	Z2-611-a5	Z2-611-c7	Z2-612-a3	Z2-612-c5	Z2-613-a1				
6	MP66-RH	MD66-WH	MP68-RH	MP77-WH	ML85-RH	MP86-WH	MD87-RH	MP87-WH	ML84a-RH				
	Z2-610-a9	Z2-610-c11	Z2-610-a15	Z2-611-c9	Z2-611-a13	Z2-611-c15	Z2-612-a11	Z2-612-c13	Z2-613-a9				

Напомена:
Ознака прикључне клеме на Завршном кабловском раму (ЗКР) представља спој ознаке терминала, ознаке прикључног места на терминалу и редног броја пина у конектрору.
Пример: F1-812-1 означава прикључну клему на ЗКР, где је F1 ознака кабинета ЗКР (кабинета пренапонске заштите), 8 ознака терминала на ЗКР, 12 ознака прикључног места конектора и 1 редни број пина у конектору

Note:
The label of connection block on the Cable Distribution Frame (CDF) is a combination of the terminal mark, the connection box mark on the terminal and the pin number in the connector.
Example: F1-812-1 denotes the connection block on the CDF, where is F1 designations of the CDF cabinet (lightning protection cabinet), 8 mark of terminal on the CDF cabinet, 12 mark of connection box on termnal and 1 pin number in the connector.

Пројектант / Designer:
institut MIHAJLO PUPIN
Институт Михајло Пупин доо
Волгина 15, 11000 Београд
www.pupin.rs

Инвеститор / Investor:
Инфраструктура железнице Србије а.д.
Немањина 6, 11000 Београд
www.infrazs.rs

Извођач / Contractor: Конзорцијум / Joint Venture:
China Railway International Co., Ltd.
Serbia Ogranak Beograd
Rajka Mitića 8, 11000 Beograd
China Communication Construction Co.Ltd.
Serbia Ogranak Beograd-Savski Venac
Paje Adamova 2, 11000 Beograd

Подизвођач / Subcontractor:
CRSC International Co., LTD.
Ogranak Beograd,
Omladinskih brigada 21, 11070 Novi Beograd

Објекат / Project:
Пруга Београд - Суботица - државна граница (Келебија), ДЕОНИЦА ПРУГЕ НОВИ САД - СУБОТИЦА - ДРЖАВНА ГРАНИЦА (КЕЛЕБИЈА), у Новом Саду, Кисачу, Степановићеву, Змајеву, Врбасу, Ловћенцу, Малом Иђошу, Бачкој Тополи, Жеднику, Наумовићеву и Суботици, у катастарским општинама наведеним на насловној страни техничке документације и на катастарским парцелама према списку приложеном у Главној свесци /

Belgrade - Subotica - State border (Kelebija) railway line, SECTION NOVI SAD - SUBOTICA STATE BORDER (KELEBIJA), at Novi Sad, Kisač, Stepanovićevo, Zmajevo, Vrbas, Lovćenac, Mali Idjoš, Bačka Topola, Žednik, Naumovićevo and Subotica, in cadastral municipalities listed on the cover page of this Design, on cadastral plots listed in General Volume

Врста техничке документације / Technical documentation type:
ПИО/ABD Пројекат изведеног објекта / As-built Design

Ознака и назив дела Пројекта / Designation and name of the part of design:
5/1.23 Осигурање железничке станице Суботица /
Signalling/interlocking systems in Subotica railway station

Назив цртежа / Drawing name:
План повезивања контролера EEU на реглете кабинета за заштиту од грмљавине - Завршни кабловски рам /
Plan of connecting the EEU controllers on the terminal blocks of lightning protection cabinet - Cable distribution frame

Одговорни пројектант / Responsible designer:
Ђорђе Максимовић, дипл.инж.ел.
Број лиценце / License number: 353 P422 17

Сарадници / Associates:
Владимир Бошковић, инж.маш.
Марко Ралић, дипл.ел.инж.

Број Пројекта / Design number:	Датум / Date:	Размера / Scale:	Број цртежа / Drawing number:
TS.700.255-5/1.23	Септембар / September 2024.	-	TS.700.255-5/1.23-C18

Шема повезивања контролера бројача осовина са Завршним кабловским рамом
Plan for connecting of the axle counter controllers with the Cable distribution frame

Терминал Завршног кабловског рама:
Terminal on Cable distribution cabinet: **F4-10**

	01	02	03	04	05	06	07	08	09	10	11	12	13
	B.O.1,B.O.2	B.O.2,B.O.3	B.O.4,B.O.5	B.O.5,B.O.6	B.O.7,B.O.8	B.O.8,B.O.9	B.O.10,B.O.11	B.O.11,B.O.12	B.O.13,B.O.14	B.O.14,B.O.15	B.O.16,B.O.17	B.O.17,B.O.18	B.O.19,B.O.20
1	B.O.1-S. E1-1	B.O.2-P. E3-V	B.O.4-S. E1-1	B.O.5-P. E3-V	B.O.7-S. E1-1	B.O.8-P. E3-V	B.O.10-S. E1-1	B.O.11-P. E3-V	B.O.13-S. E1-1	B.O.14-P. E3-V	B.O.16-S. E1-1	B.O.17-P. E3-V	B.O.19-S. E1-1
	BSI-B.O.1-E1	BSI-B.O.2-E3	BSI-B.O.4-E1	BSI-B.O.5-E3	BSI-B.O.7-E1	BSI-B.O.8-E3	BSI-B.O.10-E1	BSI-B.O.11-E3	BSI-B.O.13-E1	BSI-B.O.14-E3	BSI-B.O.16-E1	BSI-B.O.17-E3	BSI-B.O.19-E1
2	B.O.1-S. E2-2	B.O.2-P. E4-G	B.O.4-S. E2-2	B.O.5-P. E4-G	B.O.7-S. E2-2	B.O.8-P. E4-G	B.O.10-S. E2-2	B.O.11-P. E4-G	B.O.13-S. E2-2	B.O.14-P. E4-G	B.O.16-S. E2-2	B.O.17-P. E4-G	B.O.19-S. E2-2
	BSI-B.O.1-E2	BSI-B.O.2-E4	BSI-B.O.4-E2	BSI-B.O.5-E4	BSI-B.O.7-E2	BSI-B.O.8-E4	BSI-B.O.10-E2	BSI-B.O.11-E4	BSI-B.O.13-E2	BSI-B.O.14-E4	BSI-B.O.16-E2	BSI-B.O.17-E4	BSI-B.O.19-E2
3	B.O.1-P. E3-V	B.O.3-S. E1-1	B.O.4-P. E3-V	B.O.6-S. E1-1	B.O.7-P. E3-V	B.O.9-S. E1-1	B.O.10-P. E3-V	B.O.12-S. E1-1	B.O.13-P. E3-V	B.O.15-S. E1-1	B.O.16-P. E3-V	B.O.18-S. E1-1	B.O.19-P. E3-V
	BSI-B.O.1-E3	BSI-B.O.3-E1	BSI-B.O.4-E3	BSI-B.O.6-E1	BSI-B.O.7-E3	BSI-B.O.9-E1	BSI-B.O.10-E3	BSI-B.O.12-E1	BSI-B.O.13-E3	BSI-B.O.15-E1	BSI-B.O.16-E3	BSI-B.O.18-E1	BSI-B.O.19-E3
4	B.O.1-P. E4-G	B.O.3-S. E2-2	B.O.4-P. E4-G	B.O.6-S. E2-2	B.O.7-P. E4-G	B.O.9-S. E2-2	B.O.10-P. E4-G	B.O.12-S. E2-2	B.O.13-P. E4-G	B.O.15-S. E2-2	B.O.16-P. E4-G	B.O.18-S. E2-2	B.O.19-P. E4-G
	BSI-B.O.1-E4	BSI-B.O.3-E2	BSI-B.O.4-E4	BSI-B.O.6-E2	BSI-B.O.7-E4	BSI-B.O.9-E2	BSI-B.O.10-E4	BSI-B.O.12-E2	BSI-B.O.13-E4	BSI-B.O.15-E2	BSI-B.O.16-E4	BSI-B.O.18-E2	BSI-B.O.19-E4
5	B.O.2-S. E1-1	B.O.3-P. E3-V	B.O.5-S. E1-1	B.O.6-P. E3-V	B.O.8-S. E1-1	B.O.9-P. E3-V	B.O.11-S. E1-1	B.O.12-P. E3-V	B.O.14-S. E1-1	B.O.15-P. E3-V	B.O.17-S. E1-1	B.O.18-P. E3-V	B.O.20-S. E1-1
	BSI-B.O.2-E1	BSI-B.O.3-E3	BSI-B.O.5-E1	BSI-B.O.6-E3	BSI-B.O.8-E1	BSI-B.O.9-E3	BSI-B.O.11-E1	BSI-B.O.12-E3	BSI-B.O.14-E1	BSI-B.O.15-E3	BSI-B.O.17-E1	BSI-B.O.18-E3	BSI-B.O.20-E1
6	B.O.2-S. E2-2	B.O.3-P. E4-G	B.O.5-S. E2-2	B.O.6-P. E4-G	B.O.8-S. E2-2	B.O.9-P. E4-G	B.O.11-S. E2-2	B.O.12-P. E4-G	B.O.14-S. E2-2	B.O.15-P. E4-G	B.O.17-S. E2-2	B.O.18-P. E4-G	B.O.20-S. E2-2
	BSI-B.O.2-E2	BSI-B.O.3-E4	BSI-B.O.5-E2	BSI-B.O.6-E4	BSI-B.O.8-E2	BSI-B.O.9-E4	BSI-B.O.11-E2	BSI-B.O.12-E4	BSI-B.O.14-E2	BSI-B.O.15-E4	BSI-B.O.17-E2	BSI-B.O.18-E4	BSI-B.O.20-E2

	04
	S4
1	4-X1
	Z1-502-a3
2	4-X2
	Z1-502-a13
3	4-X3
	Z1-502-a5
4	4-X4
	Z1-502-c5
5	4-X5
	Z1-502-c17
6	

Прикључно место на ЗКР
Connection box on DFC

Ознака спољашњег елемента
Mark of outdoor element

Намена жиле у одлазном каблу
Purpose of the wire in outgoing cable

Ознака прикључка на кабинету са EEU картицом
Mark of connector on the cabinet with EEU modul

Број пина у конектору
Pin number in connector

Шема повезивања контролера бројача осовина са Завршним кабловским рамом
Plan for connecting of the axle counter controllers with the Cable distribution frame

Терминал Завршног кабловског рама:
Terminal on Cable distribution cabinet: **F4-9**

	01	02	03	04	05	06	07	08	09	10	11	12	13
	B.O.20,B.O.21	B.O.22,B.O.23	B.O.23,B.O.24	B.O.25,B.O.26	B.O.26,B.O.27	B.O.28,B.O.29	B.O.29,B.O.30	B.O.31,B.O.32	B.O.32,B.O.33	B.O.34,B.O.35	B.O.35,B.O.36	B.O.37,B.O.38	B.O.38,B.O.39
1	B.O.20-P. E3-V	B.O.22-S. E1-1	B.O.23-P. E3-V	B.O.25-S. E1-1	B.O.26-P. E3-V	B.O.28-S. E1-1	B.O.29-P. E3-V	B.O.31-S. E1-1	B.O.32-P. E3-V	B.O.34-S. E1-1	B.O.35-P. E3-V	B.O.37-S. E1-1	B.O.38-P. E3-V
	BSI-B.O.20-E3	BSI-B.O.22-E1	BSI-B.O.23-E3	BSI-B.O.25-E1	BSI-B.O.26-E3	BSI-B.O.28-E1	BSI-B.O.29-E3	BSI-B.O.31-E1	BSI-B.O.32-E3	BSI-B.O.34-E1	BSI-B.O.35-E3	BSI-B.O.37-E1	BSI-B.O.38-E3
2	B.O.20-P. E4-G	B.O.22-S. E2-2	B.O.23-P. E4-G	B.O.25-S. E2-2	B.O.26-P. E4-G	B.O.28-S. E2-2	B.O.29-P. E4-G	B.O.31-S. E2-2	B.O.32-P. E4-G	B.O.34-S. E2-2	B.O.35-P. E4-G	B.O.37-S. E2-2	B.O.38-P. E4-G
	BSI-B.O.20-E4	BSI-B.O.22-E2	BSI-B.O.23-E4	BSI-B.O.25-E2	BSI-B.O.26-E4	BSI-B.O.28-E2	BSI-B.O.29-E4	BSI-B.O.31-E2	BSI-B.O.32-E4	BSI-B.O.34-E2	BSI-B.O.35-E4	BSI-B.O.37-E2	BSI-B.O.38-E4
3	B.O.21-S. E1-1	B.O.22-P. E3-V	B.O.24-S. E1-1	B.O.25-P. E3-V	B.O.27-S. E1-1	B.O.28-P. E3-V	B.O.30-S. E1-1	B.O.31-P. E3-V	B.O.33-S. E1-1	B.O.34-P. E3-V	B.O.36-S. E1-1	B.O.37-P. E3-V	B.O.39-S. E1-1
	BSI-B.O.21-E1	BSI-B.O.22-E3	BSI-B.O.24-E1	BSI-B.O.25-E3	BSI-B.O.27-E1	BSI-B.O.28-E3	BSI-B.O.30-E1	BSI-B.O.31-E3	BSI-B.O.33-E1	BSI-B.O.34-E3	BSI-B.O.36-E1	BSI-B.O.37-E3	BSI-B.O.39-E1
4	B.O.21-S. E2-2	B.O.22-P. E4-G	B.O.24-S. E2-2	B.O.25-P. E4-G	B.O.27-S. E2-2	B.O.28-P. E4-G	B.O.30-S. E2-2	B.O.31-P. E4-G	B.O.33-S. E2-2	B.O.34-P. E4-G	B.O.36-S. E2-2	B.O.37-P. E4-G	B.O.39-S. E2-2
	BSI-B.O.21-E2	BSI-B.O.22-E4	BSI-B.O.24-E2	BSI-B.O.25-E4	BSI-B.O.27-E2	BSI-B.O.28-E4	BSI-B.O.30-E2	BSI-B.O.31-E4	BSI-B.O.33-E2	BSI-B.O.34-E4	BSI-B.O.36-E2	BSI-B.O.37-E4	BSI-B.O.39-E2
5	B.O.21-P. E3-V	B.O.23-S. E1-1	B.O.24-P. E3-V	B.O.26-S. E1-1	B.O.27-P. E3-V	B.O.29-S. E1-1	B.O.30-P. E3-V	B.O.32-S. E1-1	B.O.33-P. E3-V	B.O.35-S. E1-1	B.O.36-P. E3-V	B.O.38-S. E1-1	B.O.39-P. E3-V
	BSI-B.O.21-E3	BSI-B.O.23-E1	BSI-B.O.24-E3	BSI-B.O.26-E1	BSI-B.O.27-E3	BSI-B.O.29-E1	BSI-B.O.30-E3	BSI-B.O.32-E1	BSI-B.O.33-E3	BSI-B.O.35-E1	BSI-B.O.36-E3	BSI-B.O.38-E1	BSI-B.O.39-E3
6	B.O.21-P. E4-G	B.O.23-S. E2-2	B.O.24-P. E4-G	B.O.26-S. E2-2	B.O.27-P. E4-G	B.O.29-S. E2-2	B.O.30-P. E4-G	B.O.32-S. E2-2	B.O.33-P. E4-G	B.O.35-S. E2-2	B.O.36-P. E4-G	B.O.38-S. E2-2	B.O.39-P. E4-G
	BSI-B.O.21-E4	BSI-B.O.23-E2	BSI-B.O.24-E4	BSI-B.O.26-E2	BSI-B.O.27-E4	BSI-B.O.29-E2	BSI-B.O.30-E4	BSI-B.O.32-E2	BSI-B.O.33-E4	BSI-B.O.35-E2	BSI-B.O.36-E4	BSI-B.O.38-E2	BSI-B.O.39-E4

Напомена:
Ознака прикључне клеме на Завршном кабловском раму (ЗКР) представља спој ознаке терминала, ознаке прикључног места на терминалу и редног броја пина у конектрору.
Пример: F1-812-1 означава прикључну клему на ЗКР, где је F1 ознака кабинета ЗКР (кабинета пренапонске заштите), 8 ознака терминала на ЗКР, 12 ознака прикључног места конектора и 1 редни број пина у конектору

Note:
The label of connection block on the Cable Distribution Frame (CDF) is a combination of the terminal mark, the connection box mark on the terminal and the pin number in the connector.
Example: F1-812-1 denotes the connection block on the CDF, where is F1 designations of the CDF cabinet (lightning protection cabinet), 8 mark of terminal on the CDF cabinet, 12 mark of connection box on termnal and 1 pin number in the connector.

ИНЖЕЊЕРСКА КОМОРА СРБИЈЕ
Ђорђе Љ. Максимовић
дипл. инж. ел.
353 P422 17
ОДГОВОРНИ ПРОЈЕКТАНТ

Лист: 16 од 25
Sheet: 16 of 25

Пројектант / Designer:
Институт Михајло Пупин доо
Волгина 15, 11000 Београд
www.pupin.rs

Инвеститор / Investor:
Инфраструктура железнице Србије а.д.
Немањина 6, 11000 Београд
www.infrazs.rs

Извођач / Contractor: Конзорцијум / Joint Venture:
China Railway International Co., Ltd.
Serbia Ogranak Beograd
Rajka Mitića 8, 11000 Beograd
China Communication Construction Co.Ltd.
Serbia Ogranak Beograd-Savski Venac
Paje Adamova 2, 11000 Beograd

Подизвођач / Subcontractor:
CRSC International Co., LTD.
Ogranak Beograd,
Omladinskih brigada 21, 11070 Novi Beograd

Објекат / Project:
Пруга Београд - Суботица - државна граница (Келебија), ДЕОНИЦА ПРУГЕ НОВИ САД - СУБОТИЦА - ДРЖАВНА ГРАНИЦА (КЕЛЕБИЈА), у Новом Саду, Кисачу, Степановићеву, Змајеву, Врбасу, Ловћенцу, Малом Иђошу, Бачкој Тополи, Жеднику, Наумовићеву и Суботици, у катастарским општинама наведеним на насловној страни техничке документације и на катастарским парцелама према списку приложеном у Главној свесци /

Belgrade - Subotica - State border (Kelebija) railway line, SECTION NOVI SAD - SUBOTICA STATE BORDER (KELEBIJA), at Novi Sad, Kisač, Stepanovićevo, Zmajevo, Vrbas, Lovćenac, Mali Idjoš, Bačka Topola, Žednik, Naumovićevo and Subotica, in cadastral municipalities listed on the cover page of this Design, on cadastral plots listed in General Volume

Врста техничке документације / Technical documentation type:
ПИО/ABD Пројекат изведеног објекта / As-built Design

Ознака и назив дела Пројекта / Designation and name of the part of design:
5/1.23 Осигурање железничке станице Суботица /
Signalling/interlocking systems in Subotica railway station

Назив цртежа / Drawing name:
План повезивања контролера EEU на реглете кабинета за заштиту од грмљавине - Завршни кабловски рам /
Plan of connecting the EEU controllers on the terminal blocks of lightning protection cabinet - Cable distribution frame

Одговорни пројектант / Responsible designer:
Ђорђе Максимовић, дипл.инж.ел.
Број лиценце / License number: 353 P422 17

Сарадници / Associates:
Владимир Бошковић, инж.маш.
Марко Ралић, дипл.ел.инж.

Број Пројекта / Design number:	Датум / Date:	Размера / Scale:	Број цртежа / Drawing number:
TS.700.255-5/1.23	Септембар / September 2024.	-	TS.700.255-5/1.23-C18

Шема повезивања контролера бројача осовина са Завршним кабловским рамом
Plan for connecting of the axle counter controllers with the Cable distribution frame

Терминал Завршног кабловског рама:
Terminal on Cable distribution cabinet: **F4-8**

Pin	01	02	03	04	05	06	07	08	09	10	11	12	13
	B.O.40,B.O.41	B.O.41,B.O.42	B.O.43,B.O.44	B.O.44,B.O.45	B.O.46,B.O.47	B.O.47,B.O.48	B.O.49,B.O.50	B.O.50,B.O.51	B.O.52,B.O.53	B.O.53,B.O.54	B.O.55,B.O.56	B.O.56,B.O.57	B.O.58,B.O.59
1	B.O.40-S. E1-1	B.O.41-P. E3-V	B.O.43-S. E1-1	B.O.44-P. E3-V	B.O.46-S. E1-1	B.O.47-P. E3-V	B.O.49-S. E1-1	B.O.50-P. E3-V	B.O.52-S. E1-1	B.O.53-P. E3-V	B.O.55-S. E1-1	B.O.56-P. E3-V	B.O.58-S. E1-1
	BSI-B.O.40-E1	BSI-B.O.41-E3	BSI-B.O.43-E1	BSI-B.O.44-E3	BSI-B.O.46-E1	BSI-B.O.47-E3	BSI-B.O.49-E1	BSI-B.O.50-E3	BSI-B.O.52-E1	BSI-B.O.53-E3	BSI-B.O.55-E1	BSI-B.O.56-E3	BSI-B.O.58-E1
2	B.O.40-S. E2-2	B.O.41-P. E4-G	B.O.43-S. E2-2	B.O.44-P. E4-G	B.O.46-S. E2-2	B.O.47-P. E4-G	B.O.49-S. E2-2	B.O.50-P. E4-G	B.O.52-S. E2-2	B.O.53-P. E4-G	B.O.55-S. E2-2	B.O.56-P. E4-G	B.O.58-S. E2-2
	BSI-B.O.40-E2	BSI-B.O.41-E4	BSI-B.O.43-E2	BSI-B.O.44-E4	BSI-B.O.46-E2	BSI-B.O.47-E4	BSI-B.O.49-E2	BSI-B.O.50-E4	BSI-B.O.52-E2	BSI-B.O.53-E4	BSI-B.O.55-E2	BSI-B.O.56-E4	BSI-B.O.58-E2
3	B.O.40-P. E3-V	B.O.42-S. E1-1	B.O.43-P. E3-V	B.O.45-S. E1-1	B.O.46-P. E3-V	B.O.48-S. E1-1	B.O.49-P. E3-V	B.O.51-S. E1-1	B.O.52-P. E3-V	B.O.54-S. E1-1	B.O.55-P. E3-V	B.O.57-S. E1-1	B.O.58-P. E3-V
	BSI-B.O.40-E3	BSI-B.O.42-E1	BSI-B.O.43-E3	BSI-B.O.45-E1	BSI-B.O.46-E3	BSI-B.O.48-E1	BSI-B.O.49-E3	BSI-B.O.51-E1	BSI-B.O.52-E3	BSI-B.O.54-E1	BSI-B.O.55-E3	BSI-B.O.57-E1	BSI-B.O.58-E3
4	B.O.40-P. E4-G	B.O.42-S. E2-2	B.O.43-P. E4-G	B.O.45-S. E2-2	B.O.46-P. E4-G	B.O.48-S. E2-2	B.O.49-P. E4-G	B.O.51-S. E2-2	B.O.52-P. E4-G	B.O.54-S. E2-2	B.O.55-P. E4-G	B.O.57-S. E2-2	B.O.58-P. E4-G
	BSI-B.O.40-E4	BSI-B.O.42-E2	BSI-B.O.43-E4	BSI-B.O.45-E2	BSI-B.O.46-E4	BSI-B.O.48-E2	BSI-B.O.49-E4	BSI-B.O.51-E2	BSI-B.O.52-E4	BSI-B.O.54-E2	BSI-B.O.55-E4	BSI-B.O.57-E2	BSI-B.O.58-E4
5	B.O.41-S. E1-1	B.O.42-P. E3-V	B.O.44-S. E1-1	B.O.45-P. E3-V	B.O.47-S. E1-1	B.O.48-P. E3-V	B.O.50-S. E1-1	B.O.51-P. E3-V	B.O.53-S. E1-1	B.O.54-P. E3-V	B.O.56-S. E1-1	B.O.57-P. E3-V	B.O.59-S. E1-1
	BSI-B.O.41-E1	BSI-B.O.42-E3	BSI-B.O.44-E1	BSI-B.O.45-E3	BSI-B.O.47-E1	BSI-B.O.48-E3	BSI-B.O.50-E1	BSI-B.O.51-E3	BSI-B.O.53-E1	BSI-B.O.54-E3	BSI-B.O.56-E1	BSI-B.O.57-E3	BSI-B.O.59-E1
6	B.O.41-S. E2-2	B.O.42-P. E4-G	B.O.44-S. E2-2	B.O.45-P. E4-G	B.O.47-S. E2-2	B.O.48-P. E4-G	B.O.50-S. E2-2	B.O.51-P. E4-G	B.O.53-S. E2-2	B.O.54-P. E4-G	B.O.56-S. E2-2	B.O.57-P. E4-G	B.O.59-S. E2-2
	BSI-B.O.41-E2	BSI-B.O.42-E4	BSI-B.O.44-E2	BSI-B.O.45-E4	BSI-B.O.47-E2	BSI-B.O.48-E4	BSI-B.O.50-E2	BSI-B.O.51-E4	BSI-B.O.53-E2	BSI-B.O.54-E4	BSI-B.O.56-E2	BSI-B.O.57-E4	BSI-B.O.59-E2

Pin	04	Legend
	04	Прикључно место на ЗКР / Connection box on DFC
	S4	Ознака спољашњег елемента / Mark of outdoor element
1	4-X1	
	Z1-502-a3	
2	4-X2	Намена жиле у одлазном каблу / Purpose of the wire in outgoing cable
	Z1-502-a13	
3	4-X3	
	Z1-502-a5	Ознака прикључка на кабинету са EEU картицом / Mark of connector on the cabinet with EEU modul
4	4-X4	Број пина у конектору / Pin number in connector
	Z1-502-c5	
5	4-X5	
	Z1-502-c17	
6		

Шема повезивања контролера бројача осовина са Завршним кабловским рамом
Plan for connecting of the axle counter controllers with the Cable distribution frame

Терминал Завршног кабловског рама:
Terminal on Cable distribution cabinet: **F4-7**

Pin	01	02	03	04	05	06	07	08	09	10	11	12	13
	B.O.59,B.O.60	B.O.61,B.O.62	B.O.62,B.O.63	B.O.64,B.O.65	B.O.65,B.O.66	B.O.67,B.O.68	B.O.68,B.O.69	B.O.70,B.O.71	B.O.71,B.O.72	B.O.73,B.O.74	B.O.74,B.O.75	B.O.76,B.O.77	B.O.77,B.O.78
1	B.O.59-P. E3-V	B.O.61-S. E1-1	B.O.62-P. E3-V	B.O.64-S. E1-1	B.O.65-P. E3-V	B.O.67-S. E1-1	B.O.68-P. E3-V	B.O.70-S. E1-1	B.O.71-P. E3-V	B.O.73-S. E1-1	B.O.74-P. E3-V	B.O.76-S. E1-1	B.O.77-P. E3-V
	BSI-B.O.59-E3	BSI-B.O.61-E1	BSI-B.O.62-E3	BSI-B.O.64-E1	BSI-B.O.65-E3	BSI-B.O.67-E1	BSI-B.O.68-E3	BSI-B.O.70-E1	BSI-B.O.71-E3	BSI-B.O.73-E1	BSI-B.O.74-E3	BSI-B.O.76-E1	BSI-B.O.77-E3
2	B.O.59-P. E4-G	B.O.61-S. E2-2	B.O.62-P. E4-G	B.O.64-S. E2-2	B.O.65-P. E4-G	B.O.67-S. E2-2	B.O.68-P. E4-G	B.O.70-S. E2-2	B.O.71-P. E4-G	B.O.73-S. E2-2	B.O.74-P. E4-G	B.O.76-S. E2-2	B.O.77-P. E4-G
	BSI-B.O.59-E4	BSI-B.O.61-E2	BSI-B.O.62-E4	BSI-B.O.64-E2	BSI-B.O.65-E4	BSI-B.O.67-E2	BSI-B.O.68-E4	BSI-B.O.70-E2	BSI-B.O.71-E4	BSI-B.O.73-E2	BSI-B.O.74-E4	BSI-B.O.76-E2	BSI-B.O.77-E4
3	B.O.60-S. E1-1	B.O.61-P. E3-V	B.O.63-S. E1-1	B.O.64-P. E3-V	B.O.66-S. E1-1	B.O.67-P. E3-V	B.O.69-S. E1-1	B.O.70-P. E3-V	B.O.72-S. E1-1	B.O.73-P. E3-V	B.O.75-S. E1-1	B.O.76-P. E3-V	B.O.78-S. E1-1
	BSI-B.O.60-E1	BSI-B.O.61-E3	BSI-B.O.63-E1	BSI-B.O.64-E3	BSI-B.O.66-E1	BSI-B.O.67-E3	BSI-B.O.69-E1	BSI-B.O.70-E3	BSI-B.O.72-E1	BSI-B.O.73-E3	BSI-B.O.75-E1	BSI-B.O.76-E3	BSI-B.O.78-E1
4	B.O.60-S. E2-2	B.O.61-P. E4-G	B.O.63-S. E2-2	B.O.64-P. E4-G	B.O.66-S. E2-2	B.O.67-P. E4-G	B.O.69-S. E2-2	B.O.70-P. E4-G	B.O.72-S. E2-2	B.O.73-P. E4-G	B.O.75-S. E2-2	B.O.76-P. E4-G	B.O.78-S. E2-2
	BSI-B.O.60-E2	BSI-B.O.61-E4	BSI-B.O.63-E2	BSI-B.O.64-E4	BSI-B.O.66-E2	BSI-B.O.67-E4	BSI-B.O.69-E2	BSI-B.O.70-E4	BSI-B.O.72-E2	BSI-B.O.73-E4	BSI-B.O.75-E2	BSI-B.O.76-E4	BSI-B.O.78-E2
5	B.O.60-P. E3-V	B.O.62-S. E1-1	B.O.63-P. E3-V	B.O.65-S. E1-1	B.O.66-P. E3-V	B.O.68-S. E1-1	B.O.69-P. E3-V	B.O.71-S. E1-1	B.O.72-P. E3-V	B.O.74-S. E1-1	B.O.75-P. E3-V	B.O.77-S. E1-1	B.O.78-P. E3-V
	BSI-B.O.60-E3	BSI-B.O.62-E1	BSI-B.O.63-E3	BSI-B.O.65-E1	BSI-B.O.66-E3	BSI-B.O.68-E1	BSI-B.O.69-E3	BSI-B.O.71-E1	BSI-B.O.72-E3	BSI-B.O.74-E1	BSI-B.O.75-E3	BSI-B.O.77-E1	BSI-B.O.78-E3
6	B.O.60-P. E4-G	B.O.62-S. E2-2	B.O.63-P. E4-G	B.O.65-S. E2-2	B.O.66-P. E4-G	B.O.68-S. E2-2	B.O.69-P. E4-G	B.O.71-S. E2-2	B.O.72-P. E4-G	B.O.74-S. E2-2	B.O.75-P. E4-G	B.O.77-S. E2-2	B.O.78-P. E4-G
	BSI-B.O.60-E4	BSI-B.O.62-E2	BSI-B.O.63-E4	BSI-B.O.65-E2	BSI-B.O.66-E4	BSI-B.O.68-E2	BSI-B.O.69-E4	BSI-B.O.71-E2	BSI-B.O.72-E4	BSI-B.O.74-E2	BSI-B.O.75-E4	BSI-B.O.77-E2	BSI-B.O.78-E4

Напомена:
Ознака прикључне клеме на Завршном кабловском раму (ЗКР) представља спој ознаке терминала, ознаке прикључног места на терминалу и редног броја пина у конектрору.
Пример: F1-812-1 означава прикључну клему на ЗКР, где је F1 ознака кабинета ЗКР (кабинета пренапонске заштите), 8 ознака терминала на ЗКР, 12 ознака прикључног места конектора и 1 редни број пина у конектору

Note:
The label of connection block on the Cable Distribution Frame (CDF) is a combination of the terminal mark, the connection box mark on the terminal and the pin number in the connector.
Example: F1-812-1 denotes the connection block on the CDF, where is F1 designations of the CDF cabinet (lightning protection cabinet), 8 mark of terminal on the CDF cabinet, 12 mark of connection box on termnal and 1 pin number in the connector.

Инжењерска комора Србије — Ђорђе Љ. Максимовић, дипл. инж. ел., 353 P422 17 — Одговорни пројектант

Пројектант / Designer:
Институт Михајло Пупин доо
Волгина 15, 11000 Београд
www.pupin.rs

Инвеститор / Investor:
Инфраструктура железнице Србије а.д.
Немањина 6, 11000 Београд
www.infrazs.rs

Извођач / Contractor: Конзорцијум / Joint Venture:
China Railway International Co., Ltd.
Serbia Ogranak Beograd
Rajka Mitića 8, 11000 Beograd
China Communication Construction Co.Ltd.
Serbia Ogranak Beograd-Savski Venac
Paje Adamova 2, 11000 Beograd

Подизвођач / Subcontractor:
CRSC International Co., LTD.
Ogranak Beograd,
Omladinskih brigada 21, 11070 Novi Beograd

Објекат / Project:
Пруга Београд - Суботица - државна граница (Келебија), ДЕОНИЦА ПРУГЕ НОВИ САД - СУБОТИЦА - ДРЖАВНА ГРАНИЦА (КЕЛЕБИЈА), у Новом Саду, Кисачу, Степановићеву, Змајеву, Врбасу, Ловћенцу, Малом Иђошу, Бачкој Тополи, Жеднику, Наумовићеву и Суботици, у катастарским општинама наведеним на насловној страни техничке документације и на катастарским парцелама према списку приложеном у Главној свесци /

Belgrade - Subotica - State border (Kelebija) railway line, SECTION NOVI SAD - SUBOTICA STATE BORDER (KELEBIJA), at Novi Sad, Kisač, Stepanovićevo, Zmajevo, Vrbas, Lovćenac, Mali Idjoš, Bačka Topola, Žednik, Naumovićevo and Subotica, in cadastral municipalities listed on the cover page of this Design, on cadastral plots listed in General Volume

Врста техничке документације / Technical documentation type:
ПИО/ABD Пројекат изведеног објекта / As-built Design

Ознака и назив дела Пројекта / Designation and name of the part of design:
5/1.23 Осигурање железничке станице Суботица /
Signalling/interlocking systems in Subotica railway station

Назив цртежа / Drawing name:
План повезивања контролера EEU на реглете кабинета за заштиту од грмљавине - Завршни кабловски рам /
Plan of connecting the EEU controllers on the terminal blocks of lightning protection cabinet - Cable distribution frame

Одговорни пројектант / Responsible designer:
Ђорђе Максимовић, дипл.инж.ел.
Број лиценце / License number: 353 P422 17

Сарадници / Associates:
Владимир Бошковић, инж.маш.
Марко Ралић, дипл.ел.инж.

Број Пројекта / Design number: TS.700.255-5/1.23
Датум / Date: Септембар / September 2024.
Размера / Scale: -
Број цртежа / Drawing number: TS.700.255-5/1.23-C18

Шема повезивања контролера бројача осовина са Завршним кабловским рамом
Plan for connecting of the axle counter controllers with the Cable distribution frame

Терминал Завршног кабловског рама:
Terminal on Cable distribution cabinet: **F4-6**

Pin	01	02	03	04	05	06	07
	B.O.79,B.O.80	B.O.80,B.O.81	B.O.82,B.O.83	B.O.83,B.O.84	B.O.85,B.O.86	B.O.86,B.O.87	B.O.88,B.O.89
1	B.O.79-S. E1-1	B.O.80-P. E3-V	B.O.82-S. E1-1	B.O.83-P. E3-V	B.O.85-S. E1-1	B.O.86-P. E3-V	B.O.88-S. E1-1
	BSI-B.O.79-E1	BSI-B.O.80-E3	BSI-B.O.82-E1	BSI-B.O.83-E3	BSI-B.O.85-E1	BSI-B.O.86-E3	BSI-B.O.88-E1
2	B.O.79-S. E2-2	B.O.80-P. E4-G	B.O.82-S. E2-2	B.O.83-P. E4-G	B.O.85-S. E2-2	B.O.86-P. E4-G	B.O.88-S. E2-2
	BSI-B.O.79-E2	BSI-B.O.80-E4	BSI-B.O.82-E2	BSI-B.O.83-E4	BSI-B.O.85-E2	BSI-B.O.86-E4	BSI-B.O.88-E2
3	B.O.79-P. E3-V	B.O.81-S. E1-1	B.O.82-P. E3-V	B.O.84-S. E1-1	B.O.85-P. E3-V	B.O.87-S. E1-1	B.O.88-P. E3-V
	BSI-B.O.79-E3	BSI-B.O.81-E1	BSI-B.O.82-E3	BSI-B.O.84-E1	BSI-B.O.85-E3	BSI-B.O.87-E1	BSI-B.O.88-E3
4	B.O.79-P. E4-G	B.O.81-S. E2-2	B.O.82-P. E4-G	B.O.84-S. E2-2	B.O.85-P. E4-G	B.O.87-S. E2-2	B.O.88-P. E4-G
	BSI-B.O.79-E4	BSI-B.O.81-E2	BSI-B.O.82-E4	BSI-B.O.84-E2	BSI-B.O.85-E4	BSI-B.O.87-E2	BSI-B.O.88-E4
5	B.O.80-S. E1-1	B.O.81-P. E3-V	B.O.83-S. E1-1	B.O.84-P. E3-V	B.O.86-S. E1-1	B.O.87-P. E3-V	B.O.89-S. E1-1
	BSI-B.O.80-E1	BSI-B.O.81-E3	BSI-B.O.83-E1	BSI-B.O.84-E3	BSI-B.O.86-E1	BSI-B.O.87-E3	BSI-B.O.89-E1
6	B.O.80-S. E2-2	B.O.81-P. E4-G	B.O.83-S. E2-2	B.O.84-P. E4-G	B.O.86-S. E2-2	B.O.87-P. E4-G	B.O.89-S. E2-2
	BSI-B.O.80-E2	BSI-B.O.81-E4	BSI-B.O.83-E2	BSI-B.O.84-E4	BSI-B.O.86-E2	BSI-B.O.87-E4	BSI-B.O.89-E2

Pin	08	09	10	11	12	13
	B.O.89,B.O.90	B.O.91,B.O.92	B.O.92,B.O.93	B.O.94,B.O.95	B.O.95,B.O.96	B.O.97,B.O.98
1	B.O.89-P. E3-V	B.O.91-S. E1-1	B.O.92-P. E3-V	B.O.94-S. E1-1	B.O.95-P. E3-V	B.O.97-S. E1-1
	BSI-B.O.89-E3	BSI-B.O.91-E1	BSI-B.O.92-E3	BSI-B.O.94-E1	BSI-B.O.95-E3	BSI-B.O.97-E1
2	B.O.89-P. E4-G	B.O.91-S. E2-2	B.O.92-P. E4-G	B.O.94-S. E2-2	B.O.95-P. E4-G	B.O.97-S. E2-2
	BSI-B.O.89-E4	BSI-B.O.91-E2	BSI-B.O.92-E4	BSI-B.O.94-E2	BSI-B.O.95-E4	BSI-B.O.97-E2
3	B.O.90-S. E1-1	B.O.91-P. E3-V	B.O.93-S. E1-1	B.O.94-P. E3-V	B.O.96-S. E1-1	B.O.97-P. E3-V
	BSI-B.O.90-E1	BSI-B.O.91-E3	BSI-B.O.93-E1	BSI-B.O.94-E3	BSI-B.O.96-E1	BSI-B.O.97-E3
4	B.O.90-S. E2-2	B.O.91-P. E4-G	B.O.93-S. E2-2	B.O.94-P. E4-G	B.O.96-S. E2-2	B.O.97-P. E4-G
	BSI-B.O.90-E2	BSI-B.O.91-E4	BSI-B.O.93-E2	BSI-B.O.94-E4	BSI-B.O.96-E2	BSI-B.O.97-E4
5	B.O.90-P. E3-V	B.O.92-S. E1-1	B.O.93-P. E3-V	B.O.95-S. E1-1	B.O.96-P. E3-V	B.O.98-S. E1-1
	BSI-B.O.90-E3	BSI-B.O.92-E1	BSI-B.O.93-E3	BSI-B.O.95-E1	BSI-B.O.96-E3	BSI-B.O.98-E1
6	B.O.90-P. E4-G	B.O.92-S. E2-2	B.O.93-P. E4-G	B.O.95-S. E2-2	B.O.96-P. E4-G	B.O.98-S. E2-2
	BSI-B.O.90-E4	BSI-B.O.92-E2	BSI-B.O.93-E4	BSI-B.O.95-E2	BSI-B.O.96-E4	BSI-B.O.98-E2

Pin	04	Легенда / Legend
	04	Прикључно место на ЗКР / Connection box on DFC
	S4	Ознака спољашњег елемента / Mark of outdoor element
1	4-X1	
	Z1-502-a3	
2	4-X2	Намена жиле у одлазном каблу / Purpose of the wire in outgoing cable
	Z1-502-a13	
3	4-X3	
	Z1-502-a5	Ознака прикључка на кабинету са EEU картицом / Mark of connector on the cabinet with EEU modul
4	4-X4	
	Z1-502-c5	Број пина у конектору / Pin number in connector
5	4-X5	
	Z1-502-c17	
6		

ИНЖЕЊЕРСКА КОМОРА СРБИЈЕ
Ђорђе Љ. Максимовић
дипл. инж. ел.
353 P422 17
ОДГОВОРНИ ПРОЈЕКТАНТ

Шема повезивања контролера бројача осовина са Завршним кабловским рамом
Plan for connecting of the axle counter controllers with the Cable distribution frame

Терминал Завршног кабловског рама:
Terminal on Cable distribution cabinet: **F4-5**

Pin	01	02	03	04	05	06	07
	B.O.98,B.O.99	B.O.100,B.O.101	B.O.101,B.O.102	B.O.103,B.O.104	B.O.104,B.O.105	B.O.106,B.O.107	B.O.107,B.O.108
1	B.O.98-P. E3-V	B.O.100-S. E1-1	B.O.101-P. E3-V	B.O.103-S. E1-1	B.O.104-P. E3-V	B.O.106-S. E1-1	B.O.107-P. E3-V
	BSI-B.O.98-E3	BSI-B.O.100-E1	BSI-B.O.101-E3	BSI-B.O.103-E1	BSI-B.O.104-E3	BSI-B.O.106-E1	BSI-B.O.107-E3
2	B.O.98-P. E4-G	B.O.100-S. E2-2	B.O.101-P. E4-G	B.O.103-S. E2-2	B.O.104-P. E4-G	B.O.106-S. E2-2	B.O.107-P. E4-G
	BSI-B.O.98-E4	BSI-B.O.100-E2	BSI-B.O.101-E4	BSI-B.O.103-E2	BSI-B.O.104-E4	BSI-B.O.106-E2	BSI-B.O.107-E4
3	B.O.99-S. E1-1	B.O.100-P. E3-V	B.O.102-S. E1-1	B.O.103-P. E3-V	B.O.105-S. E1-1	B.O.106-P. E3-V	B.O.108-S. E1-1
	BSI-B.O.99-E1	BSI-B.O.100-E3	BSI-B.O.102-E1	BSI-B.O.103-E3	BSI-B.O.105-E1	BSI-B.O.106-E3	BSI-B.O.108-E1
4	B.O.99-S. E2-2	B.O.100-P. E4-G	B.O.102-S. E2-2	B.O.103-P. E4-G	B.O.105-S. E2-2	B.O.106-P. E4-G	B.O.108-S. E2-2
	BSI-B.O.99-E2	BSI-B.O.100-E4	BSI-B.O.102-E2	BSI-B.O.103-E4	BSI-B.O.105-E2	BSI-B.O.106-E4	BSI-B.O.108-E2
5	B.O.99-P. E3-V	B.O.101-S. E1-1	B.O.102-P. E3-V	B.O.104-S. E1-1	B.O.105-P. E3-V	B.O.107-S. E1-1	B.O.108-P. E3-V
	BSI-B.O.99-E3	BSI-B.O.101-E1	BSI-B.O.102-E3	BSI-B.O.104-E1	BSI-B.O.105-E3	BSI-B.O.107-E1	BSI-B.O.108-E3
6	B.O.99-P. E4-G	B.O.101-S. E2-2	B.O.102-P. E4-G	B.O.104-S. E2-2	B.O.105-P. E4-G	B.O.107-S. E2-2	B.O.108-P. E4-G
	BSI-B.O.99-E4	BSI-B.O.101-E2	BSI-B.O.102-E4	BSI-B.O.104-E2	BSI-B.O.105-E4	BSI-B.O.107-E2	BSI-B.O.108-E4

Pin	08	09	10	11	12	13
	B.O.109,B.O.110	B.O.110,B.O.111	B.O.112,B.O.113	B.O.113,B.O.114	B.O.115,B.O.116	B.O.116,B.O.117
1	B.O.109-S. E1-1	B.O.110-P. E3-V	B.O.112-S. E1-1	B.O.113-P. E3-V	B.O.115-S. E1-1	B.O.116-P. E3-V
	BSI-B.O.109-E1	BSI-B.O.110-E3	BSI-B.O.112-E1	BSI-B.O.113-E3	BSI-B.O.115-E1	BSI-B.O.116-E3
2	B.O.109-S. E2-2	B.O.110-P. E4-G	B.O.112-S. E2-2	B.O.113-P. E4-G	B.O.115-S. E2-2	B.O.116-P. E4-G
	BSI-B.O.109-E2	BSI-B.O.110-E4	BSI-B.O.112-E2	BSI-B.O.113-E4	BSI-B.O.115-E2	BSI-B.O.116-E4
3	B.O.109-P. E3-V	B.O.111-S. E1-1	B.O.112-P. E3-V	B.O.114-S. E1-1	B.O.115-P. E3-V	B.O.117-S. E1-1
	BSI-B.O.109-E3	BSI-B.O.111-E1	BSI-B.O.112-E3	BSI-B.O.114-E1	BSI-B.O.115-E3	BSI-B.O.117-E1
4	B.O.109-P. E4-G	B.O.111-S. E2-2	B.O.112-P. E4-G	B.O.114-S. E2-2	B.O.115-P. E4-G	B.O.117-S. E2-2
	BSI-B.O.109-E4	BSI-B.O.111-E2	BSI-B.O.112-E4	BSI-B.O.114-E2	BSI-B.O.115-E4	BSI-B.O.117-E2
5	B.O.110-S. E1-1	B.O.111-P. E3-V	B.O.113-S. E1-1	B.O.114-P. E3-V	B.O.116-S. E1-1	B.O.117-P. E3-V
	BSI-B.O.110-E1	BSI-B.O.111-E3	BSI-B.O.113-E1	BSI-B.O.114-E3	BSI-B.O.116-E1	BSI-B.O.117-E3
6	B.O.110-S. E2-2	B.O.111-P. E4-G	B.O.113-S. E2-2	B.O.114-P. E4-G	B.O.116-S. E2-2	B.O.117-P. E4-G
	BSI-B.O.110-E2	BSI-B.O.111-E4	BSI-B.O.113-E2	BSI-B.O.114-E4	BSI-B.O.116-E2	BSI-B.O.117-E4

Напомена:
Ознака прикључне клеме на Завршном кабловском раму (ЗКР) представља спој ознаке терминала, ознаке прикључног места на терминалу и редног броја пина у конектроу.
Пример: F1-812-1 означава прикључну клему на ЗКР, где је F1 ознака кабинета ЗКР (кабинета пренапонске заштите), 8 ознака терминала на ЗКР, 12 ознака прикључног места конектора и 1 редни број пина у конектору

Note:
The label of connection block on the Cable Distribution Frame (CDF) is a combination of the terminal mark, the connection box mark on the terminal and the pin number in the connector.
Example: F1-812-1 denotes the connection block on the CDF, where is F1 designations of the CDF cabinet (lightning protection cabinet), 8 mark of terminal on the CDF cabinet, 12 mark of connection box on termnal and 1 pin number in the connector.

Пројектант / Designer:
Институт Михајло Пупин доо
Волгина 15, 11000 Београд
www.pupin.rs

Извођач / Contractor: Конзорцијум / Joint Venture:
China Railway International Co., Ltd.
Serbia Ogranak Beograd
Rajka Mitića 8, 11000 Beograd
China Communication Construction Co.Ltd.
Serbia Ogranak Beograd-Savski Venac
Paje Adamova 2, 11000 Beograd

Инвеститор / Investor:
Инфраструктура железнице Србије а.д.
Немањина 6, 11000 Београд
www.infrazs.rs

Подизвођач / Subcontractor:
CRSC International Co., LTD.
Ogranak Beograd,
Omladinskih brigada 21, 11070 Novi Beograd

Објекат / Project:
Пруга Београд - Суботица - државна граница (Келебија), ДЕОНИЦА ПРУГЕ НОВИ САД - СУБОТИЦА - ДРЖАВНА ГРАНИЦА (КЕЛЕБИЈА), у Новом Саду, Кисачу, Степановићеву, Змајеву, Врбасу, Ловћенцу, Малом Иђошу, Бачкој Тополи, Жеднику, Наумовићеву и Суботици, у катастарским општинама наведеним на насловној страни техничке документације и на катастарским парцелама према списку приложеном у Главној свесци /

Belgrade - Subotica - State border (Kelebija) railway line, SECTION NOVI SAD - SUBOTICA STATE BORDER (KELEBIJA), at Novi Sad, Kisač, Stepanovićevo, Zmajevo, Vrbas, Lovćenac, Mali Iđoš, Bačka Topola, Žednik, Naumovićevo and Subotica, in cadastral municipalities listed on the cover page of this Design, on cadastral plots listed in General Volume

Врста техничке документације / Technical documentation type:
ПИО/ABD Пројекат изведеног објекта / As-built Design

Ознака и назив дела Пројекта / Designation and name of the part of design:
5/1.23 Осигурање железничке станице Суботица / Signalling/interlocking systems in Subotica railway station

Назив цртежа / Drawing name:
План повезивања контролера EEU на реглете кабинета за заштиту од грмљавине - Завршни кабловски рам /
Plan of connecting the EEU controllers on the terminal blocks of lightning protection cabinet - Cable distribution frame

Одговорни пројектант / Responsible designer:
Ђорђе Максимовић, дипл.инж.ел.
Број лиценце / License number: 353 P422 17

Сарадници / Associates:
Владимир Бошковић, инж.маш.
Марко Рапић, дипл.ел.инж.

Број Пројекта / Design number:	Датум / Date:	Размера / Scale:	Број цртежа / Drawing number:
TS.700.255-5/1.23	Септембар / September 2024.	-	TS.700.255-5/1.23-C18

Шема повезивања контролера бројача осовина са Завршним кабловским рамом
Plan for connecting of the axle counter controllers with the Cable distribution frame

Терминал Завршног кабловског рама:
Terminal on Cable distribution cabinet: **F4-4**

	01	02	03	04	05	06	07	08	09	10	11	12	13
	B.O.118,B.O.119	B.O.119,B.O.120	B.O.121,B.O.122	B.O.122,B.O.123	B.O.124,B.O.125	B.O.125,B.O.126	B.O.127,B.O.128	B.O.128,B.O.129	B.O.130,B.O.131	B.O.131,B.O.132	B.O.133,B.O.134	B.O.134,B.O.135	B.O.136,B.O.137
1	B.O.118-S. E1-1	B.O.119-P. E3-V	B.O.121-S. E1-1	B.O.122-P. E3-V	B.O.124-S. E1-1	B.O.125-P. E3-V	B.O.127-S. E1-1	B.O.128-P. E3-V	B.O.130-S. E1-1	B.O.131-P. E3-V	B.O.133-S. E1-1	B.O.134-P. E3-V	B.O.136-S. E1-1
	BSI-B.O.118-E1	BSI-B.O.119-E3	BSI-B.O.121-E1	BSI-B.O.122-E3	BSI-B.O.124-E1	BSI-B.O.125-E3	BSI-B.O.127-E1	BSI-B.O.128-E3	BSI-B.O.130-E1	BSI-B.O.131-E3	BSI-B.O.133-E1	BSI-B.O.134-E3	BSI-B.O.136-E1
2	B.O.118-S. E2-2	B.O.119-P. E4-G	B.O.121-S. E2-2	B.O.122-P. E4-G	B.O.124-S. E2-2	B.O.125-P. E4-G	B.O.127-S. E2-2	B.O.128-P. E4-G	B.O.130-S. E2-2	B.O.131-P. E4-G	B.O.133-S. E2-2	B.O.134-P. E4-G	B.O.136-S. E2-2
	BSI-B.O.118-E2	BSI-B.O.119-E4	BSI-B.O.121-E2	BSI-B.O.122-E4	BSI-B.O.124-E2	BSI-B.O.125-E4	BSI-B.O.127-E2	BSI-B.O.128-E4	BSI-B.O.130-E2	BSI-B.O.131-E4	BSI-B.O.133-E2	BSI-B.O.134-E4	BSI-B.O.136-E2
3	B.O.118-P. E3-V	B.O.120-S. E1-1	B.O.121-P. E3-V	B.O.123-S. E1-1	B.O.124-P. E3-V	B.O.126-S. E1-1	B.O.127-P. E3-V	B.O.129-S. E1-1	B.O.130-P. E3-V	B.O.132-S. E1-1	B.O.133-P. E3-V	B.O.135-S. E1-1	B.O.136-P. E3-V
	BSI-B.O.118-E3	BSI-B.O.120-E1	BSI-B.O.121-E3	BSI-B.O.123-E1	BSI-B.O.124-E3	BSI-B.O.126-E1	BSI-B.O.127-E3	BSI-B.O.129-E1	BSI-B.O.130-E3	BSI-B.O.132-E1	BSI-B.O.133-E3	BSI-B.O.135-E1	BSI-B.O.136-E3
4	B.O.118-P. E4-G	B.O.120-S. E2-2	B.O.121-P. E4-G	B.O.123-S. E2-2	B.O.124-P. E4-G	B.O.126-S. E2-2	B.O.127-P. E4-G	B.O.129-S. E2-2	B.O.130-P. E4-G	B.O.132-S. E2-2	B.O.133-P. E4-G	B.O.135-S. E2-2	B.O.136-P. E4-G
	BSI-B.O.118-E4	BSI-B.O.120-E2	BSI-B.O.121-E4	BSI-B.O.123-E2	BSI-B.O.124-E4	BSI-B.O.126-E2	BSI-B.O.127-E4	BSI-B.O.129-E2	BSI-B.O.130-E4	BSI-B.O.132-E2	BSI-B.O.133-E4	BSI-B.O.135-E2	BSI-B.O.136-E4
5	B.O.119-S. E1-1	B.O.120-P. E3-V	B.O.122-S. E1-1	B.O.123-P. E3-V	B.O.125-S. E1-1	B.O.126-P. E3-V	B.O.128-S. E1-1	B.O.129-P. E3-V	B.O.131-S. E1-1	B.O.132-P. E3-V	B.O.134-S. E1-1	B.O.135-P. E3-V	B.O.137-S. E1-1
	BSI-B.O.119-E1	BSI-B.O.120-E3	BSI-B.O.122-E1	BSI-B.O.123-E3	BSI-B.O.125-E1	BSI-B.O.126-E3	BSI-B.O.128-E1	BSI-B.O.129-E3	BSI-B.O.131-E1	BSI-B.O.132-E3	BSI-B.O.134-E1	BSI-B.O.135-E3	BSI-B.O.137-E1
6	B.O.119-S. E2-2	B.O.120-P. E4-G	B.O.122-S. E2-2	B.O.123-P. E4-G	B.O.125-S. E2-2	B.O.126-P. E4-G	B.O.128-S. E2-2	B.O.129-P. E4-G	B.O.131-S. E2-2	B.O.132-P. E4-G	B.O.134-S. E2-2	B.O.135-P. E4-G	B.O.137-S. E2-2
	BSI-B.O.119-E2	BSI-B.O.120-E4	BSI-B.O.122-E2	BSI-B.O.123-E4	BSI-B.O.125-E2	BSI-B.O.126-E4	BSI-B.O.128-E2	BSI-B.O.129-E4	BSI-B.O.131-E2	BSI-B.O.132-E4	BSI-B.O.134-E2	BSI-B.O.135-E4	BSI-B.O.137-E2

	04
	S4
1	4-X1
	Z1-502-a3
2	4-X2
	Z1-502-a13
3	4-X3
	Z1-502-a5
4	4-X4
	Z1-502-c5
5	4-X5
	Z1-502-c17
6	

Прикључно место на ЗКР
Connection box on DFC

Ознака спољашњег елемента
Mark of outdoor element

Намена жиле у одлазном каблу
Purpose of the wire in outgoing cable

Ознака прикључка на кабинету са EEU картицом
Mark of connector on the cabinet with EEU modul

Број пина у конектору
Pin number in connector

Шема повезивања контролера бројача осовина са Завршним кабловским рамом
Plan for connecting of the axle counter controllers with the Cable distribution frame

Терминал Завршног кабловског рама:
Terminal on Cable distribution cabinet: **F4-3**

	01	02	03	04	05	06	07	08	09	10	11	12	13
	B.O.137,B.O.138	B.O.139,B.O.140	B.O.140,B.O.141	B.O.142,B.O.143	B.O.143,B.O.144	B.O.145,B.O.146	B.O.146,B.O.147	B.O.148,B.O.149	B.O.149,B.O.150	B.O.151,B.O.152	B.O.152,B.O.153	B.O.154,B.O.155	B.O.155,B.O.156
1	B.O.137-P. E3-V	B.O.139-S. E1-1	B.O.140-P. E3-V	B.O.142-S. E1-1	B.O.143-P. E3-V	B.O.145-S. E1-1	B.O.146-P. E3-V	B.O.148-S. E1-1	B.O.149-P. E3-V	B.O.151-S. E1-1	B.O.152-P. E3-V	B.O.154-S. E1-1	B.O.155-P. E3-V
	BSI-B.O.137-E3	BSI-B.O.139-E1	BSI-B.O.140-E3	BSI-B.O.142-E1	BSI-B.O.143-E3	BSI-B.O.145-E1	BSI-B.O.146-E3	BSI-B.O.148-E1	BSI-B.O.149-E3	BSI-B.O.151-E1	BSI-B.O.152-E3	BSI-B.O.154-E1	BSI-B.O.155-E3
2	B.O.137-P. E4-G	B.O.139-S. E2-2	B.O.140-P. E4-G	B.O.142-S. E2-2	B.O.143-P. E4-G	B.O.145-S. E2-2	B.O.146-P. E4-G	B.O.148-S. E2-2	B.O.149-P. E4-G	B.O.151-S. E2-2	B.O.152-P. E4-G	B.O.154-S. E2-2	B.O.155-P. E4-G
	BSI-B.O.137-E4	BSI-B.O.139-E2	BSI-B.O.140-E4	BSI-B.O.142-E2	BSI-B.O.143-E4	BSI-B.O.145-E2	BSI-B.O.146-E4	BSI-B.O.148-E2	BSI-B.O.149-E4	BSI-B.O.151-E2	BSI-B.O.152-E4	BSI-B.O.154-E2	BSI-B.O.155-E4
3	B.O.138-S. E1-1	B.O.139-P. E3-V	B.O.141-S. E1-1	B.O.142-P. E3-V	B.O.144-S. E1-1	B.O.145-P. E3-V	B.O.147-S. E1-1	B.O.148-P. E3-V	B.O.150-S. E1-1	B.O.151-P. E3-V	B.O.153-S. E1-1	B.O.154-P. E3-V	B.O.156-S. E1-1
	BSI-B.O.138-E1	BSI-B.O.139-E3	BSI-B.O.141-E1	BSI-B.O.142-E3	BSI-B.O.144-E1	BSI-B.O.145-E3	BSI-B.O.147-E1	BSI-B.O.148-E3	BSI-B.O.150-E1	BSI-B.O.151-E3	BSI-B.O.153-E1	BSI-B.O.154-E3	BSI-B.O.156-E1
4	B.O.138-S. E2-2	B.O.139-P. E4-G	B.O.141-S. E2-2	B.O.142-P. E4-G	B.O.144-S. E2-2	B.O.145-P. E4-G	B.O.147-S. E2-2	B.O.148-P. E4-G	B.O.150-S. E2-2	B.O.151-P. E4-G	B.O.153-S. E2-2	B.O.154-P. E4-G	B.O.156-S. E2-2
	BSI-B.O.138-E2	BSI-B.O.139-E4	BSI-B.O.141-E2	BSI-B.O.142-E4	BSI-B.O.144-E2	BSI-B.O.145-E4	BSI-B.O.147-E2	BSI-B.O.148-E4	BSI-B.O.150-E2	BSI-B.O.151-E4	BSI-B.O.153-E2	BSI-B.O.154-E4	BSI-B.O.156-E2
5	B.O.138-P. E3-V	B.O.140-S. E1-1	B.O.141-P. E3-V	B.O.143-S. E1-1	B.O.144-P. E3-V	B.O.146-S. E1-1	B.O.147-P. E3-V	B.O.149-S. E1-1	B.O.150-P. E3-V	B.O.152-S. E1-1	B.O.153-P. E3-V	B.O.155-S. E1-1	B.O.156-P. E3-V
	BSI-B.O.138-E3	BSI-B.O.140-E1	BSI-B.O.141-E3	BSI-B.O.143-E1	BSI-B.O.144-E3	BSI-B.O.146-E1	BSI-B.O.147-E3	BSI-B.O.149-E1	BSI-B.O.150-E3	BSI-B.O.152-E1	BSI-B.O.153-E3	BSI-B.O.155-E1	BSI-B.O.156-E3
6	B.O.138-P. E4-G	B.O.140-S. E2-2	B.O.141-P. E4-G	B.O.143-S. E2-2	B.O.144-P. E4-G	B.O.146-S. E2-2	B.O.147-P. E4-G	B.O.149-S. E2-2	B.O.150-P. E4-G	B.O.152-S. E2-2	B.O.153-P. E4-G	B.O.155-S. E2-2	B.O.156-P. E4-G
	BSI-B.O.138-E4	BSI-B.O.140-E2	BSI-B.O.141-E4	BSI-B.O.143-E2	BSI-B.O.144-E4	BSI-B.O.146-E2	BSI-B.O.147-E4	BSI-B.O.149-E2	BSI-B.O.150-E4	BSI-B.O.152-E2	BSI-B.O.153-E4	BSI-B.O.155-E2	BSI-B.O.156-E4

Напомена:
Ознака прикључне клеме на Завршном кабловском раму (ЗКР) представља спој ознаке терминала, ознаке прикључног места на терминалу и редног броја пина у конектрору.
Пример: F1-812-1 означава прикључну клему на ЗКР, где је F1 ознака кабинета ЗКР (кабинета пренапонске заштите), 8 ознака терминала на ЗКР, 12 ознака прикључног места конектора и 1 редни број пина у конектору

Note:
The label of connection block on the Cable Distribution Frame (CDF) is a combination of the terminal mark, the connection box mark on the terminal and the pin number in the connector.
Example: F1-812-1 denotes the connection block on the CDF, where is F1 designations of the CDF cabinet (lightning protection cabinet), 8 mark of terminal on the CDF cabinet, 12 mark of connection box on termnal and 1 pin number in the connector.

ИНЖЕЊЕРСКА КОМОРА СРБИЈЕ
Ђорђе Љ. Максимовић
дипл. инж. ел.
353 P422 17
ОДГОВОРНИ ПРОЈЕКТАНТ

Пројектант / Designer:
Институт Михајло Пупин доо
Волгина 15, 11000 Београд
www.pupin.rs

Инвеститор / Investor:
Инфраструктура железнице Србије а.д.
Немањина 6, 11000 Београд
www.infrazs.rs

Извођач / Contractor: Конзорцијум / Joint Venture:
China Railway International Co., Ltd.
Serbia Ogranak Beograd
Rajka Mitića 8, 11000 Beograd
China Communication Construction Co.Ltd.
Serbia Ogranak Beograd-Savski Venac
Paje Adamova 2, 11000 Beograd

Подизвођач / Subcontractor:
CRSC International Co., LTD.
Ogranak Beograd,
Omladinskih brigada 21, 11070 Novi Beograd

Објекат / Project:
Пруга Београд - Суботица - државна граница (Келебија), ДЕОНИЦА ПРУГЕ НОВИ САД - СУБОТИЦА - ДРЖАВНА ГРАНИЦА (КЕЛЕБИЈА), у Новом Саду, Кисачу, Степановићеву, Змајеву, Врбасу, Ловћенцу, Малом Иђошу, Бачкој Тополи, Жеднику, Наумовићеву и Суботици, у катастарским општинама наведеним на насловној страни техничке документације и на катастарским парцелама према списку приложеном у Главној свесци /

Belgrade - Subotica - State border (Kelebija) railway line, SECTION NOVI SAD - SUBOTICA STATE BORDER (KELEBIJA), at Novi Sad, Kisač, Stepanovićevo, Zmajevo, Vrbas, Lovćenac, Mali Idjoš, Bačka Topola, Žednik, Naumovićevo and Subotica, in cadastral municipalities listed on the cover page of this Design, on cadastral plots listed in General Volume

Врста техничке документације / Technical documentation type:
ПИО/ABD Пројекат изведеног објекта / As-built Design

Ознака и назив дела Пројекта / Designation and name of the part of design:
5/1.23 Осигурање железничке станице Суботица /
Signalling/interlocking systems in Subotica railway station

Назив цртежа / Drawing name:
План повезивања контролера EEU на реглете кабинета за заштиту од грмљавине - Завршни кабловски рам /
Plan of connecting the EEU controllers on the terminal blocks of lightning protection cabinet - Cable distribution frame

Одговорни пројектант / Responsible designer:
Ђорђе Максимовић, дипл.инж.ел.
Број лиценце / License number: 353 P422 17

Сарадници / Associates:
Владимир Бошковић, инж.маш.
Марко Ралић, дипл.ел.инж.

Број Пројекта / Design number:	Датум / Date:	Размера / Scale:	Број цртежа / Drawing number:
TS.700.255-5/1.23	Септембар / September 2024.	-	TS.700.255-5/1.23-C18

Шема повезивања контролера бројача осовина са Завршним кабловским рамом
Plan for connecting of the axle counter controllers with the Cable distribution frame

Терминал Завршног кабловског рама:
Terminal on Cable distribution cabinet:

F4-10

Pin	01	02	03	04	05	06	07	08	09	10	11	12	13
	B.O.157,B.O.158	B.O.158,B.O.159	B.O.160,B.O.161	B.O.161,B.O.162	B.O.163,B.O.164	B.O.164,B.O.165	B.O.166,B.O.167	B.O.167,B.O.168	B.O.169,B.O.170	B.O.170,B.O.171	B.O.172,B.O.173	B.O.173,B.O.174	B.O.175,B.O.176
1	B.O.157-S. E1-1	B.O.158-P. E3-V	B.O.160-S. E1-1	B.O.161-P. E3-V	B.O.163-S. E1-1	B.O.164-P. E3-V	B.O.166-S. E1-1	B.O.167-P. E3-V	B.O.169-S. E1-1	B.O.170-P. E3-V	B.O.172-S. E1-1	B.O.173-P. E3-V	B.O.175-S. E1-1
	BSI-B.O.157-E1	BSI-B.O.158-E3	BSI-B.O.160-E1	BSI-B.O.161-E3	BSI-B.O.163-E1	BSI-B.O.164-E3	BSI-B.O.166-E1	BSI-B.O.167-E3	BSI-B.O.169-E1	BSI-B.O.170-E3	BSI-B.O.172-E1	BSI-B.O.173-E3	BSI-B.O.175-E1
2	B.O.157-S. E2-2	B.O.158-P. E4-G	B.O.160-S. E2-2	B.O.161-P. E4-G	B.O.163-S. E2-2	B.O.164-P. E4-G	B.O.166-S. E2-2	B.O.167-P. E4-G	B.O.169-S. E2-2	B.O.170-P. E4-G	B.O.172-S. E2-2	B.O.173-P. E4-G	B.O.175-S. E2-2
	BSI-B.O.157-E2	BSI-B.O.158-E4	BSI-B.O.160-E2	BSI-B.O.161-E4	BSI-B.O.163-E2	BSI-B.O.164-E4	BSI-B.O.166-E2	BSI-B.O.167-E4	BSI-B.O.169-E2	BSI-B.O.170-E4	BSI-B.O.172-E2	BSI-B.O.173-E4	BSI-B.O.175-E2
3	B.O.157-P. E3-V	B.O.159-S. E1-1	B.O.160-P. E3-V	B.O.162-S. E1-1	B.O.163-P. E3-V	B.O.165-S. E1-1	B.O.166-P. E3-V	B.O.168-S. E1-1	B.O.169-P. E3-V	B.O.171-S. E1-1	B.O.172-P. E3-V	B.O.174-S. E1-1	B.O.175-P. E3-V
	BSI-B.O.157-E3	BSI-B.O.159-E1	BSI-B.O.160-E3	BSI-B.O.162-E1	BSI-B.O.163-E3	BSI-B.O.165-E1	BSI-B.O.166-E3	BSI-B.O.168-E1	BSI-B.O.169-E3	BSI-B.O.171-E1	BSI-B.O.172-E3	BSI-B.O.174-E1	BSI-B.O.175-E3
4	B.O.157-P. E4-G	B.O.159-S. E2-2	B.O.160-P. E4-G	B.O.162-S. E2-2	B.O.163-P. E4-G	B.O.165-S. E2-2	B.O.166-P. E4-G	B.O.168-S. E2-2	B.O.169-P. E4-G	B.O.171-S. E2-2	B.O.172-P. E4-G	B.O.174-S. E2-2	B.O.175-P. E4-G
	BSI-B.O.157-E4	BSI-B.O.159-E2	BSI-B.O.160-E4	BSI-B.O.162-E2	BSI-B.O.163-E4	BSI-B.O.165-E2	BSI-B.O.166-E4	BSI-B.O.168-E2	BSI-B.O.169-E4	BSI-B.O.171-E2	BSI-B.O.172-E4	BSI-B.O.174-E2	BSI-B.O.175-E4
5	B.O.158-S. E1-1	B.O.159-P. E3-V	B.O.161-S. E1-1	B.O.162-P. E3-V	B.O.164-S. E1-1	B.O.165-P. E3-V	B.O.167-S. E1-1	B.O.168-P. E3-V	B.O.170-S. E1-1	B.O.171-P. E3-V	B.O.173-S. E1-1	B.O.174-P. E3-V	B.O.176-S. E1-1
	BSI-B.O.158-E1	BSI-B.O.159-E3	BSI-B.O.161-E1	BSI-B.O.162-E3	BSI-B.O.164-E1	BSI-B.O.165-E3	BSI-B.O.167-E1	BSI-B.O.168-E3	BSI-B.O.170-E1	BSI-B.O.171-E3	BSI-B.O.173-E1	BSI-B.O.174-E3	BSI-B.O.176-E1
6	B.O.158-S. E2-2	B.O.159-P. E4-G	B.O.161-S. E2-2	B.O.162-P. E4-G	B.O.164-S. E2-2	B.O.165-P. E4-G	B.O.167-S. E2-2	B.O.168-P. E4-G	B.O.170-S. E2-2	B.O.171-P. E4-G	B.O.173-S. E2-2	B.O.174-P. E4-G	B.O.176-S. E2-2
	BSI-B.O.158-E2	BSI-B.O.159-E4	BSI-B.O.161-E2	BSI-B.O.162-E4	BSI-B.O.164-E2	BSI-B.O.165-E4	BSI-B.O.167-E2	BSI-B.O.168-E4	BSI-B.O.170-E2	BSI-B.O.171-E4	BSI-B.O.173-E2	BSI-B.O.174-E4	BSI-B.O.176-E2

Pin	04	
	04	Прикључно место на ЗКР / Connection box on DFC
	S4	Ознака спољашњег елемента / Mark of outdoor element
1	4-X1	
	Z1-502-a3	
2	4-X2	Намена жиле у одлазном каблу / Purpose of the wire in outgoing cable
	Z1-502-a13	
3	4-X3	
	Z1-502-a5	Ознака прикључка на кабинету са EEU картицом / Mark of connector on the cabinet with EEU modul
4	4-X4	
	Z1-502-c5	Број пина у конектору / Pin number in connector
5	4-X5	
	Z1-502-c17	
6		

ИНЖЕЊЕРСКА КОМОРА СРБИЈЕ
Ђорђе Љ. Максимовић
дипл. инж. ел.
353 P422 17
ОДГОВОРНИ ПРОЈЕКТАНТ

Шема повезивања контролера бројача осовина са Завршним кабловским рамом
Plan for connecting of the axle counter controllers with the Cable distribution frame

Терминал Завршног кабловског рама:
Terminal on Cable distribution cabinet:

F4-1

Pin	01	02	03	04	05	06	07	08	09	10	11	12	13
	B.O.176,B.O.177	B.O.178,B.O.179	B.O.179,B.O.180	B.O.181,B.O.182	B.O.182,B.O.183	B.O.184,B.O.185	B.O.185,B.O.nP6	B.O.nP8,B.O.nA	B.O.nA,B.O.S/L	B.O.S/D,B.O.nW	B.O.nW,B.O.nX	B.O.G/D,B.O.G/L	B.O.G/D
1	B.O.176-P. E3-V	B.O.178-S. E1-1	B.O.179-P. E3-V	B.O.181-S. E1-1	B.O.182-P. E3-V	B.O.184-S. E1-1	B.O.185-P. E3-V	B.O.nP8-S. E1-1	B.O.nA-P. E3-V	B.O.S/D-S. E1-1	B.O.nW-P. E3-V	B.O.G/L-S. E1-1	B.O.G/D-P. E3-V
	BSI-B.O.176-E3	BSI-B.O.178-E1	BSI-B.O.179-E3	BSI-B.O.181-E1	BSI-B.O.182-E3	BSI-B.O.184-E1	BSI-B.O.185-E3	BSI-B.O.nP8-E1	BSI-B.O.nA-E3	BSI-B.O.S/D-E1	BSI-B.O.nW-E3	BSI-B.O.G/L-E1	BSI-B.O.G/D-E3
2	B.O.176-P. E4-G	B.O.178-S. E2-2	B.O.179-P. E4-G	B.O.181-S. E2-2	B.O.182-P. E4-G	B.O.184-S. E2-2	B.O.185-P. E4-G	B.O.nP8-S. E2-2	B.O.nA-P. E4-G	B.O.S/D-S. E2-2	B.O.nW-P. E4-G	B.O.G/L-S. E2-2	B.O.G/D-P. E4-G
	BSI-B.O.176-E4	BSI-B.O.178-E2	BSI-B.O.179-E4	BSI-B.O.181-E2	BSI-B.O.182-E4	BSI-B.O.184-E2	BSI-B.O.185-E4	BSI-B.O.nP8-E2	BSI-B.O.nA-E4	BSI-B.O.S/D-E2	BSI-B.O.nW-E4	BSI-B.O.G/L-E2	BSI-B.O.G/D-E4
3	B.O.177-S. E1-1	B.O.178-P. E3-V	B.O.180-S. E1-1	B.O.181-P. E3-V	B.O.183-S. E1-1	B.O.184-P. E3-V	B.O.nP6-S. E1-1	B.O.nP8-P. E3-V	B.O.S/L-S. E1-1	B.O.S/D-P. E3-V	B.O.nX-S. E1-1	B.O.G/L-P. E3-V	
	BSI-B.O.177-E1	BSI-B.O.178-E3	BSI-B.O.180-E1	BSI-B.O.181-E3	BSI-B.O.183-E1	BSI-B.O.184-E3	BSI-B.O.nP6-E1	BSI-B.O.nP8-E3	BSI-B.O.S/L-E1	BSI-B.O.S/D-E3	BSI-B.O.nX-E1	BSI-B.O.G/L-E3	
4	B.O.177-S. E2-2	B.O.178-P. E4-G	B.O.180-S. E2-2	B.O.181-P. E4-G	B.O.183-S. E2-2	B.O.184-P. E4-G	B.O.nP6-S. E2-2	B.O.nP8-P. E4-G	B.O.S/L-S. E2-2	B.O.S/D-P. E4-G	B.O.nX-S. E2-2	B.O.G/L-P. E4-G	
	BSI-B.O.177-E2	BSI-B.O.178-E4	BSI-B.O.180-E2	BSI-B.O.181-E4	BSI-B.O.183-E2	BSI-B.O.184-E4	BSI-B.O.nP6-E2	BSI-B.O.nP8-E4	BSI-B.O.S/L-E2	BSI-B.O.S/D-E4	BSI-B.O.nX-E2	BSI-B.O.G/L-E4	
5	B.O.177-P. E3-V	B.O.179-S. E1-1	B.O.180-P. E3-V	B.O.182-S. E1-1	B.O.183-P. E3-V	B.O.185-S. E1-1	B.O.nP6-P. E3-V	B.O.nA-S. E1-1	B.O.S/L-P. E3-V	B.O.nW-S. E1-1	B.O.nX-P. E3-V	B.O.G/D-S. E1-1	
	BSI-B.O.177-E3	BSI-B.O.179-E1	BSI-B.O.180-E3	BSI-B.O.182-E1	BSI-B.O.183-E3	BSI-B.O.185-E1	BSI-B.O.nP6-E3	BSI-B.O.nA-E1	BSI-B.O.S/L-E3	BSI-B.O.nW-E1	BSI-B.O.nX-E3	BSI-B.O.G/D-E1	
6	B.O.177-P. E4-G	B.O.179-S. E2-2	B.O.180-P. E4-G	B.O.182-S. E2-2	B.O.183-P. E4-G	B.O.185-S. E2-2	B.O.nP6-P. E4-G	B.O.nA-S. E2-2	B.O.S/L-P. E4-G	B.O.nW-S. E2-2	B.O.nX-P. E4-G	B.O.G/D-S. E2-2	
	BSI-B.O.177-E4	BSI-B.O.179-E2	BSI-B.O.180-E4	BSI-B.O.182-E2	BSI-B.O.183-E4	BSI-B.O.185-E2	BSI-B.O.nP6-E4	BSI-B.O.nA-E2	BSI-B.O.S/L-E4	BSI-B.O.nW-E2	BSI-B.O.nX-E4	BSI-B.O.G/D-E2	

Напомена:
Ознака прикључне клеме на Завршном кабловском раму (ЗКР) представља спој ознаке терминала, ознаке прикључног места на терминалу и редног броја пина у конектору.
Пример: F1-812-1 означава прикључну клему на ЗКР, где је F1 ознака кабинета ЗКР (кабинета пренапонске заштите), 8 ознака терминала на ЗКР, 12 ознака прикључног места конектора и 1 редни број пина у конектору.

Note:
The label of connection block on the Cable Distribution Frame (CDF) is a combination of the terminal mark, the connection box mark on the terminal and the pin number in the connector.
Example: F1-812-1 denotes the connection block on the CDF, where is F1 designations of the CDF cabinet (lightning protection cabinet), 8 mark of terminal on the CDF cabinet, 12 mark of connection box on termnal and 1 pin number in the connector.

Пројектант / Designer:
Институт Михајло Пупин доо
Волгина 15, 11000 Београд
www.pupin.rs

Инвеститор / Investor:
Инфраструктура железнице Србије а.д.
Немањина 6, 11000 Београд
www.infrazs.rs

Извођач / Contractor: Конзорцијум / Joint Venture:
China Railway International Co., Ltd.
Serbia Ogranak Beograd
Rajka Mitića 8, 11000 Beograd
China Communication Construction Co.Ltd.
Serbia Ogranak Beograd-Savski Venac
Paje Adamova 2, 11000 Beograd

Подизвођач / Subcontractor:
CRSC International Co., LTD.
Ogranak Beograd,
Omladinskih brigada 21, 11070 Novi Beograd

Објекат / Project:
Пруга Београд - Суботица - државна граница (Келебија), ДЕОНИЦА ПРУГЕ НОВИ САД - СУБОТИЦА - ДРЖАВНА ГРАНИЦА (КЕЛЕБИЈА), у Новом Саду, Кисачу, Степановићеву, Змајеву, Врбасу, Ловћенцу, Малом Иђошу, Бачкој Тополи, Жеднику, Наумовићеву и Суботици, у катастарским општинама наведеним на насловној страни техничке документације и на катастарским парцелама према списку приложеном у Главној свесци /

Belgrade - Subotica - State border (Kelebija) railway line, SECTION NOVI SAD - SUBOTICA STATE BORDER (KELEBIJA), at Novi Sad, Kisač, Stepanovićevo, Zmajevo, Vrbas, Lovćenac, Mali Idjoš, Bačka Topola, Žednik, Naumovićevo and Subotica, in cadastral municipalities listed on the cover page of this Design, on cadastral plots listed in General Volume

Врста техничке документације / Technical documentation type:
ПИО/ABD Пројекат изведеног објекта / As-built Design

Ознака и назив дела Пројекта / Designation and name of the part of design:
5/1.23 Осигурање железничке станице Суботица /
Signalling/interlocking systems in Subotica railway station

Назив цртежа / Drawing name:
План повезивања контролера EEU на реглете кабинета за заштиту од грмљавине - Завршни кабловски рам /
Plan of connecting the EEU controllers on the terminal blocks of lightning protection cabinet - Cable distribution frame

Одговорни пројектант / Responsible designer:
Ђорђе Максимовић, дипл.инж.ел.
Број лиценце / License number: 353 P422 17

Сарадници / Associates:
Владимир Бошковић, инж.маш.
Марко Ралић, дипл.ел.инж.

Број Пројекта / Design number:	Датум / Date:	Размера / Scale:	Број цртежа / Drawing number:
TS.700.255-5/1.23	Септембар / September 2024.	-	TS.700.255-5/1.23-C18

Шема повезивања контролера EEU I/O за управљање и контролу пружним бализама I-60 са Завршним кабловским рамом
Plan for connecting of the controllers EEU I/O for command and control of track balises I-60 with the Cable distribution frame

Терминал Завршног кабловског рама:
Terminal on Cable distribution cabinet: **F5-10**

Pin	01	02	03	04	05	06	07	08	09	10	11	12	13
	PPu96,PPu98	PAu91,PPu96		Pu92	Pu94	Pu96	Pu98	Au91	Po1,Po2	Po2,Po3	Po4	PTo1	PTo2
1	PPu98-R2	PPu96-R1		Pu92-R2	Pu94-R2	Pu96-R2	Pu98-R2	Au91-R2	Po1-R2	Po2-R1	Po4-R2	PTo1-R2	PTo2-R2
	Z3-401-a1	Z3-401-b10		Z3-401-a4	Z3-401-b13	Z3-401-a7	Z3-401-b16	Z3-401-a10	Z3-401-c3	Z3-402-a1	Z3-402-b10	Z3-402-a4	Z3-402-b13
2	PPu98-R2	PPu96-R1		Pu92-R2	Pu94-R2	Pu96-R2	Pu98-R2	Au91-R2	Po1-R2	Po2-R1	Po4-R2	PTo1-R2	PTo2-R2
	Z3-401-a13	Z3-401-c6		Z3-401-a16	Z3-401-c9	Z3-401-b3	Z3-401-c12	Z3-401-b6	Z3-401-c15	Z3-402-a13	Z3-402-c6	Z3-402-a16	Z3-402-c9
3	PPu98-R1	PAu91-R2		Pu92-R1	Pu94-R1	Pu96-R1	Pu98-R1	Au91-R1	Po1-R1	Po3-R2	Po4-R1	PTo1-R1	PTo2-R1
	Z3-401-b9	Z3-401-a3		Z3-401-b12	Z3-401-a6	Z3-401-b15	Z3-401-a9	Z3-401-c2	Z3-401-a12	Z3-402-b9	Z3-402-a3	Z3-402-b12	Z3-402-a6
4	PPu98-R1	PAu91-R2		Pu92-R1	Pu94-R1	Pu96-R1	Pu98-R1	Au91-R1	Po1-R1	Po3-R2	Po4-R1	PTo1-R1	PTo2-R1
	Z3-401-c5	Z3-401-a15		Z3-401-c8	Z3-401-b2	Z3-401-c11	Z3-401-b5	Z3-401-c14	Z3-401-b8	Z3-402-c5	Z3-402-a15	Z3-402-c8	Z3-402-b2
5	PPu96-R2	PAu91-R1		Pu92-R3	Pu94-R3	Pu96-R3	Pu98-R3	Au91-R3	Po2-R2	Po3-R1	Po4-R3	PTo1-R3	PTo2-R3
	Z3-401-a2	Z3-401-b11		Z3-401-a5	Z3-401-b14	Z3-401-a8	Z3-401-c1	Z3-401-a11	Z3-401-c4	Z3-402-a2	Z3-402-b11	Z3-402-a5	Z3-402-b14
6	PPu96-R2	PAu91-R1		Pu92-R3	Pu94-R3	Pu96-R3	Pu98-R3	Au91-R3	Po2-R2	Po3-R1	Po4-R3	PTo1-R3	PTo2-R3
	Z3-401-a14	Z3-401-c7		Z3-401-b1	Z3-401-c10	Z3-401-b4	Z3-401-c13	Z3-401-b7	Z3-401-c16	Z3-402-a14	Z3-402-c7	Z3-402-b1	Z3-402-c10

Pin	04
	S4
1	4-X1
	Z1-502-a3
2	4-X2
	Z1-502-a13
3	4-X3
	Z1-502-a5
4	4-X4
	Z1-502-c5
5	4-X5
	Z1-502-c17
6	

- 04 — Прикључно место на ЗКР / Connection box on DFC
- S4 — Ознака спољашњег елемента / Mark of outdoor element
- 4-X2 — Намена жиле у одлазном каблу / Purpose of the wire in outgoing cable
- Z1-502-a5 — Ознака прикључка на кабинету са EEU картицом / Mark of connector on the cabinet with EEU modul
- 4 — Број пина у конектору / Pin number in connector

Шема повезивања контролера EEU I/O за управљање и контролу пружним бализама I-60 са Завршним кабловским рамом
Plan for connecting of the controllers EEU I/O for command and control of track balises I-60 with the Cable distribution frame

Терминал Завршног кабловског рама:
Terminal on Cable distribution cabinet: **F5-9**

Pin	01	02	03	04	05	06	07	08	09	10	11	12	13
	PTo3	PTo4	PTo5	PTo6	PTo7	PTo8	PTo9	PTo10	PTo11	PTo12	PTo13	Qu92	Qu94
1	PTo3-R2	PTo4-R2	PTo5-R2	PTo6-R2	PTo7-R2	PTo8-R2	PTo9-R2	PTo10-R2	PTo11-R2	PTo12-R2	PTo13-R2	Qu92-R2	Qu94-R2
	Z3-402-a7	Z3-402-b16	Z3-402-a10	Z3-402-c3	Z3-403-a1	Z3-403-b10	Z3-403-a4	Z3-403-b13	Z3-403-a7	Z3-403-b16	Z3-403-a10	Z3-403-c3	Z3-404-a1
2	PTo3-R2	PTo4-R2	PTo5-R2	PTo6-R2	PTo7-R2	PTo8-R2	PTo9-R2	PTo10-R2	PTo11-R2	PTo12-R2	PTo13-R2	Qu92-R2	Qu94-R2
	Z3-402-b3	Z3-402-c12	Z3-402-b6	Z3-402-c15	Z3-403-a13	Z3-403-c6	Z3-403-a16	Z3-403-c9	Z3-403-b3	Z3-403-c12	Z3-403-b6	Z3-403-c15	Z3-404-a13
3	PTo3-R1	PTo4-R1	PTo5-R1	PTo6-R1	PTo7-R1	PTo8-R1	PTo9-R1	PTo10-R1	PTo11-R1	PTo12-R1	PTo13-R1	Qu92-R1	Qu94-R1
	Z3-402-b15	Z3-402-a9	Z3-402-c2	Z3-402-a12	Z3-403-b9	Z3-403-a3	Z3-403-b12	Z3-403-a6	Z3-403-b15	Z3-403-a9	Z3-403-c2	Z3-403-a12	Z3-404-b9
4	PTo3-R1	PTo4-R1	PTo5-R1	PTo6-R1	PTo7-R1	PTo8-R1	PTo9-R1	PTo10-R1	PTo11-R1	PTo12-R1	PTo13-R1	Qu92-R1	Qu94-R1
	Z3-402-c11	Z3-402-b5	Z3-402-c14	Z3-402-b8	Z3-403-c5	Z3-403-a15	Z3-403-c8	Z3-403-b2	Z3-403-c11	Z3-403-b5	Z3-403-c14	Z3-403-b8	Z3-404-c5
5	PTo3-R3	PTo4-R3	PTo5-R3	PTo6-R3	PTo7-R3	PTo8-R3	PTo9-R3	PTo10-R3	PTo11-R3	PTo12-R3	PTo13-R3	Qu92-R3	
	Z3-402-a8	Z3-402-c1	Z3-402-a11	Z3-402-c4	Z3-403-a2	Z3-403-b11	Z3-403-a5	Z3-403-b14	Z3-403-a8	Z3-403-c1	Z3-403-a11	Z3-403-c4	
6	PTo3-R3	PTo4-R3	PTo5-R3	PTo6-R3	PTo7-R3	PTo8-R3	PTo9-R3	PTo10-R3	PTo11-R3	PTo12-R3	PTo13-R3	Qu92-R3	
	Z3-402-b4	Z3-402-c13	Z3-402-b7	Z3-402-c16	Z3-403-a14	Z3-403-c7	Z3-403-b1	Z3-403-c10	Z3-403-b4	Z3-403-c13	Z3-403-b7	Z3-403-c16	

Напомена:
Ознака прикључне клеме на Завршном кабловском раму (ЗКР) представља спој ознаке терминала, ознаке прикључног места на терминалу и редног броја пина у конектрору.
Пример: F1-812-1 означава прикључну клему на ЗКР, где је F1 ознака кабинета ЗКР (кабинета пренапонске заштите), 8 ознака терминала на ЗКР, 12 ознака прикључног места конектора и 1 редни број пина у конектору

Note:
The label of connection block on the Cable Distribution Frame (CDF) is a combination of the terminal mark, the connection box mark on the terminal and the pin number in the connector.
Example: F1-812-1 denotes the connection block on the CDF, where is F1 designations of the CDF cabinet (lightning protection cabinet), 8 mark of terminal on the CDF cabinet, 12 mark of connection box on termnal and 1 pin number in the connector.

ИНЖЕЊЕРСКА КОМОРА СРБИЈЕ
Ђорђе Љ. Максимовић
дипл. инж. ел.
353 P422 17
ОДГОВОРНИ ПРОЈЕКТАНТ

Пројектант / Designer:
Институт Михајло Пупин доо
Волгина 15, 11000 Београд
www.pupin.rs

Инвеститор / Investor:
Инфраструктура железнице Србије а.д.
Немањина 6, 11000 Београд
www.infrazs.rs

Извођач / Contractor: Конзорцијум / Joint Venture:
China Railway International Co., Ltd.
Serbia Ogranak Beograd
Rajka Mitića 8, 11000 Beograd
China Communication Construction Co.Ltd.
Serbia Ogranak Beograd-Savski Venac
Paje Adamova 2, 11000 Beograd

Подизвођач / Subcontractor:
CRSC International Co., LTD.
Ogranak Beograd,
Omladinskih brigada 21, 11070 Novi Beograd

Објекат / Project:
Пруга Београд - Суботица - државна граница (Келебија), ДЕОНИЦА ПРУГЕ НОВИ САД - СУБОТИЦА - ДРЖАВНА ГРАНИЦА (КЕЛЕБИЈА), у Новом Саду, Кисачу, Степановићеву, Змајеву, Врбасу, Ловћенцу, Малом Иђошу, Бачкој Тополи, Жеднику, Наумовићеву и Суботици, у катастарским општинама наведеним на насловној страни техничке документације и на катастарским парцелама према списку приложеном у Главној свесци /

Belgrade - Subotica - State border (Kelebija) railway line, SECTION NOVI SAD - SUBOTICA STATE BORDER (KELEBIJA), at Novi Sad, Kisač, Stepanovićevo, Zmajevo, Vrbas, Lovćenac, Mali Idjoš, Bačka Topola, Žednik, Naumovićevo and Subotica, in cadastral municipalities listed on the cover page of this Design, on cadastral plots listed in General Volume

Врста техничке документације / Technical documentation type:
ПИО/ABD Пројекат изведеног објекта / As-built Design

Ознака и назив дела Пројекта / Designation and name of the part of design:
5/1.23 Осигурање железничке станице Суботица /
Signalling/interlocking systems in Subotica railway station

Назив цртежа / Drawing name:
План повезивања контролера EEU на реглете кабинета за заштиту од грмљавине - Завршни кабловски рам /
Plan of connecting the EEU controllers on the terminal blocks of lightning protection cabinet - Cable distribution frame

Одговорни пројектант / Responsible designer:
Ђорђе Максимовић, дипл.инж.ел.
Број лиценце / License number: 353 P422 17

Сарадници / Associates:
Владимир Бошковић, инж.маш.
Марко Ралић, дипл.ел.инж.

Број Пројекта / Design number: TS.700.255-5/1.23
Датум / Date: Септембар / September 2024.
Размера / Scale: -
Број цртежа / Drawing number: TS.700.255-5/1.23-C18

Шема повезивања контролера EEU I/O за управљање и контролу пружним бализама I-60 са Завршним кабловским рамом
Plan for connecting of the controllers EEU I/O for command and control of track balises I-60 with the Cable distribution frame

Терминал Завршног кабловског рама:
Terminal on Cable distribution cabinet: **F5-8**

	01	02	03	04	05	06	07	08	09	10	11	12	13
	Qu96	Qu98	Qo1	Qo2	Qo3	Qo4	Qo5	Qo6,Qo7	Qo7,Qo8	Qo10,Qo9	Qo10,Qo11	Qo12,Qo13	Qo13
1	Qu96-R2	Qu98-R2	Qo1-R2	Qo2-R2	Qo3-R2	Qo4-R2	Qo5-R2	Qo6-R2	Qo7-R1	Qo9-R2	Qo10-R1	Qo12-R2	Qo13-R1
	Z3-404-a2	Z3-404-b11	Z3-404-a5	Z3-404-b14	Z3-404-a8	Z3-404-c1	Z3-404-a11	Z3-404-c4	Z3-405-a2	Z3-405-b11	Z3-405-a5	Z3-405-b14	Z3-405-a8
2	Qu96-R2	Qu98-R2	Qo1-R2	Qo2-R2	Qo3-R2	Qo4-R2	Qo5-R2	Qo6-R2	Qo7-R1	Qo9-R2	Qo10-R1	Qo12-R2	Qo13-R1
	Z3-404-a14	Z3-404-c7	Z3-404-b1	Z3-404-c10	Z3-404-b4	Z3-404-c13	Z3-404-b7	Z3-404-c16	Z3-405-a14	Z3-405-c7	Z3-405-b1	Z3-405-c10	Z3-405-b4
3	Qu96-R1	Qu98-R1	Qo1-R1	Qo2-R1	Qo3-R1	Qo4-R1	Qo5-R1	Qo6-R1	Qo8-R2	Qo9-R1	Qo11-R2	Qo12-R1	
	Z3-404-b10	Z3-404-a4	Z3-404-b13	Z3-404-a7	Z3-404-b16	Z3-404-a10	Z3-404-c3	Z3-405-a1	Z3-405-b10	Z3-405-a4	Z3-405-b13	Z3-405-a7	
4	Qu96-R1	Qu98-R1	Qo1-R1	Qo2-R1	Qo3-R1	Qo4-R1	Qo5-R1	Qo6-R1	Qo8-R2	Qo9-R1	Qo11-R2	Qo12-R1	
	Z3-404-c6	Z3-404-a16	Z3-404-c9	Z3-404-b3	Z3-404-c12	Z3-404-b6	Z3-404-c15	Z3-405-a13	Z3-405-c6	Z3-405-a16	Z3-405-c9	Z3-405-b3	
5	Qu96-R3	Qu98-R3	Qo1-R3	Qo2-R3	Qo3-R3	Qo4-R3	Qo5-R3	Qo7-R2	Qo8-R1	Qo10-R2	Qo11-R1	Qo13-R2	
	Z3-404-a3	Z3-404-b12	Z3-404-a6	Z3-404-b15	Z3-404-a9	Z3-404-c2	Z3-404-a12	Z3-405-b9	Z3-405-a3	Z3-405-b12	Z3-405-a6	Z3-405-b15	
6	Qu96-R3	Qu98-R3	Qo1-R3	Qo2-R3	Qo3-R3	Qo4-R3	Qo5-R3	Qo7-R2	Qo8-R1	Qo10-R2	Qo11-R1	Qo13-R2	
	Z3-404-a15	Z3-404-c8	Z3-404-b2	Z3-404-c11	Z3-404-b5	Z3-404-c14	Z3-404-b8	Z3-405-c5	Z3-405-a15	Z3-405-c8	Z3-405-b2	Z3-405-c11	

	04	
	S4	
1	4-X1	
	Z1-502-a3	
2	4-X2	
	Z1-502-a13	
3	4-X3	
	Z1-502-a5	
4	4-X4	
	Z1-502-c5	
5	4-X5	
	Z1-502-c17	
6		

- 04 — Прикључно место на ЗКР / Connection box on DFC
- S4 — Ознака спољашњег елемента / Mark of outdoor element
- 4-X2 — Намена жиле у одлазном каблу / Purpose of the wire in outgoing cable
- Z1-502-a5 — Ознака прикључка на кабинету са EEU картицом / Mark of connector on the cabinet with EEU modul
- 4 — Број пина у конектору / Pin number in connector

Шема повезивања контролера EEU I/O за управљање и контролу пружним бализама I-60 са Завршним кабловским рамом
Plan for connecting of the controllers EEU I/O for command and control of track balises I-60 with the Cable distribution frame

Терминал Завршног кабловског рама:
Terminal on Cable distribution cabinet: **F5-7**

	01	02	03	04	05	06	07	08	09	10	11	12	13
	Ro1	Ro2	Ro3	Ro4,Ro5	Ro5,Ro6	Ro7	So1	So2	So3	So4,So5	So5,So6	So7	PSu91,PSu93
1	Ro1-R2	Ro2-R2	Ro3-R2	Ro4-R2	Ro5-R1	Ro7-R2	So1-R2	So2-R2	So3-R2	So4-R2	So5-R1	So7-R2	PSu91-R2
	Z3-405-b16	Z3-405-a10	Z3-405-c3	Z3-406-a1	Z3-406-b10	Z3-406-a4	Z3-406-a5	Z3-406-b14	Z3-406-a8	Z3-406-c1	Z3-406-a11	Z3-406-c4	Z3-407-a5
2	Ro1-R2	Ro2-R2	Ro3-R2	Ro4-R2	Ro5-R1	Ro7-R2	So1-R2	So2-R2	So3-R2	So4-R2	So5-R1	So7-R2	PSu91-R2
	Z3-405-c12	Z3-405-b6	Z3-405-c15	Z3-406-a13	Z3-406-c6	Z3-406-a16	Z3-406-b1	Z3-406-c10	Z3-406-b4	Z3-406-c13	Z3-406-b7	Z3-406-c16	Z3-407-b1
3	Ro1-R1	Ro2-R1	Ro3-R1	Ro4-R1	Ro6-R2	Ro7-R1	So1-R1	So2-R1	So3-R1	So4-R1	So6-R2	So7-R1	PSu91-R1
	Z3-405-a9	Z3-405-c2	Z3-405-a12	Z3-406-b9	Z3-406-a3	Z3-406-b12	Z3-406-b13	Z3-406-a7	Z3-406-b16	Z3-406-a10	Z3-406-c3	Z3-407-a1	Z3-407-b13
4	Ro1-R1	Ro2-R1	Ro3-R1	Ro4-R1	Ro6-R2	Ro7-R1	So1-R1	So2-R1	So3-R1	So4-R1	So6-R2	So7-R1	PSu91-R1
	Z3-405-b5	Z3-405-c14	Z3-405-b8	Z3-406-c5	Z3-406-a15	Z3-406-c8	Z3-406-c9	Z3-406-b3	Z3-406-c12	Z3-406-b6	Z3-406-c15	Z3-407-a13	Z3-407-c9
5	Ro1-R3	Ro2-R3	Ro3-R3	Ro5-R2	Ro6-R1		So1-R3	So2-R3	So3-R3	So5-R2	So6-R1		PSu93-R2
	Z3-405-c1	Z3-405-a11	Z3-405-c4	Z3-406-a2	Z3-406-b11		Z3-406-a6	Z3-406-b15	Z3-406-a9	Z3-406-c2	Z3-406-a12		Z3-407-a6
6	Ro1-R3	Ro2-R3	Ro3-R3	Ro5-R2	Ro6-R1		So1-R3	So2-R3	So3-R3	So5-R2	So6-R1		PSu93-R2
	Z3-405-c13	Z3-405-b7	Z3-405-c16	Z3-406-a14	Z3-406-c7		Z3-406-b2	Z3-406-c11	Z3-406-b5	Z3-406-c14	Z3-406-b8		Z3-407-b2

Напомена:
Ознака прикључне клеме на Завршном кабловском раму (ЗКР) представља спој ознаке терминала, ознаке прикључног места на терминалу и редног броја пина у конектору.
Пример: F1-812-1 означава прикључну клему на ЗКР, где је F1 ознака кабинета ЗКР (кабинета пренапонске заштите), 8 ознака терминала на ЗКР, 12 ознака прикључног места конектора и 1 редни број пина у конектору

Note:
The label of connection block on the Cable Distribution Frame (CDF) is a combination of the terminal mark, the connection box mark on the terminal and the pin number in the connector.
Example: F1-812-1 denotes the connection block on the CDF, where is F1 designations of the CDF cabinet (lightning protection cabinet), 8 mark of terminal on the CDF cabinet, 12 mark of connection box on termnal and 1 pin number in the connector.

ИНЖЕЊЕРСКА КОМОРА СРБИЈЕ
Ђорђе Љ. Максимовић
дипл. инж. ел.
353 P422 17
ОДГОВОРНИ ПРОЈЕКТАНТ

Лист: 22 од 25
Sheet: 22 of 25

Пројектант / Designer:
Институт Михајло Пупин доо
Волгина 15, 11000 Београд
www.pupin.rs

Инвеститор / Investor:
Инфраструктура железнице Србије а.д.
Немањина 6, 11000 Београд
www.infrazs.rs

Извођач / Contractor: Конзорцијум / Joint Venture:
China Railway International Co., Ltd.
Serbia Ogranak Beograd
Rajka Mitića 8, 11000 Beograd
China Communication Construction Co.Ltd.
Serbia Ogranak Beograd-Savski Venac
Paje Adamova 2, 11000 Beograd

Подизвођач / Subcontractor:
CRSC International Co., LTD.
Ogranak Beograd,
Omladinskih brigada 21, 11070 Novi Beograd

Објекат / Project:
Пруга Београд - Суботица - државна граница (Келебија), ДЕОНИЦА ПРУГЕ НОВИ САД - СУБОТИЦА - ДРЖАВНА ГРАНИЦА (КЕЛЕБИЈА), у Новом Саду, Кисачу, Степановићеву, Змајеву, Врбасу, Ловћенцу, Малом Иђошу, Бачкој Тополи, Жеднику, Наумовићеву и Суботици, у катастарским општинама наведеним на насловној страни техничке документације и на катастарским парцелама према списку приложеном у Главној свесци /

Belgrade - Subotica - State border (Kelebija) railway line, SECTION NOVI SAD - SUBOTICA STATE BORDER (KELEBIJA), at Novi Sad, Kisač, Stepanovićevo, Zmajevo, Vrbas, Lovćenac, Mali Idjoš, Bačka Topola, Žednik, Naumovićevo and Subotica, in cadastral municipalities listed on the cover page of this Design, on cadastral plots listed in General Volume

Врста техничке документације / Technical documentation type:
ПИО/ABD Пројекат изведеног објекта / As-built Design

Ознака и назив дела Пројекта / Designation and name of the part of design:
5/1.23 Осигурање железничке станице Суботица /
Signalling/interlocking systems in Subotica railway station

Назив цртежа / Drawing name:
План повезивања контролера EEU на реглете кабинета за заштиту од грмљавине - Завршни кабловски рам /
Plan of connecting the EEU controllers on the terminal blocks of lightning protection cabinet - Cable distribution frame

Одговорни пројектант / Responsible designer:
Ђорђе Максимовић, дипл.инж.ел.
Број лиценце / License number: 353 P422 17

Сарадници / Associates:
Владимир Бошковић, инж.маш.
Марко Ралић, дипл.ел.инж.

Број Пројекта / Design number:	Датум / Date:	Размера / Scale:	Број цртежа / Drawing number:
TS.700.255-5/1.23	Септембар / September 2024.	-	TS.700.255-5/1.23-C18

Шема повезивања контролера EEU I/O за управљање и контролу пружним бализама I-60 са Завршним кабловским рамом
Plan for connecting of the controllers EEU I/O for command and control of track balises I-60 with the Cable distribution frame

Терминал Завршног кабловског рама: **F5-6**
Terminal on Cable distribution cabinet: **F5-6**

	01	02	03	04	05	06	07	08	09	10	11	12	13
	PSu93,Su91	PXu91,Su93	PWu92,PXu91	Wu92,Xu91	Wu92								
1	PSu93-R1	Su93-R2	PXu91-R1	Xu91-R2	Wu92-R1								
	Z3-407-b14	Z3-407-a8	Z3-407-c1	Z3-407-a11	Z3-407-c4								
2	PSu93-R1	Su93-R2	PXu91-R1	Xu91-R2	Wu92-R1								
	Z3-407-c10	Z3-407-b4	Z3-407-c13	Z3-407-b7	Z3-407-c16								
3	Su91-R2	Su93-R1	PWu92-R2	Xu91-R1									
	Z3-407-a7	Z3-407-b16	Z3-407-a10	Z3-407-c3									
4	Su91-R2	Su93-R1	PWu92-R2	Xu91-R1									
	Z3-407-b3	Z3-407-c12	Z3-407-b6	Z3-407-c15									
5	Su91-R1	PXu91-R2	PWu92-R1	Wu92-R2									
	Z3-407-b15	Z3-407-a9	Z3-407-c2	Z3-407-a12									
6	Su91-R1	PXu91-R2	PWu92-R1	Wu92-R2									
	Z3-407-c11	Z3-407-b5	Z3-407-c14	Z3-407-b8									

	04	
	S4	
1	4-X1	
	Z1-502-a3	
2	4-X2	
	Z1-502-a13	
3	4-X3	
	Z1-502-a5	
4	4-X4	
	Z1-502-c5	
5	4-X5	
	Z1-502-c17	
6		

Прикључно место на ЗКР
Connection box on DFC
Ознака спољашњег елемента
Mark of outdoor element
Намена жиле у одлазном каблу
Purpose of the wire in outgoing cable
Ознака прикључка на кабинету са EEU картицом
Mark of connector on the cabinet with EEU modul
Број пина у конектору
Pin number in connector

Шема повезивања контролера EEU I/O за управљање и контролу пружним бализама I-60 са Завршним кабловским рамом
Plan for connecting of the controllers EEU I/O for command and control of track balises I-60 with the Cable distribution frame

Терминал Завршног кабловског рама: **F5-5**
Terminal on Cable distribution cabinet: **F5-5**

	01	02	03	04	05	06	07	08	09	10	11	12	13
	PAu91,PPu96,PPu98	Pu92,Pu94	Pu96,Pu98	Au91,Po1,Po4	Po2,Po3,Po4	PTo1,PTo2	PTo3,PTo4	PTo5,PTo6	PTo7,PTo8	PTo10,PTo9	PTo11,PTo12	PTo13	Qu92,Qu94
1	PPu98-R2(C)	Pu92-R2(C)	Pu96-R2(C)	Au91-R2(C)	Po2-R2(C)	PTo1-R2(C)	PTo3-R2(C)	PTo5-R2(C)	PTo7-R2(C)	PTo9-R2(C)	PTo11-R2(C)	PTo13-R2(C)	Qu92-R2(C)
	Z3-409-a1	Z3-409-a4	Z3-409-a7	Z3-409-a10	Z3-409-c4	Z3-410-a4	Z3-410-a7	Z3-410-a10	Z3-411-a1	Z3-411-a4	Z3-411-a7	Z3-411-a10	Z3-411-c3
2	PPu98-R1(C)	Pu92-R1(C)	Pu96-R1(C)	Au91-R1(C)	Po2-R1(C)	PTo1-R1(C)	PTo3-R1(C)	PTo5-R1(C)	PTo7-R1(C)	PTo9-R1(C)	PTo11-R1(C)	PTo13-R1(C)	Qu92-R1(C)
	Z3-409-b9	Z3-409-b12	Z3-409-b15	Z3-409-c2	Z3-410-a1	Z3-410-b12	Z3-410-b15	Z3-410-c2	Z3-411-b9	Z3-411-b12	Z3-411-b15	Z3-411-c2	Z3-411-a12
3	PPu96-R2(C)	Pu92-R3(C)	Pu96-R3(C)	Au91-R3(C)	Po3-R2(C)	PTo1-R3(C)	PTo3-R3(C)	PTo5-R3(C)	PTo7-R3(C)	PTo9-R3(C)	PTo11-R3(C)	PTo13-R3(C)	Qu92-R3(C)
	Z3-409-a2	Z3-409-a5	Z3-409-a8	Z3-409-a11	Z3-410-b9	Z3-410-a5	Z3-410-a8	Z3-410-a11	Z3-411-a2	Z3-411-a5	Z3-411-a8	Z3-411-a11	Z3-411-c4
4	PPu96-R1(C)	Pu94-R2(C)	Pu98-R2(C)	Po1-R2(C)	Po3-R1(C)	PTo2-R2(C)	PTo4-R2(C)	PTo6-R2(C)	PTo8-R2(C)	PTo10-R2(C)	PTo12-R2(C)		Qu94-R2(C)
	Z3-409-b10	Z3-409-b13	Z3-409-b16	Z3-409-c3	Z3-410-a2	Z3-410-b13	Z3-410-b16	Z3-410-c3	Z3-411-b10	Z3-411-b13	Z3-411-b16		Z3-412-a1
5	PAu91-R2(C)	Pu94-R1(C)	Pu98-R1(C)	Po1-R1(C)	Po4-R2(C)	PTo2-R1(C)	PTo4-R1(C)	PTo6-R1(C)	PTo8-R1(C)	PTo10-R1(C)	PTo12-R1(C)		Qu94-R1(C)
	Z3-409-a3	Z3-409-a6	Z3-409-a9	Z3-409-a12	Z3-410-b10	Z3-410-a6	Z3-410-a9	Z3-410-a12	Z3-411-a3	Z3-411-a6	Z3-411-a9		Z3-412-b9
6	PAu91-R1(C)	Pu94-R3(C)	Pu98-R3(C)	Po4-R3(C)	Po4-R1(C)	PTo2-R3(C)	PTo4-R3(C)	PTo6-R3(C)	PTo8-R3(C)	PTo10-R3(C)	PTo12-R3(C)		
	Z3-409-b11	Z3-409-b14	Z3-409-c1	Z3-410-b11	Z3-410-a3	Z3-410-b14	Z3-410-c1	Z3-410-c4	Z3-411-b11	Z3-411-b14	Z3-411-c1		

Напомена:
Ознака прикључне клеме на Завршном кабловском раму (ЗКР) представља спој ознаке терминала, ознаке прикључног места на терминалу и редног броја пина у конектору.
Пример: F1-812-1 означава прикључну клему на ЗКР, где је F1 ознака кабинета ЗКР (кабинета пренапонске заштите), 8 ознака терминала на ЗКР, 12 ознака прикључног места конектора и 1 редни број пина у конектору

Note:
The label of connection block on the Cable Distribution Frame (CDF) is a combination of the terminal mark, the connection box mark on the terminal and the pin number in the connector.
Example: F1-812-1 denotes the connection block on the CDF, where is F1 designations of the CDF cabinet (lightning protection cabinet), 8 mark of terminal on the CDF cabinet, 12 mark of connection box on termnal and 1 pin number in the connector.

Лист: 23 од 25
Sheet: 23 of 25

Пројектант / Designer:
Институт Михајло Пупин доо
Волгина 15, 11000 Београд
www.pupin.rs

Инвеститор / Investor:
Инфраструктура железнице Србије а.д.
Немањина 6, 11000 Београд
www.infrazs.rs

Извођач / Contractor: Конзорцијум / Joint Venture:
China Railway International Co., Ltd.
Serbia Ogranak Beograd
Rajka Mitića 8, 11000 Beograd
China Communication Construction Co.Ltd.
Serbia Ogranak Beograd-Savski Venac
Paje Adamova 2, 11000 Beograd

Подизвођач / Subcontractor:
CRSC International Co., LTD.
Ogranak Beograd,
Omladinskih brigada 21, 11070 Novi Beograd

Објекат / Project:
Пруга Београд - Суботица - државна граница (Келебија), ДЕОНИЦА ПРУГЕ НОВИ САД - СУБОТИЦА - ДРЖАВНА ГРАНИЦА (КЕЛЕБИЈА), у Новом Саду, Кисачу, Степановићеву, Змајеву, Врбасу, Ловћенцу, Малом Иђошу, Бачкој Тополи, Жеднику, Наумовићеву и Суботици, у катастарским општинама наведеним на насловној страни техничке документације и на катастарским парцелама према списку приложеном у Главној свесци /

Belgrade - Subotica - State border (Kelebija) railway line, SECTION NOVI SAD - SUBOTICA STATE BORDER (KELEBIJA), at Novi Sad, Kisač, Stepanovićevo, Zmajevo, Vrbas, Lovćenac, Mali Idjoš, Bačka Topola, Žednik, Naumovićevo and Subotica, in cadastral municipalities listed on the cover page of this Design, on cadastral plots listed in General Volume

Врста техничке документације / Technical documentation type:
ПИО/ABD Пројекат изведеног објекта / As-built Design

Ознака и назив дела Пројекта / Designation and name of the part of design:
5/1.23 Осигурање железничке станице Суботица / Signalling/interlocking systems in Subotica railway station

Назив цртежа / Drawing name:
План повезивања контролера EEU на реглете кабинета за заштиту од грмљавине - Завршни кабловски рам /
Plan of connecting the EEU controllers on the terminal blocks of lightning protection cabinet - Cable distribution frame

Одговорни пројектант / Responsible designer:
Ђорђе Максимовић, дипл.инж.ел.
Број лиценце / License number: 353 P422 17

Сарадници / Associates:
Владимир Бошковић, инж.маш.
Марко Ралић, дипл.ел.инж.

Број Пројекта / Design number:	Датум / Date:	Размера / Scale:	Број цртежа / Drawing number:
TS.700.255-5/1.23	Септембар / September 2024.	-	TS.700.255-5/1.23-C18

Шема повезивања контролера EEU I/O за управљање и контролу пружним битом I-60 са Завршним кабловским рамом
Plan for connecting of the controllers EEU I/O for command and control of track balises I-60 with the Cable distribution frame

Терминал Завршног кабловског рама: **F5-4**
Terminal on Cable distribution cabinet: **F5-4**

Pin	01	02	03	04	05	06	07	08	09	10	11	12	13
	Qu96,Qu98	Qo1,Qo2	Qo3,Qo4	Qo5,Qo6	Qo7,Qo8,Qo9	Qo10,Qo11,Qo12	Qo13,Ro1	Ro2,Ro3	Ro4,Ro5,Ro6	Ro7,So1	So2,So3	So4,So5,So6	So7
1	Qu96-R2(C)	Qo1-R2(C)	Qo3-R2(C)	Qo5-R2(C)	Qo7-R2(C)	Qo10-R2(C)	Qo13-R2(C)	Ro2-R2(C)	Ro4-R2(C)	Ro7-R2(C)	So2-R2(C)	So4-R2(C)	So7-R2(C)
	Z3-412-a2	Z3-412-a5	Z3-412-a8	Z3-412-a11	Z3-413-b9	Z3-413-b12	Z3-413-b15	Z3-413-a10	Z3-301-a1	Z3-301-a4	Z3-301-b14	Z3-301-c1	Z3-301-c4
2	Qu96-R1(C)	Qo1-R1(C)	Qo3-R1(C)	Qo5-R1(C)	Qo7-R1(C)	Qo10-R1(C)	Qo13-R1(C)	Ro2-R1(C)	Ro4-R1(C)	Ro7-R1(C)	So2-R1(C)	So4-R1(C)	So7-R1(C)
	Z3-412-b10	Z3-412-b13	Z3-412-b16	Z3-412-c3	Z3-413-a2	Z3-413-a5	Z3-413-a8	Z3-413-c2	Z3-301-b9	Z3-301-b12	Z3-301-a7	Z3-301-a10	Z3-302-a1
3	Qu96-R3(C)	Qo1-R3(C)	Qo3-R3(C)	Qo5-R3(C)	Qo8-R2(C)	Qo11-R2(C)	Ro1-R2(C)	Ro2-R3(C)	Ro5-R2(C)	So1-R2(C)	So2-R3(C)	So5-R2(C)	
	Z3-412-a3	Z3-412-a6	Z3-412-a9	Z3-412-a12	Z3-413-b10	Z3-413-b13	Z3-413-b16	Z3-413-a11	Z3-301-a2	Z3-301-a5	Z3-301-b15	Z3-301-c2	
4	Qu98-R2(C)	Qo2-R2(C)	Qo4-R2(C)	Qo6-R2(C)	Qo8-R1(C)	Qo11-R1(C)	Ro1-R1(C)	Ro3-R2(C)	Ro5-R1(C)	So1-R1(C)	So3-R2(C)	So5-R1(C)	
	Z3-412-b11	Z3-412-b14	Z3-412-c1	Z3-412-c4	Z3-413-a3	Z3-413-a6	Z3-413-a9	Z3-413-c3	Z3-301-b10	Z3-301-b13	Z3-301-a8	Z3-301-a11	
5	Qu98-R1(C)	Qo2-R1(C)	Qo4-R1(C)	Qo6-R1(C)	Qo9-R2(C)	Qo12-R2(C)	Ro1-R3(C)	Ro3-R1(C)	Ro6-R2(C)	So1-R3(C)	So3-R1(C)	So6-R2(C)	
	Z3-412-a4	Z3-412-a7	Z3-412-a10	Z3-413-a1	Z3-413-b11	Z3-413-b14	Z3-413-c1	Z3-413-a12	Z3-301-a3	Z3-301-a6	Z3-301-b16	Z3-301-c3	
6	Qu98-R3(C)	Qo2-R3(C)	Qo4-R3(C)		Qo9-R1(C)	Qo12-R1(C)		Ro3-R3(C)	Ro6-R1(C)		So3-R3(C)	So6-R1(C)	
	Z3-412-b12	Z3-412-b15	Z3-412-c2		Z3-413-a4	Z3-413-a7		Z3-413-c4	Z3-301-b11		Z3-301-a9	Z3-301-a12	

Pin	04	
	04	Прикључно место на ЗКР / Connection box on DFC
	S4	Ознака спољашњег елемента / Mark of outdoor element
1	4-X1	
	Z1-502-a3	
2	4-X2	Намена жиле у одлазном каблу / Purpose of the wire in outgoing cable
	Z1-502-a13	
3	4-X3	
	Z1-502-a5	Ознака прикључка на кабинету са EEU картицом / Mark of connector on the cabinet with EEU modul
4	4-X4	
	Z1-502-c5	Број пина у конектору / Pin number in connector
5	4-X5	
	Z1-502-c17	
6		

ИНЖЕЊЕРСКА КОМОРА СРБИЈЕ
Ђорђе Љ. Максимовић
дипл. инж. ел.
353 P422 17
ОДГОВОРНИ ПРОЈЕКТАНТ

Шема повезивања контролера EEU I/O за управљање и контролу пружним бализама I-60 са Завршним кабловским рамом
Plan for connecting of the controllers EEU I/O for command and control of track balises I-60 with the Cable distribution frame

Терминал Завршног кабловског рама: **F5-3**
Terminal on Cable distribution cabinet: **F5-3**

Pin	01	02	03	04	05	06	07	08	09	10	11	12	13
	PSu91,PSu93,Su91	PWu92,PXu91,Su93	Wu92,Xu91	PPu98 Pu92 PPu96 Pu94 PAu91 Pu96	Pu98 Po2 Au91 Po3 Po1 Po4	PTo1 PTo4 PTo2 PTo5 PTo3 PTo6	PTo7 PTo10 PTo8 PTo11 PTo9 PTo12	PTo13 Qu96 Qu92 Qu98 Qu94 Qo1	Qo2 Qo5 Qo3 Qo6 Qo4 Qo7	Qo8 Qo11 Qo9 Qo12 Qo10 Qo13	Ro1 Ro4 Ro2 Ro5 Ro3 Ro6	Ro7 So3 So1 So4 So2 So5	So6 PSu93 So7 Su91 PSu91 Su93
1	PSu91-R2(C)	Su93-R2(C)	Xu91-R2(C)	PPu98-IOZ	Pu98-IOZ	PTo1-IOZ	PTo7-IOZ	PTo13-IOZ	Qo2-IOZ	Qo8-IOZ	Ro1-IOZ	Ro7-IOZ	So6-IOZ
	Z3-302-a5	Z3-302-a8	Z3-302-a11	IOZ 2	04-6 2	05-6 2	06-6 2	07-6 2	08-6 2	09-6 2	10-6 2	11-6 2	12-6 2
2	PSu91-R1(C)	Su93-R1(C)	Xu91-R1(C)	PPu96-IOZ	Au91-IOZ	PTo2-IOZ	PTo8-IOZ	Qu92-IOZ	Qo3-IOZ	Qo9-IOZ	Ro2-IOZ	So1-IOZ	So7-IOZ
	Z3-302-b13	Z3-302-b16	Z3-302-c3	1 3	1 3	1 3	1 3	1 3	1 3	1 3	1 3	1 3	1 3
3	PSu93-R2(C)	PXu91-R2(C)	Wu92-R2(C)	PAu91-IOZ	Po1-IOZ	PTo3-IOZ	PTo9-IOZ	Qu94-IOZ	Qo4-IOZ	Qo10-IOZ	Ro3-IOZ	So2-IOZ	PSu91-IOZ
	Z3-302-a6	Z3-302-a9	Z3-302-a12	2 4	2 4	2 4	2 4	2 4	2 4	2 4	2 4	2 4	2 4
4	PSu93-R1(C)	PXu91-R1(C)	Wu92-R1(C)	Pu92-IOZ	Po2-IOZ	PTo4-IOZ	PTo10-IOZ	Qu96-IOZ	Qo5-IOZ	Qo11-IOZ	Ro4-IOZ	So3-IOZ	PSu93-IOZ
	Z3-302-b14	Z3-302-c1	Z3-302-c4	3 5	3 5	3 5	3 5	3 5	3 5	3 5	3 5	3 5	3 5
5	Su91-R2(C)	PWu92-R2(C)		Pu94-IOZ	Po3-IOZ	PTo5-IOZ	PTo11-IOZ	Qu98-IOZ	Qo6-IOZ	Qo12-IOZ	Ro5-IOZ	So4-IOZ	Su91-IOZ
	Z3-302-a7	Z3-302-a10		4 6	4 6	4 6	4 6	4 6	4 6	4 6	4 6	4 6	4 6
6	Su91-R1(C)	PWu92-R1(C)		Pu96-IOZ	Po4-IOZ	PTo6-IOZ	PTo12-IOZ	Qo1-IOZ	Qo7-IOZ	Qo13-IOZ	Ro6-IOZ	So5-IOZ	Su93-IOZ
	Z3-302-b15	Z3-302-c2		5 05-1	5 06-1	5 07-1	5 08-1	5 09-1	5 10-1	5 11-1	5 12-1	5 13-1	5 201-1

Напомена:
Ознака прикључне клеме на Завршном кабловском раму (ЗКР) представља спој ознаке терминала, ознаке прикључног места на терминалу и редног броја пина у конектору.
Пример: F1-812-1 означава прикључну клему на ЗКР, где је F1 ознака кабинета ЗКР (кабинета пренапонске заштите), 8 ознака терминала на ЗКР, 12 ознака прикључног места конектора и 1 редни број пина у конектору

Note:
The label of connection block on the Cable Distribution Frame (CDF) is a combination of the terminal mark, the connection box mark on the terminal and the pin number in the connector.
Example: F1-812-1 denotes the connection block on the CDF, where is F1 designations of the CDF cabinet (lightning protection cabinet), 8 mark of terminal on the CDF cabinet, 12 mark of connection box on termnal and 1 pin number in the connector.

Пројектант / Designer:
Институт Михајло Пупин доо
Волгина 15, 11000 Београд
www.pupin.rs

Инвеститор / Investor:
Инфраструктура железнице Србије а.д.
Немањина 6, 11000 Београд
www.infrazs.rs

Извођач / Contractor: Конзорцијум / Joint Venture:
China Railway International Co., Ltd.
Serbia Ogranak Beograd
Rajka Mitića 8, 11000 Beograd
China Communication Construction Co.Ltd.
Serbia Ogranak Beograd-Savski Venac
Paje Adamova 2, 11000 Beograd

Подизвођач / Subcontractor:
CRSC International Co., LTD.
Ogranak Beograd,
Omladinskih brigada 21, 11070 Novi Beograd

Објекат / Project:
Пруга Београд - Суботица - државна граница (Келебија), ДЕОНИЦА ПРУГЕ НОВИ САД - СУБОТИЦА - ДРЖАВНА ГРАНИЦА (КЕЛЕБИЈА), у Новом Саду, Кисачу, Степановићеву, Змајеву, Врбасу, Ловћенцу, Малом Иђошу, Бачкој Тополи, Жеднику, Наумовићеву и Суботици, у катастарским општинама наведеним на насловној страни техничке документације и на катастарским парцелама према списку приложеном у Главној свесци /

Belgrade - Subotica - State border (Kelebija) railway line, SECTION NOVI SAD - SUBOTICA STATE BORDER (KELEBIJA), at Novi Sad, Kisač, Stepanovićevo, Zmajevo, Vrbas, Lovćenac, Mali Idjoš, Bačka Topola, Žednik, Naumovićevo and Subotica, in cadastral municipalities listed on the cover page of this Design, on cadastral plots listed in General Volume

Врста техничке документације / Technical documentation type:
ПИО/ABD Пројекат изведеног објекта / As-built Design

Ознака и назив дела Пројекта / Designation and name of the part of design:
5/1.23 Осигурање железничке станице Суботица / Signalling/interlocking systems in Subotica railway station

Назив цртежа / Drawing name:
План повезивања контролера EEU на реглете кабинета за заштиту од грмљавине - Завршни кабловски рам /
Plan of connecting the EEU controllers on the terminal blocks of lightning protection cabinet - Cable distribution frame

Одговорни пројектант / Responsible designer:
Ђорђе Максимовић, дипл.инж.ел.
Број лиценце / License number: 353 P422 17

Сарадници / Associates:
Владимир Бошковић, инж.маш.
Марко Ралић, дипл.ел.инж.

Број Пројекта / Design number:	Датум / Date:	Размера / Scale:	Број цртежа / Drawing number:
TS.700.255-5/1.23	Септембар / September 2024.	-	TS.700.255-5/1.23-C18

Шема повезивања контролера EEU I/O за управљање и контролу пружним бализама I-60 са Завршним кабловским рамом
Plan for connecting of the controllers EEU I/O for command and control of track balises I-60 with the Cable distribution frame

Терминал Завршног кабловског рама:
Terminal on Cable distribution cabinet: **F5-2**

	01	02	03	04	05	06	07	08	09	10	11	12	13
	PXu91 Xu91 PWu92 Wu92												
1	PXu91-IOZ												
	313-6 2												
2	PWu92-IOZ												
	1 3												
3	Xu91-IOZ												
	2 4												
4	Wu92-IOZ												
	3 IOZ												
5													
6													

	04	
	04	Прикључно место на ЗКР / Connection box on DFC
	S4	Ознака спољашњег елемента / Mark of outdoor element
1	4-X1	
	Z1-502-a3	
2	4-X2	Намена жиле у одлазном каблу / Purpose of the wire in outgoing cable
	Z1-502-a13	
3	4-X3	
	Z1-502-a5	Ознака прикључка на кабинету са EEU картицом / Mark of connector on the cabinet with EEU modul
4	4-X4	
	Z1-502-c5	Број пина у конектору / Pin number in connector
5	4-X5	
	Z1-502-c17	
6		

Терминал Завршног кабловског рама:
Terminal on Cable distribution cabinet: **F5-1**

	01	02	03	04	05	06	07	08	09	10	11	12	13
1													
2													
3													
4													
5													
6													

Напомена:
Ознака прикључне клеме на Завршном кабловском раму (ЗКР) представља спој ознаке терминала, ознаке прикључног места на терминалу и редног броја пина у конектору.
Пример: F1-812-1 означава прикључну клему на ЗКР, где је F1 ознака кабинета ЗКР (кабинета пренапонске заштите), 8 ознака терминала на ЗКР, 12 ознака прикључног места конектора и 1 редни број пина у конектору

Note:
The label of connection block on the Cable Distribution Frame (CDF) is a combination of the terminal mark, the connection box mark on the terminal and the pin number in the connector.
Example: F1-812-1 denotes the connection block on the CDF, where is F1 designations of the CDF cabinet (lightning protection cabinet), 8 mark of terminal on the CDF cabinet, 12 mark of connection box on termnal and 1 pin number in the connector.

Лист: 25 од 25
Sheet: 25 of 25

Пројектант / Designer:
Институт Михајло Пупин доо
Волгина 15, 11000 Београд
www.pupin.rs

Инвеститор / Investor:
Инфраструктура железнице Србије а.д.
Немањина 6, 11000 Београд
www.infrazs.rs

Извођач / Contractor: Конзорцијум / Joint Venture:
China Railway International Co., Ltd.
Serbia Ogranak Beograd
Rajka Mitića 8, 11000 Beograd
China Communication Construction Co.Ltd.
Serbia Ogranak Beograd-Savski Venac
Paje Adamova 2, 11000 Beograd

Подизвођач / Subcontractor:
CRSC International Co., LTD.
Ogranak Beograd,
Omladinskih brigada 21, 11070 Novi Beograd

Објекат / Project:
Пруга Београд - Суботица - државна граница (Келебија), ДЕОНИЦА ПРУГЕ НОВИ САД - СУБОТИЦА - ДРЖАВНА ГРАНИЦА (КЕЛЕБИЈА), у Новом Саду, Кисачу, Степановићеву, Змајеву, Врбасу, Ловћенцу, Малом Иђошу, Бачкој Тополи, Жеднику, Наумовићеву и Суботици, у катастарским општинама наведеним на насловној страни техничке документације и на катастарским парцелама према списку приложеном у Главној свесци /

Belgrade - Subotica - State border (Kelebija) railway line, SECTION NOVI SAD - SUBOTICA STATE BORDER (KELEBIJA), at Novi Sad, Kisač, Stepanovićevo, Zmajevo, Vrbas, Lovćenac, Mali Idjoš, Bačka Topola, Žednik, Naumovićevo and Subotica, in cadastral municipalities listed on the cover page of this Design, on cadastral plots listed in General Volume

Врста техничке документације / Technical documentation type:
ПИО/ABD Пројекат изведеног објекта / As-built Design

Ознака и назив дела Пројекта / Designation and name of the part of design:
5/1.23 Осигурање железничке станице Суботица /
Signalling/interlocking systems in Subotica railway station

Назив цртежа / Drawing name:
План повезивања контролера EEU на реглете кабинета за заштиту од грмљавине - Завршни кабловски рам /
Plan of connecting the EEU controllers on the terminal blocks of lightning protection cabinet - Cable distribution frame

Одговорни пројектант / Responsible designer:
Ђорђе Максимовић, дипл.инж.ел.
Број лиценце / License number: 353 P422 17

Сарадници / Associates:
Владимир Бошковић, инж.маш.
Марко Ралић, дипл.ел.инж.

Број Пројекта / Design number:	Датум / Date:	Размера / Scale:	Број цртежа / Drawing number:
TS.700.255-5/1.23	Септембар / September 2024.	-	TS.700.255-5/1.23-C18

Релејна група LSBJ - рела за додатне индикације
LSBJ relay group - Relays for additional indications

	4				
	DN1J			QN1	
	A	B	C	D	
1	3-A1 5-A1			03-1	1
2	02-4			03-4 5-D2	2
3	04-7				3
4	04-8				4
5					5
6					6
7					7
8					8
R1	01-1			01-2	R2
R3					R4

	3				
	3HJ			QN1	
	A	B	C	D	
1	2-A1 4-A1				1
2	02-3				2
3	04-5				3
4	04-6				4
5					5
6					6
7					7
8					8
R1	2-R1 7-R1			05-3	R2
R3					R4

	2				
	FDYBJ			QN1	
	A	B	C	D	
1	3-A1 1-A1				1
2	02-2				2
3	04-3				3
4	04-4				4
5					5
6					6
7					7
8					8
R1	1-R1 3-R1			05-2	R2
R3					R4

	1				
	ZDYBJ			QN1	
	A	B	C	D	
1	06-5 2-A1				1
2	02-1				2
3	04-1				3
4	04-2				4
5					5
6					6
7					7
8					8
R1	06-1 2-R1			05-1	R2
R3					R4

	8				
	DCBJ			QN1	
	A	B	C	D	
1	06-6 7-A1				1
2	02-8				2
3	04-15				3
4	04-16				4
5					5
6					6
7					7
8					8
R1	06-2 7-R1			05-5	R2
R3					R4

	7				
	DYBJ			QN1	
	A	B	C	D	
1	6-A1 8-A1				1
2	02-7				2
3	04-13				3
4	04-14				4
5					5
6					6
7					7
8					8
R1	3-R1 8-R1			05-4	R2
R3					R4

	6				
	DN3J			QN1	
	A	B	C	D	
1	5-A1 7-A1			03-3	1
2	02-6			5-D2	2
3	04-11				3
4	04-12				4
5					5
6					6
7					7
8					8
R1	01-5			01-6	R2
R3					R4

	5				
	DN2J			QN1	
	A	B	C	D	
1	4-A1 6-A1			03-2	1
2	02-5			4-D2 6-D2	2
3	04-9				3
4	04-10				4
5					5
6					6
7					7
8					8
R1	01-3			01-4	R2
R3					R4

Терминал Z-10 универзалног сигналног кабинета
Terminal Z-10 on Universal signalling cabinet

	06	05	04		03	02	01
1	2 1-R1	1-R2	1-A3	1	4-D1	1-A2	4-R1
2	1 8-R1	2-R2	1-A4	2	5-D1	2-A2	4-R2
3	4	3-R2	2-A3	3	6-D1	3-A2	5-R1
4	3	7-R2	2-A4	4	4-D2	4-A2	5-R2
5	6 1-A1	8-R2	3-A3	5		5-A2	6-R1
6	5 8-A1		3-A4	6		6-A2	6-R2
7	8 IOF		4-A3	7		7-A2	
8	7 IOF		4-A4	8		8-A2	
9			5-A3	9			
10			5-A4	10			
11			6-A3	11			
12			6-A4	12			
13			7-A3	13			
14			7-A4	14			
15			8-A3	15			
16			8-A4	16			
17				17			
18				18			

Преглед заузетих релејних контаката
Relay contact allocation table

		GROUP 1	GROUP 2	GROUP 3	GROUP 4	GROUP 5	GROUP 6	GROUP 7	GROUP 8
1	ZDYBJ	CBI INPUT		EMPTY					
2	FDYBJ	CBI INPUT		EMPTY					
3	3HJ	CBI INPUT		EMPTY					
4	DN1J	CBI INPUT	POWER	EMPTY					
5	DN2J	CBI INPUT	POWER	EMPTY					
6	DN3J	CBI INPUT	POWER	EMPTY					
7	DYBJ	CBI INPUT		EMPTY					
8	DCBJ	CBI INPUT		EMPTY					
9				EMPTY					
10				EMPTY					

Лист: 01 од 01
Sheet: 01 of 01

Пројектант / Designer:
Институт Михајло Пупин доо
Волгина 15, 11000 Београд
www.pupin.rs

Инвеститор / Investor:
Инфраструктура железнице Србије а.д.
Немањина 6, 11000 Београд
www.infrazs.rs

Извођач / Contractor: Конзорцијум / Joint Venture:
China Railway International Co., Ltd.
Serbia Ogranak Beograd
Rajka Mitića 8, 11000 Beograd
China Communication Construction Co.Ltd.
Serbia Ogranak Beograd-Savski Venac
Paje Adamova 2, 11000 Beograd

Подизвођач / Subcontractor:
CRSC International Co., LTD.
Ogranak Beograd,
Omladinskih brigada 21, 11070 Novi Beograd

Објекат / Project:
Пруга Београд - Суботица - државна граница (Келебија), ДЕОНИЦА ПРУГЕ НОВИ САД - СУБОТИЦА - ДРЖАВНА ГРАНИЦА (КЕЛЕБИЈА), у Новом Саду, Кисачу, Степановићеву, Змајеву, Врбасу, Ловћенцу, Малом Иђошу, Бачкој Тополи, Жеднику, Наумовићеву и Суботици, у катастарским општинама наведеним на насловној страни техничке документације и на катастарским парцелама према списку приложеном у Главној свесци /

Belgrade - Subotica - State border (Kelebija) railway line, SECTION NOVI SAD - SUBOTICA STATE BORDER (KELEBIJA), at Novi Sad, Kisač, Stepanovićevo, Zmajevo, Vrbas, Lovćenac, Mali Idjoš, Bačka Topola, Žednik, Naumovićevo and Subotica, in cadastral municipalities listed on the cover page of this Design, on cadastral plots listed in General Volume

Врста техничке документације / Technical documentation type:
ПИО/ABD Пројекат изведеног објекта / As-built Design

Ознака и назив дела Пројекта / Designation and name of the part of design:
5/1.23 Осигурање железничке станице Суботица /
Signalling/interlocking systems in Subotica railway station

Назив цртежа / Drawing name:
Детаљан план повезивања контаката релеа у групи релеа LSBJ на терминалу Z-10 универзалног сигналног кабинета /
The detailed connection plan of relay contacts in LSBJ relay group on terminal Z-10 on Universal signalling cabinet

Одговорни пројектант / Responsible designer:
Ђорђе Максимовић, дипл.инж.ел.
Број лиценце / License number: 353 P422 17

Сарадници / Associates:
Владимир Бошковић, инж.маш.
Марко Ралић, дипл.ел.инж.

Број Пројекта / Design number:	Датум / Date:	Размера / Scale:	Број цртежа / Drawing number:
TS.700.255-5/1.23	Септембар / September 2024.	-	TS.700.255-5/1.23-C19

Категорија Category		Терминала за дистрибуцију Terminals for distribution		Напон и опсег флуктуације Voltage and fluctuation range	Називна струја Nominal current
Изворно напајање Power supply	Дистрибутивна мрежа (примарни извор) Electric distribution network (primary source)	1D-1	L1		
		1D-2	L2		
		1D-3	L3		
		1D-9	N		
	Резервни извор Spare source	1D-6	L1		
		1D-7	L2		
		1D-8	L3		
		1D-9	N1		
	Контактна мрежа Overhead contact line	1D-4	L		
		1D-5	N		
Излазна напајања Output Power supply	SM CAB.-P.B	2D-23		AC380V（−5%～+5%）	40A
		2D-24			
		2D-25			
		2D-26			
	AXLE 1 CAB.-P.B	2D-29		AC220V（−5%～+5%）	6A
		2D-30			
	AXLE 2 CAB.-P.B	2D-31		AC220V（−5%～+5%）	6A
		2D-32			
	Spare 1 CAB.-P.B	2D-33		AC220V（−5%～+5%）	10A
		2D-34			
	Spare 2 CAB.-P.B	2D-35		AC220V（−5%～+5%）	10A
		2D-36			
	Spare 3 CAB.-P.B	2D-37		AC220V（−5%～+5%）	10A
		2D-38			
	Sockets CAB.-P.B	2D-39		AC230V（−5%～+5%）	2A
		2D-40			
	Sockets CAB.-P.B	2D-41		AC230V（−5%～+5%）	2A
		2D-42			

Категорија Category		Терминала за дистрибуцију Terminals for distribution	Напон и опсег флуктуације Voltage and fluctuation range	Називна струја Nominal current
Излазна напајања Output Power supply	CTC-P CAB.-P.B	2D-43	AC230V（−5%～+5%）	3A
		2D-44		
	SDN 1 CAB.-P.C	3D-9	DC24V（0～ +2V）	6A
		3D-10		
	SDN 2 CAB.-P.C	3D-11	DC24V（0～ +2V）	6A
		3D-12		
	ISP 1 CAB.-P.C	3D-13	AC(24,28,32,36,40)V（−3V～+3V）	40A
		3D-14		
	SIGNAL 1 CAB.-P.C	3D-15	AC220V/180V（−5%～+5%）	15A
		3D-16		
	SCC 1 CAB.-P.C	3D-27	AC250V/AC200V（−5%～+5%）	3A
		3D-28		
	SCC 2 CAB.-P.C	3D-29	AC250V/AC200V（−5%～+5%）	3A
		3D-30		
	DS CAB.-P.C	3D-23	AC220V（−5%～+5%）	3A
		3D-24		
	SPI CAB.-P.C	3D-25	AC220V（−5%～+5%）	4A
		3D-26		
	Ralay CAB.-P.C	3D-35	DC (24～120V) (-5V～+5V)	2A
		3D-36		
	ISC 1 CAB.-P.C	3D-37	DC (24～120V) (-5V～+5V)	2A
		3D-38		
	ISC 2 CAB.-P.C	3D-39	DC (24～120V) (-5V～+5V)	2A
		3D-40		
	ISC 3 CAB.-P.C	3D-41	DC (24～120V) (-5V～+5V)	2A
		3D-42		

Категорија Category		Терминала за дистрибуцију Terminals for distribution	Напон и опсег флуктуације Voltage and fluctuation range	Називна струја Nominal current
Излазна напајања Output Power supply	CSM CAB.-P.C	3D-43	AC220V（−5%～+5%）	10A
		3D-44		
	MIPSM CAB.-P.C	3D-45	AC220V（−5%～+5%）	10A
		3D-46		
	CTC 1 CAB.-P.C	3D-49	AC220V（−5%～+5%）	10A
		3D-50		
	CTC 2 CAB.-P.C	3D-51	AC220V（−5%～+5%）	10A
		3D-52		
	SPARE MON CAB.-P.C	3D-47	AC220V（−5%～+5%）	10A
		3D-48		
	CBI 1 CAB.-P.D	4D-9	AC220V（−5%～+5%）	45A
		4D-10		
	ACC 1 CAB.-P.D	4D-11	AC220V（−5%～+5%）	3A
		4D-12		
	ACC 2 CAB.-P.D	4D-13	AC220V（−5%～+5%）	3A
		4D-14		
	ACC 3 CAB.-P.D	4D-15	AC220V（−5%～+5%）	3A
		4D-16		
	ACC 4 CAB.-P.D	4D-17	AC220V（−5%～+5%）	3A
		4D-18		
	ISC 4 CAB.-P.D	4D-35	DC (24～120V) (-5V～+5V)	2A
		4D-36		
	ISC 5 CAB.-P.D	4D-37	DC (24～120V) (-5V～+5V)	2A
		4D-38		
	ISC 6 CAB.-P.D	4D-39	DC (24～120V) (-5V～+5V)	2A
		4D-40		

Преглед коришћених скраћеница / Overview of used abbreviations

SM	Скретничка поставна справа	Switch setting machine	CTCP	Штампач за телекоманду	Centralized traffic control printer	RELAY/ISC	Релејни / Међустанична комуникација	Relay / Inter-station communication
SPI	Контрола положаја скретнице	Switch position indication	CSM	Даљинска контрала стања СС опреме	Centerlized signalling monitoring	SDN	Сигурносна мрежа података	Security data network
ISP	Осветљење скретничких сигнала	Illumination of switch signs	DS	Грејање скретница	Switch heating	SPARE	Резерва	Spare
CBI	Електронски СС уређај	Computer Based Interlocking	AXLE	Бројачи осовина	Axle counter	ACO	Климатизација	Air-conditioning
IRCC	Кабинет за даљинско управљање	Interlocking remote-controled cabinet	SIGNAL	Сигналне светиљке	Signal lanterns	SOCKET	Утичнице	Socket
CTC	Телекоманда саобраћаја	Centralized traffic control	MIPSM	Надзор положаја скретничких полуга	Monitoring for lever position in switch machine	LIGHT	Осветљење	Lighting

Инжењерска комора Србије
Ђорђе Љ. Максимовић
дипл. инж. ел.
353 P422 17
Одговорни пројектант

Лист: 01 од 02
Sheet: 01 of 02

Пројектант / Designer:
Институт Михајло Пупин доо
Волгина 15, 11000 Београд
www.pupin.rs

Извођач / Contractor: Конзорцијум / Joint Venture:
China Railway International Co., Ltd.
Serbia Ogranak Beograd
Rajka Mitića 8, 11000 Beograd
China Communication Construction Co.Ltd.
Serbia Ogranak Beograd-Savski Venac
Paje Adamova 2, 11000 Beograd

Инвеститор / Investor:
Инфраструктура железнице Србије а.д.
Немањина 6, 11000 Београд
www.infrazs.rs

Подизвођач / Subcontractor:
CRSC International Co., LTD.
Ogranak Beograd,
Omladinskih brigada 21, 11070 Novi Beograd

Објекат / Project:
Пруга Београд - Суботица - државна граница (Келебија), ДЕОНИЦА ПРУГЕ НОВИ САД - СУБОТИЦА - ДРЖАВНА ГРАНИЦА (КЕЛЕБИЈА), у Новом Саду, Кисачу, Степановићеву, Змајеву, Врбасу, Ловћенцу, Малом Иђошу, Бачкој Тополи, Жеднику, Наумовићеву и Суботици, у катастарским општинама наведеним на насловној страни техничке документације и на катастарским парцелама према списку приложеном у Главној свесци /

Belgrade - Subotica - State border (Kelebija) railway line, SECTION NOVI SAD - SUBOTICA STATE BORDER (KELEBIJA), at Novi Sad, Kisač, Stepanovićevo, Zmajevo, Vrbas, Lovćenac, Mali Idjoš, Bačka Topola, Žednik, Naumovićevo and Subotica, in cadastral municipalities listed on the cover page of this Design, on cadastral plots listed in General Volume

Врста техничке документације / Technical documentation type:
ПИО/ABD Пројекат изведеног објекта / As-built Design

Ознака и назив дела Пројекта / Designation and name of the part of design:
5/1.23 Осигурање железничке станице Суботица / Signalling/interlocking systems in Subotica railway station

Назив цртежа / Drawing name:
Преглед повезивања потрошача на напојним уређајем /
Overview of consumer connections on the power supply device

Одговорни пројектант / Responsible designer:
Ђорђе Максимовић, дипл.инж.ел.
Број лиценце / License number: 353 P422 17

Сарадници / Associates:
Владимир Бошковић, инж.маш.
Марко Ралић, дипл.ел.инж.

Број Пројекта / Design number:	Датум / Date:	Размера / Scale:	Број цртежа / Drawing number:
TS.700.255-5/1.23	Септембар / September 2024.	-	TS.700.255-5/1.23-C20

Категорија / Category		Терминала за дистрибуцију / Terminals for distribution	Напон и опсег флуктуације / Voltage and fluctuation range	Називна струја / Nominal current
Излазна напајања / Output Power supply	ISC 7 CAB.-P.D	4D-29	DC (24～120V) (-5V～+5V)	2A
		4D-30		
	ISC 8 CAB.-P.D	4D-35	DC (24～120V) (-5V～+5V)	2A
		4D-36		
	ISC 9 CAB.-P.D	4D-37	DC (24～120V) (-5V～+5V)	2A
		4D-38		
	ISC 10 CAB.-P.D	4D-39	DC (24～120V) (-5V～+5V)	2A
		4D-40		
	ISC 11 CAB.-P.D	4D-41	DC (24～120V) (-5V～+5V)	2A
		4D-42		

Категорија / Category		Терминала за дистрибуцију / Terminals for distribution		Напон и опсег флуктуације / Voltage and fluctuation range	Називна струја / Nominal current
Изворно напајање / Power supply	Дистрибутивна мрежа (примарни извор) / Electric distribution network (primary source)	1D-1	L1		
		1D-2	L2		
		1D-3	L3		
		1D-9	N		
	Резервни извор / Spare source	1D-6	L1		
		1D-7	L2		
		1D-8	L3		
		1D-9	N1		
	Контактна мрежа / Overhead contact line	1D-4	L		
		1D-5	N		
Излазна напајања / Output Power supply	SM CAB.-P.B	2D-23		AC380V（−5%～+5%）	40A
		2D-24			
		2D-25			
		2D-26			
	AXLE 3 CAB.-P.B	2D-29		AC220V（−5%～+5%）	6A
		2D-30			
	AXLE 4 CAB.-P.B	2D-31		AC220V（−5%～+5%）	6A
		2D-32			
	AXLE 5 CAB.-P.B	2D-33		AC220V（−5%～+5%）	6A
		2D-34			
	CBI 2 CAB.-P.C	3D-9		AC220V（−5%～+5%）	45A
		3D-10			
	ISP 2 CAB.-P.C	3D-11		AC(24,28,32,36,40)V（−3V～+3V）	40A
		3D-12			
	ISP 3 CAB.-P.C	3D-13		AC(24,28,32,36,40)V（−3V～+3V）	40A
		3D-14			
	SIGNAL 2 CAB.-P.C	3D-15		AC220V/180V（−5%～+5%）	15A
		3D-16			

Категорија / Category		Терминала за дистрибуцију / Terminals for distribution	Напон и опсег флуктуације / Voltage and fluctuation range	Називна струја / Nominal current
Излазна напајања / Output Power supply	ISC 12 CAB.-P.D	3D-23	DC (24～120V) (-5V～+5V)	2A
		3D-24		
	ISC 13 CAB.-P.C	3D-25	DC (24～120V) (-5V～+5V)	2A
		3D-26		
	ISC 14 CAB.-P.C	3D-27	DC (24～120V) (-5V～+5V)	2A
		3D-28		
	ISC 15 CAB.-P.C	3D-29	DC (24～120V) (-5V～+5V)	2A
		3D-30		
	ISC 16 CAB.-P.C	3D-35	DC (24～120V) (-5V～+5V)	2A
		3D-36		
	ISC 17 CAB.-P.C	3D-37	DC (24～120V) (-5V～+5V)	2A
		3D-38		
	ISC 18 CAB.-P.C	3D-39	DC (24～120V) (-5V～+5V)	2A
		3D-40		
	ISC 19 CAB.-P.C	3D-41	DC (24～120V) (-5V～+5V)	2A
		3D-42		

Преглед коришћених скраћеница / Overview of used abbreviations

SM	Скретничка поставна справа	Switch setting machine	CTCP	Штампач за телекоманду	Centralized traffic control printer	RELAY/ISC	Релеји / Међустанична комуникација	Relay / Inter-station communication
SPI	Контрола положаја скретнице	Switch position indication	CSM	Даљинска контрала стања СС опреме	Centerlized signalling monitoring	SDN	Сигурносна мрежа података	Security data network
ISP	Осветљење скретничких сигнала	Illumination of switch signs	DS	Грејање скретница	Switch heating	SPARE	Резерва	Spare
CBI	Електронски СС уређај	Computer Based Interlocking	AXLE	Бројачи осовина	Axle counter	ACO	Климатизација	Air-conditioning
IRCC	Кабинет за даљинско управљање	Interlocking remote-controled cabinet	SIGNAL	Сигналне светиљке	Signal lanterns	SOCKET	Утичнице	Socket
CTC	Телекоманда саобраћаја	Centralized traffic control	MIPSM	Надзор положаја скретничких полуга	Monitoring for lever position in switch machine	LIGHT	Осветљење	Lighting

ИНЖЕЊЕРСКА КОМОРА СРБИЈЕ
Ђорђе Љ. Максимовић
дипл. инж. ел.
353 P422 17
ОДГОВОРНИ ПРОЈЕКТАНТ

Лист: 02 од 02
Sheet: 02 of 02

Пројектант / Designer:
Институт Михајло Пупин доо
Волгина 15, 11000 Београд
www.pupin.rs

Инвеститор / Investor:
Инфраструктура железнице Србије а.д.
Немањина 6, 11000 Београд
www.infrazs.rs

Извођач / Contractor: Конзорцијум / Joint Venture:
China Railway International Co., Ltd.
Serbia Ogranak Beograd
Rajka Mitića 8, 11000 Beograd
China Communication Construction Co.Ltd.
Serbia Ogranak Beograd-Savski Venac
Paje Adamova 2, 11000 Beograd

Подизвођач / Subcontractor:
CRSC International Co., LTD.
Ogranak Beograd,
Omladinskih brigada 21, 11070 Novi Beograd

Објекат / Project:
Пруга Београд - Суботица - државна граница (Келебија), ДЕОНИЦА ПРУГЕ НОВИ САД - СУБОТИЦА - ДРЖАВНА ГРАНИЦА (КЕЛЕБИЈА), у Новом Саду, Кисачу, Степановићеву, Змајеву, Врбасу, Ловћенцу, Малом Иђошу, Бачкој Тополи, Жеднику, Наумовићеву и Суботици, у катастарским општинама наведеним на насловној страни техничке документације и на катастарским парцелама према списку приложеном у Главној свесци /

Belgrade - Subotica - State border (Kelebija) railway line, SECTION NOVI SAD - SUBOTICA STATE BORDER (KELEBIJA), at Novi Sad, Kisač, Stepanovićevo, Zmajevo, Vrbas, Lovćenac, Mali Idjoš, Bačka Topola, Žednik, Naumovićevo and Subotica, in cadastral municipalities listed on the cover page of this Design, on cadastral plots listed in General Volume

Врста техничке документације / Technical documentation type:
ПИО/ABD Пројекат изведеног објекта / As-built Design

Ознака и назив дела Пројекта / Designation and name of the part of design:
5/1.23 Осигурање железничке станице Суботица / Signalling/interlocking systems in Subotica railway station

Назив цртежа / Drawing name:
Преглед повезивања потрошача на напојним уређајем /
Overview of consumer connections on the power supply device

Одговорни пројектант / Responsible designer:
Ђорђе Максимовић, дипл.инж.ел.
Број лиценце / License number: 353 P422 17

Сарадници / Associates:
Владимир Бошковић, инж.маш.
Марко Ралић, дипл.ел.инж.

Број Пројекта / Design number:	Датум / Date:	Размера / Scale:	Број цртежа / Drawing number:
TS.700.255-5/1.23	Септембар / September 2024.	-	TS.700.255-5/1.23-C20

ЛЕГЕНДА:

- SRO - Стубни разводни орман контакне мреже
- GRO - Главни разводни орман зграде
- UPS - Скретничко/сигнални претварач
- PR1,.. - AC/DC претварачи
- KKM - Контролник контактне мреже
- KDM - Контролник дистрибутивне мреже

LEGEND:

- SRO - Mast-mounted distribution cabinet for OCS
- GRO - Main distribution cabinet for a building
- UPS - Switch/signal converter
- PR1,.. - AC/DC converters
- KKM - OCS controller
- KDM - Distribution network controller

1. - Ручна склопка избора Мрежа/Дизел
2. - Ручне склопке за одвајање
3. - Батеријска резерва 3h комплетног напајања и 8h за црвене на главним сигналима и за бројаче
4. - Ручна склопка, преклоп /bypass/
5. - Прекида 3h након испада обе мреже - (дистрибутивна и контактна мрежа)
6. - Команда за осветљење скретничких ликова
7. - Аутоматски преклоп у случају нестанка дистрибутивне мреже
8. - Прекида режим "помоћно црвено светло" 8h након његовог почетка

1. - Manual switch for selection network/diesel generator
2. - Manual switches for separation of networks
3. - Battery reserve for 3h full power supply and 8h for "red light" on main signals and for axle counters
4. - Manual switch, bypass
5. - Interrupts 3h after failure of both networks (electric distribution network and OCS)
6. - Command for illumination of switch position indicator
7. - Automatic switch in case of distribution network failure
8. - Interrupts the mode of "auxiliary red light" 8h after its onset

Лист: 01 од 01
Sheet: 01 of 01

Пројектант / Designer: Институт Михајло Пупин доо, Волгина 15, 11000 Београд, www.pupin.rs	Извођач / Contractor: Конзорцијум / Joint Venture: China Railway International Co., Ltd. Serbia Ogranak Beograd, Rajka Mitića 8, 11000 Beograd; China Communication Construction Co.Ltd. Serbia Ogranak Beograd-Savski Venac, Paje Adamova 2, 11000 Beograd
Инвеститор / Investor: Инфраструктура железнице Србије а.д., Немањина 6, 11000 Београд, www.infrazs.rs	Подизвођач / Subcontractor: CRSC International Co., LTD. Ogranak Beograd, Omladinskih brigada 21, 11070 Novi Beograd

Објекат / Project:
Пруга Београд - Суботица - државна граница (Келебија), ДЕОНИЦА ПРУГЕ НОВИ САД - СУБОТИЦА - ДРЖАВНА ГРАНИЦА (КЕЛЕБИЈА), у Новом Саду, Кисачу, Степановићеву, Змајеву, Врбасу, Ловћенцу, Малом Иђошу, Бачкој Тополи, Жеднику, Наумовићеву и Суботици, у катастарским општинама наведеним на насловној страни техничке документације и на катастарским парцелама према списку приложеном у Главној свесци /

Belgrade - Subotica - State border (Kelebija) railway line, SECTION NOVI SAD - SUBOTICA STATE BORDER (KELEBIJA), at Novi Sad, Kisač, Stepanovićevo, Zmajevo, Vrbas, Lovćenac, Mali Idjoš, Bačka Topola, Žednik, Naumovićevo and Subotica, in cadastral municipalities listed on the cover page of this Design, on cadastral plots listed in General Volume

Врста техничке документације / Technical documentation type:
ПИО/ABD Пројекат изведеног објекта / As-built Design

Ознака и назив дела Пројекта / Designation and name of the part of design:
5/1.23 Осигурање железничке станице Суботица / Signalling/interlocking systems in Subotica railway station

Назив цртежа / Drawing name:
Принципијелна блок шема напојног уређаја
General diagram of power unit

Одговорни пројектант / Responsible designer:	Сарадници / Associates:
Ђорђе Максимовић, дипл.инж.ел.	Владимир Бошковић, инж.маш.
Број лиценце / License number: 353 P422 17	Марко Ралић, дипл.ел.инж.

Број Пројекта / Design number:	Датум / Date:	Размера / Scale:	Број цртежа / Drawing number:
TC.700.255-5/1.23	Септембар / September 2024.	-	TS.700.255-5/1.23-C21

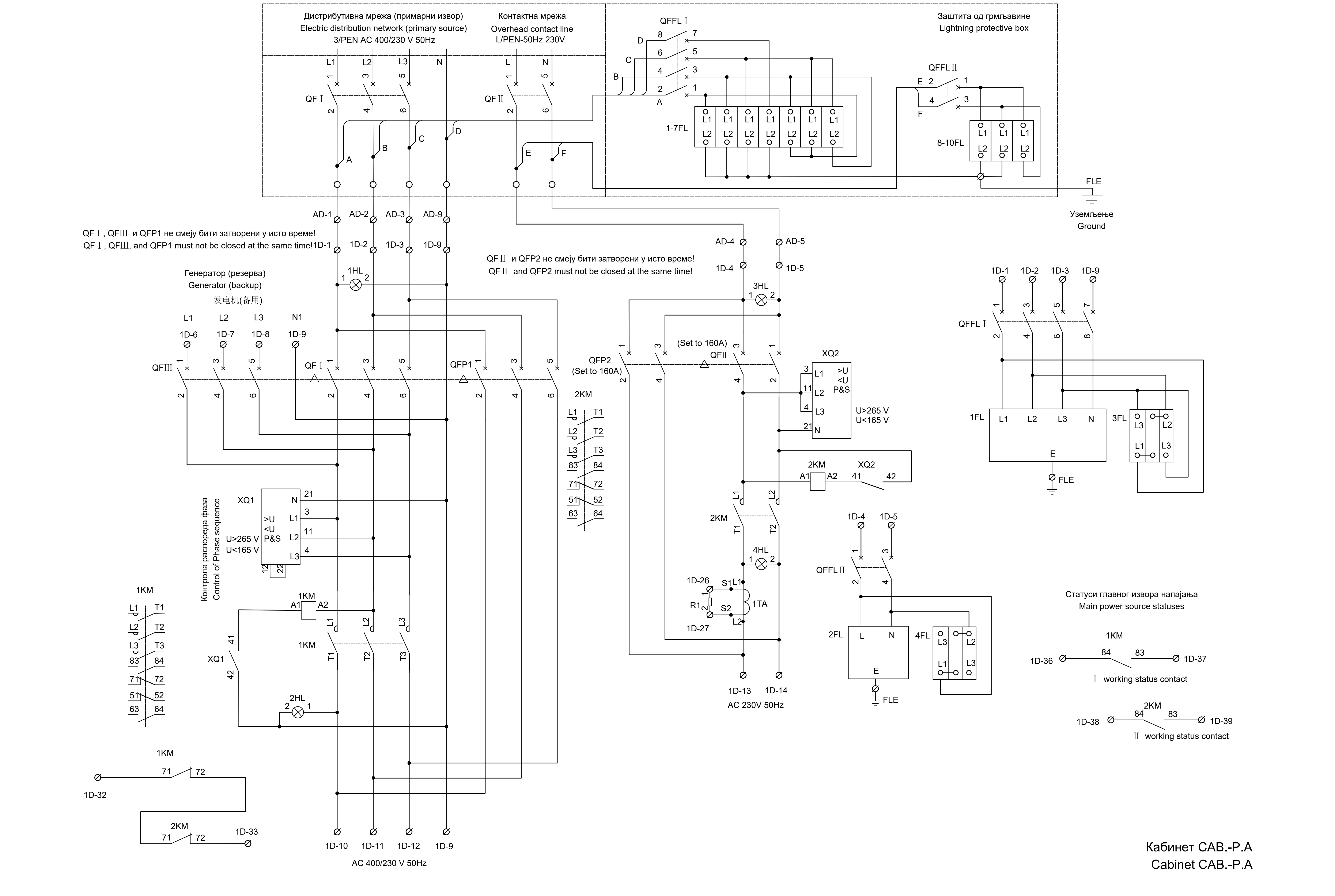

Лист: 01 од 24
Sheet: 01 of 24

Пројектант / Designer: Институт Михајло Пупин доо, Волгина 15, 11000 Београд, www.pupin.rs	Извођач / Contractor: Конзорцијум / Joint Venture: China Railway International Co., Ltd., Serbia Ogranak Beograd, Rajka Mitića 8, 11000 Beograd; China Communication Construction Co.Ltd., Serbia Ogranak Beograd-Savski Venac, Paje Adamova 2, 11000 Beograd
Инвеститор / Investor: Инфраструктура железнице Србије а.д., Немањина 6, 11000 Београд, www.infrazs.rs	Подизвођач / Subcontractor: CRSC International Co., LTD., Ogranak Beograd, Omladinskih brigada 21, 11070 Novi Beograd

Објекат / Project:
Пруга Београд - Суботица - државна граница (Келебија), ДЕОНИЦА ПРУГЕ НОВИ САД - СУБОТИЦА - ДРЖАВНА ГРАНИЦА (КЕЛЕБИЈА), у Новом Саду, Кисачу, Степановићеву, Змајеву, Врбасу, Ловћенцу, Малом Иђошу, Бачкој Тополи, Жеднику, Наумовићеву и Суботици, у катастарским општинама наведеним на насловној страни техничке документације и на катастарским парцелама према списку приложеном у Главној свесци /

Belgrade - Subotica - State border (Kelebija) railway line, SECTION NOVI SAD - SUBOTICA STATE BORDER (KELEBIJA), at Novi Sad, Kisač, Stepanovićevo, Zmajevo, Vrbas, Lovćenac, Mali Idjoš, Bačka Topola, Žednik, Naumovićevo and Subotica, in cadastral municipalities listed on the cover page of this Design, on cadastral plots listed in General Volume

Врста техничке документације / Technical documentation type:
ПИО/ABD Пројекат изведеног објекта / As-built Design

Ознака и назив дела Пројекта / Designation and name of the part of design:
5/1.23 Осигурање железничке станице Суботица / Signalling/interlocking systems in Subotica railway station

Назив цртежа / Drawing name:
Интелигентни панелни система за напајање сигнално-сигурносних уређаја PKX1 - ожичење кабинета напојног уређаја /
Intelligent panel system for power supply Signalling and Interlocking devices PKX1 - wiring of power supply cabinets

Одговорни пројектант / Responsible designer:	Сарадници / Associates:
Ђорђе Максимовић, дипл.инж.ел.	Владимир Бошковић, инж.маш.
Број лиценце / License number: 353 P422 17	Марко Ралић, дипл.ел.инж.

Број Пројекта / Design number:	Датум / Date:	Размера / Scale:	Број цртежа / Drawing number:
TS.700.255-5/1.23	Септембар / September 2024.	-	TS.700.255-5/1.23-C22

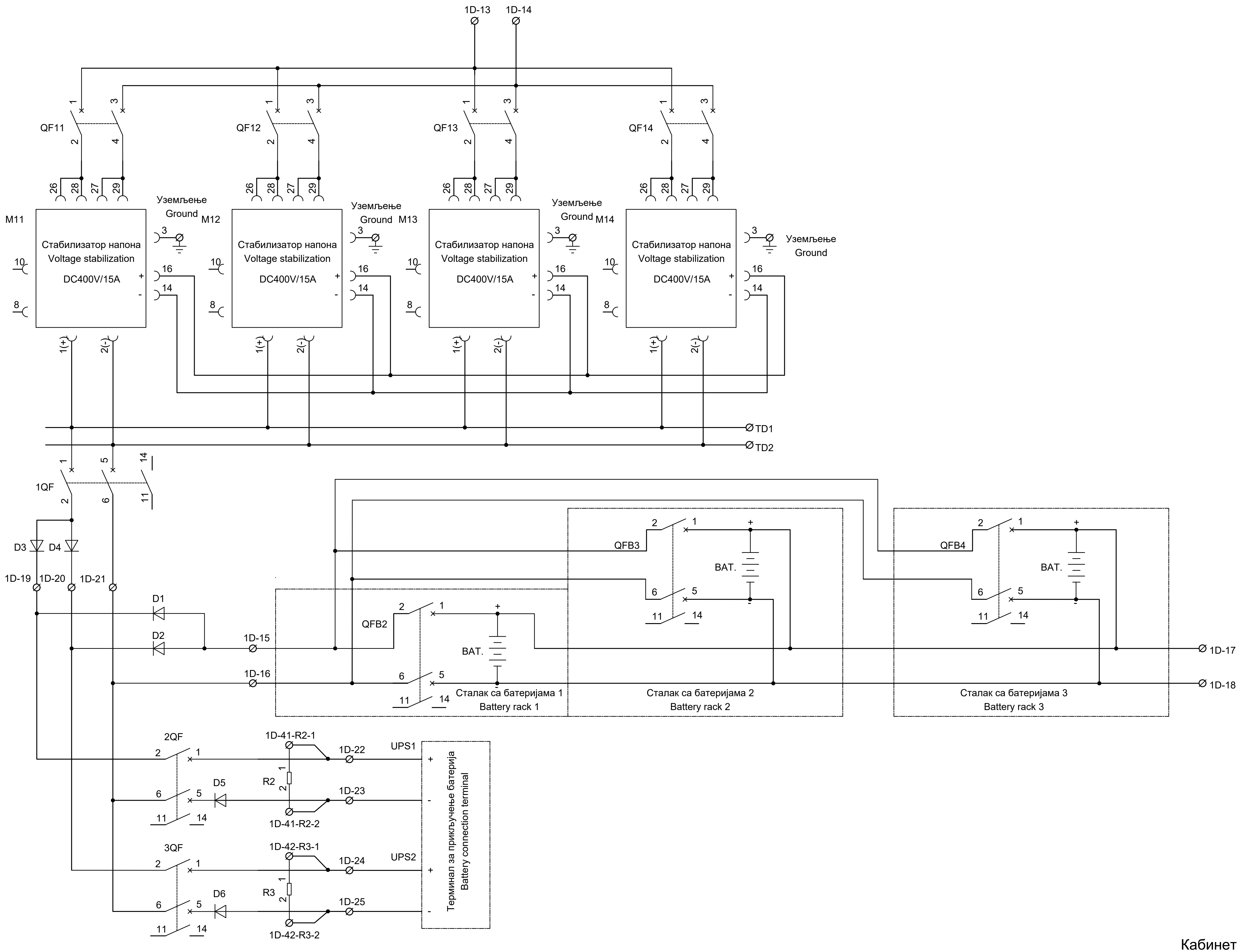

Кабинет CAB.-P.A
Cabinet CAB.-P.A

ИНЖЕЊЕРСКА КОМОРА СРБИЈЕ
Ђорђе Љ. Максимовић
дипл. инж. ел.
353 P422 17
ОДГОВОРНИ ПРОЈЕКТАНТ

Лист: 02 од 24
Sheet: 02 of 24

Пројектант / Designer:
Институт Михајло Пупин доо
Волгина 15, 11000 Београд
www.pupin.rs

Извођач / Contractor: Конзорцијум / Joint Venture:
China Railway International Co., Ltd.
Serbia Ogranak Beograd
Rajka Mitića 8, 11000 Beograd
China Communication Construction Co.Ltd.
Serbia Ogranak Beograd-Savski Venac
Paje Adamova 2, 11000 Beograd

Инвеститор / Investor:
Инфраструктура железнице Србије а.д.
Немањина 6, 11000 Београд
www.infrazs.rs

Подизвођач / Subcontractor:
CRSC International Co., LTD.
Ogranak Beograd,
Omladinskih brigada 21, 11070 Novi Beograd

Објекат / Project:
Пруга Београд - Суботица - државна граница (Келебија), ДЕОНИЦА ПРУГЕ НОВИ САД - СУБОТИЦА - ДРЖАВНА ГРАНИЦА (КЕЛЕБИЈА), у Новом Саду, Кисачу, Степановићеву, Змајеву, Врбасу, Ловћенцу, Малом Иђошу, Бачкој Тополи, Жеднику, Наумовићеву и Суботици, у катастарским општинама наведеним на насловној страни техничке документације и на катастарским парцелама према списку приложеном у Главној свесци /

Belgrade - Subotica - State border (Kelebija) railway line, SECTION NOVI SAD - SUBOTICA STATE BORDER (KELEBIJA), at Novi Sad, Kisač, Stepanovićevo, Zmajevo, Vrbas, Lovćenac, Mali Idjoš, Bačka Topola, Žednik, Naumovićevo and Subotica, in cadastral municipalities listed on the cover page of this Design, on cadastral plots listed in General Volume

Врста техничке документације / Technical documentation type:
ПИО/ABD Пројекат изведеног објекта / As-built Design

Ознака и назив дела Пројекта / Designation and name of the part of design:
5/1.23 Осигурање железничке станице Суботица /
Signalling/interlocking systems in Subotica railway station

Назив цртежа / Drawing name:
Интелигентни панелни система за напајање сигнално-сигурносних уређаја PKX1 - ожичење кабинета напојног уређаја /
Intelligent panel system for power supply Signalling and Interlocking devices PKX1 - wiring of power supply cabinets

Одговорни пројектант / Responsible designer:
Ђорђе Максимовић, дипл.инж.ел.
Број лиценце / License number: 353 P422 17

Сарадници / Associates:
Владимир Бошковић, инж.маш.
Марко Ралић, дипл.ел.инж.

Број Пројекта / Design number:	Датум / Date:	Размера / Scale:	Број цртежа / Drawing number:
TS.700.255-5/1.23	Септембар / September 2024.	-	TS.700.255-5/1.23-C22

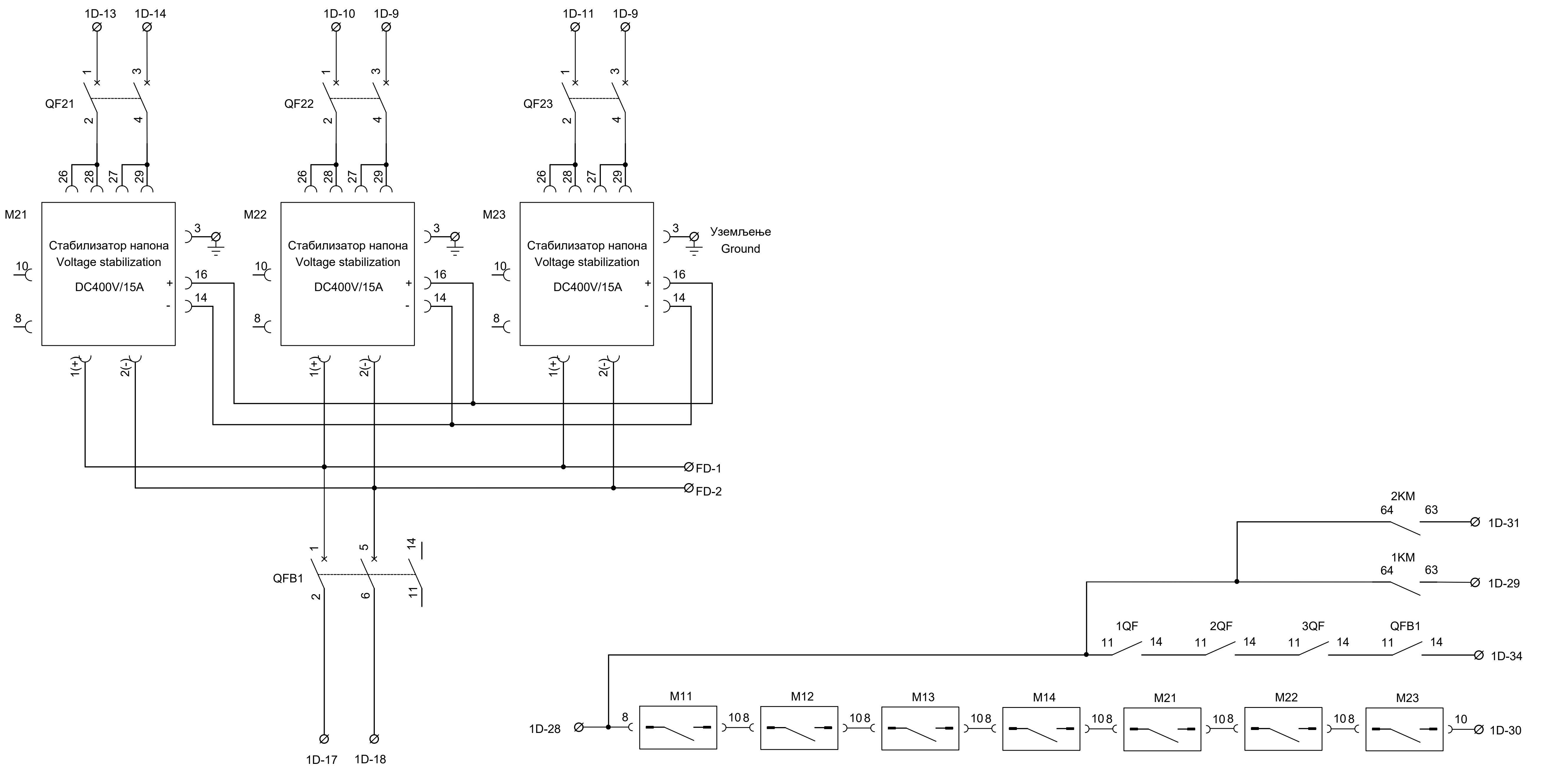

Кабинет CAB.-P.A
Cabinet CAB.-P.A

ИНЖЕЊЕРСКА КОМОРА СРБИЈЕ
Ђорђе Љ. Максимовић
дипл. инж. ел.
353 P422 17
ОДГОВОРНИ ПРОЈЕКТАНТ

Лист: 03 од 24
Sheet: 03 of 24

Пројектант / Designer:
Институт Михајло Пупин доо
Волгина 15, 11000 Београд
www.pupin.rs

Извођач / Contractor: Конзорцијум / Joint Venture:
China Railway International Co., Ltd.
Serbia Ogranak Beograd
Rajka Mitića 8, 11000 Beograd
China Communication Construction Co.Ltd.
Serbia Ogranak Beograd-Savski Venac
Paje Adamova 2, 11000 Beograd

Инвеститор / Investor:
Инфраструктура железнице Србије а.д.
Немањина 6, 11000 Београд
www.infrazs.rs

Подизвођач / Subcontractor:
CRSC International Co., LTD.
Ogranak Beograd,
Omladinskih brigada 21, 11070 Novi Beograd

Објекат / Project:
Пруга Београд - Суботица - државна граница (Келебија), ДЕОНИЦА ПРУГЕ НОВИ САД - СУБОТИЦА - ДРЖАВНА ГРАНИЦА (КЕЛЕБИЈА), у Новом Саду, Кисачу, Степановићеву, Змајеву, Врбасу, Ловћенцу, Малом Иђошу, Бачкој Тополи, Жеднику, Наумовићеву и Суботици, у катастарским општинама наведеним на насловној страни техничке документације и на катастарским парцелама према списку приложеном у Главној свесци /

Belgrade - Subotica - State border (Kelebija) railway line, SECTION NOVI SAD - SUBOTICA STATE BORDER (KELEBIJA), at Novi Sad, Kisač, Stepanovićevo, Zmajevo, Vrbas, Lovćenac, Mali Idjoš, Bačka Topola, Žednik, Naumovićevo and Subotica, in cadastral municipalities listed on the cover page of this Design, on cadastral plots listed in General Volume

Врста техничке документације / Technical documentation type:
ПИО/ABD Пројекат изведеног објекта / As-built Design

Ознака и назив дела Пројекта / Designation and name of the part of design:
5/1.23 Осигурање железничке станице Суботица /
Signalling/interlocking systems in Subotica railway station

Назив цртежа / Drawing name:
Интелигентни панелни система за напајање сигнално-сигурносних уређаја PKX1 - ожичење кабинета напојног уређаја /
Intelligent panel system for power supply Signalling and Interlocking devices PKX1 - wiring of power supply cabinets

Одговорни пројектант / Responsible designer:
Ђорђе Максимовић, дипл.инж.ел.
Број лиценце / License number: 353 P422 17

Сарадници / Associates:
Владимир Бошковић, инж.маш.
Марко Ралић, дипл.ел.инж.

Број Пројекта / Design number:	Датум / Date:	Размера / Scale:	Број цртежа / Drawing number:
TS.700.255-5/1.23	Септембар / September 2024.	-	TS.700.255-5/1.23-C22

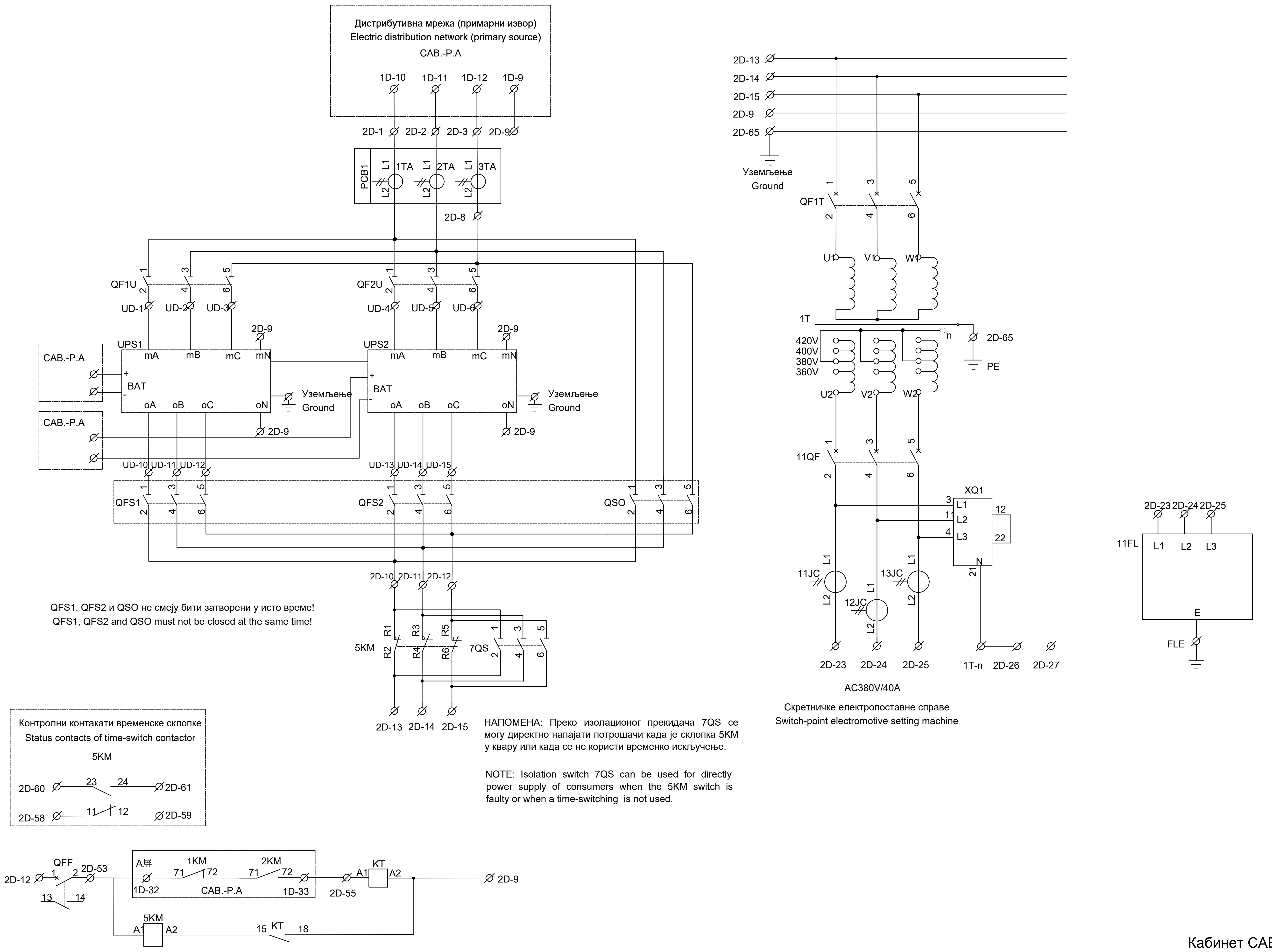

QFS1, QFS2 и QSO не смеју бити затворени у исто време!
QFS1, QFS2 and QSO must not be closed at the same time!

НАПОМЕНА: Преко изолационог прекидача 7QS се могу директно напајати потрошачи када је склопка 5KM у квару или када се не користи временско искључење.

NOTE: Isolation switch 7QS can be used for directly power supply of consumers when the 5KM switch is faulty or when a time-switching is not used.

Кабинет CAB.-P.B
Cabinet CAB.-P.B

ИНЖЕЊЕРСКА КОМОРА СРБИЈЕ
Ђорђе Љ. Максимовић
дипл. инж. ел.
353 P422 17
ОДГОВОРНИ ПРОЈЕКТАНТ

Лист: 04 од 24
Sheet: 04 of 24

Пројектант / Designer:
Институт Михајло Пупин доо
Волгина 15, 11000 Београд
www.pupin.rs

Инвеститор / Investor:
Инфраструктура железнице Србије а.д.
Немањина 6, 11000 Београд
www.infrazs.rs

Извођач / Contractor: Конзорцијум / Joint Venture:
China Railway International Co., Ltd.
Serbia Ogranak Beograd
Rajka Mitića 8, 11000 Beograd
China Communication Construction Co.Ltd.
Serbia Ogranak Beograd-Savski Venac
Paje Adamova 2, 11000 Beograd

Подизвођач / Subcontractor:
CRSC International Co., LTD.
Ogranak Beograd,
Omladinskih brigada 21, 11070 Novi Beograd

Објекат / Project:
Пруга Београд - Суботица - државна граница (Келебија), ДЕОНИЦА ПРУГЕ НОВИ САД - СУБОТИЦА - ДРЖАВНА ГРАНИЦА (КЕЛЕБИЈА), у Новом Саду, Кисачу, Степановићеву, Змајеву, Врбасу, Ловћенцу, Малом Иђошу, Бачкој Тополи, Жеднику, Наумовићеву и Суботици, у катастарским општинама наведеним на насловној страни техничке документације и на катастарским парцелама према списку приложеном у Главној свесци /

Belgrade - Subotica - State border (Kelebija) railway line, SECTION NOVI SAD - SUBOTICA STATE BORDER (KELEBIJA), at Novi Sad, Kisač, Stepanovićevo, Zmajevo, Vrbas, Lovćenac, Mali Idjoš, Bačka Topola, Žednik, Naumovićevo and Subotica, in cadastral municipalities listed on the cover page of this Design, on cadastral plots listed in General Volume

Врста техничке документације / Technical documentation type:
ПИО/ABD Пројекат изведеног објекта / As-built Design

Ознака и назив дела Пројекта / Designation and name of the part of design:
5/1.23 Осигурање железничке станице Суботица / Signalling/interlocking systems in Subotica railway station

Назив цртежа / Drawing name:
Интелигентни панелни система за напајање сигнално-сигурносних уређаја PKX1 - ожичење кабинета напојног уређаја /
Intelligent panel system for power supply Signalling and Interlocking devices PKX1 - wiring of power supply cabinets

Одговорни пројектант / Responsible designer:
Ђорђе Максимовић, дипл.инж.ел.
Број лиценце / License number: 353 P422 17

Сарадници / Associates:
Владимир Бошковић, инж.маш.
Марко Ралић, дипл.ел.инж.

Број Пројекта / Design number:	Датум / Date:	Размера / Scale:	Број цртежа / Drawing number:
TS.700.255-5/1.23	Септембар / September 2024.	-	TS.700.255-5/1.23-C22

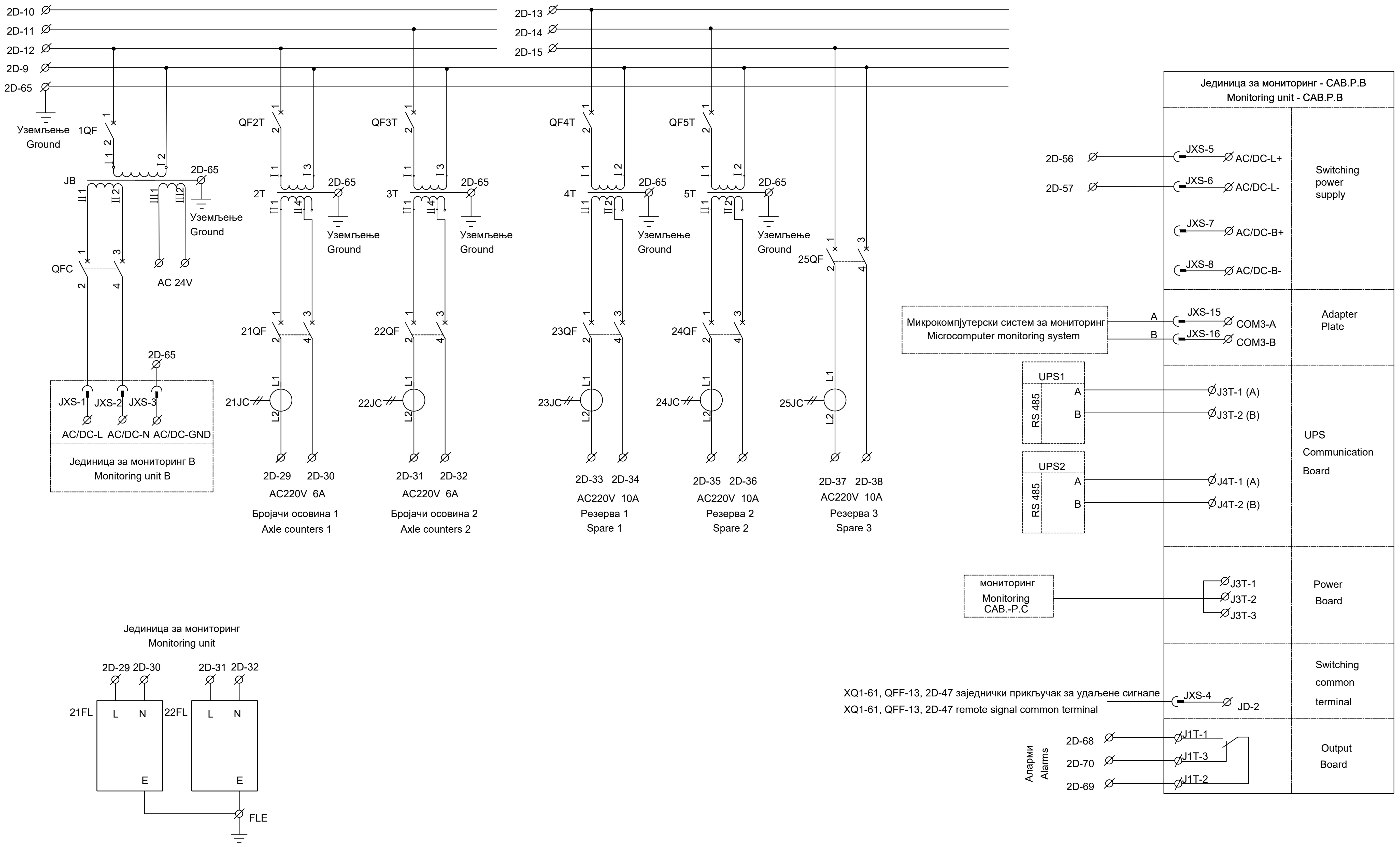

Кабинет CAB.-P.B
Cabinet CAB.-P.B

ИНЖЕЊЕРСКА КОМОРА СРБИЈЕ
Ђорђе Љ. Максимовић
дипл. инж. ел.
353 P422 17
ОДГОВОРНИ ПРОЈЕКТАНТ

Лист: 05 од 24
Sheet: 05 of 24

Пројектант / Designer:
Институт Михајло Пупин доо
Волгина 15, 11000 Београд
www.pupin.rs

Извођач / Contractor: Конзорцијум / Joint Venture:
China Railway International Co., Ltd.
Serbia Ogranak Beograd
Rajka Mitića 8, 11000 Beograd
China Communication Construction Co.Ltd.
Serbia Ogranak Beograd-Savski Venac
Paje Adamova 2, 11000 Beograd

Инвеститор / Investor:
Инфраструктура железнице Србије а.д.
Немањина 6, 11000 Београд
www.infrazs.rs

Подизвођач / Subcontractor:
CRSC International Co., LTD.
Ogranak Beograd,
Omladinskih brigada 21, 11070 Novi Beograd

Објекат / Project:
Пруга Београд - Суботица - државна граница (Келебија), ДЕОНИЦА ПРУГЕ НОВИ САД - СУБОТИЦА - ДРЖАВНА ГРАНИЦА (КЕЛЕБИЈА), у Новом Саду, Кисачу, Степановићеву, Змајеву, Врбасу, Ловћенцу, Малом Иђошу, Бачкој Тополи, Жеднику, Наумовићеву и Суботици, у катастарским општинама наведеним на насловној страни техничке документације и на катастарским парцелама према списку приложеном у Главној свесци /

Belgrade - Subotica - State border (Kelebija) railway line, SECTION NOVI SAD - SUBOTICA STATE BORDER (KELEBIJA), at Novi Sad, Kisač, Stepanovićevo, Zmajevo, Vrbas, Lovćenac, Mali Idjoš, Bačka Topola, Žednik, Naumovićevo and Subotica, in cadastral municipalities listed on the cover page of this Design, on cadastral plots listed in General Volume

Врста техничке документације / Technical documentation type:
ПИО/ABD Пројекат изведеног објекта / As-built Design

Ознака и назив дела Пројекта / Designation and name of the part of design:
5/1.23 Осигурање железничке станице Суботица / Signalling/interlocking systems in Subotica railway station

Назив цртежа / Drawing name:
Интелигентни панелни система за напајање сигнално-сигурносних уређаја PKX1 - ожичење кабинета напојног уређаја /
Intelligent panel system for power supply Signalling and Interlocking devices PKX1 - wiring of power supply cabinets

Одговорни пројектант / Responsible designer:
Ђорђе Максимовић, дипл.инж.ел.
Број лиценце / License number: 353 P422 17

Сарадници / Associates:
Владимир Бошковић, инж.маш.
Марко Ралић, дипл.ел.инж.

Број Пројекта / Design number:	Датум / Date:	Размера / Scale:	Број цртежа / Drawing number:
TS.700.255-5/1.23	Септембар / September 2024.	-	TS.700.255-5/1.23-C22

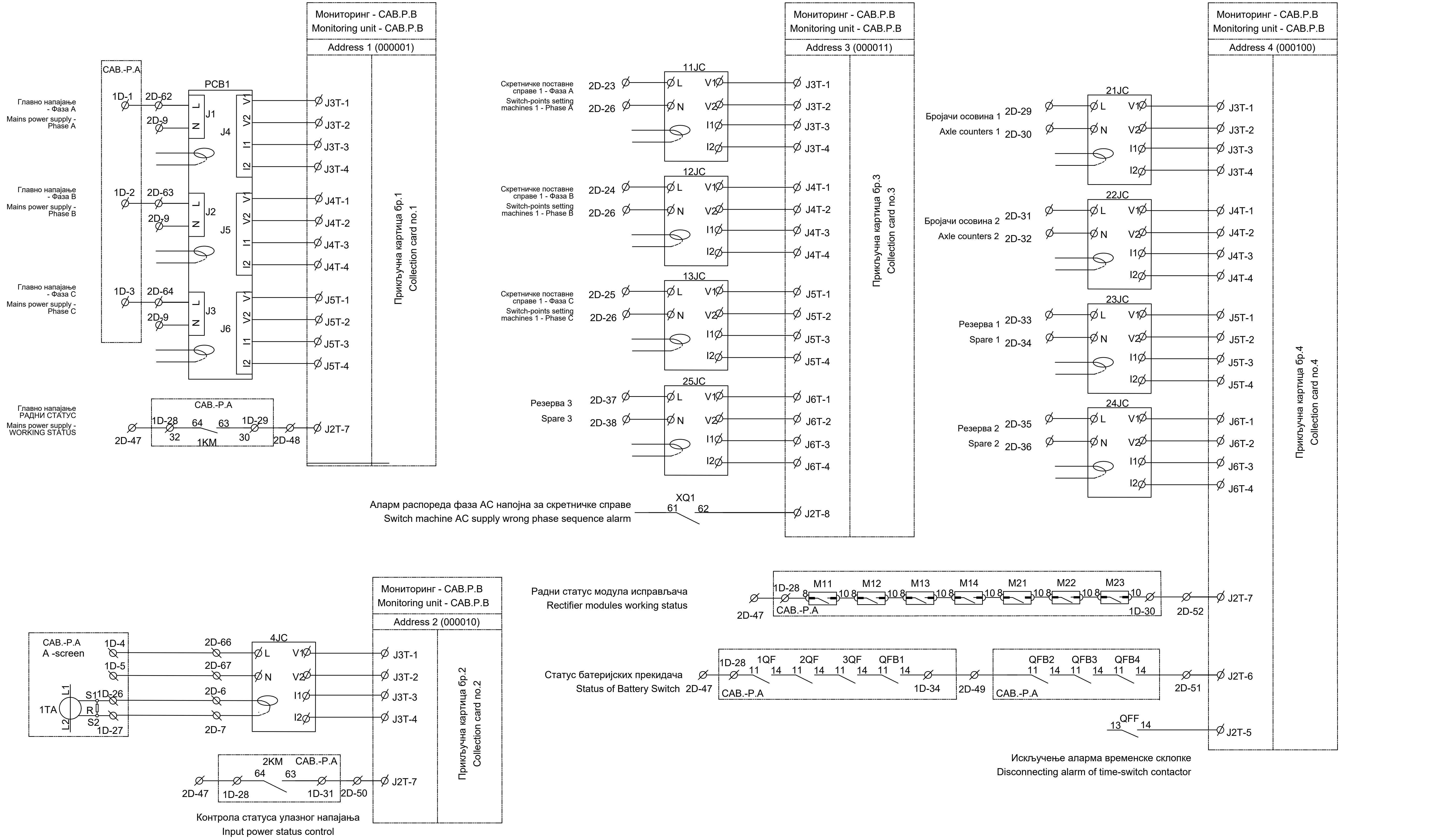

Кабинет CAB.-P.B
Cabinet CAB.-P.B

ИНЖЕЊЕРСКА КОМОРА СРБИЈЕ
Ђорђе Љ. Максимовић
дипл. инж. ел.
353 P422 17
ОДГОВОРНИ ПРОЈЕКТАНТ

Лист: 06 од 24
Sheet: 06 of 24

Пројектант / Designer:
Институт Михајло Пупин доо
Волгина 15, 11000 Београд
www.pupin.rs

Извођач / Contractor: Конзорцијум / Joint Venture:
China Railway International Co., Ltd.
Serbia Ogranak Beograd
Rajka Mitića 8, 11000 Beograd
China Communication Construction Co.Ltd.
Serbia Ogranak Beograd-Savski Venac
Paje Adamova 2, 11000 Beograd

Инвеститор / Investor:
Инфраструктура железнице Србије а.д.
Немањина 6, 11000 Београд
www.infrazs.rs

Подизвођач / Subcontractor:
CRSC International Co., LTD.
Ogranak Beograd,
Omladinskih brigada 21, 11070 Novi Beograd

Објекат / Project:
Пруга Београд - Суботица - државна граница (Келебија), ДЕОНИЦА ПРУГЕ НОВИ САД - СУБОТИЦА - ДРЖАВНА ГРАНИЦА (КЕЛЕБИЈА), у Новом Саду, Кисачу, Степановићеву, Змајеву, Врбасу, Ловћенцу, Малом Иђошу, Бачкој Тополи, Жеднику, Наумовићеву и Суботици, у катастарским општинама наведеним на насловној страни техничке документације и на катастарским парцелама према списку приложеном у Главној свесци /

Belgrade - Subotica - State border (Kelebija) railway line, SECTION NOVI SAD - SUBOTICA STATE BORDER (KELEBIJA), at Novi Sad, Kisač, Stepanovićevo, Zmajevo, Vrbas, Lovćenac, Mali Idjoš, Bačka Topola, Žednik, Naumovićevo and Subotica, in cadastral municipalities listed on the cover page of this Design, on cadastral plots listed in General Volume

Врста техничке документације / Technical documentation type:
ПИО/ABD Пројекат изведеног објекта / As-built Design

Ознака и назив дела Пројекта / Designation and name of the part of design:
5/1.23 Осигурање железничке станице Суботица / Signalling/interlocking systems in Subotica railway station

Назив цртежа / Drawing name:
Интелигентни панелни система за напајање сигнално-сигурносних уређаја PKX1 - ожичење кабинета напојног уређаја / Intelligent panel system for power supply Signalling and Interlocking devices PKX1 - wiring of power supply cabinets

Одговорни пројектант / Responsible designer:
Ђорђе Максимовић, дипл.инж.ел.
Број лиценце / License number: 353 P422 17

Сарадници / Associates:
Владимир Бошковић, инж.маш.
Марко Ралић, дипл.ел.инж.

Број Пројекта / Design number:	Датум / Date:	Размера / Scale:	Број цртежа / Drawing number:
TS.700.255-5/1.23	Септембар / September 2024.	-	TS.700.255-5/1.23-C22

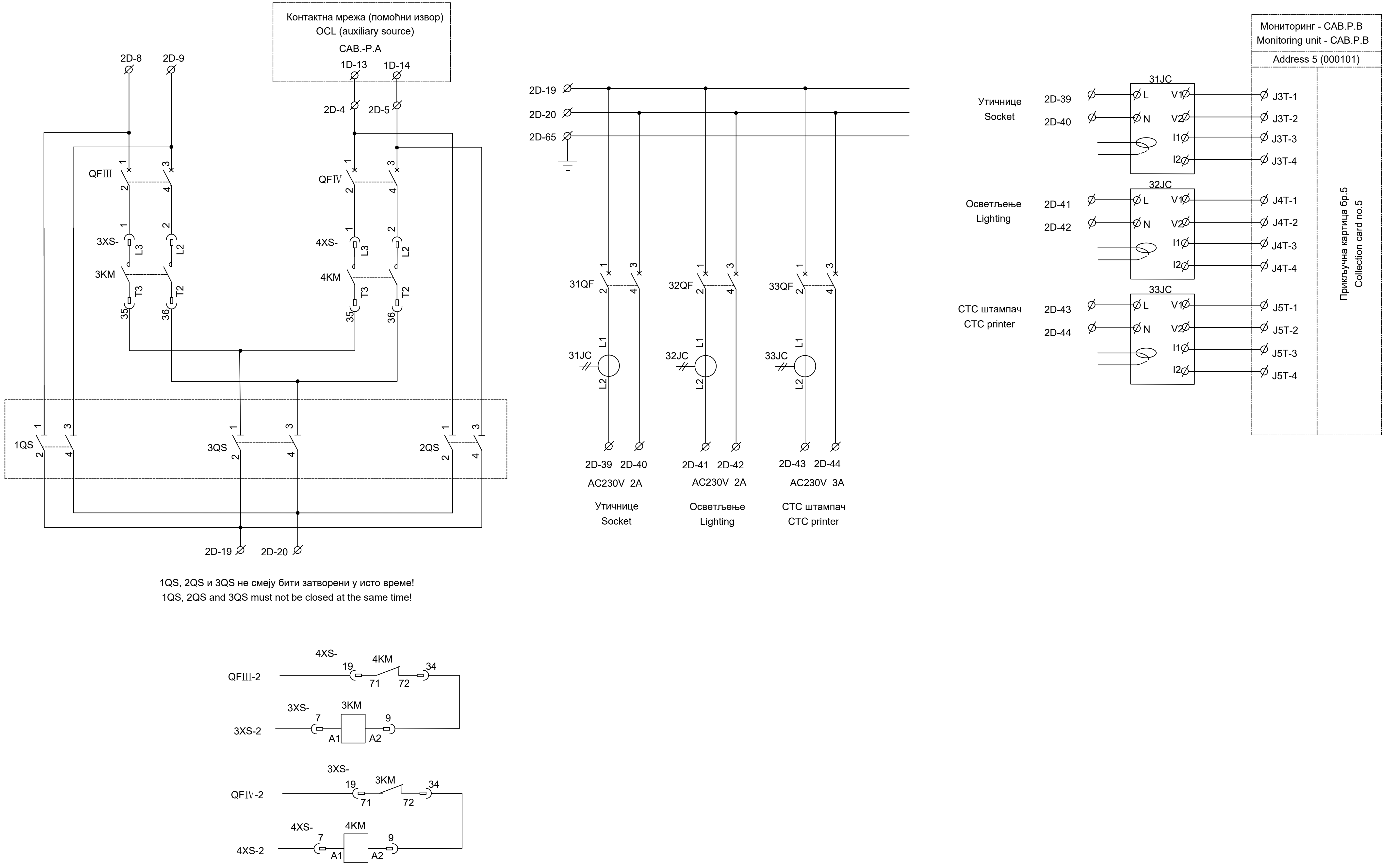

Кабинет CAB.-P.B
Cabinet CAB.-P.B

Пројектант / Designer:
Институт Михајло Пупин доо
Волгина 15, 11000 Београд
www.pupin.rs

Извођач / Contractor: Конзорцијум / Joint Venture:
China Railway International Co., Ltd.
Serbia Ogranak Beograd
Rajka Mitića 8, 11000 Beograd
China Communication Construction Co.Ltd.
Serbia Ogranak Beograd-Savski Venac
Paje Adamova 2, 11000 Beograd

Инвеститор / Investor:
Инфраструктура железнице Србије а.д.
Немањина 6, 11000 Београд
www.infrazs.rs

Подизвођач / Subcontractor:
CRSC International Co., LTD.
Ogranak Beograd,
Omladinskih brigada 21, 11070 Novi Beograd

Објекат / Project:
Пруга Београд - Суботица - државна граница (Келебија), ДЕОНИЦА ПРУГЕ НОВИ САД - СУБОТИЦА - ДРЖАВНА ГРАНИЦА (КЕЛЕБИЈА), у Новом Саду, Кисачу, Степановићеву, Змајеву, Врбасу, Ловћенцу, Малом Иђошу, Бачкој Тополи, Жеднику, Наумовићеву и Суботици, у катастарским општинама наведеним на насловној страни техничке документације и на катастарским парцелама према списку приложеном у Главној свесци /

Belgrade - Subotica - State border (Kelebija) railway line, SECTION NOVI SAD - SUBOTICA STATE BORDER (KELEBIJA), at Novi Sad, Kisač, Stepanovićevo, Zmajevo, Vrbas, Lovćenac, Mali Idjoš, Bačka Topola, Žednik, Naumovićevo and Subotica, in cadastral municipalities listed on the cover page of this Design, on cadastral plots listed in General Volume

Врста техничке документације / Technical documentation type:
ПИО/ABD Пројекат изведеног објекта / As-built Design

Ознака и назив дела Пројекта / Designation and name of the part of design:
5/1.23 Осигурање железничке станице Суботица / Signalling/interlocking systems in Subotica railway station

Назив цртежа / Drawing name:
Интелигентни панелни система за напајање сигнално-сигурносних уређаја PKX1 - ожичење кабинета напојног уређаја /
Intelligent panel system for power supply Signalling and Interlocking devices PKX1 - wiring of power supply cabinets

Одговорни пројектант / Responsible designer:
Ђорђе Максимовић, дипл.инж.ел.
Број лиценце / License number: 353 P422 17

Сарадници / Associates:
Владимир Бошковић, инж.маш.
Марко Ралић, дипл.ел.инж.

Број Пројекта / Design number:	Датум / Date:	Размера / Scale:	Број цртежа / Drawing number:
TS.700.255-5/1.23	Септембар / September 2024.	-	TS.700.255-5/1.23-C22

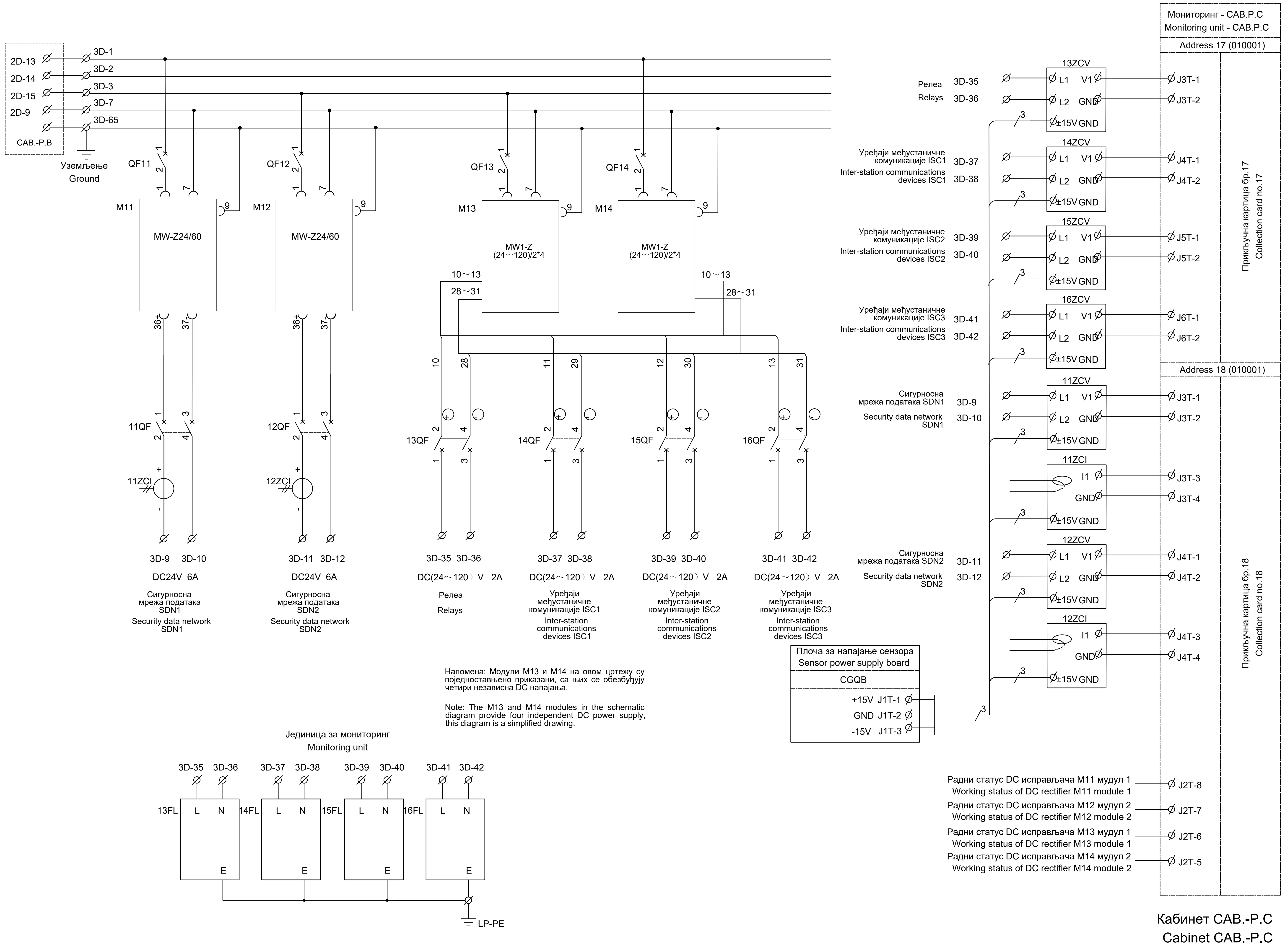

ИНЖЕЊЕРСКА КОМОРА СРБИЈЕ
Ђорђе Љ. Максимовић
дипл. инж. ел.
353 P422 17
ОДГОВОРНИ ПРОЈЕКТАНТ

Лист: 08 од 24
Sheet: 08 of 24

Пројектант / Designer: Институт Михајло Пупин доо, Волгина 15, 11000 Београд, www.pupin.rs	Извођач / Contractor: Конзорцијум / Joint Venture: China Railway International Co., Ltd. Serbia Ogranak Beograd, Rajka Mitića 8, 11000 Beograd; China Communication Construction Co.Ltd. Serbia Ogranak Beograd-Savski Venac, Paje Adamova 2, 11000 Beograd
Инвеститор / Investor: Инфраструктура железнице Србије а.д., Немањина 6, 11000 Београд, www.infrazs.rs	Подизвођач / Subcontractor: CRSC International Co., LTD. Ogranak Beograd, Omladinskih brigada 21, 11070 Novi Beograd

Објекат / Project:
Пруга Београд - Суботица - државна граница (Келебија), ДЕОНИЦА ПРУГЕ НОВИ САД - СУБОТИЦА - ДРЖАВНА ГРАНИЦА (КЕЛЕБИЈА), у Новом Саду, Кисачу, Степановићеву, Змајеву, Врбасу, Ловћенцу, Малом Иђошу, Бачкој Тополи, Жеднику, Наумовићеву и Суботици, у катастарским општинама наведеним на насловној страни техничке документације и на катастарским парцелама према списку приложеном у Главној свесци /

Belgrade - Subotica - State border (Kelebija) railway line, SECTION NOVI SAD - SUBOTICA STATE BORDER (KELEBIJA), at Novi Sad, Kisač, Stepanovićevo, Zmajevo, Vrbas, Lovćenac, Mali Idjoš, Bačka Topola, Žednik, Naumovićevo and Subotica, in cadastral municipalities listed on the cover page of this Design, on cadastral plots listed in General Volume

Врста техничке документације / Technical documentation type:
ПИО/ABD Пројекат изведеног објекта / As-built Design

Ознака и назив дела Пројекта / Designation and name of the part of design:
5/1.23 Осигурање железничке станице Суботица / Signalling/interlocking systems in Subotica railway station

Назив цртежа / Drawing name:
Интелигентни панелни система за напајање сигнално-сигурносних уређаја PKX1 - ожичење кабинета напојног уређаја / Intelligent panel system for power supply Signalling and Interlocking devices PKX1 - wiring of power supply cabinets

Одговорни пројектант / Responsible designer:	Сарадници / Associates:
Ђорђе Максимовић, дипл.инж.ел.	Владимир Бошковић, инж.маш.
Број лиценце / License number: 353 P422 17	Марко Ралић, дипл.ел.инж.

Број Пројекта / Design number:	Датум / Date:	Размера / Scale:	Број цртежа / Drawing number:
TS.700.255-5/1.23	Септембар / September 2024.	-	TS.700.255-5/1.23-C22

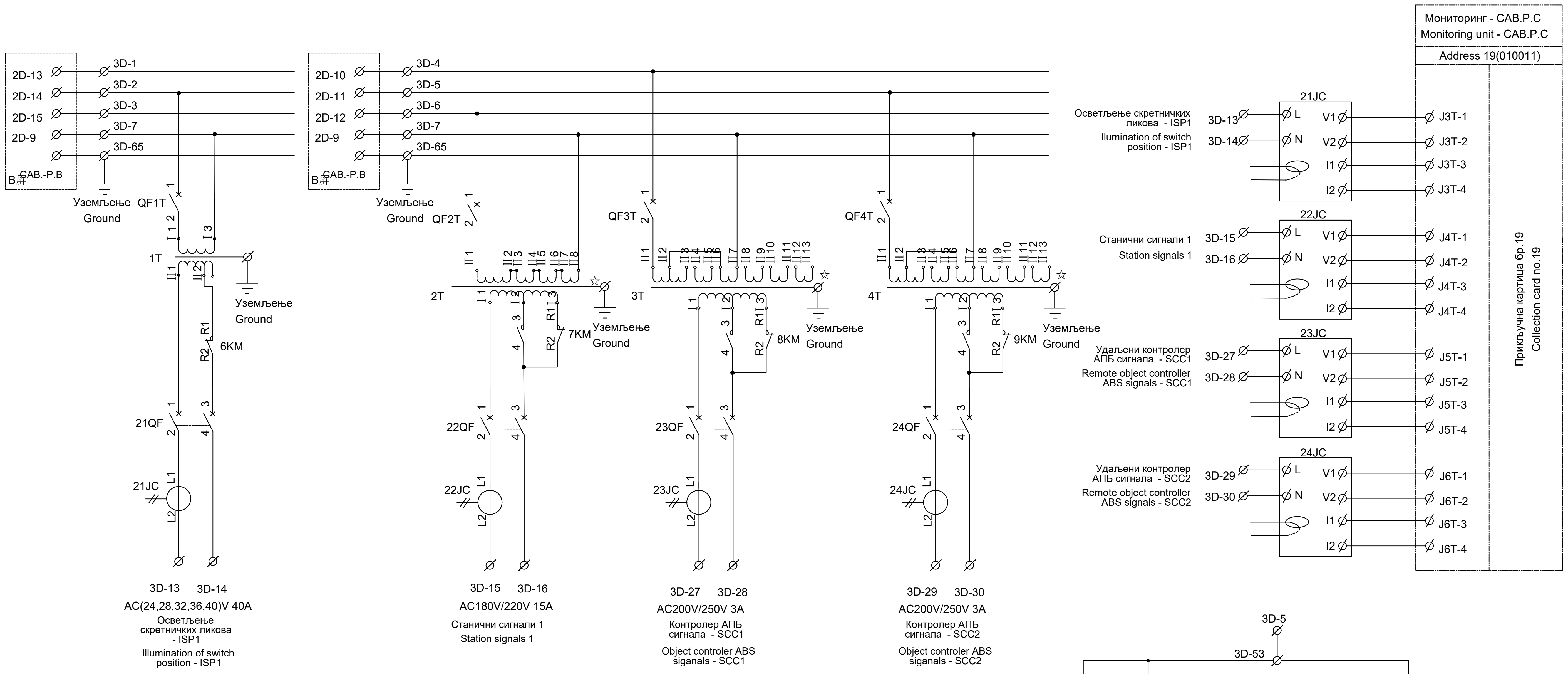

Напомена: Излазни напон за напајање сигнала станице и удаљених управљачких ормара SCC1 и SCC2 може се подесити на секундарним намотајима трансформатора 2T, 3T и 4T како би се испунили потребни захтеви за напајање.

Note: The output voltage of the power supply for the station signal and remote control cabinet SCC1 and SCC2 can be adjusted by adjusting the secondary coils of transformers 2T, 3T and 4T to meet the power supply requirements.

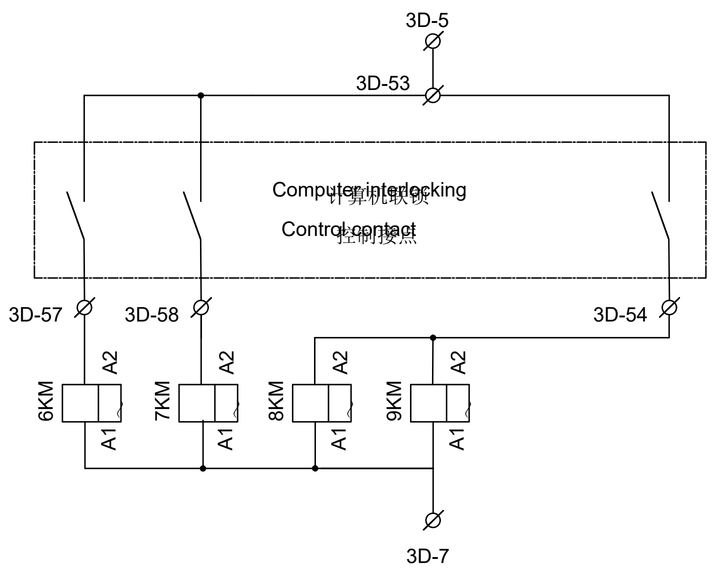

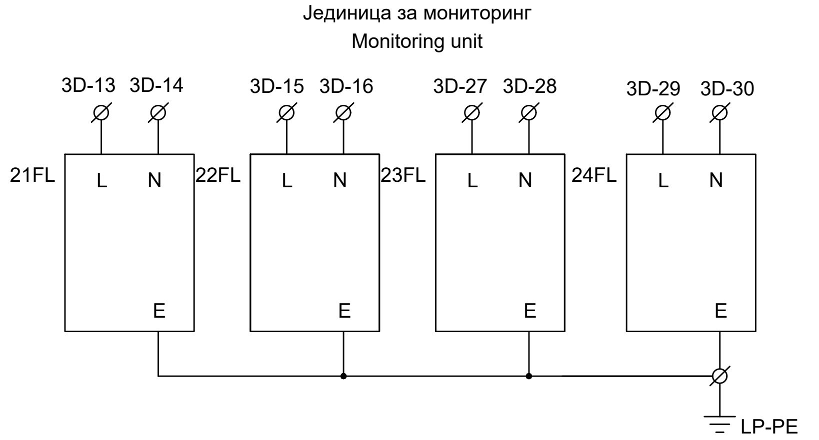

Кабинет CAB.-P.C
Cabinet CAB.-P.C

ИНЖЕЊЕРСКА КОМОРА СРБИЈЕ
Ђорђе Љ. Максимовић
дипл. инж. ел.
353 P422 17
ОДГОВОРНИ ПРОЈЕКТАНТ

Лист: 09 од 24
Sheet: 09 of 24

Пројектант / Designer: Институт Михајло Пупин доо, Волгина 15, 11000 Београд, www.pupin.rs	Извођач / Contractor: Конзорцијум / Joint Venture: China Railway International Co., Ltd. Serbia Ogranak Beograd, Rajka Mitića 8, 11000 Beograd; China Communication Construction Co.Ltd. Serbia Ogranak Beograd-Savski Venac, Paje Adamova 2, 11000 Beograd
Инвеститор / Investor: Инфраструктура железнице Србије а.д., Немањина 6, 11000 Београд, www.infrazs.rs	Подизвођач / Subcontractor: CRSC International Co., LTD. Ogranak Beograd, Omladinskih brigada 21, 11070 Novi Beograd

Објекат / Project:
Пруга Београд - Суботица - државна граница (Келебија), ДЕОНИЦА ПРУГЕ НОВИ САД - СУБОТИЦА - ДРЖАВНА ГРАНИЦА (КЕЛЕБИЈА), у Новом Саду, Кисачу, Степановићеву, Змајеву, Врбасу, Ловћенцу, Малом Иђошу, Бачкој Тополи, Жеднику, Наумовићеву и Суботици, у катастарским општинама наведеним на насловној страни техничке документације и на катастарским парцелама према списку приложеном у Главној свесци /

Belgrade - Subotica - State border (Kelebija) railway line, SECTION NOVI SAD - SUBOTICA STATE BORDER (KELEBIJA), at Novi Sad, Kisač, Stepanovićevo, Zmajevo, Vrbas, Lovćenac, Mali Idjoš, Bačka Topola, Žednik, Naumovićevo and Subotica, in cadastral municipalities listed on the cover page of this Design, on cadastral plots listed in General Volume

Врста техничке документације / Technical documentation type:
ПИО/АВД Пројекат изведеног објекта / As-built Design

Ознака и назив дела Пројекта / Designation and name of the part of design:
5/1.23 Осигурање железничке станице Суботица / Signalling/interlocking systems in Subotica railway station

Назив цртежа / Drawing name:
Интелигентни панелни система за напајање сигнално-сигурносних уређаја PKX1 - ожичење кабинета напојног уређаја /
Intelligent panel system for power supply Signalling and Interlocking devices PKX1 - wiring of power supply cabinets

Одговорни пројектант / Responsible designer:	Сарадници / Associates:
Ђорђе Максимовић, дипл.инж.ел.	Владимир Бошковић, инж.маш.
Број лиценце / License number: 353 P422 17	Марко Ралић, дипл.ел.инж.

Број Пројекта / Design number:	Датум / Date:	Размера / Scale:	Број цртежа / Drawing number:
TS.700.255-5/1.23	Септембар / September 2024.	-	TS.700.255-5/1.23-C22

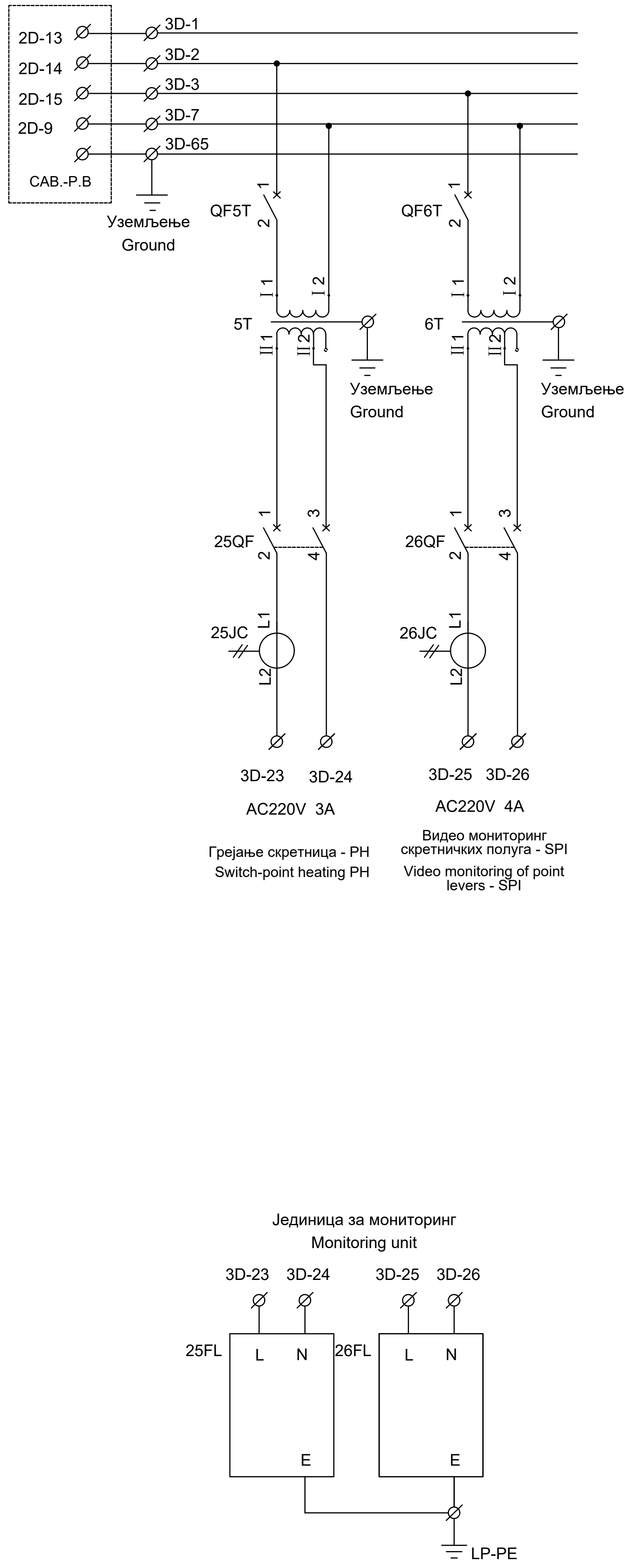

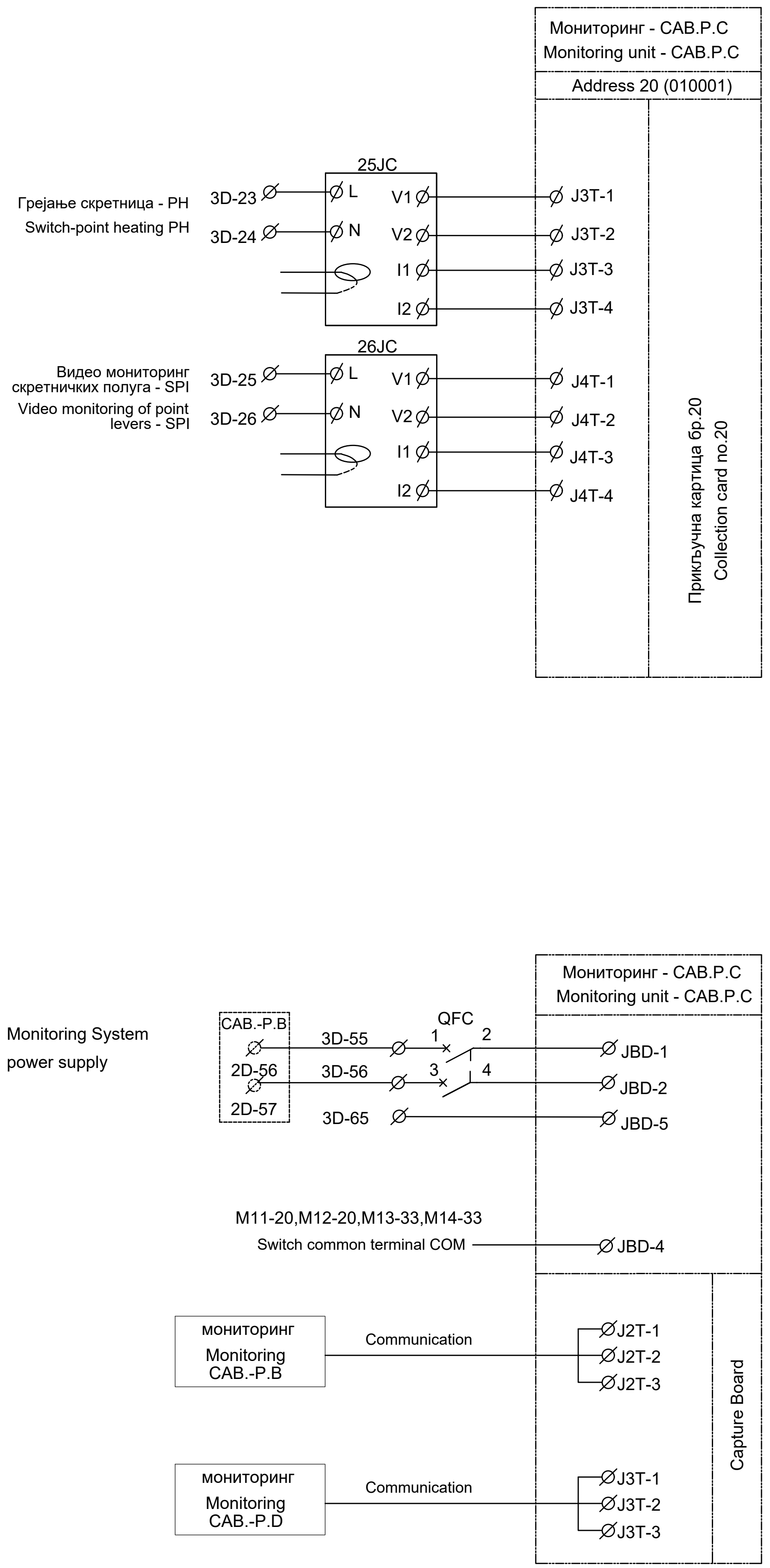

Кабинет CAB.-P.C
Cabinet CAB.-P.C

ИНЖЕЊЕРСКА КОМОРА СРБИЈЕ
Ђорђе Љ. Максимовић
дипл. инж. ел.
353 P422 17
ОДГОВОРНИ ПРОЈЕКТАНТ

Пројектант / Designer:
Институт Михајло Пупин доо
Волгина 15, 11000 Београд
www.pupin.rs

Инвеститор / Investor:
Инфраструктура железнице Србије а.д.
Немањина 6, 11000 Београд
www.infrazs.rs

Извођач / Contractor: Конзорцијум / Joint Venture:
China Railway International Co., Ltd.
Serbia Ogranak Beograd
Rajka Mitića 8, 11000 Beograd

China Communication Construction Co.Ltd.
Serbia Ogranak Beograd-Savski Venac
Paje Adamova 2, 11000 Beograd

Подизвођач / Subcontractor:
CRSC International Co., LTD.
Ogranak Beograd,
Omladinskih brigada 21, 11070 Novi Beograd

Објекат / Project:
Пруга Београд - Суботица - државна граница (Келебија), ДЕОНИЦА ПРУГЕ НОВИ САД - СУБОТИЦА - ДРЖАВНА ГРАНИЦА (КЕЛЕБИЈА), у Новом Саду, Кисачу, Степановићеву, Змајеву, Врбасу, Ловћенцу, Малом Иђошу, Бачкој Тополи, Жеднику, Наумовићеву и Суботици, у катастарским општинама наведеним на насловној страни техничке документације и на катастарским парцелама према списку приложеном у Главној свесци /

Belgrade - Subotica - State border (Kelebija) railway line, SECTION NOVI SAD - SUBOTICA STATE BORDER (KELEBIJA), at Novi Sad, Kisač, Stepanovićevo, Zmajevo, Vrbas, Lovćenac, Mali Idjoš, Bačka Topola, Žednik, Naumovićevo and Subotica, in cadastral municipalities listed on the cover page of this Design, on cadastral plots listed in General Volume

Врста техничке документације / Technical documentation type:
ПИО/ABD Пројекат изведеног објекта / As-built Design

Ознака и назив дела Пројекта / Designation and name of the part of design:
5/1.23 Осигурање железничке станице Суботица /
Signalling/interlocking systems in Subotica railway station

Назив цртежа / Drawing name:
Интелигентни панелни система за напајање сигнално-сигурносних уређаја РКХ1 - ожичење кабинета напојног уређаја /
Intelligent panel system for power supply Signalling and Interlocking devices PKX1 - wiring of power supply cabinets

Одговорни пројектант / Responsible designer:
Ђорђе Максимовић, дипл.инж.ел.
Број лиценце / License number: 353 P422 17

Сарадници / Associates:
Владимир Бошковић, инж.маш.
Марко Ралић, дипл.ел.инж.

Број Пројекта / Design number:	Датум / Date:	Размера / Scale:	Број цртежа / Drawing number:
TS.700.255-5/1.23	Септембар / September 2024.	-	TS.700.255-5/1.23-C22

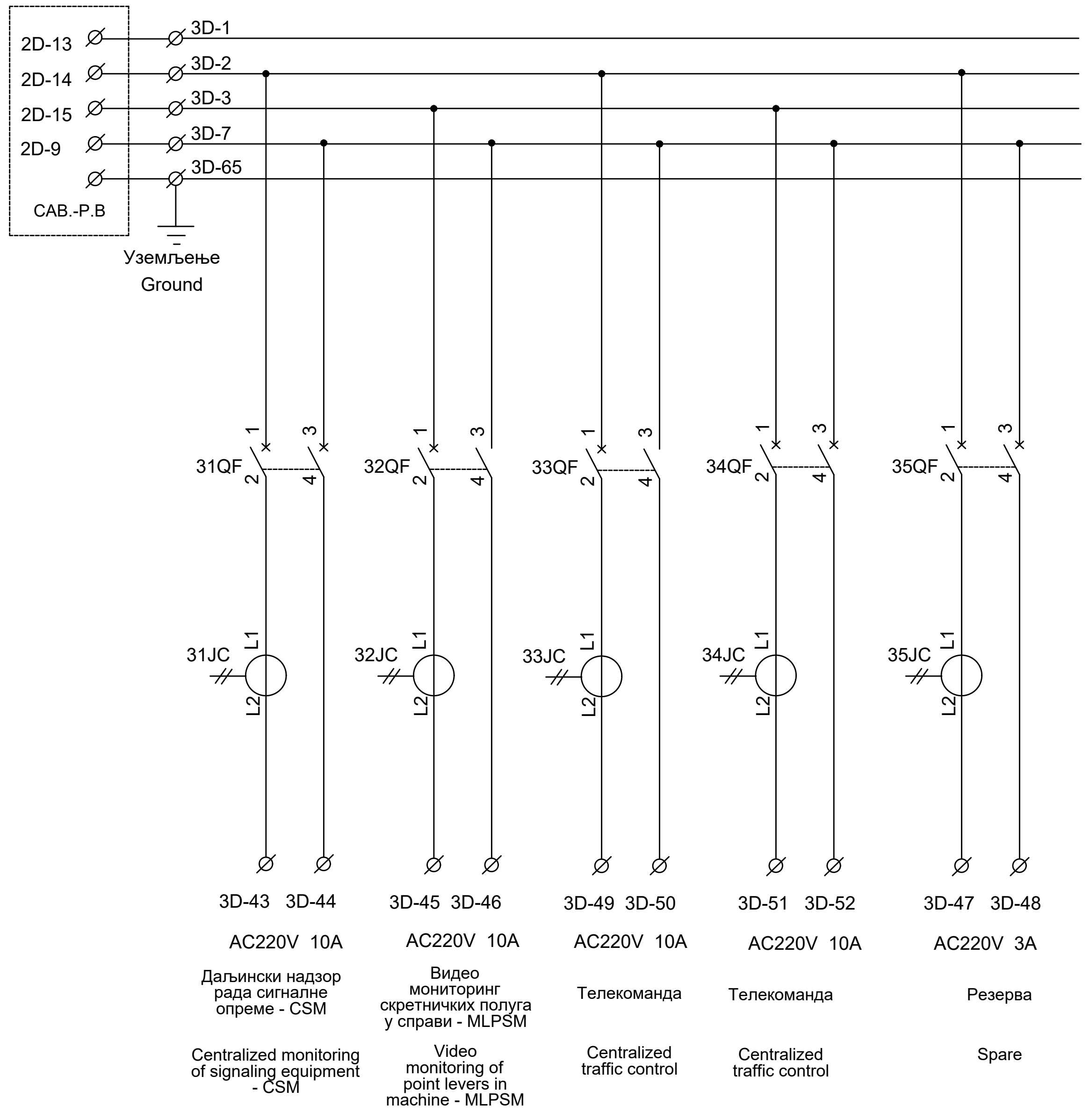

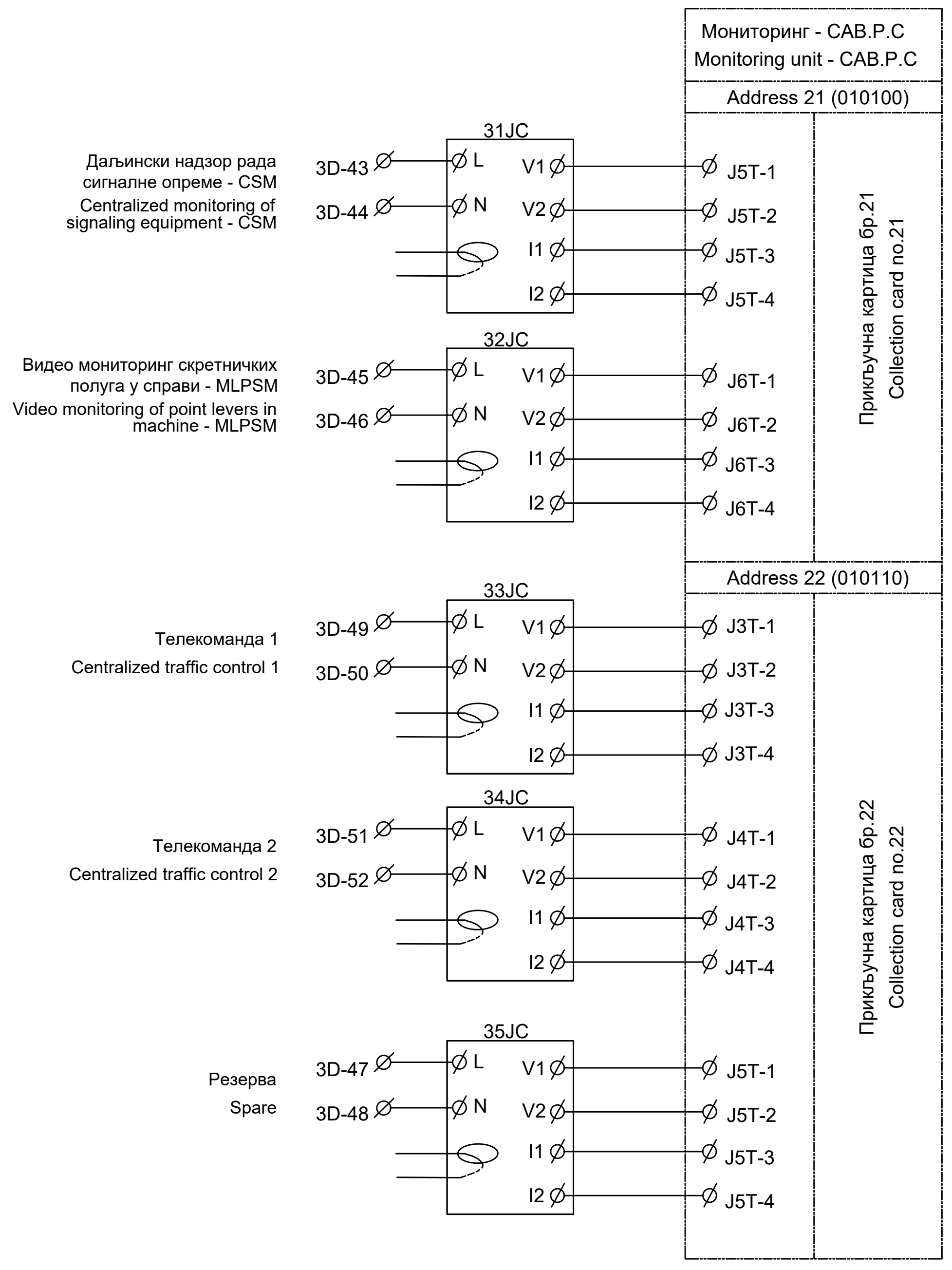

Кабинет CAB.-P.C
Cabinet CAB.-P.C

ИНЖЕЊЕРСКА КОМОРА СРБИЈЕ
Ђорђе Љ. Максимовић
дипл. инж. ел.
353 P422 17
ОДГОВОРНИ ПРОЈЕКТАНТ

Лист: 11 од 24
Sheet: 11 of 24

Пројектант / Designer:
Институт Михајло Пупин доо
Волгина 15, 11000 Београд
www.pupin.rs

Инвеститор / Investor:
Инфраструктура железнице Србије а.д.
Немањина 6, 11000 Београд
www.infrazs.rs

Извођач / Contractor: Конзорцијум / Joint Venture:
China Railway International Co., Ltd.
Serbia Ogranak Beograd
Rajka Mitića 8, 11000 Beograd

China Communication Construction Co.Ltd.
Serbia Ogranak Beograd-Savski Venac
Paje Adamova 2, 11000 Beograd

Подизвођач / Subcontractor:
CRSC International Co., LTD.
Ogranak Beograd,
Omladinskih brigada 21, 11070 Novi Beograd

Објекат / Project:
Пруга Београд - Суботица - државна граница (Келебија), ДЕОНИЦА ПРУГЕ НОВИ САД - СУБОТИЦА - ДРЖАВНА ГРАНИЦА (КЕЛЕБИЈА), у Новом Саду, Кисачу, Степановићеву, Змајеву, Врбасу, Ловћенцу, Малом Иђошу, Бачкој Тополи, Жеднику, Наумовићеву и Суботици, у катастарским општинама наведеним на насловној страни техничке документације и на катастарским парцелама према списку приложеном у Главној свесци /

Belgrade - Subotica - State border (Kelebija) railway line, SECTION NOVI SAD - SUBOTICA STATE BORDER (KELEBIJA), at Novi Sad, Kisač, Stepanovićevo, Zmajevo, Vrbas, Lovćenac, Mali Idjoš, Bačka Topola, Žednik, Naumovićevo and Subotica, in cadastral municipalities listed on the cover page of this Design, on cadastral plots listed in General Volume

Врста техничке документације / Technical documentation type:
ПИО/АВD Пројекат изведеног објекта / As-built Design

Ознака и назив дела Пројекта / Designation and name of the part of design:
5/1.23 Осигурање железничке станице Суботица / Signalling/interlocking systems in Subotica railway station

Назив цртежа / Drawing name:
Интелигентни панелни система за напајање сигнално-сигурносних уређаја PKX1 - ожичење кабинета напојног уређаја /
Intelligent panel system for power supply Signalling and Interlocking devices PKX1 - wiring of power supply cabinets

Одговорни пројектант / Responsible designer:
Ђорђе Максимовић, дипл.инж.ел.
Број лиценце / License number: 353 P422 17

Сарадници / Associates:
Владимир Бошковић, инж.маш.
Марко Ралић, дипл.ел.инж.

Број Пројекта / Design number:	Датум / Date:	Размера / Scale:	Број цртежа / Drawing number:
TS.700.255-5/1.23	Септембар / September 2024.	-	TS.700.255-5/1.23-C22

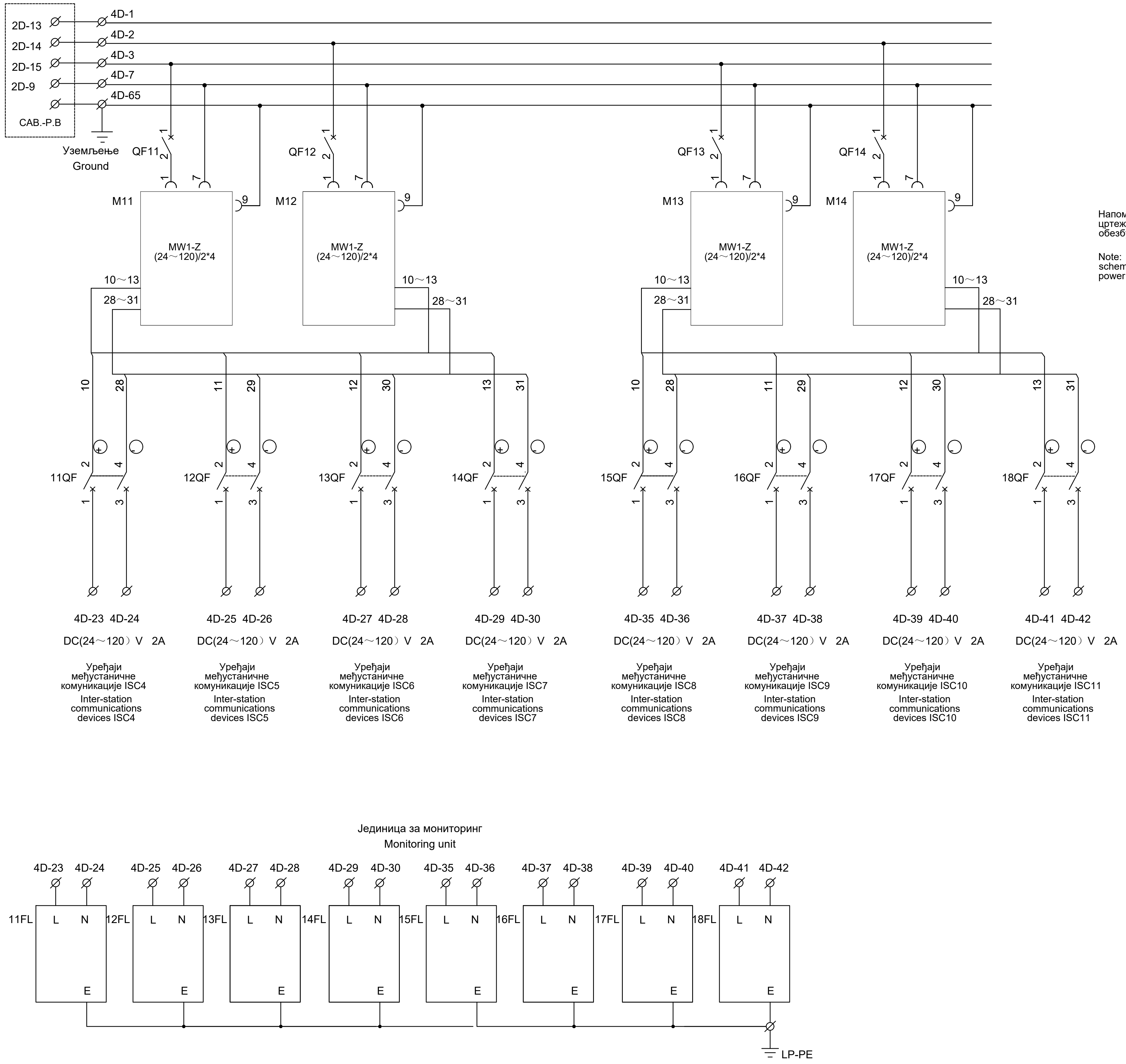

Напомена: Модули M11, M12, M13 и M14 на овом цртежу су поједностављено приказани, са њих се обезбуђују четири независна DC напајања.

Note: The M11, M12, M13 and M14 modules in the schematic diagram provide four independent DC power supply, this diagram is a simplified drawing.

Кабинет CAB.-P.D
Cabinet CAB.-P.D

Лист: 12 од 24
Sheet: 12 of 24

Пројектант / Designer:
Институт Михајло Пупин доо
Волгина 15, 11000 Београд
www.pupin.rs

Инвеститор / Investor:
Инфраструктура железнице Србије а.д.
Немањина 6, 11000 Београд
www.infrazs.rs

Извођач / Contractor: Конзорцијум / Joint Venture:
China Railway International Co., Ltd.
Serbia Ogranak Beograd
Rajka Mitića 8, 11000 Beograd

China Communication Construction Co.Ltd.
Serbia Ogranak Beograd-Savski Venac
Paje Adamova 2, 11000 Beograd

Подизвођач / Subcontractor:
CRSC International Co., LTD.
Ogranak Beograd,
Omladinskih brigada 21, 11070 Novi Beograd

Објекат / Project:
Пруга Београд - Суботица - државна граница (Келебија), ДЕОНИЦА ПРУГЕ НОВИ САД - СУБОТИЦА - ДРЖАВНА ГРАНИЦА (КЕЛЕБИЈА), у Новом Саду, Кисачу, Степановићеву, Змајеву, Врбасу, Ловћенцу, Малом Иђошу, Бачкој Тополи, Жеднику, Наумовићеву и Суботици, у катастарским општинама наведеним на насловној страни техничке документације и на катастарским парцелама према списку приложеном у Главној свесци /

Belgrade - Subotica - State border (Kelebija) railway line, SECTION NOVI SAD - SUBOTICA STATE BORDER (KELEBIJA), at Novi Sad, Kisač, Stepanovićevo, Zmajevo, Vrbas, Lovćenac, Mali Idjoš, Bačka Topola, Žednik, Naumovićevo and Subotica, in cadastral municipalities listed on the cover page of this Design, on cadastral plots listed in General Volume

Врста техничке документације / Technical documentation type:
ПИО/ABD Пројекат изведеног објекта / As-built Design

Ознака и назив дела Пројекта / Designation and name of the part of design:
5/1.23 Осигурање железничке станице Суботица / Signalling/interlocking systems in Subotica railway station

Назив цртежа / Drawing name:
Интелигентни панелни система за напајање сигнално-сигурносних уређаја PKX1 - ожичење кабинета напојног уређаја /
Intelligent panel system for power supply Signalling and Interlocking devices PKX1 - wiring of power supply cabinets

Одговорни пројектант / Responsible designer:
Ђорђе Максимовић, дипл.инж.ел.
Број лиценце / License number: 353 P422 17

Сарадници / Associates:
Владимир Бошковић, инж.маш.
Марко Ралић, дипл.ел.инж.

Број Пројекта / Design number:	Датум / Date:	Размера / Scale:	Број цртежа / Drawing number:
TS.700.255-5/1.23	Септембар / September 2024.	-	TS.700.255-5/1.23-C22

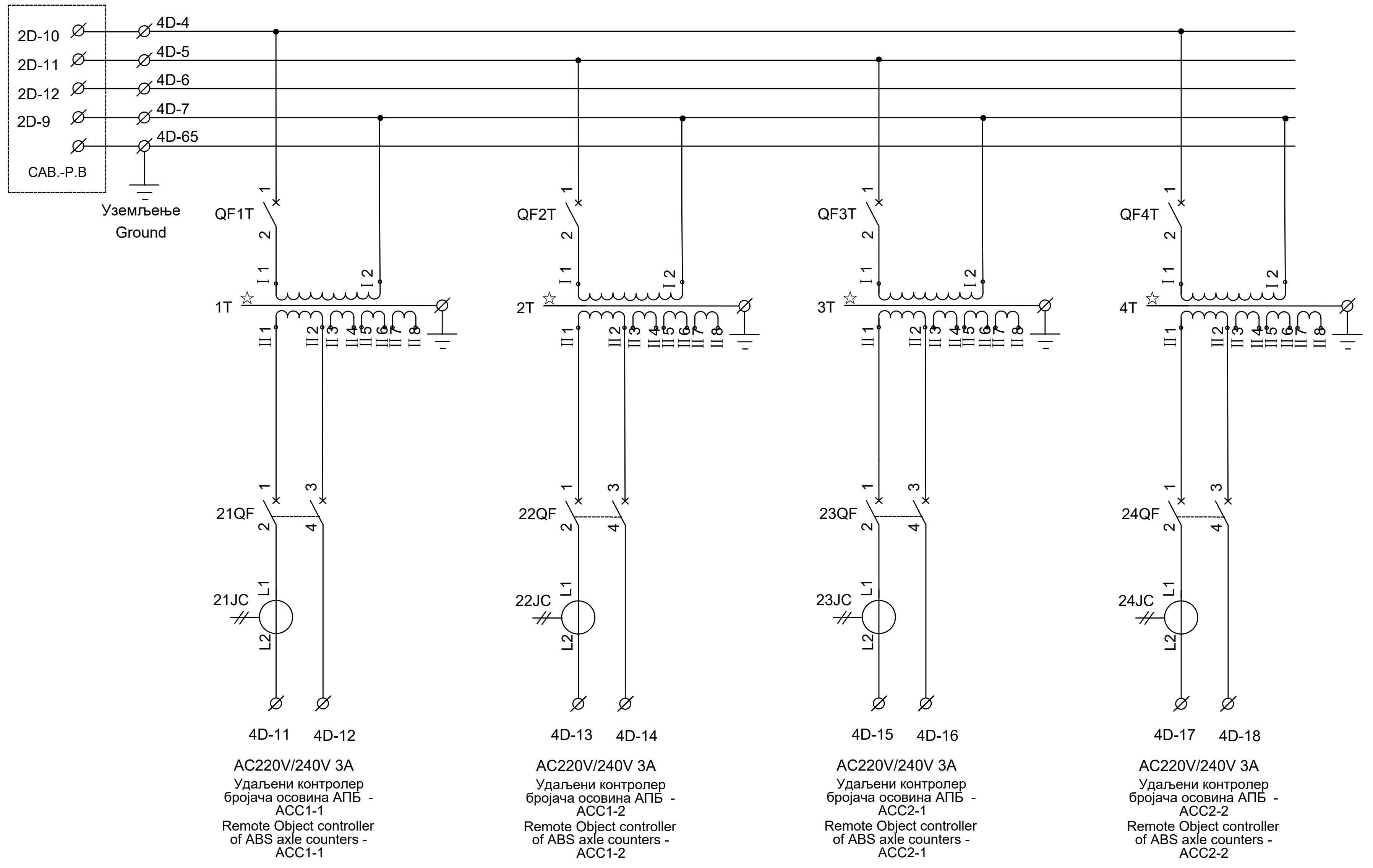

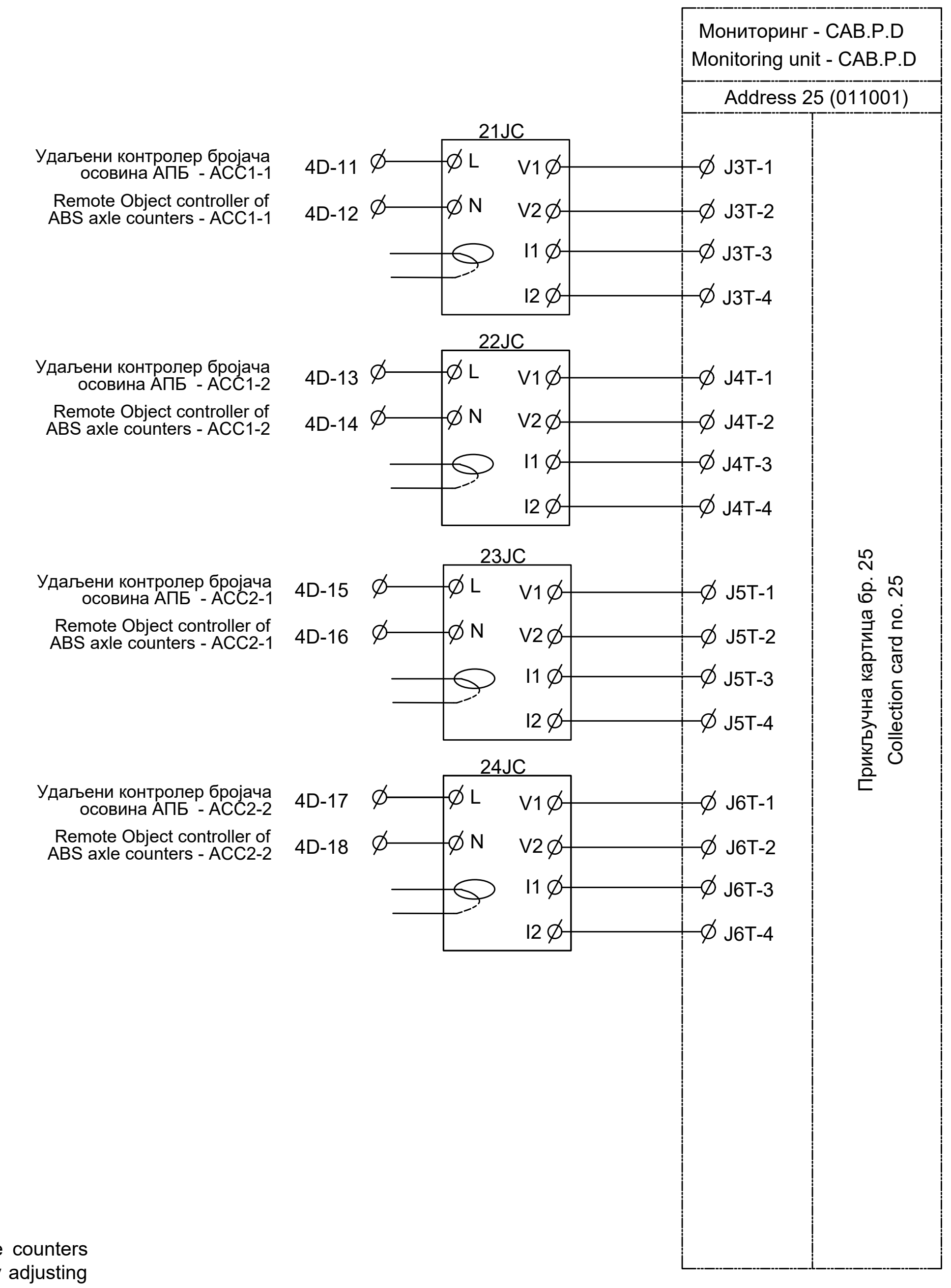

Напомена: Излазни напон за напајање удаљених управљачких ормара бројача осовина ACC1, ACC2, ACC3 и ACC4 може се подесити на секундарним намотајима трансформатора 1T, 2T, 3T и 4T како би се испунили потребни захтеви за напајање.

Note: The output voltage of the power supply for the remote axle counters control cabinet ACC1, ACC2, ACC3 and ACC4 can be adjusted by adjusting the secondary coils of transformers 1T, 2T, 3T and 4T to meet the power supply requirements.

Јединица за мониторинг
Monitoring unit

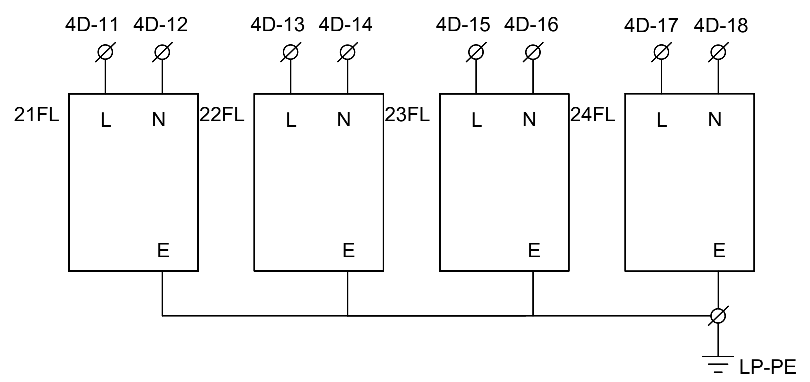

Кабинет CAB.-P.D
Cabinet CAB.-P.D

Лист: 13 од 24
Sheet: 13 of 24

Пројектант / Designer:
Институт Михајло Пупин доо
Волгина 15, 11000 Београд
www.pupin.rs

Извођач / Contractor: Конзорцијум / Joint Venture:
China Railway International Co., Ltd.
Serbia Ogranak Beograd
Rajka Mitića 8, 11000 Beograd
China Communication Construction Co.Ltd.
Serbia Ogranak Beograd-Savski Venac
Paje Adamova 2, 11000 Beograd

Инвеститор / Investor:
Инфраструктура железнице Србије а.д.
Немањина 6, 11000 Београд
www.infrazs.rs

Подизвођач / Subcontractor:
CRSC International Co., LTD.
Ogranak Beograd,
Omladinskih brigada 21, 11070 Novi Beograd

Објекат / Project:
Пруга Београд - Суботица - државна граница (Келебија), ДЕОНИЦА ПРУГЕ НОВИ САД - СУБОТИЦА - ДРЖАВНА ГРАНИЦА (КЕЛЕБИЈА), у Новом Саду, Кисачу, Степановићеву, Змајеву, Врбасу, Ловћенцу, Малом Иђошу, Бачкој Тополи, Жеднику, Наумовићеву и Суботици, у катастарским општинама наведеним на насловној страни техничке документације и на катастарским парцелама према списку приложеном у Главној свесци /

Belgrade - Subotica - State border (Kelebija) railway line, SECTION NOVI SAD - SUBOTICA STATE BORDER (KELEBIJA), at Novi Sad, Kisač, Stepanovićevo, Zmajevo, Vrbas, Lovćenac, Mali Idjoš, Bačka Topola, Žednik, Naumovićevo and Subotica, in cadastral municipalities listed on the cover page of this Design, on cadastral plots listed in General Volume

Врста техничке документације / Technical documentation type:
ПИО/ABD Пројекат изведеног објекта / As-built Design

Ознака и назив дела Пројекта / Designation and name of the part of design:
5/1.23 Осигурање железничке станице Суботица / Signalling/interlocking systems in Subotica railway station

Назив цртежа / Drawing name:
Интелигентни панелни система за напајање сигнално-сигурносних уређаја PKX1 - ожичење кабинета напојног уређаја /
Intelligent panel system for power supply Signalling and Interlocking devices PKX1 - wiring of power supply cabinets

Одговорни пројектант / Responsible designer:
Ђорђе Максимовић, дипл.инж.ел.
Број лиценце / License number: 353 P422 17

Сарадници / Associates:
Владимир Бошковић, инж.маш.
Марко Ралић, дипл.ел.инж.

Број Пројекта / Design number:	Датум / Date:	Размера / Scale:	Број цртежа / Drawing number:
TS.700.255-5/1.23	Септембар / September 2024.	-	TS.700.255-5/1.23-C22

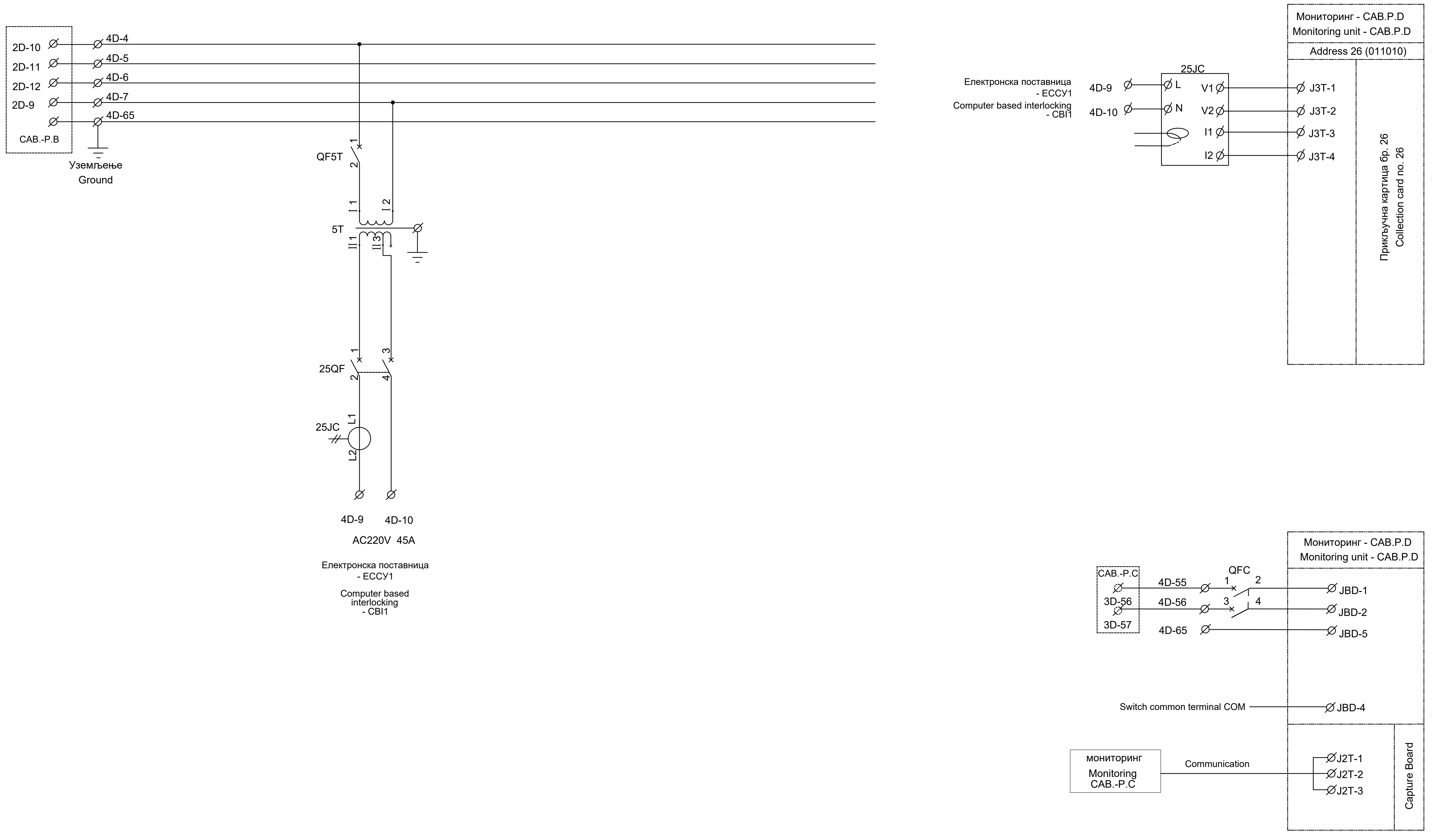

Кабинет CAB.-P.D
Cabinet CAB.-P.D

ИНЖЕЊЕРСКА КОМОРА СРБИЈЕ
Ђорђе Љ. Максимовић
дипл. инж. ел.
353 P422 17
ОДГОВОРНИ ПРОЈЕКТАНТ

Лист: 14 од 24
Sheet: 14 of 24

Пројектант / Designer:
Институт Михајло Пупин доо
Волгина 15, 11000 Београд
www.pupin.rs

Извођач / Contractor: Конзорцијум / Joint Venture:
China Railway International Co., Ltd.
Serbia Ogranak Beograd
Rajka Mitića 8, 11000 Beograd
China Communication Construction Co.Ltd.
Serbia Ogranak Beograd-Savski Venac
Paje Adamova 2, 11000 Beograd

Инвеститор / Investor:
Инфраструктура железнице Србије а.д.
Немањина 6, 11000 Београд
www.infrazs.rs

Подизвођач / Subcontractor:
CRSC International Co., LTD.
Ogranak Beograd,
Omladinskih brigada 21, 11070 Novi Beograd

Објекат / Project:
Пруга Београд - Суботица - државна граница (Келебија), ДЕОНИЦА ПРУГЕ НОВИ САД - СУБОТИЦА - ДРЖАВНА ГРАНИЦА (КЕЛЕБИЈА), у Новом Саду, Кисачу, Степановићеву, Змајеву, Врбасу, Ловћенцу, Малом Иђошу, Бачкој Тополи, Жеднику, Наумовићеву и Суботици, у катастарским општинама наведеним на насловној страни техничке документације и на катастарским парцелама према списку приложеном у Главној свесци /

Belgrade - Subotica - State border (Kelebija) railway line, SECTION NOVI SAD - SUBOTICA STATE BORDER (KELEBIJA), at Novi Sad, Kisač, Stepanovićevo, Zmajevo, Vrbas, Lovćenac, Mali Idjoš, Bačka Topola, Žednik, Naumovićevo and Subotica, in cadastral municipalities listed on the cover page of this Design, on cadastral plots listed in General Volume

Врста техничке документације / Technical documentation type:
ПИО/ABD Пројекат изведеног објекта / As-built Design

Ознака и назив дела Пројекта / Designation and name of the part of design:
5/1.23 Осигурање железничке станице Суботица /
Signalling/interlocking systems in Subotica railway station

Назив цртежа / Drawing name:
Интелигентни панелни система за напајање сигнално-сигурносних уређаја РКХ1 - ожичење кабинета напојног уређаја /
Intelligent panel system for power supply Signalling and Interlocking devices PKX1 - wiring of power supply cabinets

Одговорни пројектант / Responsible designer:
Ђорђе Максимовић, дипл.инж.ел.
Број лиценце / License number: 353 P422 17

Сарадници / Associates:
Владимир Бошковић, инж.маш.
Марко Ралић, дипл.ел.инж.

Број Пројекта / Design number:	Датум / Date:	Размера / Scale:	Број цртежа / Drawing number:
TS.700.255-5/1.23	Септембар / September 2024.	-	TS.700.255-5/1.23-C22

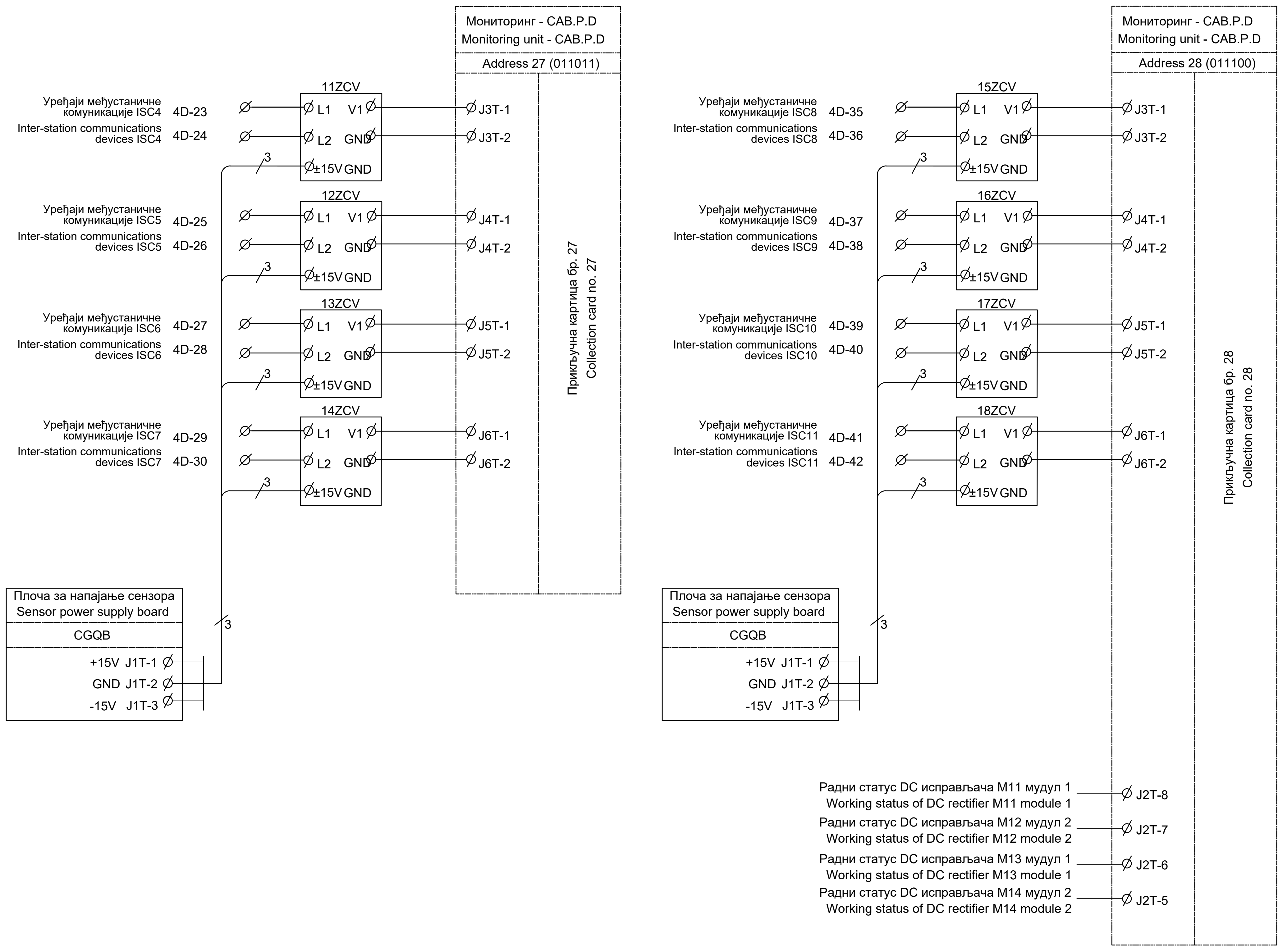

Кабинет CAB.-P.D
Cabinet CAB.-P.D

Лист: 15 од 24
Sheet: 15 of 24

Пројектант / Designer:
Институт Михајло Пупин доо
Волгина 15, 11000 Београд
www.pupin.rs

Извођач / Contractor: Конзорцијум / Joint Venture:
China Railway International Co., Ltd.
Serbia Ogranak Beograd
Rajka Mitića 8, 11000 Beograd
China Communication Construction Co.Ltd.
Serbia Ogranak Beograd-Savski Venac
Paje Adamova 2, 11000 Beograd

Инвеститор / Investor:
Инфраструктура железнице Србије а.д.
Немањина 6, 11000 Београд
www.infrazs.rs

Подизвођач / Subcontractor:
CRSC International Co., LTD.
Ogranak Beograd,
Omladinskih brigada 21, 11070 Novi Beograd

Објекат / Project:
Пруга Београд - Суботица - државна граница (Келебија), ДЕОНИЦА ПРУГЕ НОВИ САД - СУБОТИЦА - ДРЖАВНА ГРАНИЦА (КЕЛЕБИЈА), у Новом Саду, Кисачу, Степановићеву, Змајеву, Врбасу, Ловћенцу, Малом Иђошу, Бачкој Тополи, Жеднику, Наумовићеву и Суботици, у катастарским општинама наведеним на насловној страни техничке документације и на катастарским парцелама према списку приложеном у Главној свесци /

Belgrade - Subotica - State border (Kelebija) railway line, SECTION NOVI SAD - SUBOTICA STATE BORDER (KELEBIJA), at Novi Sad, Kisač, Stepanovićevo, Zmajevo, Vrbas, Lovćenac, Mali Idjoš, Bačka Topola, Žednik, Naumovićevo and Subotica, in cadastral municipalities listed on the cover page of this Design, on cadastral plots listed in General Volume

Врста техничке документације / Technical documentation type:
ПИО/ABD Пројекат изведеног објекта / As-built Design

Ознака и назив дела Пројекта / Designation and name of the part of design:
5/1.23 Осигурање железничке станице Суботица /
Signalling/interlocking systems in Subotica railway station

Назив цртежа / Drawing name:
Интелигентни панелни система за напајање сигнално-сигурносних уређаја PKX1 - ожичење кабинета напојног уређаја /
Intelligent panel system for power supply Signalling and Interlocking devices PKX1 - wiring of power supply cabinets

Одговорни пројектант / Responsible designer:
Ђорђе Максимовић, дипл.инж.ел.
Број лиценце / License number: 353 P422 17

Сарадници / Associates:
Владимир Бошковић, инж.маш.
Марко Ралић, дипл.ел.инж.

Број Пројекта / Design number:	Датум / Date:	Размера / Scale:	Број цртежа / Drawing number:
TS.700.255-5/1.23	Септембар / September 2024.	-	TS.700.255-5/1.23-C22

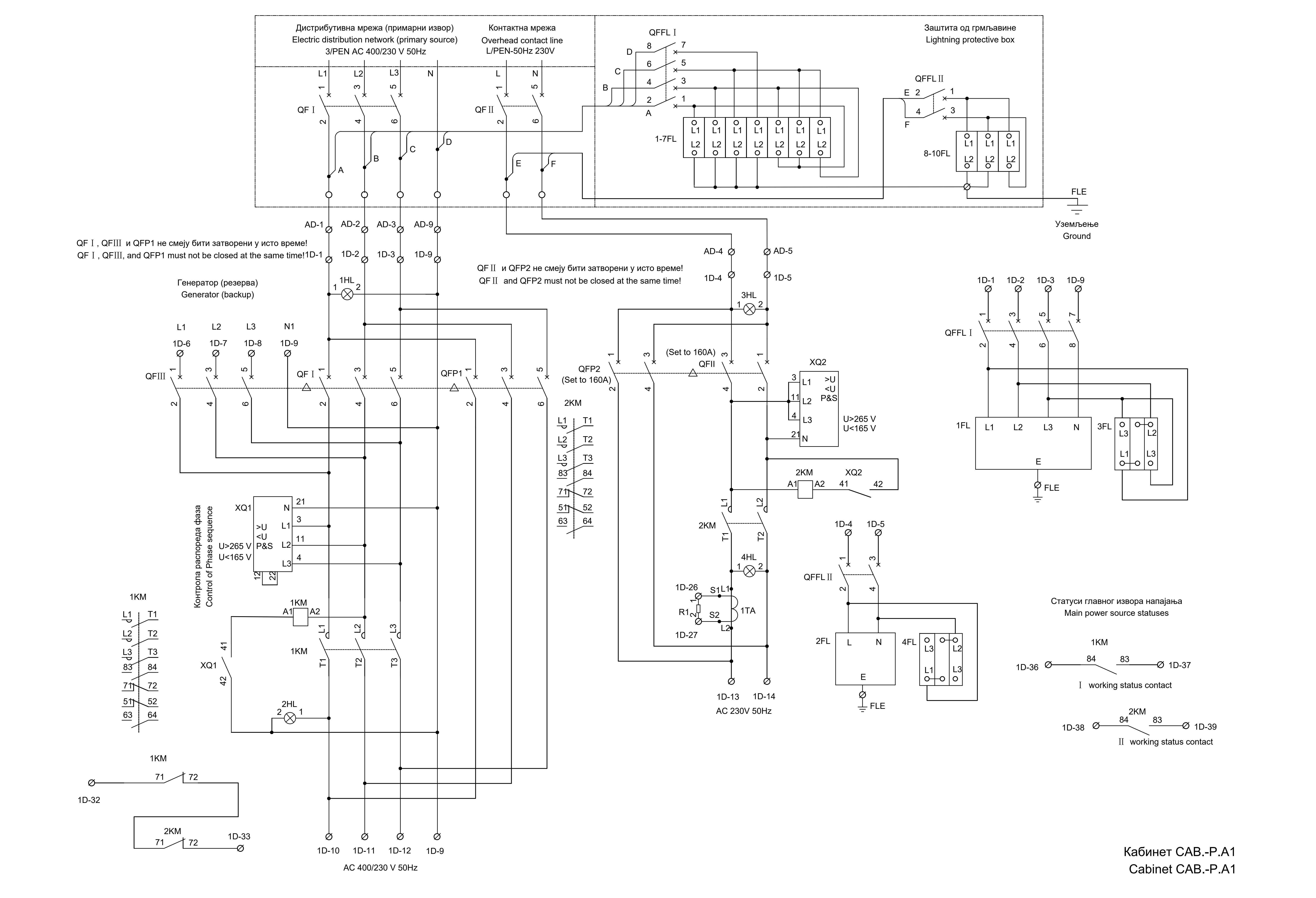

Лист: 16 од 24
Sheet: 16 of 24

Пројектант / Designer: Институт Михајло Пупин доо, Волгина 15, 11000 Београд, www.pupin.rs	Извођач / Contractor: Конзорцијум / Joint Venture: China Railway International Co., Ltd. Serbia Ogranak Beograd, Rajka Mitića 8, 11000 Beograd; China Communication Construction Co.Ltd. Serbia Ogranak Beograd-Savski Venac, Paje Adamova 2, 11000 Beograd
Инвеститор / Investor: Инфраструктура железнице Србије а.д. Немањина 6, 11000 Београд, www.infrazs.rs	Подизвођач / Subcontractor: CRSC International Co., LTD. Ogranak Beograd, Omladinskih brigada 21, 11070 Novi Beograd

Објекат / Project:
Пруга Београд - Суботица - државна граница (Келебија), ДЕОНИЦА ПРУГЕ НОВИ САД - СУБОТИЦА - ДРЖАВНА ГРАНИЦА (КЕЛЕБИЈА), у Новом Саду, Кисачу, Степановићеву, Змајеву, Врбасу, Ловћенцу, Малом Иђошу, Бачкој Тополи, Жеднику, Наумовићеву и Суботици, у катастарским општинама наведеним на насловној страни техничке документације и на катастарским парцелама према списку приложеном у Главној свесци /

Belgrade - Subotica - State border (Kelebija) railway line, SECTION NOVI SAD - SUBOTICA STATE BORDER (KELEBIJA), at Novi Sad, Kisač, Stepanovićevo, Zmajevo, Vrbas, Lovćenac, Mali Idjoš, Bačka Topola, Žednik, Naumovićevo and Subotica, in cadastral municipalities listed on the cover page of this Design, on cadastral plots listed in General Volume

Врста техничке документације / Technical documentation type:
ПИО/АВД Пројекат изведеног објекта / As-built Design

Ознака и назив дела Пројекта / Designation and name of the part of design:
5/1.23 Осигурање железничке станице Суботица / Signalling/interlocking systems in Subotica railway station

Назив цртежа / Drawing name:
Интелигентни панелни система за напајање сигнално-сигурносних уређаја PKX1 - ожичење кабинета напојног уређаја /
Intelligent panel system for power supply Signalling and Interlocking devices PKX1 - wiring of power supply cabinets

Одговорни пројектант / Responsible designer:	Сарадници / Associates:
Ђорђе Максимовић, дипл.инж.ел.	Владимир Бошковић, инж.маш.
Број лиценце / License number: 353 P422 17	Марко Ралић, дипл.ел.инж.

Број Пројекта / Design number:	Датум / Date:	Размера / Scale:	Број цртежа / Drawing number:
TS.700.255-5/1.23	Септембар / September 2024.	-	TS.700.255-5/1.23-C22

Инжењерска комора Србије — Ђорђе Љ. Максимовић, дипл. инж. ел., 353 Р422 17 — Одговорни пројектант

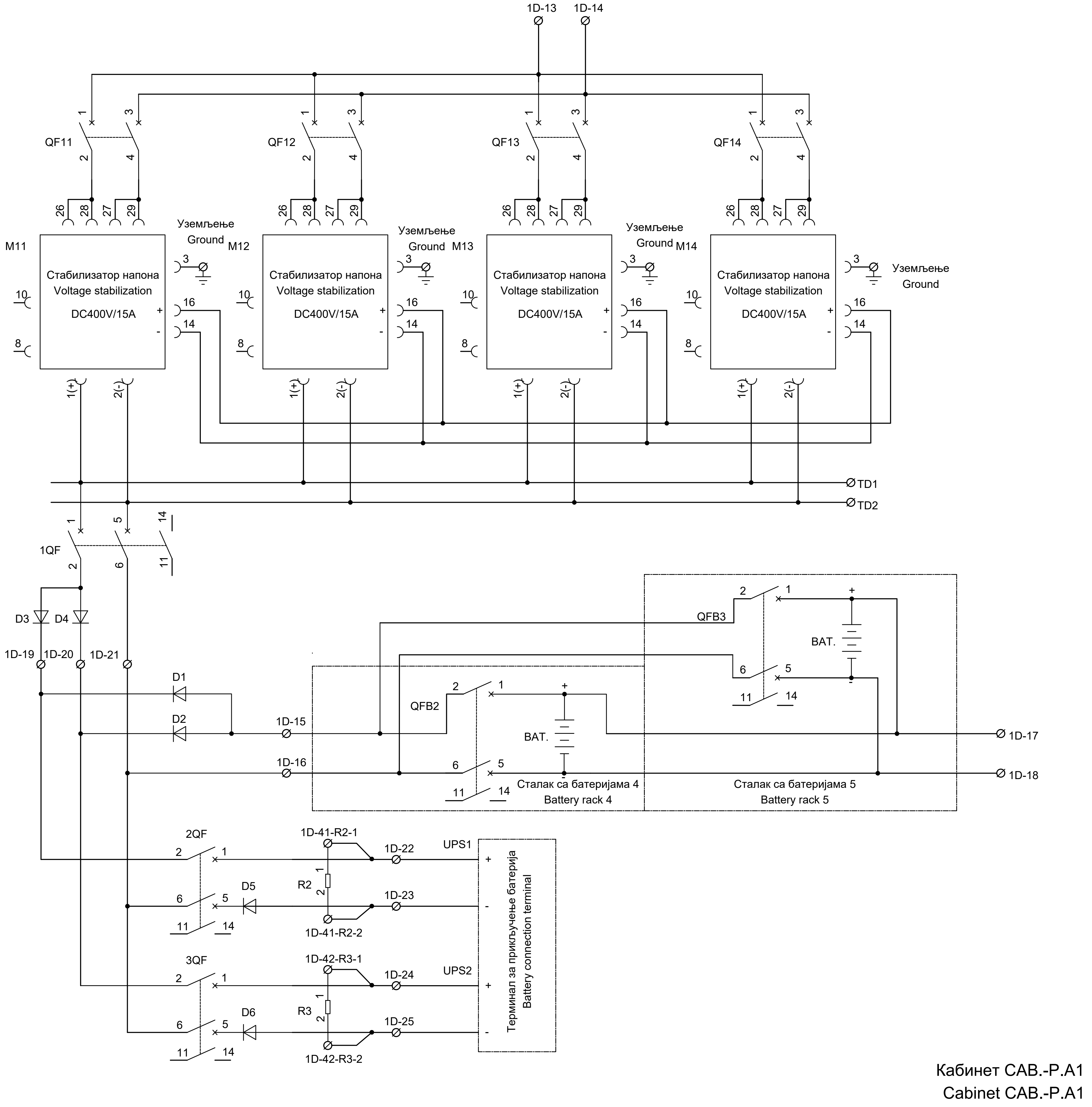

Кабинет CAB.-P.A1
Cabinet CAB.-P.A1

ИНЖЕЊЕРСКА КОМОРА СРБИЈЕ
Ђорђе Љ. Максимовић
дипл. инж. ел.
353 P422 17
ОДГОВОРНИ ПРОЈЕКТАНТ

Лист: 17 од 24
Sheet: 17 of 24

Пројектант / Designer:
Институт Михајло Пупин доо
Волгина 15, 11000 Београд
www.pupin.rs

Извођач / Contractor: Конзорцијум / Joint Venture:
China Railway International Co., Ltd.
Serbia Ogranak Beograd
Rajka Mitića 8, 11000 Beograd
China Communication Construction Co.Ltd.
Serbia Ogranak Beograd-Savski Venac
Paje Adamova 2, 11000 Beograd

Инвеститор / Investor:
Инфраструктура железнице Србије а.д.
Немањина 6, 11000 Београд
www.infrazs.rs

Подизвођач / Subcontractor:
CRSC International Co., LTD.
Ogranak Beograd,
Omladinskih brigada 21, 11070 Novi Beograd

Објекат / Project:
Пруга Београд - Суботица - државна граница (Келебија), ДЕОНИЦА ПРУГЕ НОВИ САД - СУБОТИЦА - ДРЖАВНА ГРАНИЦА (КЕЛЕБИЈА), у Новом Саду, Кисачу, Степановићеву, Змајеву, Врбасу, Ловћенцу, Малом Иђошу, Бачкој Тополи, Жеднику, Наумовићеву и Суботици, у катастарским општинама наведеним на насловној страни техничке документације и на катастарским парцелама према списку приложеном у Главној свесци /

Belgrade - Subotica - State border (Kelebija) railway line, SECTION NOVI SAD - SUBOTICA STATE BORDER (KELEBIJA), at Novi Sad, Kisač, Stepanovićevo, Zmajevo, Vrbas, Lovćenac, Mali Idjoš, Bačka Topola, Žednik, Naumovićevo and Subotica, in cadastral municipalities listed on the cover page of this Design, on cadastral plots listed in General Volume

Врста техничке документације / Technical documentation type:
ПИО/ABD Пројекат изведеног објекта / As-built Design

Ознака и назив дела Пројекта / Designation and name of the part of design:
5/1.23 Осигурање железничке станице Суботица /
Signalling/interlocking systems in Subotica railway station

Назив цртежа / Drawing name:
Интелигентни панелни система за напајање сигнално-сигурносних уређаја PKX1 - ожичење кабинета напојног уређаја /
Intelligent panel system for power supply Signalling and Interlocking devices PKX1 - wiring of power supply cabinets

Одговорни пројектант / Responsible designer:
Ђорђе Максимовић, дипл.инж.ел.
Број лиценце / License number: 353 P422 17

Сарадници / Associates:
Владимир Бошковић, инж.маш.
Марко Ралић, дипл.ел.инж.

Број Пројекта / Design number:	Датум / Date:	Размера / Scale:	Број цртежа / Drawing number:
TS.700.255-5/1.23	Септембар / September 2024.	-	TS.700.255-5/1.23-C22

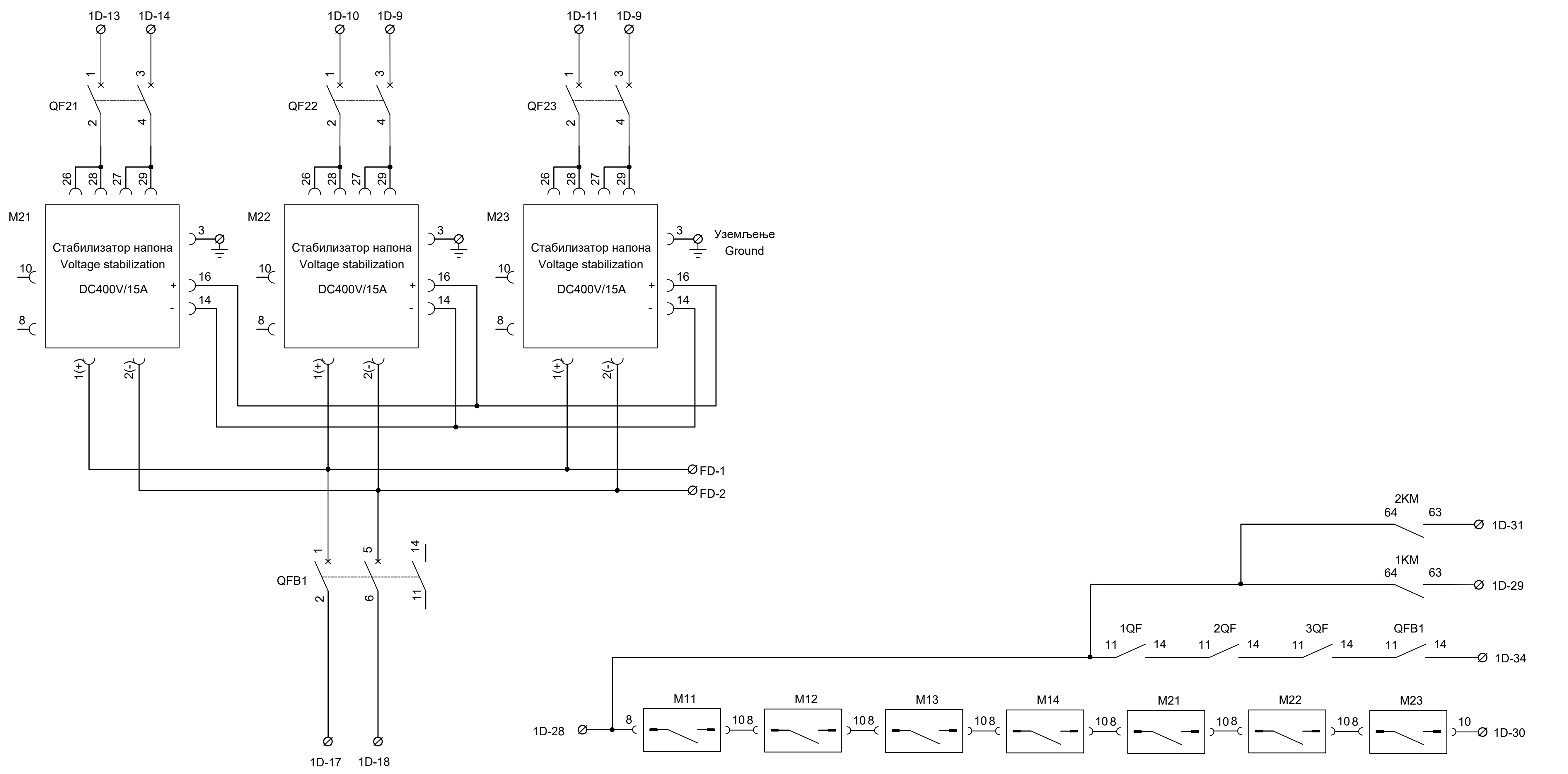

Кабинет CAB.-P.A1
Cabinet CAB.-P.A1

ИНЖЕЊЕРСКА КОМОРА СРБИЈЕ
Ђорђе Љ. Максимовић
дипл. инж. ел.
353 P422 17
ОДГОВОРНИ ПРОЈЕКТАНТ

Пројектант / Designer:
Институт Михајло Пупин доо
Волгина 15, 11000 Београд
www.pupin.rs

Извођач / Contractor: Конзорцијум / Joint Venture:
China Railway International Co., Ltd.
Serbia Ogranak Beograd
Rajka Mitića 8, 11000 Beograd

China Communication Construction Co.Ltd.
Serbia Ogranak Beograd-Savski Venac
Paje Adamova 2, 11000 Beograd

Инвеститор / Investor:
Инфраструктура железнице Србије а.д.
Немањина 6, 11000 Београд
www.infrazs.rs

Подизвођач / Subcontractor:
CRSC International Co., LTD.
Ogranak Beograd,
Omladinskih brigada 21, 11070 Novi Beograd

Објекат / Project:
Пруга Београд - Суботица - државна граница (Келебија), ДЕОНИЦА ПРУГЕ НОВИ САД - СУБОТИЦА - ДРЖАВНА ГРАНИЦА (КЕЛЕБИЈА), у Новом Саду, Кисачу, Степановићеву, Змајеву, Врбасу, Ловћенцу, Малом Иђошу, Бачкој Тополи, Жеднику, Наумовићеву и Суботици, у катастарским општинама наведеним на насловној страни техничке документације и на катастарским парцелама према списку приложеном у Главној свесци /

Belgrade - Subotica - State border (Kelebija) railway line, SECTION NOVI SAD - SUBOTICA STATE BORDER (KELEBIJA), at Novi Sad, Kisač, Stepanovićevo, Zmajevo, Vrbas, Lovćenac, Mali Idjoš, Bačka Topola, Žednik, Naumovićevo and Subotica, in cadastral municipalities listed on the cover page of this Design, on cadastral plots listed in General Volume

Врста техничке документације / Technical documentation type:
ПИО/ABD Пројекат изведеног објекта / As-built Design

Ознака и назив дела Пројекта / Designation and name of the part of design:
5/1.23 Осигурање железничке станице Суботица /
Signalling/interlocking systems in Subotica railway station

Назив цртежа / Drawing name:
Интелигентни панелни система за напајање сигнално-сигурносних уређаја PKX1 - ожичење кабинета напојног уређаја /
Intelligent panel system for power supply Signalling and Interlocking devices PKX1 - wiring of power supply cabinets

Одговорни пројектант / Responsible designer:
Ђорђе Максимовић, дипл.инж.ел.
Број лиценце / License number: 353 P422 17

Сарадници / Associates:
Владимир Бошковић, инж.маш.
Марко Ралић, дипл.ел.инж.

Број Пројекта / Design number:	Датум / Date:	Размера / Scale:	Број цртежа / Drawing number:
TS.700.255-5/1.23	Септембар / September 2024.	-	TS.700.255-5/1.23-C22

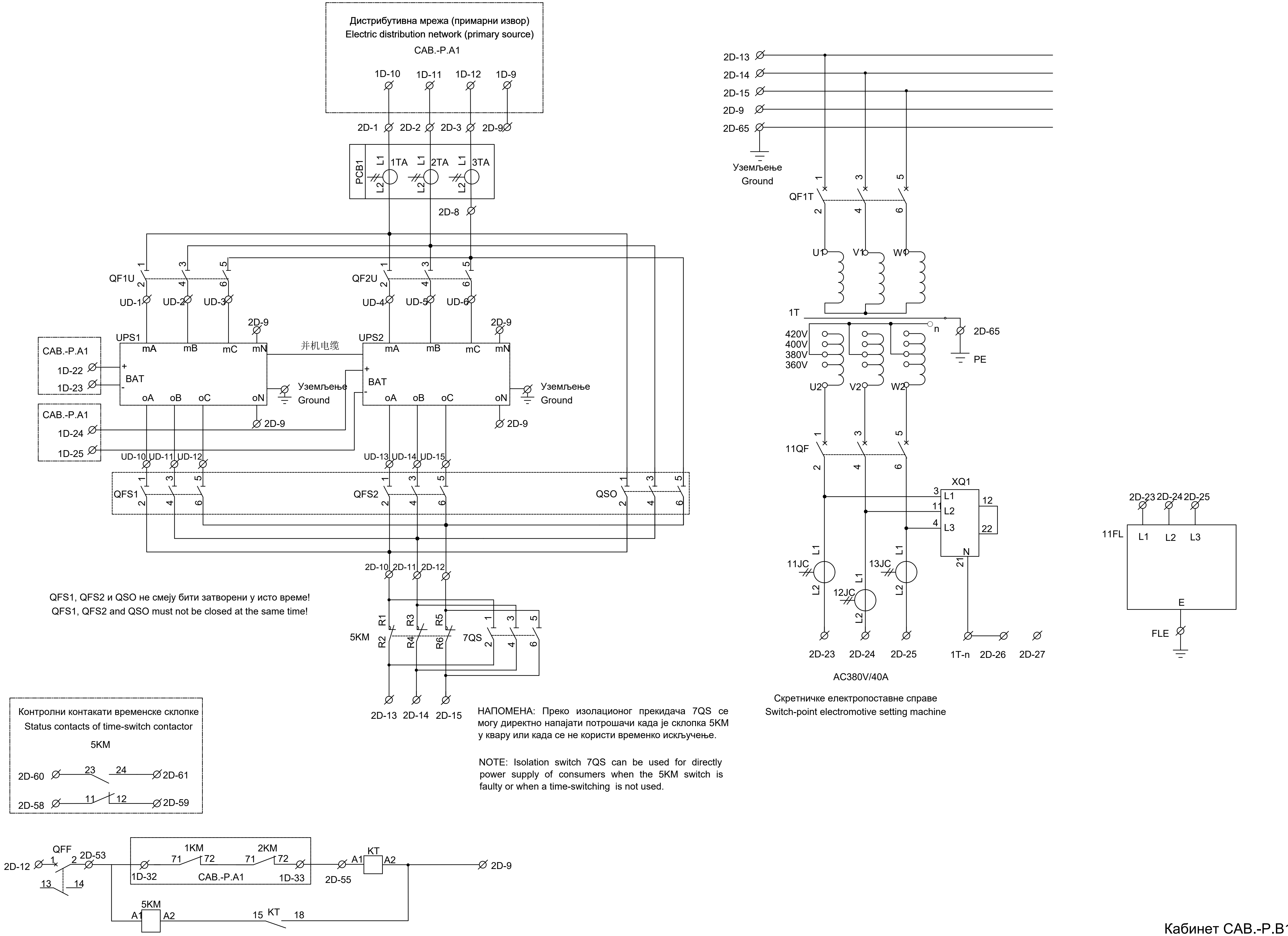

QFS1, QFS2 и QSO не смеју бити затворени у исто време!
QFS1, QFS2 and QSO must not be closed at the same time!

НАПОМЕНА: Преко изолационог прекидача 7QS се могу директно напајати потрошачи када је склопка 5KM у квару или када се не користи временско искључење.

NOTE: Isolation switch 7QS can be used for directly power supply of consumers when the 5KM switch is faulty or when a time-switching is not used.

Кабинет CAB.-P.B1
Cabinet CAB.-P.B1

ИНЖЕЊЕРСКА КОМОРА СРБИЈЕ
Ђорђе Љ. Максимовић
дипл. инж. ел.
353 Р422 17
ОДГОВОРНИ ПРОЈЕКТАНТ

Лист: 19 од 24
Sheet: 19 of 24

Пројектант / Designer:
Институт Михајло Пупин доо
Волгина 15, 11000 Београд
www.pupin.rs

Извођач / Contractor: Конзорцијум / Joint Venture:
China Railway International Co., Ltd.
Serbia Ogranak Beograd
Rajka Mitića 8, 11000 Beograd
China Communication Construction Co.Ltd.
Serbia Ogranak Beograd-Savski Venac
Paje Adamova 2, 11000 Beograd

Инвеститор / Investor:
Инфраструктура железнице Србије а.д.
Немањина 6, 11000 Београд
www.infrazs.rs

Подизвођач / Subcontractor:
CRSC International Co., LTD.
Ogranak Beograd,
Omladinskih brigada 21, 11070 Novi Beograd

Објекат / Project:
Пруга Београд - Суботица - државна граница (Келебија), ДЕОНИЦА ПРУГЕ НОВИ САД - СУБОТИЦА - ДРЖАВНА ГРАНИЦА (КЕЛЕБИЈА), у Новом Саду, Кисачу, Степановићеву, Змајеву, Врбасу, Ловћенцу, Малом Иђошу, Бачкој Тополи, Жеднику, Наумовићеву и Суботици, у катастарским општинама наведеним на насловној страни техничке документације и на катастарским парцелама према списку приложеном у Главној свесци /

Belgrade - Subotica - State border (Kelebija) railway line, SECTION NOVI SAD - SUBOTICA STATE BORDER (KELEBIJA), at Novi Sad, Kisač, Stepanovićevo, Zmajevo, Vrbas, Lovćenac, Mali Idjoš, Bačka Topola, Žednik, Naumovićevo and Subotica, in cadastral municipalities listed on the cover page of this Design, on cadastral plots listed in General Volume

Врста техничке документације / Technical documentation type:
ПИО/ABD Пројекат изведеног објекта / As-built Design

Ознака и назив дела Пројекта / Designation and name of the part of design:
5/1.23 Осигурање железничке станице Суботица / Signalling/interlocking systems in Subotica railway station

Назив цртежа / Drawing name:
Интелигентни панелни система за напајање сигнално-сигурносних уређаја PKX1 - ожичење кабинета напојног уређаја /
Intelligent panel system for power supply Signalling and Interlocking devices PKX1 - wiring of power supply cabinets

Одговорни пројектант / Responsible designer:
Ђорђе Максимовић, дипл.инж.ел.
Број лиценце / License number: 353 P422 17

Сарадници / Associates:
Владимир Бошковић, инж.маш.
Марко Ралић, дипл.ел.инж.

Број Пројекта / Design number:	Датум / Date:	Размера / Scale:	Број цртежа / Drawing number:
TS.700.255-5/1.23	Септембар / September 2024.	-	TS.700.255-5/1.23-C22

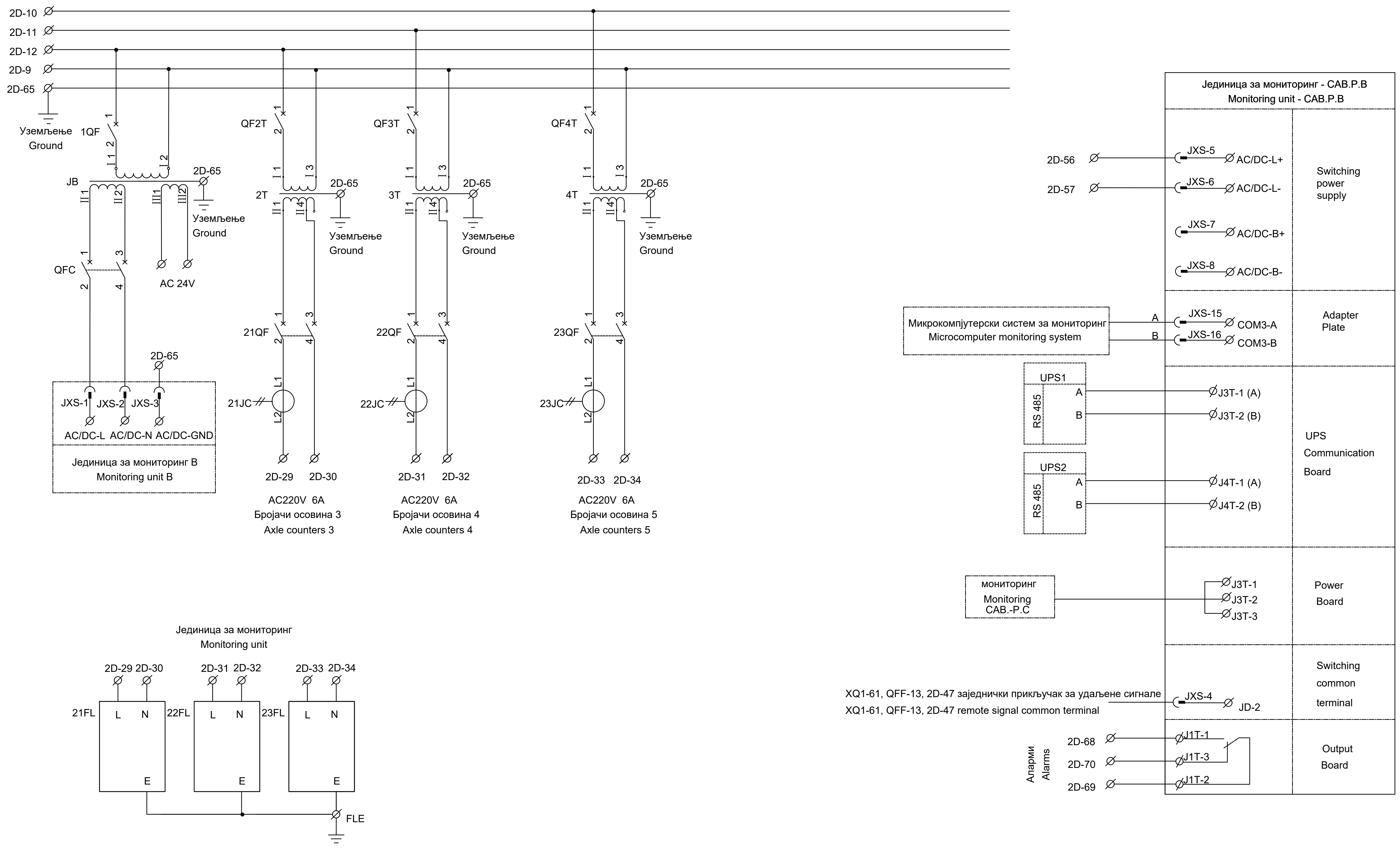

Кабинет CAB.-P.B1

Cabinet CAB.-P.B1

Пројектант / Designer:
Институт Михајло Пупин доо
Волгина 15, 11000 Београд
www.pupin.rs

Инвеститор / Investor:
Инфраструктура железнице Србије а.д.
Немањина 6, 11000 Београд
www.infrazs.rs

Извођач / Contractor: Конзорцијум / Joint Venture:
China Railway International Co., Ltd.
Serbia Ogranak Beograd
Rajka Mitića 8, 11000 Beograd
China Communication Construction Co.Ltd.
Serbia Ogranak Beograd-Savski Venac
Paje Adamova 2, 11000 Beograd

Подизвођач / Subcontractor:
CRSC International Co., LTD.
Ogranak Beograd,
Omladinskih brigada 21, 11070 Novi Beograd

Објекат / Project:
Пруга Београд - Суботица - државна граница (Келебија), ДЕОНИЦА ПРУГЕ НОВИ САД - СУБОТИЦА - ДРЖАВНА ГРАНИЦА (КЕЛЕБИЈА), у Новом Саду, Кисачу, Степановићеву, Змајеву, Врбасу, Ловћенцу, Малом Иђошу, Бачкој Тополи, Жеднику, Наумовићеву и Суботици, у катастарским општинама наведеним на насловној страни техничке документације и на катастарским парцелама према списку приложеном у Главној свесци /

Belgrade - Subotica - State border (Kelebija) railway line, SECTION NOVI SAD - SUBOTICA STATE BORDER (KELEBIJA), at Novi Sad, Kisač, Stepanovićevo, Zmajevo, Vrbas, Lovćenac, Mali Idjoš, Bačka Topola, Žednik, Naumovićevo and Subotica, in cadastral municipalities listed on the cover page of this Design, on cadastral plots listed in General Volume

Врста техничке документације / Technical documentation type:
ПИО/ABD Пројекат изведеног објекта / As-built Design

Ознака и назив дела Пројекта / Designation and name of the part of design:
5/1.23 Осигурање железничке станице Суботица / Signalling/interlocking systems in Subotica railway station

Назив цртежа / Drawing name:
Интелигентни панелни система за напајање сигнално-сигурносних уређаја PKX1 - ожичење кабинета напојног уређаја /
Intelligent panel system for power supply Signalling and Interlocking devices PKX1 - wiring of power supply cabinets

Одговорни пројектант / Responsible designer:
Ђорђе Максимовић, дипл.инж.ел.
Број лиценце / License number: 353 P422 17

Сарадници / Associates:
Владимир Бошковић, инж.маш.
Марко Ралић, дипл.ел.инж.

Број Пројекта / Design number:	Датум / Date:	Размера / Scale:	Број цртежа / Drawing number:
TS.700.255-5/1.23	Септембар / September 2024.	-	TS.700.255-5/1.23-C22

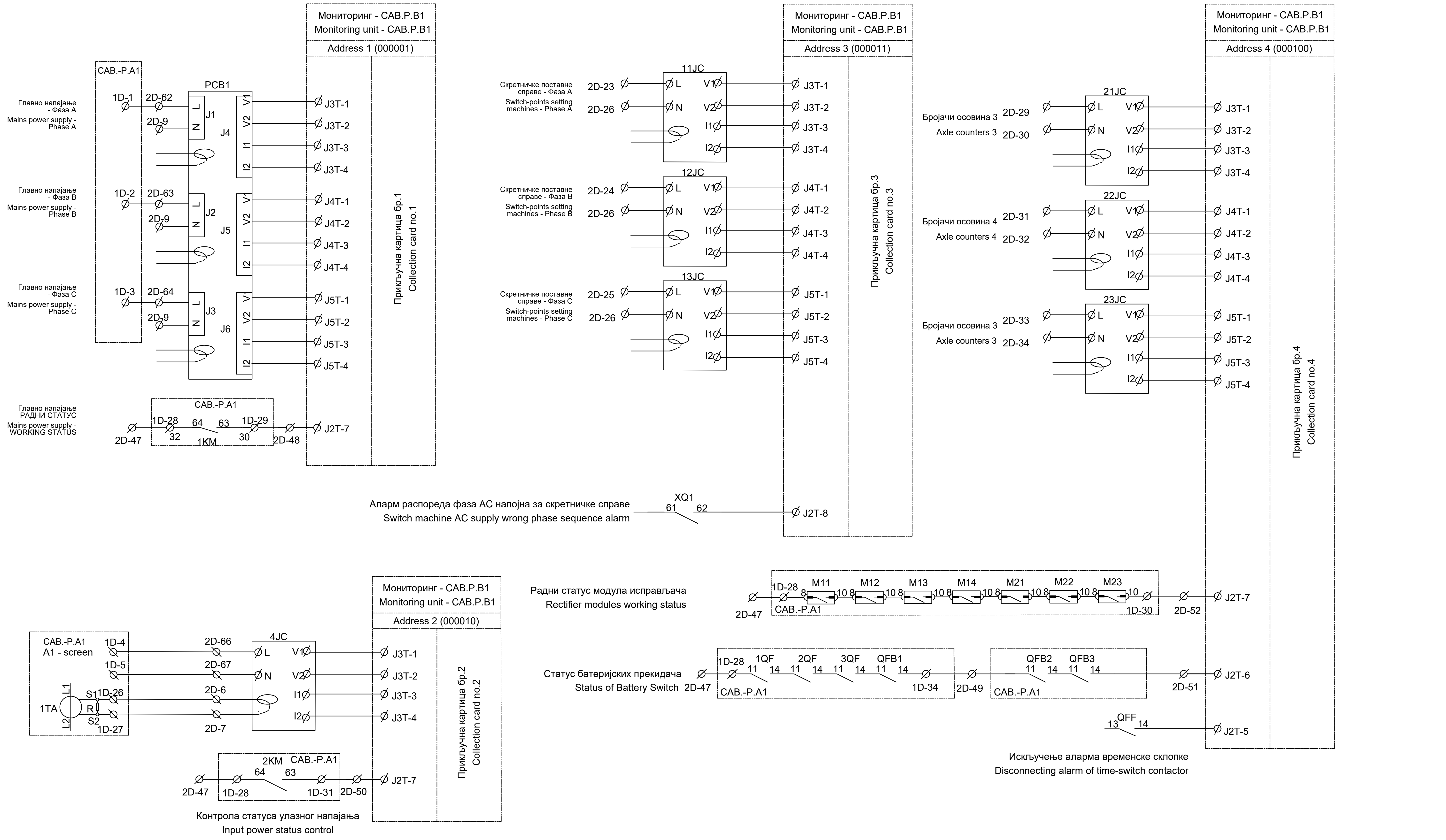

Кабинет CAB.-P.B1
Cabinet CAB.-P.B1

ИНЖЕЊЕРСКА КОМОРА СРБИЈЕ
Ђорђе Љ. Максимовић
дипл. инж. ел.
353 P422 17
ОДГОВОРНИ ПРОЈЕКТАНТ

Лист: 21 од 24
Sheet: 21 of 24

Пројектант / Designer:
Институт Михајло Пупин доо
Волгина 15, 11000 Београд
www.pupin.rs

Извођач / Contractor: Конзорцијум / Joint Venture:
China Railway International Co., Ltd.
Serbia Ogranak Beograd
Rajka Mitića 8, 11000 Beograd
China Communication Construction Co.Ltd.
Serbia Ogranak Beograd-Savski Venac
Paje Adamova 2, 11000 Beograd

Инвеститор / Investor:
Инфраструктура железнице Србије а.д.
Немањина 6, 11000 Београд
www.infrazs.rs

Подизвођач / Subcontractor:
CRSC International Co., LTD.
Ogranak Beograd,
Omladinskih brigada 21, 11070 Novi Beograd

Објекат / Project:
Пруга Београд - Суботица - државна граница (Келебија), ДЕОНИЦА ПРУГЕ НОВИ САД - СУБОТИЦА - ДРЖАВНА ГРАНИЦА (КЕЛЕБИЈА), у Новом Саду, Кисачу, Степановићеву, Змајеву, Врбасу, Ловћенцу, Малом Иђошу, Бачкој Тополи, Жеднику, Наумовићеву и Суботици, у катастарским општинама наведеним на насловној страни техничке документације и на катастарским парцелама према списку приложеном у Главној свесци /

Belgrade - Subotica - State border (Kelebija) railway line, SECTION NOVI SAD - SUBOTICA STATE BORDER (KELEBIJA), at Novi Sad, Kisač, Stepanovićevo, Zmajevo, Vrbas, Lovćenac, Mali Idjoš, Bačka Topola, Žednik, Naumovićevo and Subotica, in cadastral municipalities listed on the cover page of this Design, on cadastral plots listed in General Volume

Врста техничке документације / Technical documentation type:
ПИО/ABD Пројекат изведеног објекта / As-built Design

Ознака и назив дела Пројекта / Designation and name of the part of design:
5/1.23 Осигурање железничке станице Суботица /
Signalling/interlocking systems in Subotica railway station

Назив цртежа / Drawing name:
Интелигентни панелни система за напајање сигнално-сигурносних уређаја PKX1 - ожичење кабинета напојног уређаја /
Intelligent panel system for power supply Signalling and Interlocking devices PKX1 - wiring of power supply cabinets

Одговорни пројектант / Responsible designer:
Ђорђе Максимовић, дипл.инж.ел.
Број лиценце / License number: 353 P422 17

Сарадници / Associates:
Владимир Бошковић, инж.маш.
Марко Ралић, дипл.ел.инж.

Број Пројекта / Design number:	Датум / Date:	Размера / Scale:	Број цртежа / Drawing number:
TS.700.255-5/1.23	Септембар / September 2024.	-	TS.700.255-5/1.23-C22

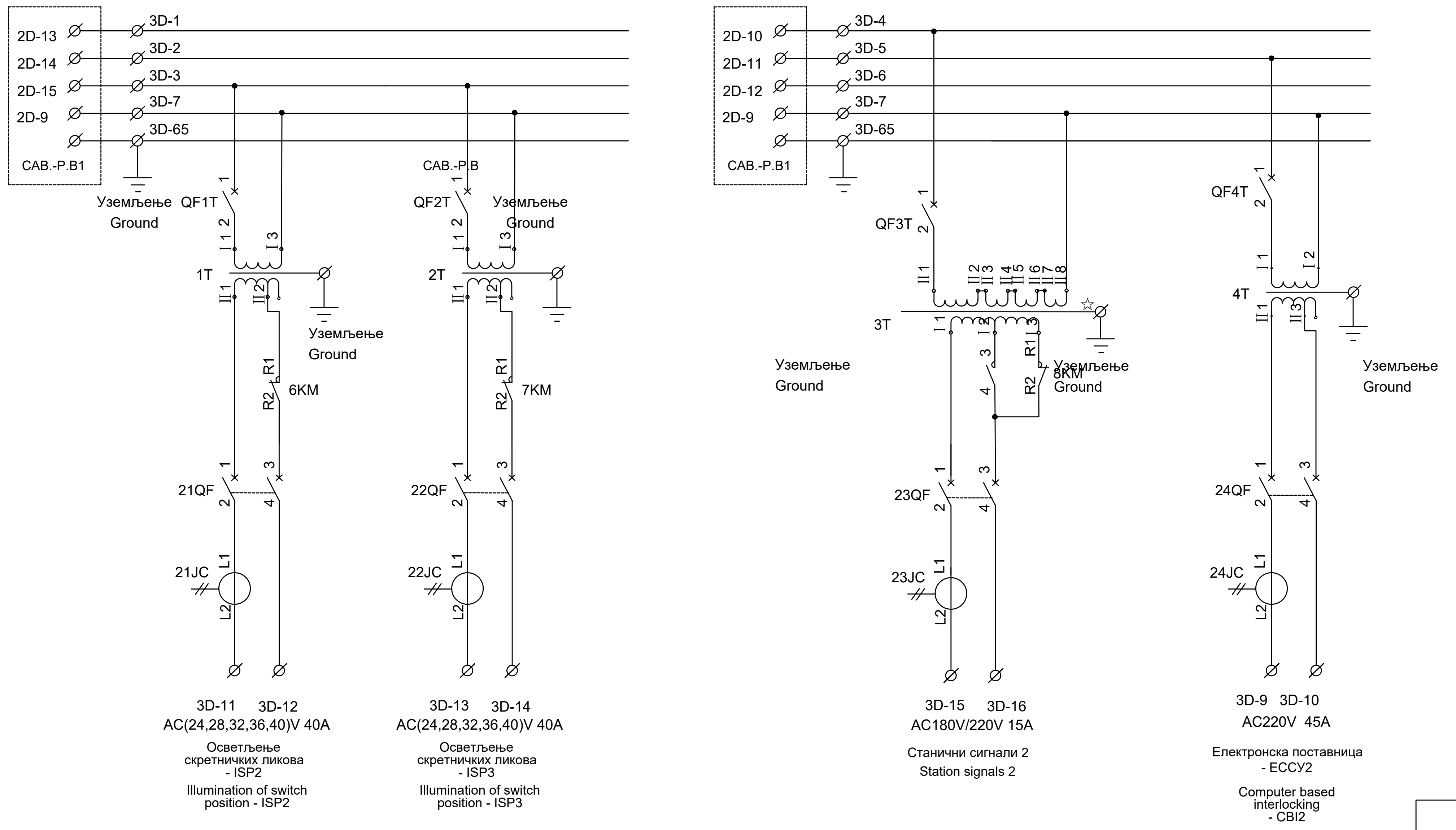

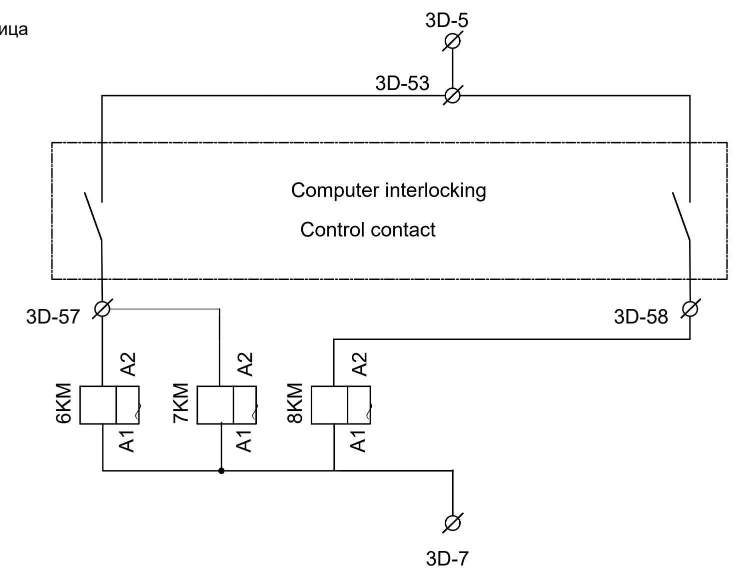

Напомена: Излазни напон за напајање станичних сигнала може се подесити на секундарном намотају трансформатора 3T како би се испунили потребни захтеви за напајање.

Note: The output voltage of the power supply for the station signal can be adjusted by adjusting the secondary coils of transformers 3T to meet the power supply requirements.

Јединица за мониторинг
Monitoring unit

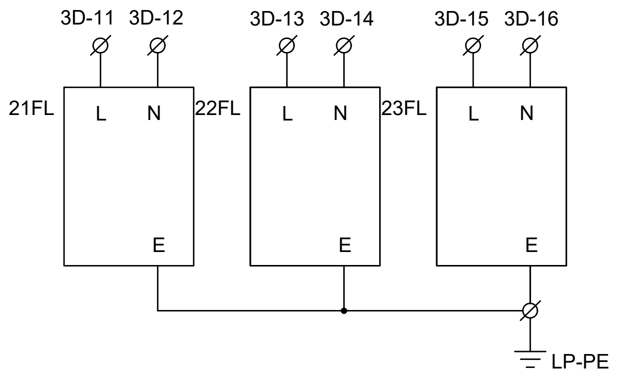

Кабинет CAB.-P.C1
Cabinet CAB.-P.C1

ИНЖЕЊЕРСКА КОМОРА СРБИЈЕ
Ђорђе Љ. Максимовић
дипл. инж. ел.
353 P422 17
ОДГОВОРНИ ПРОЈЕКТАНТ

Лист: 22 од 24
Sheet: 22 of 24

Пројектант / Designer:
Институт Михајло Пупин доо
Волгина 15, 11000 Београд
www.pupin.rs

Инвеститор / Investor:
Инфраструктура железнице Србије а.д.
Немањина 6, 11000 Београд
www.infrazs.rs

Извођач / Contractor: Конзорцијум / Joint Venture:
China Railway International Co., Ltd.
Serbia Ogranak Beograd
Rajka Mitića 8, 11000 Beograd
China Communication Construction Co.Ltd.
Serbia Ogranak Beograd-Savski Venac
Paje Adamova 2, 11000 Beograd

Подизвођач / Subcontractor:
CRSC International Co., LTD.
Ogranak Beograd,
Omladinskih brigada 21, 11070 Novi Beograd

Објекат / Project:
Пруга Београд - Суботица - државна граница (Келебија), ДЕОНИЦА ПРУГЕ НОВИ САД - СУБОТИЦА - ДРЖАВНА ГРАНИЦА (КЕЛЕБИЈА), у Новом Саду, Кисачу, Степановићеву, Змајеву, Врбасу, Ловћенцу, Малом Иђошу, Бачкој Тополи, Жеднику, Наумовићеву и Суботици, у катастарским општинама наведеним на насловној страни техничке документације и на катастарским парцелама према списку приложеном у Главној свесци /

Belgrade - Subotica - State border (Kelebija) railway line, SECTION NOVI SAD - SUBOTICA STATE BORDER (KELEBIJA), at Novi Sad, Kisač, Stepanovićevo, Zmajevo, Vrbas, Lovćenac, Mali Idjoš, Bačka Topola, Žednik, Naumovićevo and Subotica, in cadastral municipalities listed on the cover page of this Design, on cadastral plots listed in General Volume

Врста техничке документације / Technical documentation type:
ПИО/ABD Пројекат изведеног објекта / As-built Design

Ознака и назив дела Пројекта / Designation and name of the part of design:
5/1.23 Осигурање железничке станице Суботица / Signalling/interlocking systems in Subotica railway station

Назив цртежа / Drawing name:
Интелигентни панелни система за напајање сигнално-сигурносних уређаја PKX1 - ожичење кабинета напојног уређаја /
Intelligent panel system for power supply Signalling and Interlocking devices PKX1 - wiring of power supply cabinets

Одговорни пројектант / Responsible designer:
Ђорђе Максимовић, дипл.инж.ел.
Број лиценце / License number: 353 P422 17

Сарадници / Associates:
Владимир Бошковић, инж.маш.
Марко Ралић, дипл.ел.инж.

Број Пројекта / Design number:	Датум / Date:	Размера / Scale:	Број цртежа / Drawing number:
TS.700.255-5/1.23	Септембар / September 2024.	-	TS.700.255-5/1.23-C22

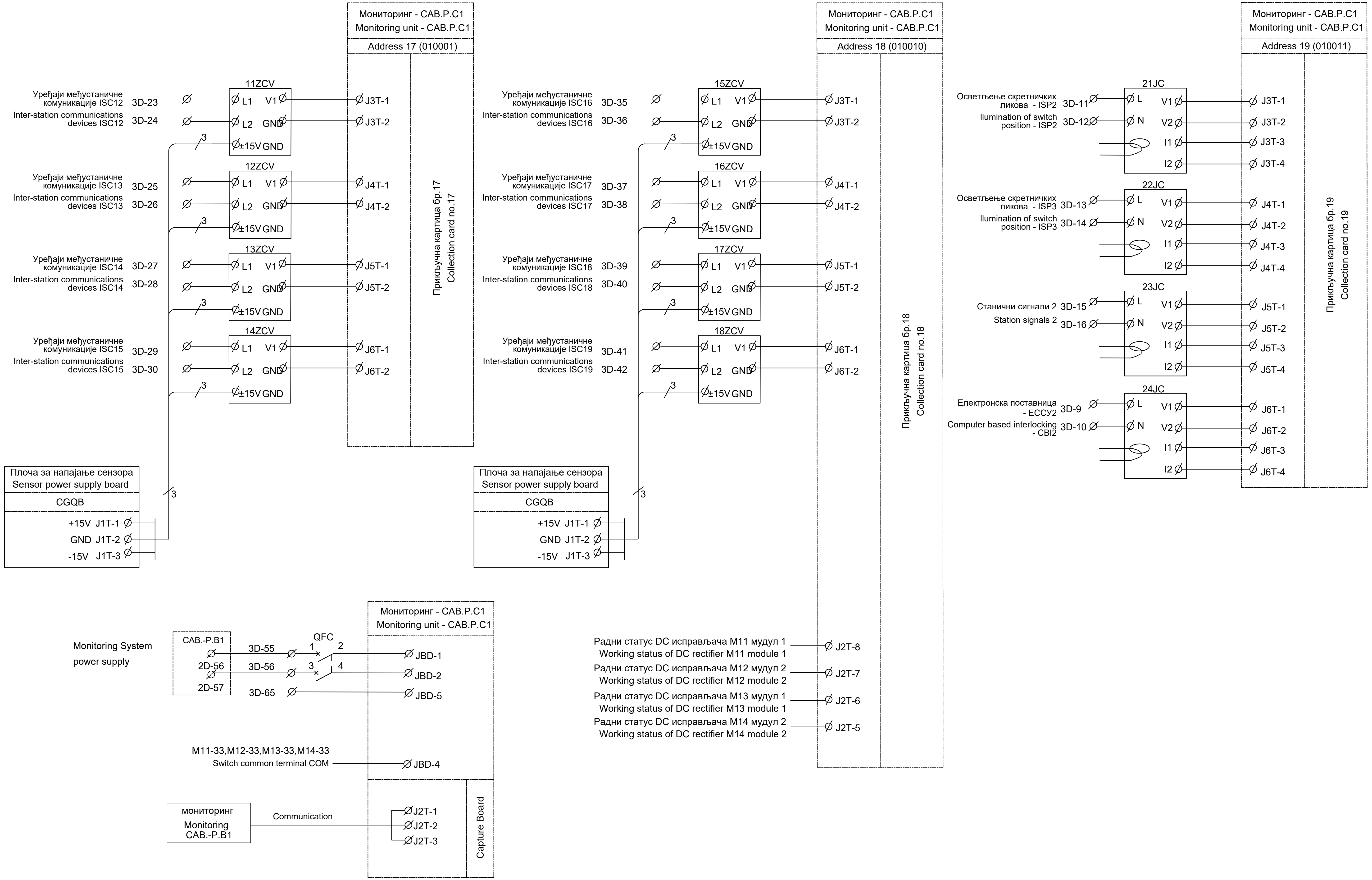

Инжењерска комора Србије
Ђорђе Љ. Максимовић
дипл. инж. ел.
353 P422 17
Одговорни пројектант

Лист: 23 од 24
Sheet: 23 of 24

Кабинет CAB.-P.C1
Cabinet CAB.-P.C1

Пројектант / Designer:
Институт Михајло Пупин доо
Волгина 15, 11000 Београд
www.pupin.rs

Извођач / Contractor: Конзорцијум / Joint Venture:
China Railway International Co., Ltd.
Serbia Ogranak Beograd
Rajka Mitića 8, 11000 Beograd
China Communication Construction Co.Ltd.
Serbia Ogranak Beograd-Savski Venac
Paje Adamova 2, 11000 Beograd

Инвеститор / Investor:
Инфраструктура железнице Србије а.д.
Немањина 6, 11000 Београд
www.infrazs.rs

Подизвођач / Subcontractor:
CRSC International Co., LTD.
Ogranak Beograd,
Omladinskih brigada 21, 11070 Novi Beograd

Објекат / Project:
Пруга Београд - Суботица - државна граница (Келебија), ДЕОНИЦА ПРУГЕ НОВИ САД - СУБОТИЦА - ДРЖАВНА ГРАНИЦА (КЕЛЕБИЈА), у Новом Саду, Кисачу, Степановићеву, Змајеву, Врбасу, Ловћенцу, Малом Иђошу, Бачкој Тополи, Жеднику, Наумовићеву и Суботици, у катастарским општинама наведеним на насловној страни техничке документације и на катастарским парцелама према списку приложеном у Главној свесци /

Belgrade - Subotica - State border (Kelebija) railway line, SECTION NOVI SAD - SUBOTICA STATE BORDER (KELEBIJA), at Novi Sad, Kisač, Stepanovićevo, Zmajevo, Vrbas, Lovćenac, Mali Idjoš, Bačka Topola, Žednik, Naumovićevo and Subotica, in cadastral municipalities listed on the cover page of this Design, on cadastral plots listed in General Volume

Врста техничке документације / Technical documentation type:
ПИО/ABD Пројекат изведеног објекта / As-built Design

Ознака и назив дела Пројекта / Designation and name of the part of design:
5/1.23 Осигурање железничке станице Суботица /
Signalling/interlocking systems in Subotica railway station

Назив цртежа / Drawing name:
Интелигентни панелни система за напајање сигнално-сигурносних уређаја PKX1 - ожичење кабинета напојног уређаја /
Intelligent panel system for power supply Signalling and Interlocking devices PKX1 - wiring of power supply cabinets

Одговорни пројектант / Responsible designer:
Ђорђе Максимовић, дипл.инж.ел.
Број лиценце / License number: 353 P422 17

Сарадници / Associates:
Владимир Бошковић, инж.маш.
Марко Ралић, дипл.ел.инж.

Број Пројекта / Design number:	Датум / Date:	Размера / Scale:	Број цртежа / Drawing number:
TS.700.255-5/1.23	Септембар / September 2024.	-	TS.700.255-5/1.23-C22

Напомена: У станици Суботица постоји пет резервних батерија, ознаке: C30, C31, C32, E30 и E31 на цртежу.
Note: Subotica station has five spare batteries, namely C30, C31, C32, E30 and E31.

Лист: 24 од 24
Sheet: 24 of 24

Пројектант / Designer:
Институт Михајло Пупин доо
Волгина 15, 11000 Београд
www.pupin.rs

Инвеститор / Investor:
Инфраструктура железнице Србије а.д.
Немањина 6, 11000 Београд
www.infrazs.rs

Извођач / Contractor: Конзорцијум / Joint Venture:
China Railway International Co., Ltd.
Serbia Ogranak Beograd
Rajka Mitića 8, 11000 Beograd
China Communication Construction Co.Ltd.
Serbia Ogranak Beograd-Savski Venac
Paje Adamova 2, 11000 Beograd

Подизвођач / Subcontractor:
CRSC International Co., LTD.
Ogranak Beograd,
Omladinskih brigada 21, 11070 Novi Beograd

Објекат / Project:
Пруга Београд - Суботица - државна граница (Келебија), ДЕОНИЦА ПРУГЕ НОВИ САД - СУБОТИЦА - ДРЖАВНА ГРАНИЦА (КЕЛЕБИЈА), у Новом Саду, Кисачу, Степановићеву, Змајеву, Врбасу, Ловћенцу, Малом Иђошу, Бачкој Тополи, Жеднику, Наумовићеву и Суботици, у катастарским општинама наведеним на насловној страни техничке документације и на катастарским парцелама према списку приложеном у Главној свесци /

Belgrade - Subotica - State border (Kelebija) railway line, SECTION NOVI SAD - SUBOTICA STATE BORDER (KELEBIJA), at Novi Sad, Kisač, Stepanovićevo, Zmajevo, Vrbas, Lovćenac, Mali Idjoš, Bačka Topola, Žednik, Naumovićevo and Subotica, in cadastral municipalities listed on the cover page of this Design, on cadastral plots listed in General Volume

Врста техничке документације / Technical documentation type:
ПИО/ABD Пројекат изведеног објекта / As-built Design

Ознака и назив дела Пројекта / Designation and name of the part of design:
5/1.23 Осигурање железничке станице Суботица / Signalling/interlocking systems in Subotica railway station

Назив цртежа / Drawing name:
Интелигентни панелни система за напајање сигнално-сигурносних уређаја PKX1 - ожичење кабинета напојног уређаја /
Intelligent panel system for power supply Signalling and Interlocking devices PKX1 - wiring of power supply cabinets

Одговорни пројектант / Responsible designer:
Ђорђе Максимовић, дипл.инж.ел.
Број лиценце / License number: 353 P422 17

Сарадници / Associates:
Владимир Бошковић, инж.маш.
Марко Ралић, дипл.ел.инж.

Број Пројекта / Design number:	Датум / Date:	Размера / Scale:	Број цртежа / Drawing number:
TS.700.255-5/1.23	Септембар / September 2024.	-	TS.700.255-5/1.23-C22

SPECIFIKACIJA KABLOVA
CABLE SPECIFICATION

TIP KABLA TYPE OF CABLE		KONSTRUKCIJA KABLA Construction	DUŽINA (m) Lenght (m)	KOMADA Pieces
A-2YTF2Y(L)2Y	Cu	1x4x0,75mm2	450	97
A-02YSTF(L)2YB2Y	Cu	1x4x0,8mm2	10522	33
A-2Y2YV	Cu	10x1x0.9	690	138
		7x1x0.9	70	14
XP41	Cu	3x2,5mm2	2650	5
A-2Y(L)2YB2Y	Cu	40x4x0.9	1208	4
		30x4x0.9	340	2
		20x4x0.9	1485	6
		14x4x0.9	1019	2
		10x4x0.9	1715	6
		7x4x0.9	1987	5
		5x4x0.9	579	3
		3x4x0.9	20027	202
		1x4x0.9	9552	171
		20x4x1.4	930	1
		10x4x1.4	770	1
		5x4x1.4	535	5
AJ-2Y(L)2YDB2Y rk=0.55	Cu	40x4x0.9	2230	2
		14x4x0.9	181	1
		10x4x0.9	7943	5
		7x4x0.9	462	1
		5x4x0.9	9223	11
		3x4x0.9	7325	8
A-2Y2YB2Y	Cu	140x1x0.9	1741	3
		120x1x0.9	1723	4
		100x1x0.9	5272	7
		80x1x0.9	2085	5
		60x1x0.9	177	2
		40x1x0.9	476	1
		30x1x0.9	3759	10
		24x1x0.9	983	15
		20x1x0.9	1503	20
		14x1x0.9	530	5
		10x1x0.9	2270	124
		7x1x0.9	387	1
		4x1x0.9	22450	172
AJ-2Y2YDB2Y rk=0.55	Cu	50x1x1.4	3561	2
		40x1x1.4	1609	1
		20x1x1.4	3132	2
		120x1x0.9	1100	1
		80x1x0.9	1096	1
		50x1x0.9	181	1
		30x1x0.9	1265	1
		10x1x0.9	681	2
A-DQ(ZN)B2Y	FO	1x6	2650	5
A-DQ(ZN)B2Y	FO	1x12	18600	2
XP41	Cu	2x6mm2	18600	2

SPECIFIKACIJA KABLOVSKIH NASTAVAKA
SPECIFICATION OF CABLE SPLICES

TIP NASTAVKA SPLICE TYPE		KOMADA PIECES
DO 20 ŽILA	UP TO 20 WIRES	48 +1
OD 20 DO 80 ŽILA	20 - 80 WIRES	29
OD 80 DO 160 ŽILA	80 - 160 WIRES	13

SPECIFIKACIJA NOVIH PRODORA I CEVI ISPOD PRUGE
SPECIFICATION OF NEW PASSAGES AND PIPES UNDER TRACK

TIP PRODORA TYPE OF PASSAGE	Komada QUANTITY	PEHD cevi HDPE PIPES (m) (m)	Ukupno TOTAL (m)
1 x Ø110, L=6m	25	150	3216
2 x Ø110, L=6m	18	216	
3 x Ø110, L=6m	2	36	
6 x Ø110, L=6m	2	72	
7 x Ø110, L=6m	2	84	
1 x Ø110, L=12m	21	252	
2 x Ø110, L=12m	9	216	
3 x Ø110, L=12m	2	72	
4 x Ø110, L=12m	1	48	
1 x Ø110, L=18m	16	288	
2 x Ø110, L=18m	2	72	
3 x Ø110, L=18m	3	162	
1 x Ø110, L=24m	8	192	
2 x Ø110, L=24m	8	384	
4 x Ø110, L=24m	1	96	
1 x Ø110, L=30m	3	90	
2 x Ø110, L=30m	2	120	
6 x Ø110, L=30m	1	180	
1 x Ø110, L=36m	1	36	
1 x Ø110, L=42m	1	42	
2 x Ø110, L=48m	1	96	
3 x Ø110, L=48m	1	144	
3 x Ø110, L=56m	1	168	

SPECIFIKACIJA KABLOVSKIH ORMANA
SPECIFICATION OF CABLE CABINETS

BROJ KONEKTORA ZA PROSLEĐENJE ULAZ-IZLAZ NUMBER OF CONNECTORS FOR IN/OUT FORWARDING	Комада QUANTITY
ORMAN SA 50 KONEKTORA CABINET WITH 50 CONNECTORS	1
ORMAN SA 80 KONEKTORA CABINET WITH 80 CONNECTORS	9
ORMAN SA 120 KONEKTORA CABINET WITH 120 CONNECTORS	9
ORMAN SA 160 KONEKTORA CABINET WITH 160 CONNECTORS	7
ORMAN SA 240 KONEKTORA CABINET WITH 240 CONNECTORS	23

SPECIFIKACIJA ISKOPA KABLOVSKOG ROVA
SPECIFICATION FOR CABLE TRENCH EXCAVATION

ISKOP ROVA **TRENCH EXCAVATION**	7323m

SPECIFIKACIJA BROJAČA OSOVINA
SPECIFICATION OF AXLE COUNTERS

BROJ BROJAČA OSOVINA **NUMBER OF AXLE COUNTERS**	199

OBRADA KRAJA KABLA
TREATMENT OF CABLE END

PODELA PO BROJU ŽILA KOJE TREBA OBRADITI **CLASSIFICATION BY NUMBER OF WIRES TO BE TREATED**	Комада **QUANTITY**
BROJA KRAJEVA KABLA KOJI IMAJU DO 16 ŽILA **NUMBER OF CABLE ENDS WITH MAX. 16 WIRES**	1988
BROJA KRAJEVA KABLA KOJI IMAJU OD 16 DO 80 ŽILA **NUMBER OF CABLE ENDS FROM 16 TO 80 WIRES**	220
BROJA KRAJEVA KABLA KOJI IMAJU PREKO 80 ŽILA **NUMBER OF CABLE ENDS FROM 80 TO 160 WIRES**	48
BROJ KRAJEVA OPT.KABLA KOJI IMAJU DO 12 VLAKANA **NUMBER OF CABLE ENDS WITH MAX. 12 FIBRES IN OPTICAL CABLE**	5

SPECIFIKACIJA KABLOVSKIH RAZDELNIH GLAVA
SPECIFICATION OF CABLE SPLICES

BROJ KONEKTORA ZA PROSLEĐENJE ULAZ-IZLAZ NUMBER OF CONNECTORS FOR IN/OUT FORWARDING	Комада QUANTITY
RAZDELNA GLAVA SA 8 KONEKTORA DISTRIBUTON BOX WITH 8 CONNECTORS	33
RAZDELNA GLAVA SA 12 KONEKTORA DISTRIBUTON BOX WITH 12 CONNECTORS	3
RAZDELNA GLAVA SA 24 KONEKTORA DISTRIBUTON BOX WITH 24 CONNECTORS	7
RAZDELNA GLAVA SA 56 KONEKTORA DISTRIBUTON BOX WITH 56 CONNECTORS	1

Траса локалних СС каблова, продори и цеви за локалне СС каблове
Route, passages and pipes for local signal cables

Бетонске каналете на делу са локалним СС каблом
Concrete cable ducts for local signal cables

NAPOMENA: **Sva metalna ku**ćišta spoljnih SS uređaja se moraju povezati najkraćim putem na najbližu šinu.
REMARK: The metal housings of outdoor signalling and interlocking devices must be connected to nearest rail along shortest distance.

Zavisno od izabranog isporučioca opreme, kućišta priključnog ormarića senzora brojača osovina (EPO) mogu biti izrađena bez metalnih delova, pa se u tom slučaju ne trebaju povezivati na šinu.

Depending on the selected equipment supplier, connecting box housings (EPO) for axle counter sensors can be fabricated without metallic parts so that their connection to rail is not necessary.

ИНЖЕЊЕРСКА КОМОРА СРБИЈЕ * Ђорђе Љ. Максимовић дипл. инж. ел. 353 P422 17 * ОДГОВОРНИ ПРОЈЕКТАНТ

Лист: 1 од 1
Sheet: 1 of 1

Пројектант / Designer: Институт Михајло Пупин доо, Волгина 15, 11000 Београд, www.pupin.rs

Извођач / Contractor: Конзорцијум / Joint Venture: China Railway International Co., Ltd. Serbia Ogranak Beograd, Rajka Mitića 8, 11000 Beograd; China Communication Construction Co.Ltd. Serbia Ogranak Beograd-Savski Venac, Paje Adamova 2, 11000 Beograd

Инвеститор / Investor: Инфраструктура железнице Србије а.д., Немањина 6, 11000 Београд, www.infrazs.rs

Подизвођач / Subcontractor: CRSC International Co., LTD. Ogranak Beograd, Omladinskih brigada 21, 11070 Novi Beograd

Објекат / Project:
Пруга Београд - Суботица - државна граница (Келебија), ДЕОНИЦА ПРУГЕ НОВИ САД - СУБОТИЦА - ДРЖАВНА ГРАНИЦА (КЕЛЕБИЈА), у Новом Саду, Кисачу, Степановићеву, Змајеву, Врбасу, Ловћенцу, Малом Иђошу, Бачкој Тополи, Жеднику, Наумовићеву и Суботици, у катастарским општинама наведеним на насловној страни техничке документације и на катастарским парцелама према списку приложеном у Главној свесци /

Belgrade - Subotica - State border (Kelebija) railway line, SECTION NOVI SAD - SUBOTICA STATE BORDER (KELEBIJA), at Novi Sad, Kisač, Stepanovićevo, Zmajevo, Vrbas, Lovćenac, Mali Idjoš, Bačka Topola, Žednik, Naumovićevo and Subotica, in cadastral municipalities listed on the cover page of this Design, on cadastral plots listed in General Volume

Врста техничке документације / Technical documentation type:
ПИО/ABD Пројекат изведеног објекта / As-built Design

Ознака и назив дела Пројекта / Designation and name of the part of design:
5/1.23 Осигурање железничке станице Суботица / Signalling/interlocking systems in Subotica railway station

Назив цртежа / Drawing name:
Колосечна ситуација са спољним елементима осигурања, планом и трасом каблова (ситуациони цртеж) / Layout plan of tracks with external elements of the signalling equipment, and with cables plan and cables route

Одговорни пројектант / Responsible designer: Ђорђе Максимовић, дипл.инж.ел.
Број лиценце / License number: 353 P422 17

Сарадници / Associates: Владимир Бошковић, инж.маш.; Марко Ралић, дипл.ел.инж.

Број Пројекта / Design number:	Датум / Date:	Размера / Scale:	Број цртежа / Drawing number:
TS.700.255-5.1.23	Септембар / September 2024.	1:1000	TS.700.255-5.1.23-C23

Кабловски разделни ормар:
Cable distribution cabinet: KO-101S

Тип / Type: KODZ 240

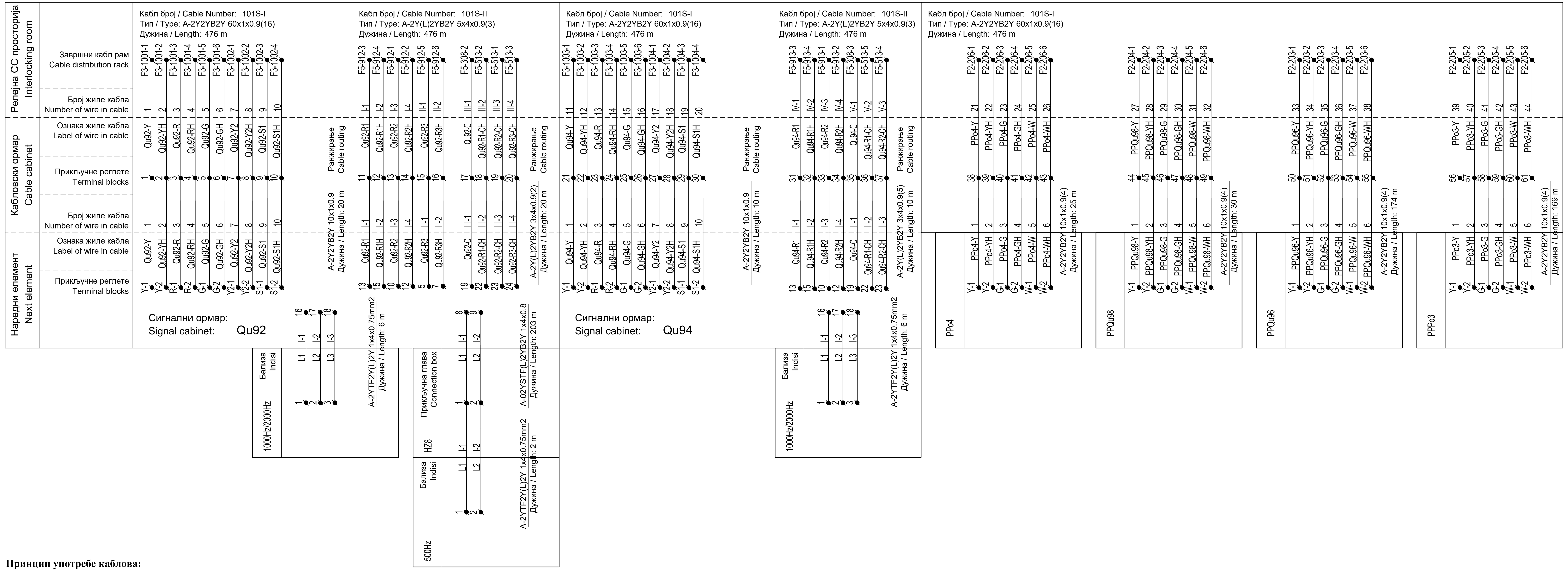

Принцип употребе каблова:

Светлосни сигнали и систем Индузи бализа I-60 су пројектовани одвојено. Светлосни сигнали се контролишу кабловима типа A-2Y2YB2Y N×1×0.9. Управљање релејима за управљање Индузи бализама и контролу стања ових релеја врши се кабеловима типа A-2Y(L)2YB2Y N×4×0.9 како би се избегао утицај AC сигнала на једносмерни управљачки сигнал.

Cable usage principle:

The light signals and Induzi system I-60 are designed separately. The light signals are controlled by cable type A-2Y2YB2Y N×1×0.9. The Managing of relays for control Indusi balises and acquisition of state of these relays are achieved using cables type A-2Y(L)2YB2Y N×4×0.9 in order to avoid the impact from AC signal to DC signal.

Лист: 01 од 41
Sheet: 01 of 41

Пројектант / Designer:
Институт Михајло Пупин доо
Волгина 15, 11000 Београд
www.pupin.rs

Инвеститор / Investor:
Инфраструктура железнице Србије а.д.
Немањина 6, 11000 Београд
www.infrazs.rs

Извођач / Contractor: Конзорцијум / Joint Venture:
China Railway International Co., Ltd.
Serbia Ogranak Beograd
Rajka Mitića 8, 11000 Beograd
China Communication Construction Co.Ltd.
Serbia Ogranak Beograd-Savski Venac
Paje Adamova 2, 11000 Beograd

Подизвођач / Subcontractor:
CRSC International Co., LTD.
Ogranak Beograd,
Omladinskih brigada 21, 11070 Novi Beograd

Објекат / Project:
Пруга Београд - Суботица - државна граница (Келебија), ДЕОНИЦА ПРУГЕ НОВИ САД - СУБОТИЦА - ДРЖАВНА ГРАНИЦА (КЕЛЕБИЈА), у Новом Саду, Кисачу, Степановићеву, Змајеву, Врбасу, Ловћенцу, Малом Иђошу, Бачкој Тополи, Жеднику, Наумовићеву и Суботици, у катастарским општинама наведеним на насловној страни техничке документације и на катастарским парцелама према списку приложеном у Главној свесци /

Belgrade - Subotica - State border (Kelebija) railway line, SECTION NOVI SAD - SUBOTICA STATE BORDER (KELEBIJA), at Novi Sad, Kisač, Stepanovićevo, Zmajevo, Vrbas, Lovćenac, Mali Iđoš, Bačka Topola, Žednik, Naumovićevo and Subotica, in cadastral municipalities listed on the cover page of this Design, on cadastral plots listed in General Volume

Врста техничке документације / Technical documentation type:
ПИО/ABD Пројекат изведеног објекта / As-built Design

Ознака и назив дела Пројекта / Designation and name of the part of design:
5/1.23 Осигурање железничке станице Суботица / Signalling/interlocking systems in Subotica railway station

Назив цртежа / Drawing name:
План повезивања каблова у кабловским разделним ормарима /
Plan of connecting cables at Cable distribution cabinets

Одговорни пројектант / Responsible designer:	Сарадници / Associates:
Ђорђе Максимовић, дипл.инж.ел.	Владимир Бошковић, инж.маш.
Број лиценце / License number: 353 P422 17	Марко Рапић, дипл.ел.инж.

Број Пројекта / Design number:	Датум / Date:	Размера / Scale:	Број цртежа / Drawing number:
TS.700.255-5.1.23	Септембар / September 2024.	-	TS.700.255-5.1.23-C24

Кабловски разделни ормар:
Cable distribution cabinet: KO-102S

Тип / Type: KODZ 240

Принцип употребе каблова:

Светлосни сигнали и систем Индузи бализа I-60 су пројектовани одвојено. Светлосни сигнали се контролишу кабловима типа A-2У2УВ2У N×l×0.9. Управљање релејима за управљање Индузи бализама и контролу стања ових релеја врши се кабеловима типа A-2У(L)2УВ2У N×4×0.9 како би се избегао утицај AC сигнала на једносмерни управљачки сигнал.

Cable usage principle:

The light signals and Induzi system I-60 are designed separately. The light signals are controlled by cable type A-2У2УВ2У N×l×0.9. The Managing of relays for control Indusi balises and acquisition of state of these relays are achieved using cables type A-2У(L)2УВ2У N×4×0.9 in order to avoid the impact from AC signal to DC signal.

Принцип употребе каблова:

Светлосни сигнали и систем Индузи бализа I-60 су пројектовани одвојено. Светлосни сигнали се контролишу кабловима типа A-2У2УВ2У N×l×0.9. Управљање релејима за управљање Индузи бализама и контролу стања ових релеја врши се кабеловима типа A-2У(L)2УВ2У N×4×0.9 како би се избегао утицај AC сигнала на једносмерни управљачки сигнал.

Cable usage principle:

The light signals and Induzi system I-60 are designed separately. The light signals are controlled by cable type A-2У2УВ2У N×l×0.9. The Managing of relays for control Indusi balises and acquisition of state of these relays are achieved using cables type A-2У(L)2УВ2У N×4×0.9 in order to avoid the impact from AC signal to DC signal.

ИНЖЕЊЕРСКА КОМОРА СРБИЈЕ * Ђорђе Љ. Максимовић дипл. инж. ел. 353 P422 17 * ОДГОВОРНИ ПРОЈЕКТАНТ

Пројектант / Designer:
Институт Михајло Пупин доо
Волгина 15, 11000 Београд
www.pupin.rs

Извођач / Contractor: Конзорцијум / Joint Venture:
China Railway International Co., Ltd.
Serbia Ogranak Beograd
Rajka Mitića 8, 11000 Beograd
China Communication Construction Co.Ltd.
Serbia Ogranak Beograd-Savski Venac
Paje Adamova 2, 11000 Beograd

Инвеститор / Investor:
Инфраструктура железнице Србије а.д.
Немањина 6, 11000 Београд
www.infrazs.rs

Подизвођач / Subcontractor:
CRSC International Co., LTD.
Ogranak Beograd,
Omladinskih brigada 21, 11070 Novi Beograd

Објекат / Project:
Пруга Београд - Суботица - државна граница (Келебија), ДЕОНИЦА ПРУГЕ НОВИ САД - СУБОТИЦА - ДРЖАВНА ГРАНИЦА (КЕЛЕБИЈА), у Новом Саду, Кисачу, Степановићеву, Змајеву, Врбасу, Ловћенцу, Малом Иђошу, Бачкој Тополи, Жеднику, Наумовићеву и Суботици, у катастарским општинама наведеним на насловној страни техничке документације и на катастарским парцелама према списку приложеном у Главној свесци /

Belgrade - Subotica - State border (Kelebija) railway line, SECTION NOVI SAD - SUBOTICA STATE BORDER (KELEBIJA), at Novi Sad, Kisač, Stepanovićevo, Zmajevo, Vrbas, Lovćenac, Mali Idjoš, Bačka Topola, Žednik, Naumovićevo and Subotica, in cadastral municipalities listed on the cover page of this Design, on cadastral plots listed in General Volume

Врста техничке документације / Technical documentation type:
ПИО/ABD Пројекат изведеног објекта / As-built Design

Ознака и назив дела Пројекта / Designation and name of the part of design:
5/1.23 Осигурање железничке станице Суботица / Signalling/interlocking systems in Subotica railway station

Назив цртежа / Drawing name:
План повезивања каблова у кабловским разделним ормарима / Plan of connecting cables at Cable distribution cabinets

Одговорни пројектант / Responsible designer:	Сарадници / Associates:
Ђорђе Максимовић, дипл.инж.ел.	Владимир Бошковић, инж.маш.
Број лиценце / License number: 353 P422 17	Марко Ралић, дипл.ел.инж.

Број Пројекта / Design number:	Датум / Date:	Размера / Scale:	Број цртежа / Drawing number:
TS.700.255-5.1.23	Септембар / September 2024.	-	TS.700.255-5.1.23-C24

Кабловски разделни ормар:
Cable distribution cabinet: **KO-103S**

Тип / Type: KODZ 240

Принцип употребе каблова:

Светлосни сигнали и систем Индузи бализа I-60 су пројектовани одвојено. Светлосни сигнали се контролишу кабловима типа A-2У2УВ2У N×l×0.9. Управљање релејима за управљање Индузи бализама и контролу стања ових релеја врши се кабеловима типа A-2У(L)2УВ2У N×4×0.9 како би се избегао утицај АС сигнала на једносмерни управљачки сигнал.

Cable usage principle:

The light signals and Induzi system I-60 are designed separately. The light signals are controlled by cable type A-2У2УВ2У N×l×0.9. The Managing of relays for control Indusi balises and acquisition of state of these relays are achieved using cables type A-2У(L)2УВ2У N×4×0.9 in order to avoid the impact from AC signal to DC signal.

Пројектант / Designer:
Институт Михајло Пупин доо
Волгина 15, 11000 Београд
www.pupin.rs

Инвеститор / Investor:
Инфраструктура железнице Србије а.д.
Немањина 6, 11000 Београд
www.infrazs.rs

Извођач / Contractor: Конзорцијум / Joint Venture:
China Railway International Co., Ltd.
Serbia Ogranak Beograd
Rajka Mitića 8, 11000 Beograd
China Communication Construction Co.Ltd.
Serbia Ogranak Beograd-Savski Venac
Paje Adamova 2, 11000 Beograd

Подизвођач / Subcontractor:
CRSC International Co., LTD.
Ogranak Beograd,
Omladinskih brigada 21, 11070 Novi Beograd

Објекат / Project:
Пруга Београд - Суботица - државна граница (Келебија), ДЕОНИЦА ПРУГЕ НОВИ САД - СУБОТИЦА - ДРЖАВНА ГРАНИЦА (КЕЛЕБИЈА), у Новом Саду, Кисачу, Степановићеву, Змајеву, Врбасу, Ловћенцу, Малом Иђошу, Бачкој Тополи, Жеднику, Наумовићеву и Суботици, у катастарским општинама наведеним на насловној страни техничке документације и на катастарским парцелама према списку приложеном у Главној свесци /

Belgrade - Subotica - State border (Kelebija) railway line, SECTION NOVI SAD - SUBOTICA STATE BORDER (KELEBIJA), at Novi Sad, Kisač, Stepanovićevo, Zmajevo, Vrbas, Lovćenac, Mali Idjoš, Bačka Topola, Žednik, Naumovićevo and Subotica, in cadastral municipalities listed on the cover page of this Design, on cadastral plots listed in General Volume

Врста техничке документације / Technical documentation type:
ПИО/ABD Пројекат изведеног објекта / As-built Design

Ознака и назив дела Пројекта / Designation and name of the part of design:
5/1.23 Осигурање железничке станице Суботица / Signalling/interlocking systems in Subotica railway station

Назив цртежа / Drawing name:
План повезивања каблова у кабловским разделним ормарима /
Plan of connecting cables at Cable distribution cabinets

Одговорни пројектант / Responsible designer:
Ђорђе Максимовић, дипл.инж.ел.
Број лиценце / License number: 353 P422 17

Сарадници / Associates:
Владимир Бошковић, инж.маш.
Марко Ралић, дипл.ел.инж.

Број Пројекта / Design number:	Датум / Date:	Размера / Scale:	Број цртежа / Drawing number:
TS.700.255-5.1.23	Септембар / September 2024.	-	TS.700.255-5.1.23-C24

Кабловски разделни ормар:
Cable distribution cabinet: **KO-104S**

Тип / Type: KODZ 240

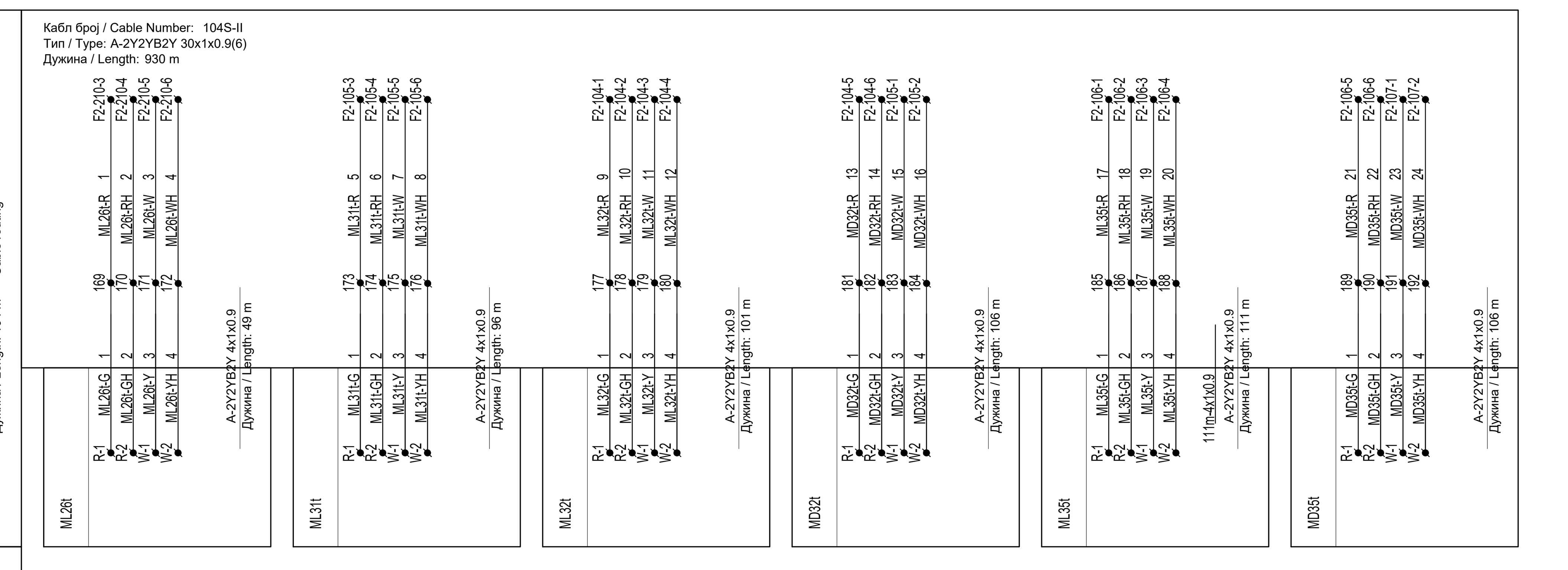

Принцип употребе каблова:

Светлосни сигнали и систем Индузи бализа I-60 су пројектовани одвојено. Светлосни сигнали се контролишу кабловима типа А-2У2УВ2У N×l×0.9. Управљање релејима за управљање Индузи бализама и контролу стања ових релеја врши се кабеловима типа А-2У(L)2УВ2У N×4×0.9 како би се избегао утицај АС сигнала на једносмерни управљачки сигнал.

Cable usage principle:

The light signals and Induzi system I-60 are designed separately. The light signals are controlled by cable type A-2У2УВ2У N×l×0.9. The Managing of relays for control Indusi balises and acquisition of state of these relays are achieved using cables type A-2У(L)2УВ2У N×4×0.9 in order to avoid the impact from AC signal to DC signal.

Лист: 04 од 41
Sheet: 04 of 41

Пројектант / Designer:
Институт Михајло Пупин доо
Волгина 15, 11000 Београд
www.pupin.rs

Извођач / Contractor: Конзорцијум / Joint Venture:
China Railway International Co., Ltd.
Serbia Ogranak Beograd
Rajka Mitića 8, 11000 Beograd
China Communication Construction Co.Ltd.
Serbia Ogranak Beograd-Savski Venac
Paje Adamova 2, 11000 Beograd

Инвеститор / Investor:
Инфраструктура железнице Србије а.д.
Немањина 6, 11000 Београд
www.infrazs.rs

Подизвођач / Subcontractor:
CRSC International Co., LTD.
Ogranak Beograd,
Omladinskih brigada 21, 11070 Novi Beograd

Објекат / Project:
Пруга Београд - Суботица - државна граница (Келебија), ДЕОНИЦА ПРУГЕ НОВИ САД - СУБОТИЦА - ДРЖАВНА ГРАНИЦА (КЕЛЕБИЈА), у Новом Саду, Кисачу, Степановићеву, Змајеву, Врбасу, Ловћенцу, Малом Иђошу, Бачкој Тополи, Жеднику, Наумовићеву и Суботици, у катастарским општинама наведеним на насловној страни техничке документације и на катастарским парцелама према списку приложеном у Главној свесци /

Belgrade - Subotica - State border (Kelebija) railway line, SECTION NOVI SAD - SUBOTICA STATE BORDER (KELEBIJA), at Novi Sad, Kisač, Stepanovićevo, Zmajevo, Vrbas, Lovćenac, Mali Idjoš, Bačka Topola, Žednik, Naumovićevo and Subotica, in cadastral municipalities listed on the cover page of this Design, on cadastral plots listed in General Volume

Врста техничке документације / Technical documentation type:
ПИО/ABD Пројекат изведеног објекта / As-built Design

Ознака и назив дела Пројекта / Designation and name of the part of design:
5/1.23 Осигурање железничке станице Суботица / Signalling/interlocking systems in Subotica railway station

Назив цртежа / Drawing name:
План повезивања каблова у кабловским разделним ормарима /
Plan of connecting cables at Cable distribution cabinets

Одговорни пројектант / Responsible designer:
Ђорђе Максимовић, дипл.инж.ел.
Број лиценце / License number: 353 P422 17

Сарадници / Associates:
Владимир Бошковић, инж.маш.
Марко Ралић, дипл.ел.инж.

Број Пројекта / Design number:	Датум / Date:	Размера / Scale:	Број цртежа / Drawing number:
TS.700.255-5.1.23	Септембар / September 2024.	-	TS.700.255-5.1.23-C24

Кабловски разделни ормар:
Cable distribution cabinet: **KO-105S**

Тип / Type: **KODZ 120**

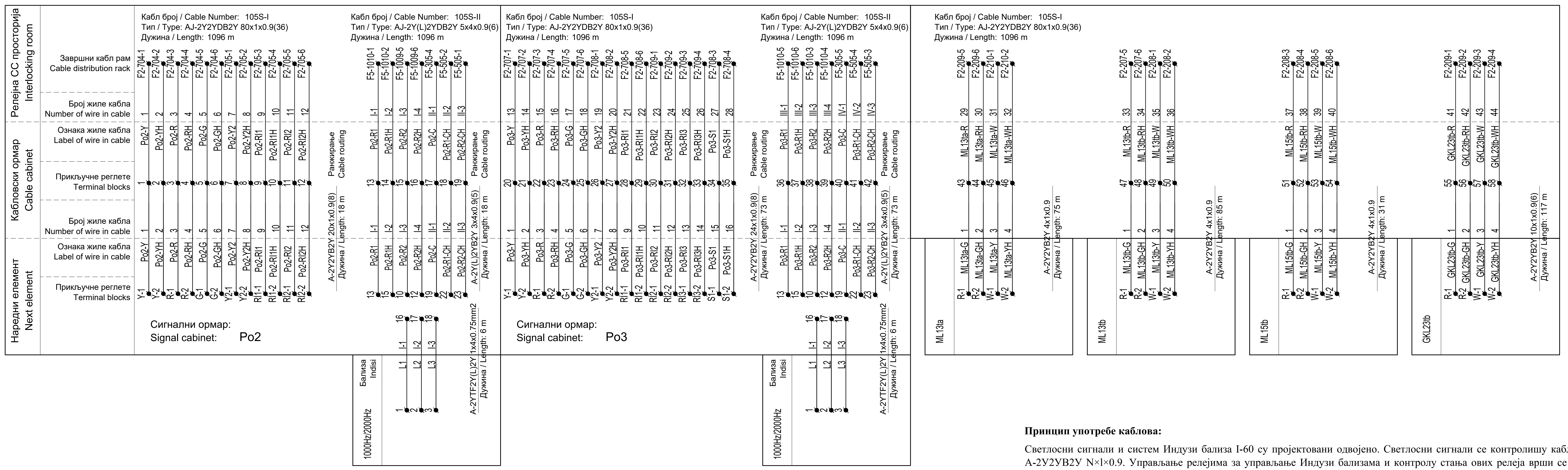

ИНЖЕЊЕРСКА КОМОРА СРБИЈЕ
Ђорђе Љ. Максимовић
дипл. инж. ел.
353 P422 17
ОДГОВОРНИ ПРОЈЕКТАНТ

Принцип употребе каблова:

Светлосни сигнали и систем Индузи бализа I-60 су пројектовани одвојено. Светлосни сигнали се контролишу кабловима типа А-2У2УВ2У N×l×0.9. Управљање релејима за управљање Индузи бализама и контролу стања ових релеја врши се кабеловима типа А-2У(L)2УВ2У N×4×0.9 како би се избегао утицај AC сигнала на једносмерни управљачки сигнал.

Cable usage principle:

The light signals and Induzi system I-60 are designed separately. The light signals are controlled by cable type А-2У2УВ2У N×l×0.9. The Managing of relays for control Indusi balises and acquisition of state of these relays are achieved using cables type А-2У(L)2УВ2У N×4×0.9 in order to avoid the impact from AC signal to DC signal.

Пројектант / Designer:
Институт Михајло Пупин доо
Волгина 15, 11000 Београд
www.pupin.rs

Инвеститор / Investor:
Инфраструктура железнице Србије а.д.
Немањина 6, 11000 Београд
www.infrazs.rs

Извођач / Contractor: Конзорцијум / Joint Venture:
China Railway International Co., Ltd.
Serbia Ogranak Beograd
Rajka Mitića 8, 11000 Beograd
China Communication Construction Co.Ltd.
Serbia Ogranak Beograd-Savski Venac
Paje Adamova 2, 11000 Beograd

Подизвођач / Subcontractor:
CRSC International Co., LTD.
Ogranak Beograd,
Omladinskih brigada 21, 11070 Novi Beograd

Објекат / Project:
Пруга Београд - Суботица - државна граница (Келебија), ДЕОНИЦА ПРУГЕ НОВИ САД - СУБОТИЦА - ДРЖАВНА ГРАНИЦА (КЕЛЕБИЈА), у Новом Саду, Кисачу, Степановићеву, Змајеву, Врбасу, Ловћенцу, Малом Иђошу, Бачкој Тополи, Жеднику, Наумовићеву и Суботици, у катастарским општинама наведеним на насловној страни техничке документације и на катастарским парцелама према списку приложеном у Главној свесци /

Belgrade - Subotica - State border (Kelebija) railway line, SECTION NOVI SAD - SUBOTICA STATE BORDER (KELEBIJA), at Novi Sad, Kisač, Stepanovićevo, Zmajevo, Vrbas, Lovćenac, Mali Idjoš, Bačka Topola, Žednik, Naumovićevo and Subotica, in cadastral municipalities listed on the cover page of this Design, on cadastral plots listed in General Volume

Врста техничке документације / Technical documentation type:
ПИО/ABD Пројекат изведеног објекта / As-built Design

Ознака и назив дела Пројекта / Designation and name of the part of design:
5/1.23 Осигурање железничке станице Суботица / Signalling/interlocking systems in Subotica railway station

Назив цртежа / Drawing name:
План повезивања каблова у кабловским разделним ормарима /
Plan of connecting cables at Cable distribution cabinets

Одговорни пројектант / Responsible designer:
Ђорђе Максимовић, дипл.инж.ел.
Број лиценце / License number: 353 P422 17

Сарадници / Associates:
Владимир Бошковић, инж.маш.
Марко Ралић, дипл.ел.инж.

Број Пројекта / Design number:	Датум / Date:	Размера / Scale:	Број цртежа / Drawing number:
TS.700.255-5.1.23	Септембар / September 2024.	-	TS.700.255-5.1.23-C24

Кабловски разделни ормар:
Cable distribution cabinet: **KO-106S**

Тип / Type: **KODZ 80**

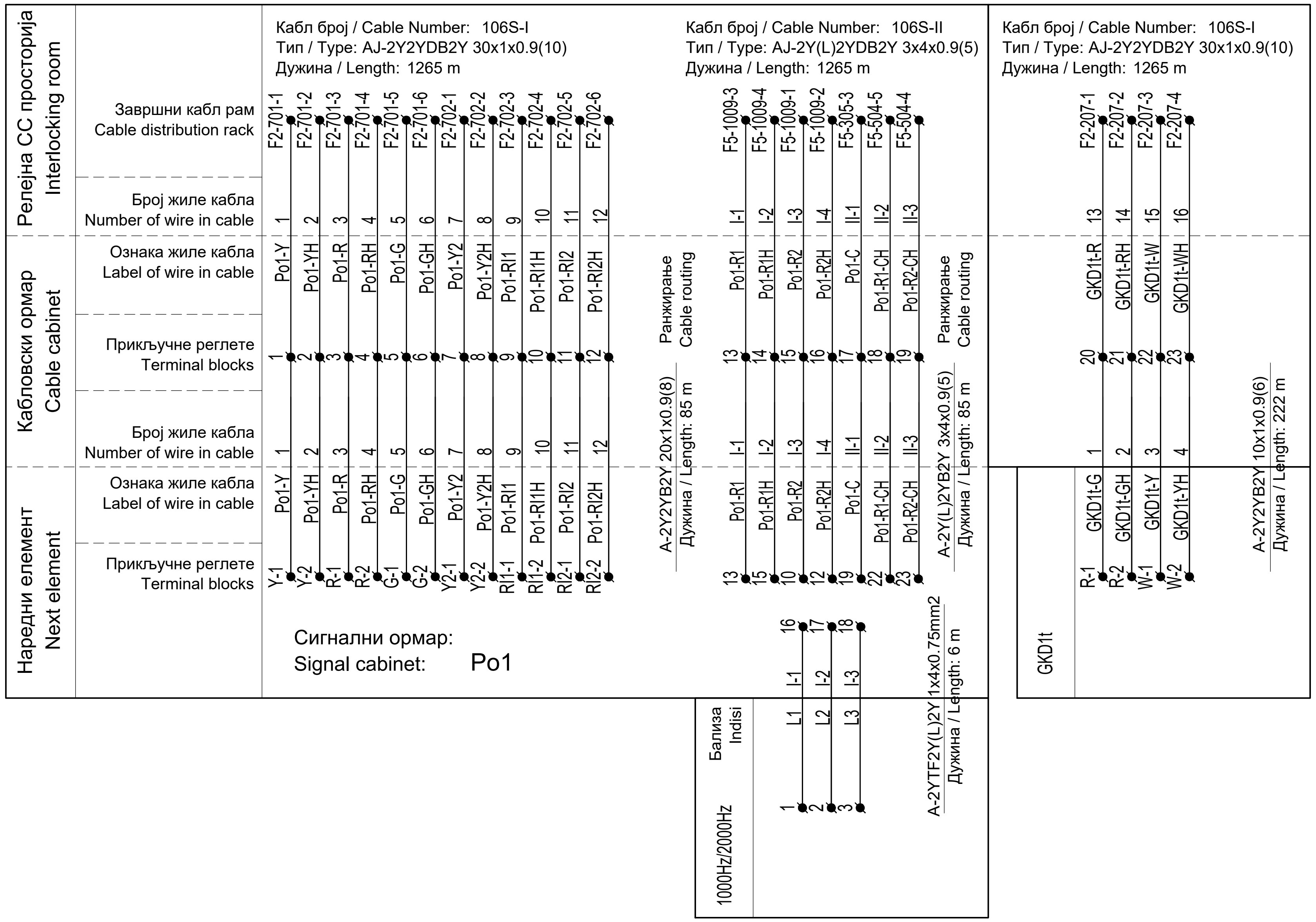

ИНЖЕЊЕРСКА КОМОРА СРБИЈЕ
Ђорђе Љ. Максимовић
дипл. инж. ел.
353 P422 17
ОДГОВОРНИ ПРОЈЕКТАНТ

Принцип употребе каблова:

Светлосни сигнали и систем Индузи бализа I-60 су пројектовани одвојено. Светлосни сигнали се контролишу кабловима типа A-2У2УВ2У N×l×0.9. Управљање релејима за управљање Индузи бализама и контролу стања ових релеја врши се кабеловима типа A-2У(L)2УВ2У N×4×0.9 како би се избегао утицај AC сигнала на једносмерни управљачки сигнал.

Cable usage principle:

The light signals and Induzi system I-60 are designed separately. The light signals are controlled by cable type A-2У2УВ2У N×l×0.9. The Managing of relays for control Indusi balises and acquisition of state of these relays are achieved using cables type A-2У(L)2УВ2У N×4×0.9 in order to avoid the impact from AC signal to DC signal.

Лист: 06 од 41
Sheet: 06 of 41

Пројектант / Designer:
Институт Михајло Пупин доо
Волгина 15, 11000 Београд
www.pupin.rs

Извођач / Contractor: Конзорцијум / Joint Venture:
China Railway International Co., Ltd.
Serbia Ogranak Beograd
Rajka Mitića 8, 11000 Beograd
China Communication Construction Co.Ltd.
Serbia Ogranak Beograd-Savski Venac
Paje Adamova 2, 11000 Beograd

Инвеститор / Investor:
Инфраструктура железнице Србије а.д.
Немањина 6, 11000 Београд
www.infrazs.rs

Подизвођач / Subcontractor:
CRSC International Co., LTD.
Ogranak Beograd,
Omladinskih brigada 21, 11070 Novi Beograd

Објекат / Project:
Пруга Београд - Суботица - државна граница (Келебија), ДЕОНИЦА ПРУГЕ НОВИ САД - СУБОТИЦА - ДРЖАВНА ГРАНИЦА (КЕЛЕБИЈА), у Новом Саду, Кисачу, Степановићеву, Змајеву, Врбасу, Ловћенцу, Малом Иђошу, Бачкој Тополи, Жеднику, Наумовићеву и Суботици, у катастарским општинама наведеним на насловној страни техничке документације и на катастарским парцелама према списку приложеном у Главној свесци /

Belgrade - Subotica - State border (Kelebija) railway line, SECTION NOVI SAD - SUBOTICA STATE BORDER (KELEBIJA), at Novi Sad, Kisač, Stepanovićevo, Zmajevo, Vrbas, Lovćenac, Mali Idjoš, Bačka Topola, Žednik, Naumovićevo and Subotica, in cadastral municipalities listed on the cover page of this Design, on cadastral plots listed in General Volume

Врста техничке документације / Technical documentation type:
ПИО/ABD Пројекат изведеног објекта / As-built Design

Ознака и назив дела Пројекта / Designation and name of the part of design:
5/1.23 Осигурање железничке станице Суботица /
Signalling/interlocking systems in Subotica railway station

Назив цртежа / Drawing name:
План повезивања каблова у кабловским разделним ормарима /
Plan of connecting cables at Cable distribution cabinets

Одговорни пројектант / Responsible designer:
Ђорђе Максимовић, дипл.инж.ел.
Број лиценце / License number: 353 P422 17

Сарадници / Associates:
Владимир Бошковић, инж.маш.
Марко Ралић, дипл.ел.инж.

Број Пројекта / Design number:	Датум / Date:	Размера / Scale:	Број цртежа / Drawing number:
TS.700.255-5.1.23	Септембар / September 2024.	-	TS.700.255-5.1.23-C24

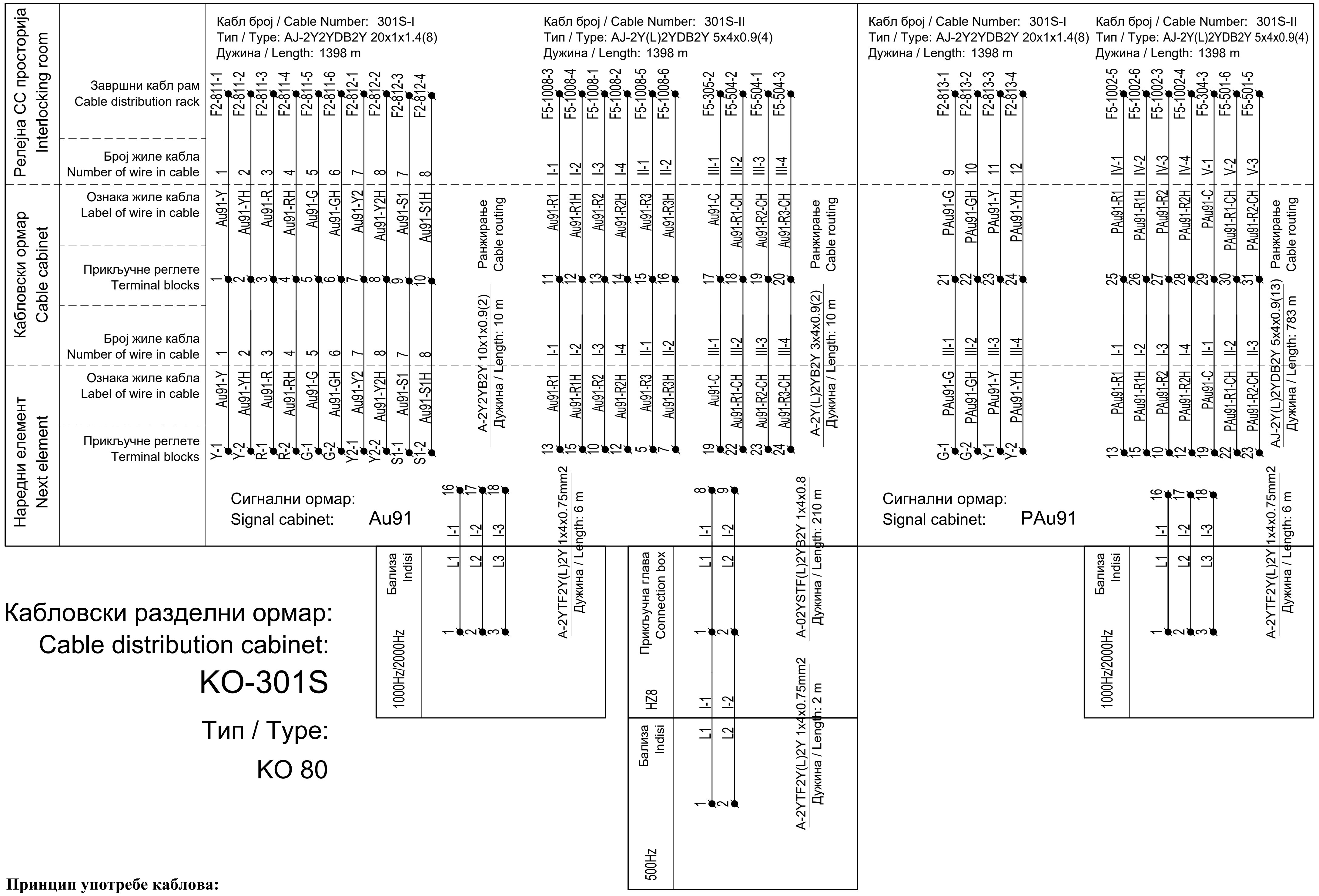

Кабловски разделни ормар:
Cable distribution cabinet:
KO-301S

Тип / Type:

KO 80

Принцип употребе каблова:

Светлосни сигнали и систем Индузи бализа I-60 су пројектовани одвојено. Светлосни сигнали се контролишу кабловима типа A-2У2УВ2У N×l×0.9. Управљање релејима за управљање Индузи бализама и контролу стања ових релеја врши се кабеловима типа A-2У(L)2УВ2У N×4×0.9 како би се избегао утицај АС сигнала на једносмерни управљачки сигнал.

Cable usage principle:

The light signals and Induzi system I-60 are designed separately. The light signals are controlled by cable type A-2У2УВ2У N×l×0.9. The Managing of relays for control Indusi balises and acquisition of state of these relays are achieved using cables type A-2У(L)2УВ2У N×4×0.9 in order to avoid the impact from AC signal to DC signal.

ИНЖЕЊЕРСКА КОМОРА СРБИЈЕ
Ђорђе Љ. Максимовић
дипл. инж. ел.
353 P422 17
ОДГОВОРНИ ПРОЈЕКТАНТ

Лист: 07 од 41
Sheet: 07 of 41

Пројектант / Designer:
Институт Михајло Пупин доо
Волгина 15, 11000 Београд
www.pupin.rs

Извођач / Contractor: Конзорцијум / Joint Venture:
China Railway International Co., Ltd.
Serbia Ogranak Beograd
Rajka Mitića 8, 11000 Beograd
China Communication Construction Co.Ltd.
Serbia Ogranak Beograd-Savski Venac
Paje Adamova 2, 11000 Beograd

Инвеститор / Investor:
Инфраструктура железнице Србије а.д.
Немањина 6, 11000 Београд
www.infrazs.rs

Подизвођач / Subcontractor:
CRSC International Co., LTD.
Ogranak Beograd,
Omladinskih brigada 21, 11070 Novi Beograd

Објекат / Project:
Пруга Београд - Суботица - државна граница (Келебија), ДЕОНИЦА ПРУГЕ НОВИ САД - СУБОТИЦА - ДРЖАВНА ГРАНИЦА (КЕЛЕБИЈА), у Новом Саду, Кисачу, Степановићеву, Змајеву, Врбасу, Ловћенцу, Малом Иђошу, Бачкој Тополи, Жеднику, Наумовићеву и Суботици, у катастарским општинама наведеним на насловној страни техничке документације и на катастарским парцелама према списку приложеном у Главној свесци /

Belgrade - Subotica - State border (Kelebija) railway line, SECTION NOVI SAD - SUBOTICA STATE BORDER (KELEBIJA), at Novi Sad, Kisač, Stepanovićevo, Zmajevo, Vrbas, Lovćenac, Mali Idjoš, Bačka Topola, Žednik, Naumovićevo and Subotica, in cadastral municipalities listed on the cover page of this Design, on cadastral plots listed in General Volume

Врста техничке документације / Technical documentation type:
ПИО/ABD Пројекат изведеног објекта / As-built Design

Ознака и назив дела Пројекта / Designation and name of the part of design:
5/1.23 Осигурање железничке станице Суботица /
Signalling/interlocking systems in Subotica railway station

Назив цртежа / Drawing name:
План повезивања каблова у кабловским разделним ормарима /
Plan of connecting cables at Cable distribution cabinets

Одговорни пројектант / Responsible designer:
Ђорђе Максимовић, дипл.инж.ел.
Број лиценце / License number: 353 P422 17

Сарадници / Associates:
Владимир Бошковић, инж.маш.
Марко Ралић, дипл.ел.инж.

Број Пројекта / Design number:	Датум / Date:	Размера / Scale:	Број цртежа / Drawing number:
TS.700.255-5.1.23	Септембар / September 2024.	-	TS.700.255-5.1.23-C24

Кабловски разделни ормар:
Cable distribution cabinet: **KO-501S**

Тип / Type: KO 120

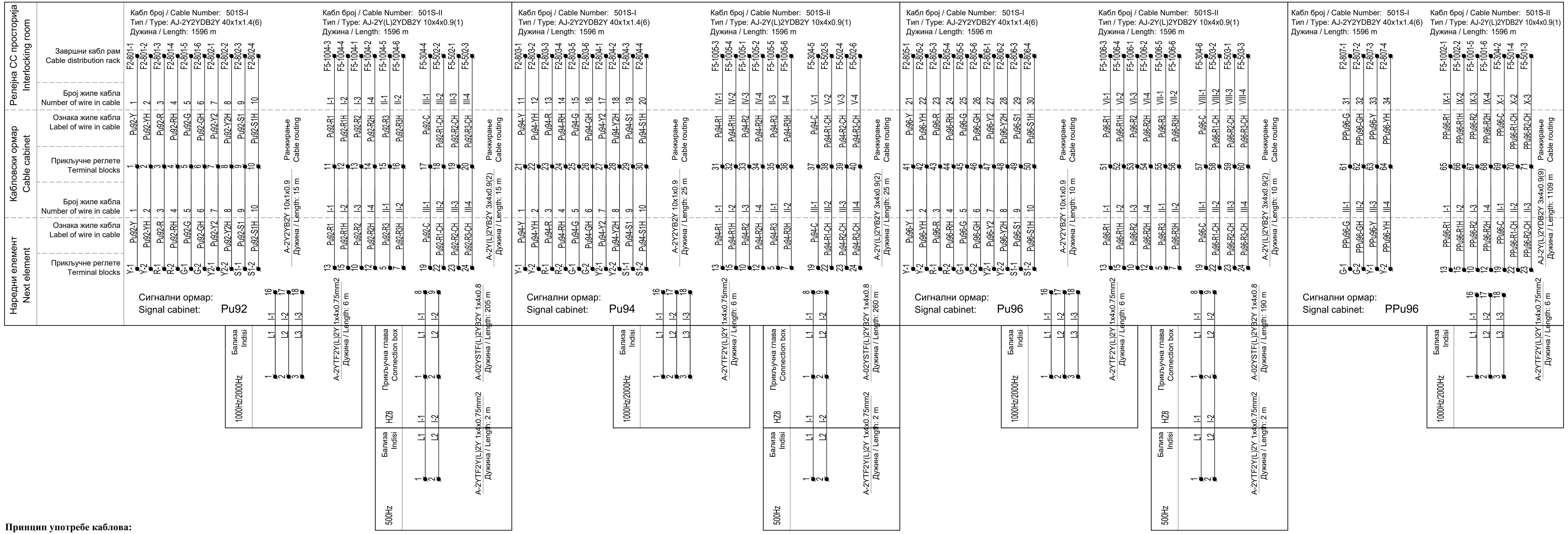

Принцип употребе каблова:

Светлосни сигнали и систем Индузи бализа I-60 су пројектовани одвојено. Светлосни сигнали се контролишу кабловима типа А-2У2УВ2У N×l×0.9. Управљање релејима за управљање Индузи бализама и контролу стања ових релеја врши се кабеловима типа А-2У(L)2УВ2У N×4×0.9 како би се избегао утицај АС сигнала на једносмерни управљачки сигнал.

Cable usage principle:

The light signals and Induzi system I-60 are designed separately. The light signals are controlled by cable type A-2У2УВ2У N×l×0.9. The Managing of relays for control Indusi balises and acquisition of state of these relays are achieved using cables type A-2У(L)2УВ2У N×4×0.9 in order to avoid the impact from AC signal to DC signal.

Пројектант / Designer:
Институт Михајло Пупин доо
Волгина 15, 11000 Београд
www.pupin.rs

Инвеститор / Investor:
Инфраструктура железнице Србије а.д.
Немањина 6, 11000 Београд
www.infrazs.rs

Извођач / Contractor: Конзорцијум
China Railway In
Serbia Ogranak
Rajka Mitića 8, 1
China Communic
Serbia Ogranak
Paje Adamova 2,

Подизвођач / Subcontractor:
CRSC Internation
Ogranak Beograd
Omladinskih brig

Објекат / Project:
Пруга Београд - Суботица - државна граница (Келебија), ДЕОНИЦА ПРУГЕ НОВИ САД - СУБО (КЕЛЕБИЈА), у Новом Саду, Кисачу, Степановићеву, Змајеву, Врбасу, Ловћенцу, Малом Иђош Наумовићеву и Суботици, у катастарским општинама наведеним на насловној страни тех катастарским парцелама према списку приложеном у Главној свесци /

Belgrade - Subotica - State border (Kelebija) railway line, SECTION NOVI SAD - SUBOTICA STATE BOR Kisač, Stepanovićevo, Zmajevo, Vrbas, Lovćenac, Mali Idjoš, Bačka Topola, Žednik, Naumovićevo and Sub listed on the cover page of this Design, on cadastral plots listed in General Volume

Врста техничке документације / Technical documentation type:
ПИО/ABD Пројекат изведеног објекта / As-built Design

Ознака и назив дела Пројекта / Designation and name of the part of design:
5/1.23 Осигурање железничке станице Суботица / Signalling/interlocking systems in Subotica railway station

Назив цртежа / Drawing name:
План повезивања каблова у кабловским разделним ормарима / Plan of connecting cables at Cable distribution cabinets

Одговорни пројектант / Responsible designer:
Ђорђе Максимовић, дипл.инж.ел.
Број лиценце / License number: 353 P422 17

Сарадници / Associates:
Владимир Бошковић, инж.маш.
Марко Ралић, дипл.ел.инж.

Број Пројекта / Design number:	Датум / Date:	Размера / Scale:
TS.700.255-5.1.23	Септембар / September 2024.	-

Кабловски разделни ормар:
Cable distribution cabinet: KO-701S

Тип / Type: KODZ 80

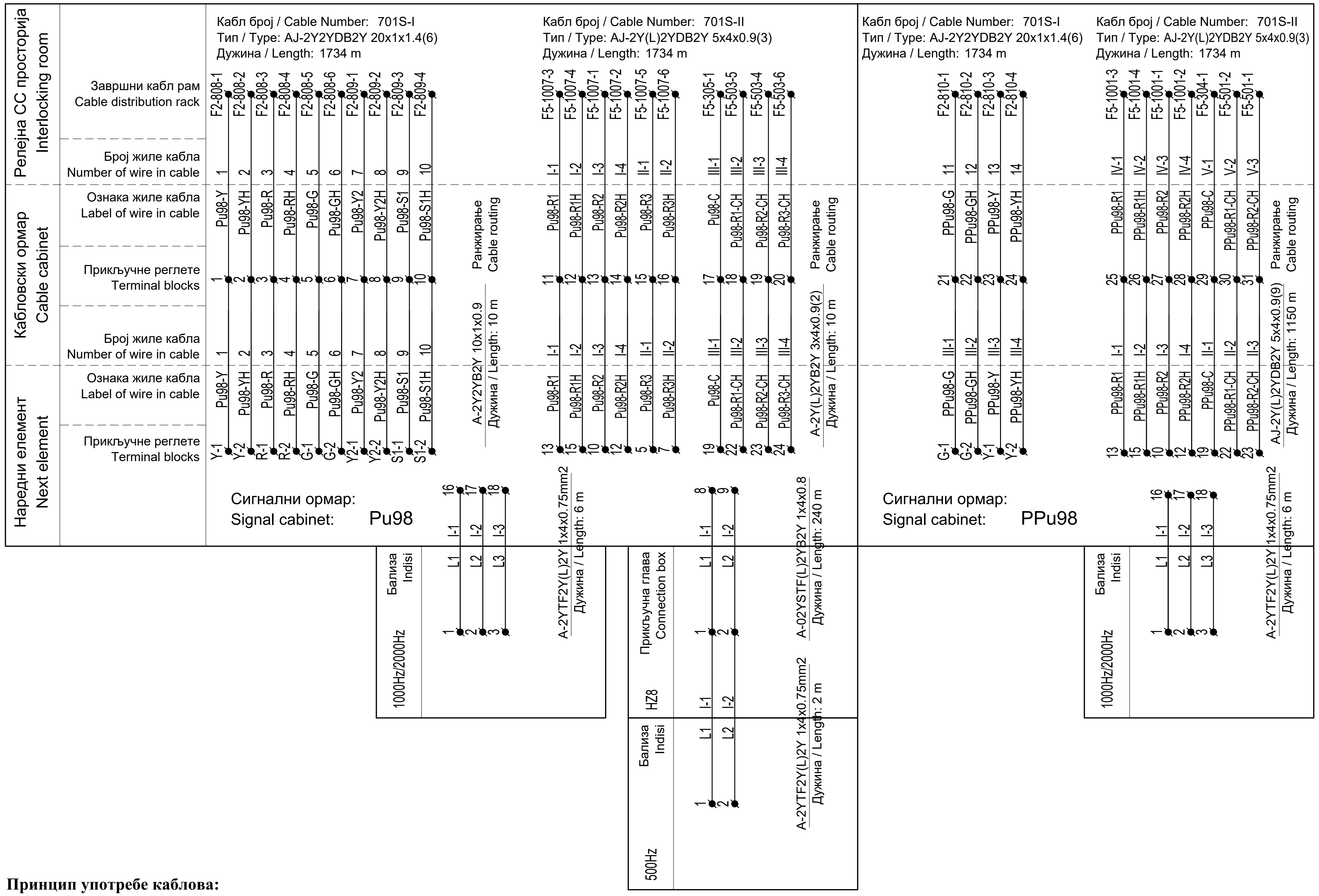

Принцип употребе каблова:

Светлосни сигнали и систем Индузи релеја бализа I-60 су пројектовани одвојено. Светлосни сигнали се контролишу кабловима типа А-2У2УВ2У N×1×0.9. Управљање релејима за управљање Индузи бализама и контролу стања ових релеја врши се кабеловима типа А-2У(L)2УВ2У N×4×0.9 како би се избегао утицај АС сигнала на једносмерни управљачки сигнал.

Cable usage principle:

The light signals and Induzi system I-60 are designed separately. The light signals are controlled by cable type A-2У2УВ2У N×1×0.9. The Managing of relays for control Indusi balises and acquisition of state of these relays are achieved using cables type A-2У(L)2УВ2У N×4×0.9 in order to avoid the impact from AC signal to DC signal.

ИНЖЕЊЕРСКА КОМОРА СРБИЈЕ
Ђорђе Љ. Максимовић
дипл. инж. ел.
353 P422 17
ОДГОВОРНИ ПРОЈЕКТАНТ

Пројектант / Designer:
Институт Михајло Пупин доо
Волгина 15, 11000 Београд
www.pupin.rs

Извођач / Contractor: Конзорцијум / Joint Venture:
China Railway International Co., Ltd.
Serbia Ogranak Beograd
Rajka Mitića 8, 11000 Beograd
China Communication Construction Co.Ltd.
Serbia Ogranak Beograd-Savski Venac
Paje Adamova 2, 11000 Beograd

Инвеститор / Investor:
Инфраструктура железнице Србије а.д.
Немањина 6, 11000 Београд
www.infrazs.rs

Подизвођач / Subcontractor:
CRSC International Co., LTD.
Ogranak Beograd,
Omladinskih brigada 21, 11070 Novi Beograd

Објекат / Project:
Пруга Београд - Суботица - државна граница (Келебија), ДЕОНИЦА ПРУГЕ НОВИ САД - СУБОТИЦА - ДРЖАВНА ГРАНИЦА (КЕЛЕБИЈА), у Новом Саду, Кисачу, Степановићеву, Змајеву, Врбасу, Ловћенцу, Малом Иђошу, Бачкој Тополи, Жеднику, Наумовићеву и Суботици, у катастарским општинама наведеним на насловној страни техничке документације и на катастарским парцелама према списку приложеном у Главној свесци /

Belgrade - Subotica - State border (Kelebija) railway line, SECTION NOVI SAD - SUBOTICA STATE BORDER (KELEBIJA), at Novi Sad, Kisač, Stepanovićevo, Zmajevo, Vrbas, Lovćenac, Mali Idjoš, Bačka Topola, Žednik, Naumovićevo and Subotica, in cadastral municipalities listed on the cover page of this Design, on cadastral plots listed in General Volume

Врста техничке документације / Technical documentation type:
ПИО/ABD Пројекат изведеног објекта / As-built Design

Ознака и назив дела Пројекта / Designation and name of the part of design:
5/1.23 Осигурање железничке станице Суботица / Signalling/interlocking systems in Subotica railway station

Назив цртежа / Drawing name:
План повезивања каблова у кабловским разделним ормарима /
Plan of connecting cables at Cable distribution cabinets

Одговорни пројектант / Responsible designer:
Ђорђе Максимовић, дипл.инж.ел.
Број лиценце / License number: 353 P422 17

Сарадници / Associates:
Владимир Бошковић, инж.маш.
Марко Ралић, дипл.ел.инж.

Број Пројекта / Design number:	Датум / Date:	Размера / Scale:	Број цртежа / Drawing number:
TS.700.255-5.1.23	Септембар / September 2024.	-	TS.700.255-5.1.23-C24

Кабловски разделни ормар:
Cable distribution cabinet: KO-201S

Тип / Type: KODZ 240

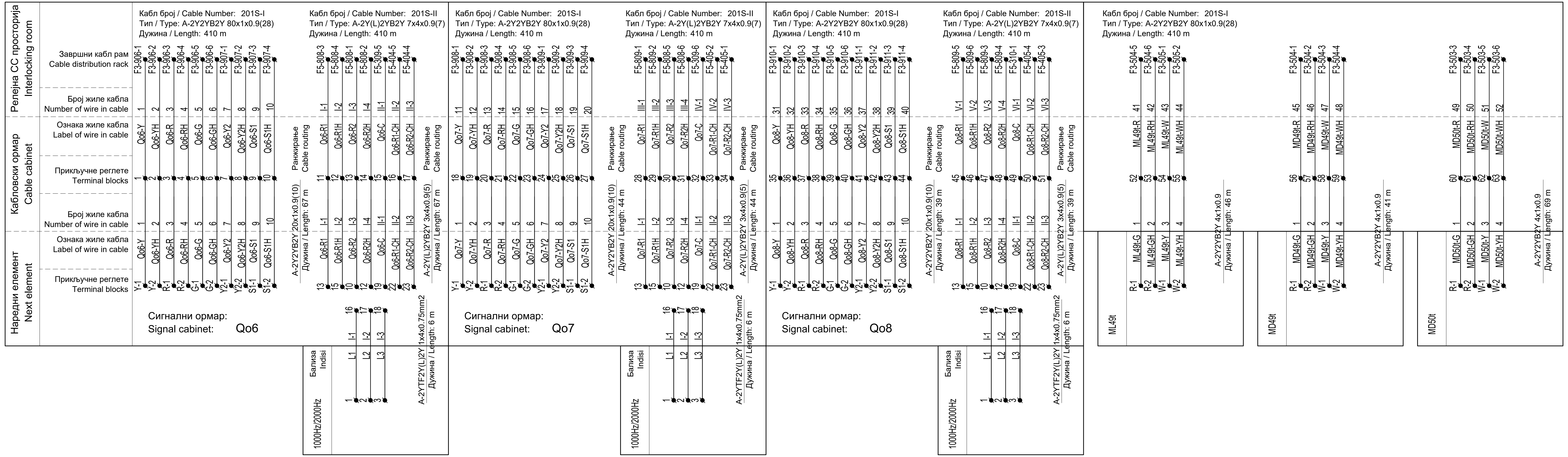

Принцип употребе каблова:

Светлосни сигнали и систем Индузи бализа I-60 су пројектовани одвојено. Светлосни сигнали се контролишу кабловима типа A-2Y2YB2Y N×1×0.9. Управљање релејима за управљање Индузи бализама и контролу стања ових релеја врши се кабеловима типа A-2Y(L)2YB2Y N×4×0.9 како би се избегао утицај AC сигнала на једносмерни управљачки сигнал.

Cable usage principle:

The light signals and Induzi system I-60 are designed separately. The light signals are controlled by cable type A-2Y2YB2Y N×1×0.9. The Managing of relays for control Indusi balises and acquisition of state of these relays are achieved using cables type A-2Y(L)2YB2Y N×4×0.9 in order to avoid the impact from AC signal to DC signal.

Лист: 10 од 41
Sheet: 10 of 41

Пројектант / Designer:
Институт Михајло Пупин доо
Волгина 15, 11000 Београд
www.pupin.rs

Инвеститор / Investor:
Инфраструктура железнице Србије а.д.
Немањина 6, 11000 Београд
www.infrazs.rs

Извођач / Contractor: Конзорцијум / Joint Venture:
China Railway International Co., Ltd.
Serbia Ogranak Beograd
Rajka Mitića 8, 11000 Beograd
China Communication Construction Co.Ltd.
Serbia Ogranak Beograd-Savski Venac
Paje Adamova 2, 11000 Beograd

Подизвођач / Subcontractor:
CRSC International Co., LTD.
Ogranak Beograd,
Omladinskih brigada 21, 11070 Novi Beograd

Објекат / Project:
Пруга Београд - Суботица - државна граница (Келебија), ДЕОНИЦА ПРУГЕ НОВИ САД - СУБОТИЦА - ДРЖАВНА ГРАНИЦА (КЕЛЕБИЈА), у Новом Саду, Кисачу, Степановићеву, Змајеву, Врбасу, Ловћенцу, Малом Иђошу, Бачкој Тополи, Жеднику, Наумовићеву и Суботици, у катастарским општинама наведеним на насловној страни техничке документације и на катастарским парцелама према списку приложеном у Главној свесци /

Belgrade - Subotica - State border (Kelebija) railway line, SECTION NOVI SAD - SUBOTICA STATE BORDER (KELEBIJA), at Novi Sad, Kisač, Stepanovićevo, Zmajevo, Vrbas, Lovćenac, Mali Idjoš, Bačka Topola, Žednik, Naumovićevo and Subotica, in cadastral municipalities listed on the cover page of this Design, on cadastral plots listed in General Volume

Врста техничке документације / Technical documentation type:
ПИО/ABD Пројекат изведеног објекта / As-built Design

Ознака и назив дела Пројекта / Designation and name of the part of design:
5/1.23 Осигурање железничке станице Суботица /
Signalling/interlocking systems in Subotica railway station

Назив цртежа / Drawing name:
План повезивања каблова у кабловским разделним ормарима /
Plan of connecting cables at Cable distribution cabinets

Одговорни пројектант / Responsible designer:
Ђорђе Максимовић, дипл.инж.ел.
Број лиценце / License number: 353 P422 17

Сарадници / Associates:
Владимир Бошковић, инж.маш.
Марко Рапић, дипл.ел.инж.

Број Пројекта / Design number:	Датум / Date:	Размера / Scale:	Број цртежа / Drawing number:
TS.700.255-5.1.23	Септембар / September 2024.	-	TS.700.255-5.1.23-C24

Кабловски разделни ормар: Cable distribution cabinet: **KO-202S**

Тип / Type: KODZ 240

Принцип употребе каблова:

Светлосни сигнали и систем Индузи бализа I-60 су пројектовани одвојено. Светлосни сигнали се контролишу кабловима типа А-2У2УВ2У N×l×0.9. Управљање релејима за управљање Индузи Бализама и контролу стања ових релеја врши се кабеловима типа А-2У(L)2УВ2У N×4×0.9 како би се избегао утицај АС сигнала на једносмерни управљачки сигнал.

Cable usage principle:

The light signals and Induzi system I-60 are designed separately. The light signals are controlled by cable type А-2У2УВ2У N×l×0.9. The Managing of relays for control Indusi balises and acquisition of state of these relays are achieved using cables type А-2У(L)2УВ2У N×4×0.9 in order to avoid the impact from AC signal to DC signal.

Лист: 11 од 41
Sheet: 11 of 41

Пројектант / Designer: Институт Михајло Пупин доо, Волгина 15, 11000 Београд, www.pupin.rs	Извођач / Contractor: Конзорцијум / Joint Venture: China Railway International Co., Ltd. Serbia Ogranak Beograd, Rajka Mitića 8, 11000 Beograd; China Communication Construction Co.Ltd. Serbia Ogranak Beograd-Savski Venac, Paje Adamova 2, 11000 Beograd
Инвеститор / Investor: Инфраструктура железнице Србије а.д., Немањина 6, 11000 Београд, www.infrazs.rs	Подизвођач / Subcontractor: CRSC International Co., LTD. Ogranak Beograd, Omladinskih brigada 21, 11070 Novi Beograd

Објекат / Project:
Пруга Београд - Суботица - државна граница (Келебија), ДЕОНИЦА ПРУГЕ НОВИ САД - СУБОТИЦА - ДРЖАВНА ГРАНИЦА (КЕЛЕБИЈА), у Новом Саду, Кисачу, Степановићеву, Змајеву, Врбасу, Ловћенцу, Малом Иђошу, Бачкој Тополи, Жеднику, Наумовићеву и Суботици, у катастарским општинама наведеним на насловној страни техничке документације и на катастарским парцелама према списку приложеном у Главној свесци /

Belgrade - Subotica - State border (Kelebija) railway line, SECTION NOVI SAD - SUBOTICA STATE BORDER (KELEBIJA), at Novi Sad, Kisač, Stepanovićevo, Zmajevo, Vrbas, Lovćenac, Mali Idjoš, Bačka Topola, Žednik, Naumovićevo and Subotica, in cadastral municipalities listed on the cover page of this Design, on cadastral plots listed in General Volume

Врста техничке документације / Technical documentation type:
ПИО/ABD Пројекат изведеног објекта / As-built Design

Ознака и назив дела Пројекта / Designation and name of the part of design:
5/1.23 Осигурање железничке станице Суботица / Signalling/interlocking systems in Subotica railway station

Назив цртежа / Drawing name:
План повезивања каблова у кабловским разделним ормарима / Plan of connecting cables at Cable distribution cabinets

Одговорни пројектант / Responsible designer:	Сарадници / Associates:
Ђорђе Максимовић, дипл.инж.ел. Број лиценце / License number: 353 P422 17	Владимир Бошковић, инж.маш.; Марко Ралић, дипл.ел.инж.

Број Пројекта / Design number:	Датум / Date:	Размера / Scale:	Број цртежа / Drawing number:
TS.700.255-5.1.23	Септембар / September 2024.	-	TS.700.255-5.1.23-C24

Кабловски разделни ормар:
Cable distribution cabinet: **KO-203S**

Тип / Type: **KODZ 240**

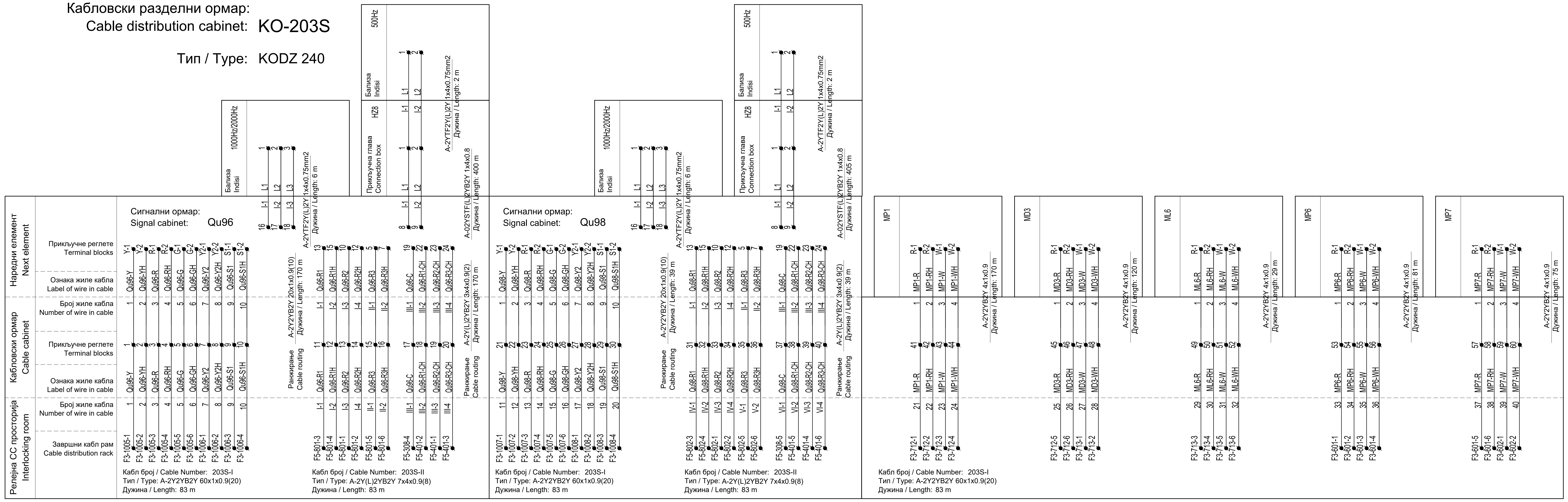

Принцип употребе каблова:

Светлосни сигнали и систем Индузи бализа I-60 су пројектовани одвојено. Светлосни сигнали се контролишу кабловима типа A-2У2УB2У N×l×0.9. Управљање релејима за управљање Индузи бализама и контролу стања ових релеја врши се кабеловима типа A-2У(L)2УB2У N×4×0.9 како би се избегао утицај AC сигнала на једносмерни управљачки сигнал.

Cable usage principle:

The light signals and Induzi system I-60 are designed separately. The light signals are controlled by cable type A-2У2УB2У N×l×0.9. The Managing of relays for control Indusi balises and acquisition of state of these relays are achieved using cables type A-2У(L)2УB2У N×4×0.9 in order to avoid the impact from AC signal to DC signal.

Пројектант / Designer:
Институт Михајло Пупин доо
Волгина 15, 11000 Београд
www.pupin.rs

Инвеститор / Investor:
Инфраструктура железнице Србије а.д.
Немањина 6, 11000 Београд
www.infrazs.rs

Извођач / Contractor: Конзорцијум / Joint Venture:
China Railway International Co., Ltd.
Serbia Ogranak Beograd
Rajka Mitića 8, 11000 Beograd
China Communication Construction Co.Ltd.
Serbia Ogranak Beograd-Savski Venac
Paje Adamova 2, 11000 Beograd

Подизвођач / Subcontractor:
CRSC International Co., LTD.
Ogranak Beograd,
Omladinskih brigada 21, 11070 Novi Beograd

Објекат / Project:
Пруга Београд - Суботица - државна граница (Келебија), ДЕОНИЦА ПРУГЕ НОВИ САД - СУБОТИЦА - ДРЖАВНА ГРАНИЦА (КЕЛЕБИЈА), у Новом Саду, Кисачу, Степановићеву, Змајеву, Врбасу, Ловћенцу, Малом Иђошу, Бачкој Тополи, Жеднику, Наумовићеву и Суботици, у катастарским општинама наведеним на насловној страни техничке документације и на катастарским парцелама према списку приложеном у Главној свесци /

Belgrade - Subotica - State border (Kelebija) railway line, SECTION NOVI SAD - SUBOTICA STATE BORDER (KELEBIJA), at Novi Sad, Kisač, Stepanovićevo, Zmajevo, Vrbas, Lovćenac, Mali Idjoš, Bačka Topola, Žednik, Naumovićevo and Subotica, in cadastral municipalities listed on the cover page of this Design, on cadastral plots listed in General Volume

Врста техничке документације / Technical documentation type:
ПИО/ABD Пројекат изведеног објекта / As-built Design

Ознака и назив дела Пројекта / Designation and name of the part of design:
5/1.23 Осигурање железничке станице Суботица / Signalling/interlocking systems in Subotica railway station

Назив цртежа / Drawing name:
План повезивања каблова у кабловским разделним ормарима /
Plan of connecting cables at Cable distribution cabinets

Одговорни пројектант / Responsible designer:
Ђорђе Максимовић, дипл.инж.ел.
Број лиценце / License number: 353 P422 17

Сарадници / Associates:
Владимир Бошковић, инж.маш.
Марко Ралић, дипл.ел.инж.

Број Пројекта / Design number:	Датум / Date:	Размера / Scale:	Број цртежа / Drawing number:
TS.700.255-5.1.23	Септембар / September 2024.	-	TS.700.255-5.1.23-C24

Принцип употребе каблова:

Светлосни сигнали и систем Индузи бализа I-60 су пројектовани одвојено. Светлосни сигнали се контролишу кабловима типа A-2У2УВ2У N×l×0.9. Управљање релејима за управљање Индузи јализама и контролу стања ових релеја врши се кабеловима типа A-2У(L)2УВ2У N×4×0.9 како би се избегао утицај AC сигнала на једносмерни управљачки сигнал.

Cable usage principle:

The light signals and Induzi system I-60 are designed separately. The light signals are controlled by cable type A-2У2УВ2У N×l×0.9. The Managing of relays for control Indusi balises and acquisition of state of these relays are achieved using cables type A-2У(L)2УВ2У N×4×0.9 in order to avoid the impact from AC signal to DC signal.

Лист: 13 од 41
Sheet: 13 of 41

Пројектант / Designer: Институт Михајло Пупин доо, Волгина 15, 11000 Београд, www.pupin.rs	Извођач / Contractor: Конзорцијум / Joint Venture: China Railway International Co., Ltd. Serbia Ogranak Beograd, Rajka Mitića 8, 11000 Beograd; China Communication Construction Co.Ltd. Serbia Ogranak Beograd-Savski Venac, Paje Adamova 2, 11000 Beograd
Инвеститор / Investor: Инфраструктура железнице Србије а.д., Немањина 6, 11000 Београд, www.infrazs.rs	Подизвођач / Subcontractor: CRSC International Co., LTD. Ogranak Beograd, Omladinskih brigada 21, 11070 Novi Beograd

Објекат / Project:
Пруга Београд - Суботица - државна граница (Келебија), ДЕОНИЦА ПРУГЕ НОВИ САД - СУБОТИЦА - ДРЖАВНА ГРАНИЦА (КЕЛЕБИЈА), у Новом Саду, Кисачу, Степановићеву, Змајеву, Врбасу, Ловћенцу, Малом Иђошу, Бачкој Тополи, Жеднику, Наумовићеву и Суботици, у катастарским општинама наведеним на насловној страни техничке документације и на катастарским парцелама према списку приложеном у Главној свесци /

Belgrade - Subotica - State border (Kelebija) railway line, SECTION NOVI SAD - SUBOTICA STATE BORDER (KELEBIJA), at Novi Sad, Kisač, Stepanovićevo, Zmajevo, Vrbas, Lovćenac, Mali Idjoš, Bačka Topola, Žednik, Naumovićevo and Subotica, in cadastral municipalities listed on the cover page of this Design, on cadastral plots listed in General Volume

Врста техничке документације / Technical documentation type:
ПИО/ABD Пројекат изведеног објекта / As-built Design

Ознака и назив дела Пројекта / Designation and name of the part of design:
5/1.23 Осигурање железничке станице Суботица / Signalling/interlocking systems in Subotica railway station

Назив цртежа / Drawing name:
План повезивања каблова у кабловским разделним ормарима / Plan of connecting cables at Cable distribution cabinets

Одговорни пројектант / Responsible designer: Ђорђе Максимовић, дипл.инж.ел. Број лиценце / License number: 353 P422 17	Сарадници / Associates: Владимир Бошковић, инж.маш. Марко Ралић, дипл.ел.инж.

Број Пројекта / Design number:	Датум / Date:	Размера / Scale:	Број цртежа / Drawing number:
TS.700.255-5.1.23	Септембар / September 2024.	-	TS.700.255-5.1.23-C24

Принцип употребе каблова:

Светлосни сигнали и систем Индузи булиза I-60 су пројектовани одвојено. Светлосни сигнали се контролишу кабловима типа A-2У2УВ2У N×l×0.9. Управљање релејима за управљање Индузи бализама и контролу стања ових релеја врши се кабеловима типа A-2У(L)2УВ2У N×4×0.9 како би се избегао утицај AC сигнала на једносмерни управљачки сигнал.

Cable usage principle:

The light signals and Induzi system I-60 are designed separately. The light signals are controlled by cable type A-2У2УВ2У N×l×0.9. The Managing of relays for control Indusi balises and acquisition of state of these relays are achieved using cables type A-2У(L)2УВ2У N×4×0.9 in order to avoid the impact from AC signal to DC signal.

Пројектант / Designer:
Институт Михајло Пупин доо
Волгина 15, 11000 Београд
www.pupin.rs

Инвеститор / Investor:
Инфраструктура железнице Србије а.д.
Немањина 6, 11000 Београд
www.infrazs.rs

Извођач / Contractor: Конзорцијум / Joint Venture:
China Railway International Co., Ltd.
Serbia Ogranak Beograd
Rajka Mitića 8, 11000 Beograd
China Communication Construction Co.Ltd.
Serbia Ogranak Beograd-Savski Venac
Paje Adamova 2, 11000 Beograd

Подизвођач / Subcontractor:
CRSC International Co., LTD.
Ogranak Beograd,
Omladinskih brigada 21, 11070 Novi Beograd

Објекат / Project:
Пруга Београд - Суботица - државна граница (Келебија), ДЕОНИЦА ПРУГЕ НОВИ САД - СУБОТИЦА - ДРЖАВНА ГРАНИЦА (КЕЛЕБИЈА), у Новом Саду, Кисачу, Степановићеву, Змајеву, Врбасу, Ловћенцу, Малом Иђошу, Бачкој Тополи, Жеднику, Наумовићеву и Суботици, у катастарским општинама наведеним на насловној страни техничке документације и на катастарским парцелама према списку приложеном у Главној свесци /

Belgrade - Subotica - State border (Kelebija) railway line, SECTION NOVI SAD - SUBOTICA STATE BORDER (KELEBIJA), at Novi Sad, Kisač, Stepanovićevo, Zmajevo, Vrbas, Lovćenac, Mali Idjoš, Bačka Topola, Žednik, Naumovićevo and Subotica, in cadastral municipalities listed on the cover page of this Design, on cadastral plots listed in General Volume

Врста техничке документације / Technical documentation type:
ПИО/ABD Пројекат изведеног објекта / As-built Design

Ознака и назив дела Пројекта / Designation and name of the part of design:
5/1.23 Осигурање железничке станице Суботица / Signalling/interlocking systems in Subotica railway station

Назив цртежа / Drawing name:
План повезивања каблова у кабловским разделним ормарима /
Plan of connecting cables at Cable distribution cabinets

Одговорни пројектант / Responsible designer:
Ђорђе Максимовић, дипл.инж.ел.
Број лиценце / License number: 353 P422 17

Сарадници / Associates:
Владимир Бошковић, инж.маш.
Марко Ралић, дипл.ел.инж.

Број Пројекта / Design number:	Датум / Date:	Размера / Scale:	Број цртежа / Drawing number:
TS.700.255-5.1.23	Септембар / September 2024.	-	TS.700.255-5.1.23-C24

Кабловски разделни ормар:
Cable distribution cabinet: KO-206S

Тип / Type: KODZ 240

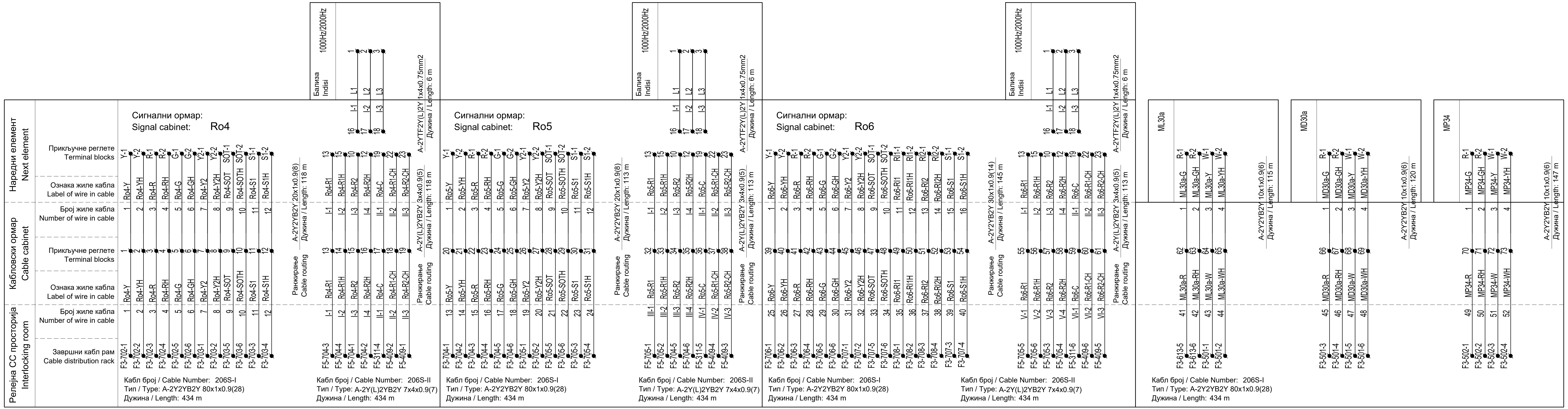

Принцип употребе каблова:

Светлосни сигнали и систем Индузи бализа I-60 су пројектовани одвојено. Светлосни сигнали се контролишу кабловима типа А-2У2УВ2У N×l×0.9. Управљање релејима за управљање Индузи бализама и контролу стања ових релеја врши се кабеловима типа А-2У(L)2УВ2У N×4×0.9 како би се избегао утицај АС сигнала на једносмерни управљачки сигнал.

Cable usage principle:

The light signals and Induzi system I-60 are designed separately. The light signals are controlled by cable type A-2У2УВ2У N×l×0.9. The Managing of relays for control Indusi balises and acquisition of state of these relays are achieved using cables type A-2У(L)2УВ2У N×4×0.9 in order to avoid the impact from AC signal to DC signal.

Пројектант / Designer:
Институт Михајло Пупин доо
Волгина 15, 11000 Београд
www.pupin.rs

Извођач / Contractor: Конзорцијум
China Railway In
Serbia Ogranak B
Rajka Mitića 8, 1
China Communic
Serbia Ogranak B
Paje Adamova 2,

Инвеститор / Investor:
Инфраструктура железнице Србије а.д.
Немањина 6, 11000 Београд
www.infrazs.rs

Подизвођач / Subcontractor:
CRSC Internation
Ogranak Beograd
Omladinskih brig

Објекат / Project:
Пруга Београд - Суботица - државна граница (Келебија), ДЕОНИЦА ПРУГЕ НОВИ САД - СУБО (КЕЛЕБИЈА), у Новом Саду, Кисачу, Степановићеву, Змајеву, Врбасу, Ловћенцу, Малом Иђош Наумовићеву и Суботици, у катастарским општинама наведеним на насловној страни тех катастарским парцелама према списку приложеном у Главној свесци /

Belgrade - Subotica - State border (Kelebija) railway line, SECTION NOVI SAD - SUBOTICA STATE BOR Kisač, Stepanovićevo, Zmajevo, Vrbas, Lovćenac, Mali Idjoš, Bačka Topola, Žednik, Naumovićevo and Sub listed on the cover page of this Design, on cadastral plots listed in General Volume

Врста техничке документације / Technical documentation type:
ПИО/ABD Пројекат изведеног објекта / As-built Design

Ознака и назив дела Пројекта / Designation and name of the part of design:
5/1.23 Осигурање железничке станице Суботица / Signalling/interlocking systems in Subotica railway station

Назив цртежа / Drawing name:
План повезивања каблова у кабловским разделним ормарима /
Plan of connecting cables at Cable distribution cabinets

Одговорни пројектант / Responsible designer:
Ђорђе Максимовић, дипл.инж.ел.
Број лиценце / License number: 353 P422 17

Сарадници / Associates:
Владимир Бошковић, инж.маш.
Марко Ралић, дипл.ел.инж.

Број Пројекта / Design number:	Датум / Date:	Размера / Scale:
TS.700.255-5.1.23	Септембар / September 2024.	-

Кабловски разделни ормар:
Cable distribution cabinet: KO-401S

Тип / Type: KODZ 240

Принцип употребе каблова:

Светлосни сигнали и систем Индузи бализа I-60 су пројектовани одвојено. Светлосни сигнали се контролишу кабловима типа А-2У2УВ2У N×l×0.9. Управљање релејима за управљање Индузи бализама и контролу стања ових релеја врши се кабеловима типа А-2У(L)2УВ2У N×4×0.9 како би се избегао утицај АС сигнала на једносмерни управљачки сигнал.

Cable usage principle:

The light signals and Induzi system I-60 are designed separately. The light signals are controlled by cable type А-2У2УВ2У N×l×0.9. The Managing of relays for control Indusi balises and acquisition of state of these relays are achieved using cables type А-2У(L)2УВ2У N×4×0.9 in order to avoid the impact from AC signal to DC signal.

Пројектант / Designer:
Институт Михајло Пупин доо
Волгина 15, 11000 Београд
www.pupin.rs

Инвеститор / Investor:
Инфраструктура железнице Србије а.д.
Немањина 6, 11000 Београд
www.infrazs.rs

Извођач / Contractor: Конзорцијум / Joint Venture:
China Railway International Co., Ltd.
Serbia Ogranak Beograd
Rajka Mitića 8, 11000 Beograd
China Communication Construction Co.Ltd.
Serbia Ogranak Beograd-Savski Venac
Paje Adamova 2, 11000 Beograd

Подизвођач / Subcontractor:
CRSC International Co., LTD.
Ogranak Beograd,
Omladinskih brigada 21, 11070 Novi Beograd

Објекат / Project:
Пруга Београд - Суботица - државна граница (Келебија), ДЕОНИЦА ПРУГЕ НОВИ САД - СУБОТИЦА - ДРЖАВНА ГРАНИЦА (КЕЛЕБИЈА), у Новом Саду, Кисачу, Степановићеву, Змајеву, Врбасу, Ловћенцу, Малом Иђошу, Бачкој Тополи, Жеднику, Наумовићеву и Суботици, у катастарским општинама наведеним на насловној страни техничке документације и на катастарским парцелама према списку приложеном у Главној свесци /

Belgrade - Subotica - State border (Kelebija) railway line, SECTION NOVI SAD - SUBOTICA STATE BORDER (KELEBIJA), at Novi Sad, Kisač, Stepanovićevo, Zmajevo, Vrbas, Lovćenac, Mali Idjoš, Bačka Topola, Žednik, Naumovićevo and Subotica, in cadastral municipalities listed on the cover page of this Design, on cadastral plots listed in General Volume

Врста техничке документације / Technical documentation type:
ПИО/ABD Пројекат изведеног објекта / As-built Design

Ознака и назив дела Пројекта / Designation and name of the part of design:
5/1.23 Осигурање железничке станице Суботица / Signalling/interlocking systems in Subotica railway station

Назив цртежа / Drawing name:
План повезивања каблова у кабловским разделним ормарима /
Plan of connecting cables at Cable distribution cabinets

Одговорни пројектант / Responsible designer:
Ђорђе Максимовић, дипл.инж.ел.
Број лиценце / License number: 353 P422 17

Сарадници / Associates:
Владимир Бошковић, инж.маш.
Марко Ралић, дипл.ел.инж.

Број Пројекта / Design number:	Датум / Date:	Размера / Scale:	Број цртежа / Drawing number:
TS.700.255-5.1.23	Септембар / September 2024.	-	TS.700.255-5.1.23-C24

Кабловски разделни ормар:
Cable distribution cabinet: KO-402S

Тип / Type: KODZ 240

Принцип употребе каблова:

Светлосни сигнали и систем Индузи бализа I-60 су пројектовани одвојено. Светлосни сигнали се контролишу кабловима типа А-2У2УВ2У N×l×0.9. Управљање релејима за управљање Индузи бализама и контролу стања ових релеја врши се кабеловима типа А-2У(L)2УВ2У N×4×0.9 како би се избегао утицај АС сигнала на једносмерни управљачки сигнал.

Cable usage principle:

The light signals and Induzi system I-60 are designed separately. The light signals are controlled by cable type A-2У2УВ2У N×l×0.9. The Managing of relays for control Indusi balises and acquisition of state of these relays are achieved using cables type A-2У(L)2УВ2У N×4×0.9 in order to avoid the impact from AC signal to DC signal.

Лист: 17 од 41
Sheet: 17 of 41

Пројектант / Designer:
Институт Михајло Пупин доо
Волгина 15, 11000 Београд
www.pupin.rs

Инвеститор / Investor:
Инфраструктура железнице Србије а.д.
Немањина 6, 11000 Београд
www.infrazs.rs

Извођач / Contractor: Конзорцијум / Joint Venture:
China Railway International Co., Ltd.
Serbia Ogranak Beograd
Rajka Mitića 8, 11000 Beograd
China Communication Construction Co.Ltd.
Serbia Ogranak Beograd-Savski Venac
Paje Adamova 2, 11000 Beograd

Подизвођач / Subcontractor:
CRSC International Co., LTD.
Ogranak Beograd,
Omladinskih brigada 21, 11070 Novi Beograd

Објекат / Project:
Пруга Београд - Суботица - државна граница (Келебија), ДЕОНИЦА ПРУГЕ НОВИ САД - СУБОТИЦА - ДРЖАВНА ГРАНИЦА (КЕЛЕБИЈА), у Новом Саду, Кисачу, Степановићеву, Змајеву, Врбасу, Ловћенцу, Малом Иђошу, Бачкој Тополи, Жеднику, Наумовићеву и Суботици, у катастарским општинама наведеним на насловној страни техничке документације и на катастарским парцелама према списку приложеном у Главној свесци /

Belgrade - Subotica - State border (Kelebija) railway line, SECTION NOVI SAD - SUBOTICA STATE BORDER (KELEBIJA), at Novi Sad, Kisač, Stepanovićevo, Zmajevo, Vrbas, Lovćenac, Mali Idjoš, Bačka Topola, Žednik, Naumovićevo and Subotica, in cadastral municipalities listed on the cover page of this Design, on cadastral plots listed in General Volume

Врста техничке документације / Technical documentation type:
ПИО/ABD Пројекат изведеног објекта / As-built Design

Ознака и назив дела Пројекта / Designation and name of the part of design:
5/1.23 Осигурање железничке станице Суботица / Signalling/interlocking systems in Subotica railway station

Назив цртежа / Drawing name:
План повезивања каблова у кабловским разделним ормарима /
Plan of connecting cables at Cable distribution cabinets

Одговорни пројектант / Responsible designer:		Сарадници / Associates:	
Ђорђе Максимовић, дипл.инж.ел. Број лиценце / License number: 353 P422 17		Владимир Бошковић, инж.маш. Марко Ралић, дипл.ел.инж.	
Број Пројекта / Design number:	Датум / Date:	Размера / Scale:	Број цртежа / Drawing number:
TS.700.255-5.1.23	Септембар / September 2024.	-	TS.700.255-5.1.23-C24

Кабловски разделни ормар:
Cable distribution cabinet: KO-403S

Тип / Type: KODZ 80

Наредни елемент / Next element	Прикључне реглете / Terminal blocks	Ознака жиле кабла / Label of wire in cable	Кабл / Cable	Број жиле кабла / Number of wire in cable	Кабловски ормар – Прикључне реглете / Cable cabinet – Terminal blocks	Кабловски ормар – Ознака жиле кабла / Cable cabinet – Label of wire in cable	Релејна CC просторија – Број жиле кабла / Interlocking room – Number of wire in cable	Завршни кабл рам / Cable distribution rack
MP63	R-1	MP63-R	A-2Y2YB2Y 4x1x0.9, Дужина / Length: 96 m	1	1	MP63-R	1	F3-101-1
MP63	R-2	MP63-RH		2	2	MP63-RH	2	F3-101-2
MP63	W-1	MP63-W		3	3	MP63-W	3	F3-101-3
MP63	W-2	MP63-WH		4	4	MP63-WH	4	F3-101-4
MP66	R-1	MP66-R	A-2Y2YB2Y 4x1x0.9, Дужина / Length: 41 m	1	5	MP66-R	5	F3-101-5
MP66	R-2	MP66-RH		2	6	MP66-RH	6	F3-101-6
MP66	W-1	MP66-W		3	7	MP66-W	7	F3-102-1
MP66	W-2	MP66-WH		4	8	MP66-WH	8	F3-102-2
ML65	R-1	ML65-R	A-2Y2YB2Y 4x1x0.9, Дужина / Length: 17 m	1	9	ML65-R	9	F3-103-1
ML65	R-2	ML65-RH		2	10	ML65-RH	10	F3-103-2
ML65	W-1	ML65-W		3	11	ML65-W	11	F3-103-3
ML65	W-2	ML65-WH		4	12	ML65-WH	12	F3-103-4
MP68	R-1	MP68-R	A-2Y2YB2Y 4x1x0.9, Дужина / Length: 43 m	1	13	MP68-R	13	F3-103-5
MP68	R-2	MP68-RH		2	14	MP68-RH	14	F3-103-6
MP68	W-1	MP68-W		3	15	MP68-W	15	F3-104-1
MP68	W-2	MP68-WH		4	16	MP68-WH	16	F3-104-2
MP77	R-1	MP77-R	A-2Y2YB2Y 4x1x0.9, Дужина / Length: 76 m	1	17	MP77-R	17	F3-104-3
MP77	R-2	MP77-RH		2	18	MP77-RH	18	F3-104-4
MP77	W-1	MP77-W		3	19	MP77-W	19	F3-104-5
MP77	W-2	MP77-WH		4	20	MP77-WH	20	F3-104-6

Кабл број / Cable Number: 403S
Тип / Type: A-2Y2YB2Y 30x1x0.9(10)
Дужина / Length: 961 m

Принцип употребе каблова:

Светлосни сигнали и систем Индузи базиза I-60 су пројектовани одвојено. Светлосни сигнали се контролишу кабловима типа А-2У2УВ2У N×1×0.9. Управљање релејима за управљање Индузи бализама и контролу стања ових релеја врши се кабеловима типа А-2У(L)2УВ2У N×4×0.9 како би се избегао утицај АС сигнала на једносмерни управљачки сигнал.

Cable usage principle:

The light signals and Induzi system I-60 are designed separately. The light signals are controlled by cable type A-2У2УВ2У N×1×0.9. The Managing of relays for control Indusi balises and acquisition of state of these relays are achieved using cables type A-2У(L)2УВ2У N×4×0.9 in order to avoid the impact from AC signal to DC signal.

Лист: 18 од 41
Sheet: 18 of 41

Пројектант / Designer:
Институт Михајло Пупин доо
Волгина 15, 11000 Београд
www.pupin.rs

Инвеститор / Investor:
Инфраструктура железнице Србије а.д.
Немањина 6, 11000 Београд
www.infrazs.rs

Извођач / Contractor: Конзорцијум / Joint Venture:
China Railway International Co., Ltd.
Serbia Ogranak Beograd
Rajka Mitića 8, 11000 Beograd
China Communication Construction Co.Ltd.
Serbia Ogranak Beograd-Savski Venac
Paje Adamova 2, 11000 Beograd

Подизвођач / Subcontractor:
CRSC International Co., LTD.
Ogranak Beograd,
Omladinskih brigada 21, 11070 Novi Beograd

Објекат / Project:
Пруга Београд - Суботица - државна граница (Келебија), ДЕОНИЦА ПРУГЕ НОВИ САД - СУБОТИЦА - ДРЖАВНА ГРАНИЦА (КЕЛЕБИЈА), у Новом Саду, Кисачу, Степановићеву, Змајеву, Врбасу, Ловћенцу, Малом Иђошу, Бачкој Тополи, Жеднику, Наумовићеву и Суботици, у катастарским општинама наведеним на насловној страни техничке документације и на катастарским парцелама према списку приложеном у Главној свесци /

Belgrade - Subotica - State border (Kelebija) railway line, SECTION NOVI SAD - SUBOTICA STATE BORDER (KELEBIJA), at Novi Sad, Kisač, Stepanovićevo, Zmajevo, Vrbas, Lovćenac, Mali Idjoš, Bačka Topola, Žednik, Naumovićevo and Subotica, in cadastral municipalities listed on the cover page of this Design, on cadastral plots listed in General Volume

Врста техничке документације / Technical documentation type:
ПИО/ABD Пројекат изведеног објекта / As-built Design

Ознака и назив дела Пројекта / Designation and name of the part of design:
5/1.23 Осигурање железничке станице Суботица / Signalling/interlocking systems in Subotica railway station

Назив цртежа / Drawing name:
План повезивања каблова у кабловским разделним ормарима / Plan of connecting cables at Cable distribution cabinets

Одговорни пројектант / Responsible designer:
Ђорђе Максимовић, дипл.инж.ел.
Број лиценце / License number: 353 P422 17

Сарадници / Associates:
Владимир Бошковић, инж.маш.
Марко Ралић, дипл.ел.инж.

Број Пројекта / Design number:	Датум / Date:	Размера / Scale:	Број цртежа / Drawing number:
TS.700.255-5.1.23	Септембар / September 2024.	-	TS.700.255-5.1.23-C24

Кабловски разделни ормар:
Cable distribution cabinet: KO-404S

Тип / Type: KODZ 80

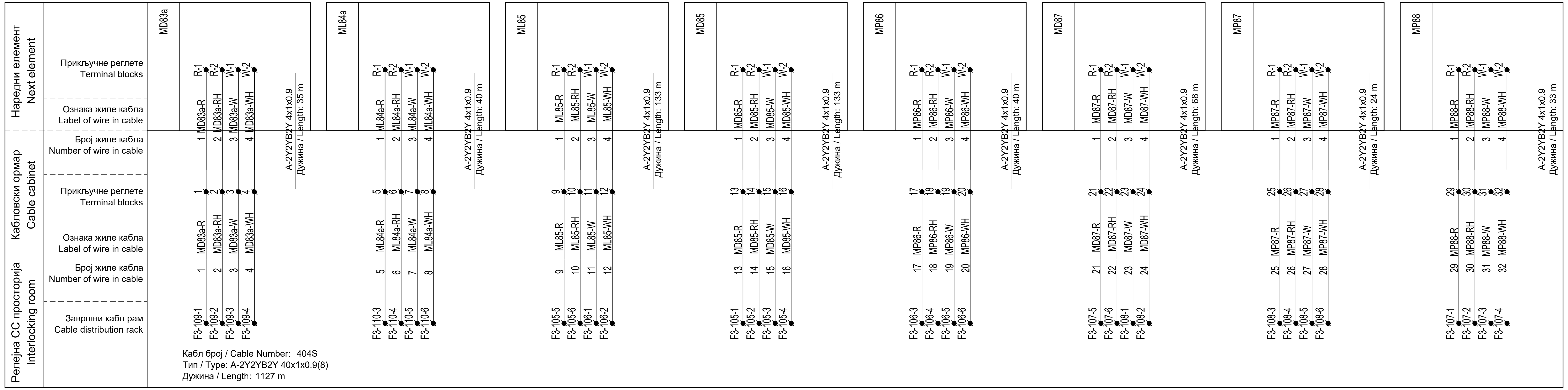

Принцип употребе каблова:

Светлосни сигнали и систем Индузи бализа I-60 су пројектовани одвојено. Светлосни сигнали се контролишу кабловима типа A-2У2УВ2У N×l×0.9. Управљање релејима за управљање Индузи бализама и контролу стања ових релеја врши се кабеловима типа A-2У(L)2УВ2У N×4×0.9 како би се избегао утицај AC сигнала на једносмерни управљачки сигнал.

Cable usage principle:

The light signals and Induzi system I-60 are designed separately. The light signals are controlled by cable type A-2У2УВ2У N×l×0.9. The Managing of relays for control Indusi balises and acquisition of state of these relays are achieved using cables type A-2У(L)2УВ2У N×4×0.9 in order to avoid the impact from AC signal to DC signal.

Лист: 19 од 41
Sheet: 19 of 41

Пројектант / Designer:
Институт Михајло Пупин доо
Волгина 15, 11000 Београд
www.pupin.rs

Инвеститор / Investor:
Инфраструктура железнице Србије а.д.
Немањина 6, 11000 Београд
www.infrazs.rs

Извођач / Contractor: Конзорцијум / Joint Venture:
China Railway International Co., Ltd.
Serbia Ogranak Beograd
Rajka Mitića 8, 11000 Beograd
China Communication Construction Co.Ltd.
Serbia Ogranak Beograd-Savski Venac
Paje Adamova 2, 11000 Beograd

Подизвођач / Subcontractor:
CRSC International Co., LTD.
Ogranak Beograd,
Omladinskih brigada 21, 11070 Novi Beograd

Објекат / Project:
Пруга Београд - Суботица - државна граница (Келебија), ДЕОНИЦА ПРУГЕ НОВИ САД - СУБОТИЦА - ДРЖАВНА ГРАНИЦА (КЕЛЕБИЈА), у Новом Саду, Кисачу, Степановићеву, Змајеву, Врбасу, Ловћенцу, Малом Иђошу, Бачкој Тополи, Жеднику, Наумовићеву и Суботици, у катастарским општинама наведеним на насловној страни техничке документације и на катастарским парцелама према списку приложеном у Главној свесци /

Belgrade - Subotica - State border (Kelebija) railway line, SECTION NOVI SAD - SUBOTICA STATE BORDER (KELEBIJA), at Novi Sad, Kisač, Stepanovićevo, Zmajevo, Vrbas, Lovćenac, Mali Idjoš, Bačka Topola, Žednik, Naumovićevo and Subotica, in cadastral municipalities listed on the cover page of this Design, on cadastral plots listed in General Volume

Врста техничке документације / Technical documentation type:
ПИО/ABD Пројекат изведеног објекта / As-built Design

Ознака и назив дела Пројекта / Designation and name of the part of design:
5/1.23 Осигурање железничке станице Суботица / Signalling/interlocking systems in Subotica railway station

Назив цртежа / Drawing name:
План повезивања каблова у кабловским разделним ормарима /
Plan of connecting cables at Cable distribution cabinets

Одговорни пројектант / Responsible designer:
Ђорђе Максимовић, дипл.инж.ел.
Број лиценце / License number: 353 P422 17

Сарадници / Associates:
Владимир Бошковић, инж.маш.
Марко Ралић, дипл.ел.инж.

Број Пројекта / Design number:	Датум / Date:	Размера / Scale:	Број цртежа / Drawing number:
TS.700.255-5.1.23	Септембар / September 2024.	-	TS.700.255-5.1.23-C24

Кабловски разделни ормар:
Cable distribution cabinet: **KO-601S, KO-602S**

Тип / Type: KO 120, KO 80

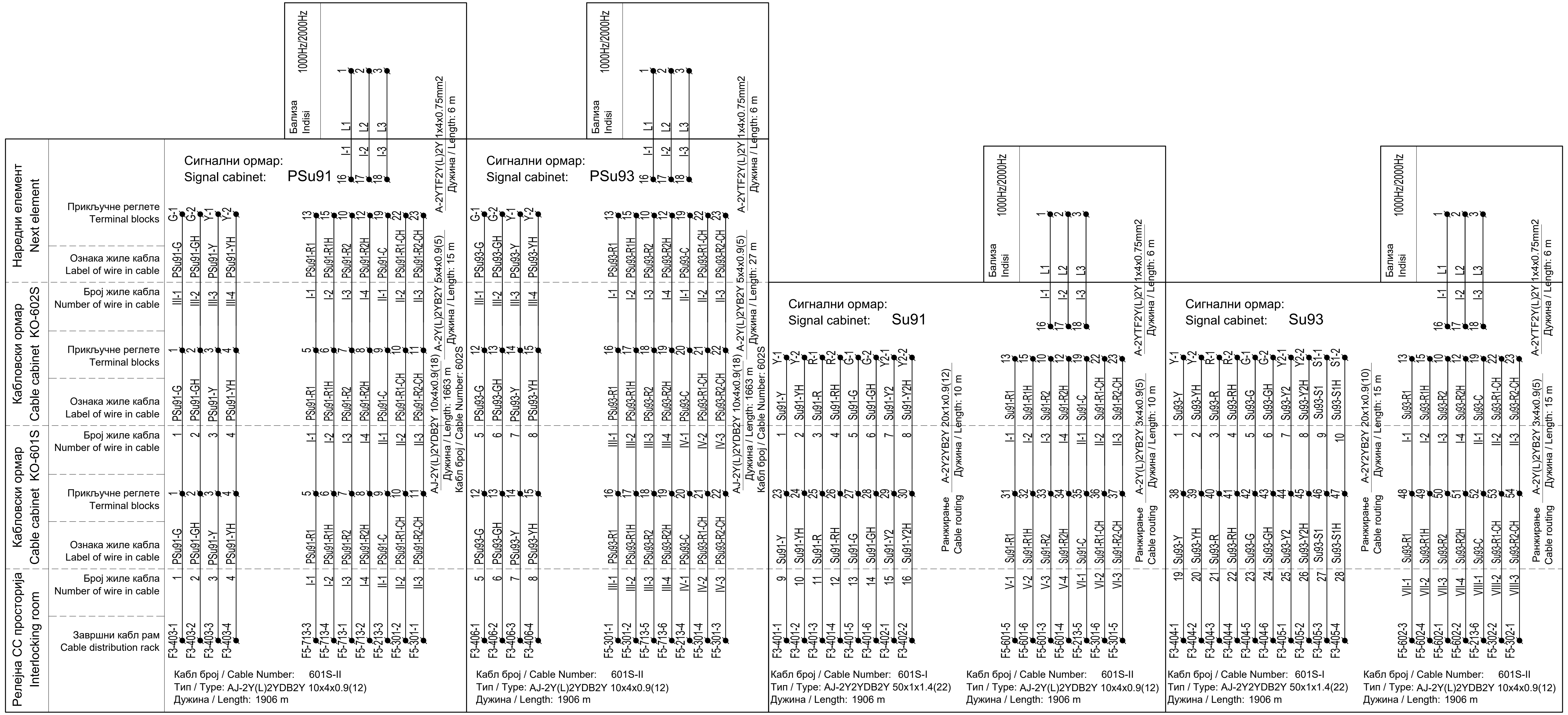

Принцип употребе каблова:

Светлосни сигнали и систем Индузи бализа I-60 су пројектовани одвојено. Светлосни сигнали се контролишу кабловима типа А-2У2УВ2У N×1×0.9. Управљање релејима за управљање Индузи бализама и контролу стања ових релеја врши се кабеловима типа А-2У(L)2УВ2У N×4×0.9 како би се избегао утицај АС сигнала на једносмерни управљачки сигнал.

Cable usage principle:

The light signals and Induzi system I-60 are designed separately. The light signals are controlled by cable type А-2У2УВ2У N×1×0.9. The Managing of relays for control Indusi balises and acquisition of state of these relays are achieved using cables type А-2У(L)2УВ2У N×4×0.9 in order to avoid the impact from AC signal to DC signal.

Лист: 20 од 41
Sheet: 20 of 41

Пројектант / Designer:
Институт Михајло Пупин доо
Волгина 15, 11000 Београд
www.pupin.rs

Инвеститор / Investitor:
Инфраструктура железнице Србије а.д.
Немањина 6, 11000 Београд
www.infrazs.rs

Извођач / Contractor: Конзорцијум / Joint Venture:
China Railway International Co., Ltd.
Serbia Ogranak Beograd
Rajka Mitića 8, 11000 Beograd
China Communication Construction Co.Ltd.
Serbia Ogranak Beograd-Savski Venac
Paje Adamova 2, 11000 Beograd

Подизвођач / Subcontractor:
CRSC International Co., LTD.
Ogranak Beograd,
Omladinskih brigada 21, 11070 Novi Beograd

Објекат / Project:
Пруга Београд - Суботица - државна граница (Келебија), ДЕОНИЦА ПРУГЕ НОВИ САД - СУБОТИЦА - ДРЖАВНА ГРАНИЦА (КЕЛЕБИЈА), у Новом Саду, Кисачу, Степановићеву, Змајеву, Врбасу, Ловћенцу, Малом Иђошу, Бачкој Тополи, Жеднику, Наумовићеву и Суботици, у катастарским општинама наведеним на насловној страни техничке документације и на катастарским парцелама према списку приложеном у Главној свесци /

Belgrade - Subotica - State border (Kelebija) railway line, SECTION NOVI SAD - SUBOTICA STATE BORDER (KELEBIJA), at Novi Sad, Kisač, Stepanovićevo, Zmajevo, Vrbas, Lovćenac, Mali Idjoš, Bačka Topola, Žednik, Naumovićevo and Subotica, in cadastral municipalities listed on the cover page of this Design, on cadastral plots listed in General Volume

Врста техничке документације / Technical documentation type:
ПИО/АВД Пројекат изведеног објекта / As-built Design

Ознака и назив дела Пројекта / Designation and name of the part of design:
5/1.23 Осигурање железничке станице Суботица /
Signalling/interlocking systems in Subotica railway station

Назив цртежа / Drawing name:
План повезивања каблова у кабловским разделним ормарима /
Plan of connecting cables at Cable distribution cabinets

Одговорни пројектант / Responsible designer:
Ђорђе Максимовић, дипл.инж.ел.
Број лиценце / License number: 353 P422 17

Сарадници / Associates:
Владимир Бошковић, инж.маш.
Марко Ралић, дипл.ел.инж.

Број Пројекта / Design number: TS.700.255-5.1.23
Датум / Date: Септембар / September 2024.
Размера / Scale: -
Број цртежа / Drawing number: TS.700.255-5.1.23-C24

Кабловски разделни ормар:
Cable distribution cabinet: KO-801S, KO-802S

Тип / Type: KO 120, KO 80

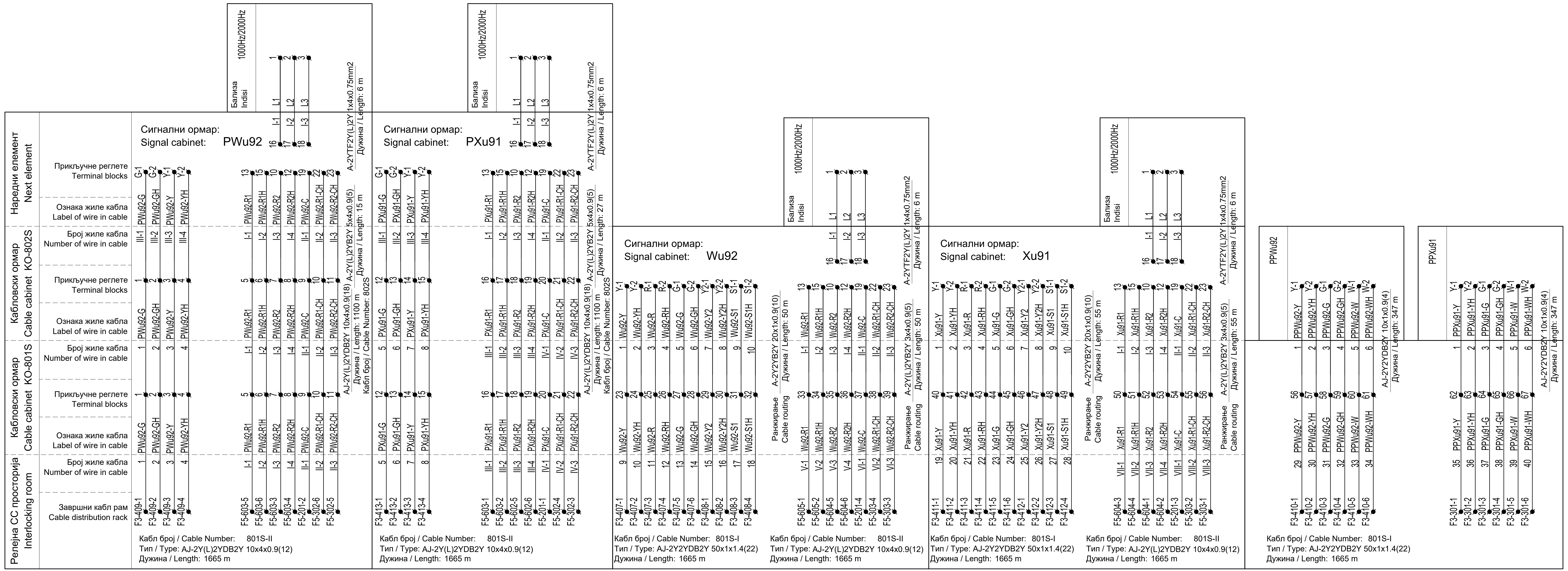

Принцип употребе каблова:

Светлосни сигнали и систем Индузи бализа I-60 су пројектовани одвојено. Светлосни сигнали се контролишу кабловима типа A-2У2YB2У N×1×0.9. Управљање релејима за управљање Индузи бализама и контролу стања ових релеја врши се кабловима типа A-2У(L)2YB2У N×4×0.9 како би се избегао утицај AC сигнала на једносмерни управљачки сигнал.

Cable usage principle:

The light signals and Induzi system I-60 are designed separately. The light signals are controlled by cable type A-2У2YB2У N×1×0.9. The Managing of relays for control Indusi balises and acquisition of state of these relays are achieved using cables type A-2У(L)2YB2У N×4×0.9 in order to avoid the impact from AC signal to DC signal.

Лист: 21 од 41
Sheet: 21 of 41

Пројектант / Designer:
Институт Михајло Пупин доо
Волгина 15, 11000 Београд
www.pupin.rs

Инвеститор / Investor:
Инфраструктура железнице Србије а.д.
Немањина 6, 11000 Београд
www.infrazs.rs

Извођач / Contractor: Конзорцијум / Joint Venture:
China Railway International Co., Ltd.
Serbia Ogranak Beograd
Rajka Mitića 8, 11000 Beograd
China Communication Construction Co.Ltd.
Serbia Ogranak Beograd-Savski Venac
Paje Adamova 2, 11000 Beograd

Подизвођач / Subcontractor:
CRSC International Co., LTD.
Ogranak Beograd,
Omladinskih brigada 21, 11070 Novi Beograd

Објекат / Project:
Пруга Београд - Суботица - државна граница (Келебија), ДЕОНИЦА ПРУГЕ НОВИ САД - СУБОТИЦА - ДРЖАВНА ГРАНИЦА (КЕЛЕБИЈА), у Новом Саду, Кисачу, Степановићеву, Змајеву, Врбасу, Ловћенцу, Малом Иђошу, Бачкој Тополи, Жеднику, Наумовићеву и Суботици, у катастарским општинама наведеним на насловној страни техничке документације и на катастарским парцелама према списку приложеном у Главној свесци /

Belgrade - Subotica - State border (Kelebija) railway line, SECTION NOVI SAD - SUBOTICA STATE BORDER (KELEBIJA), at Novi Sad, Kisač, Stepanovićevo, Zmajevo, Vrbas, Lovćenac, Mali Iđoš, Bačka Topola, Žednik, Naumovićevo and Subotica, in cadastral municipalities listed on the cover page of this Design, on cadastral plots listed in General Volume

Врста техничке документације / Technical documentation type:
ПИО/ABD Пројекат изведеног објекта / As-built Design

Ознака и назив дела Пројекта / Designation and name of the part of design:
5/1.23 Осигурање железничке станице Суботица /
Signalling/interlocking systems in Subotica railway station

Назив цртежа / Drawing name:
План повезивања каблова у кабловским разделним ормарима /
Plan of connecting cables at Cable distribution cabinets

Одговорни пројектант / Responsible designer:
Ђорђе Максимовић, дипл.инж.ел.
Број лиценце / License number: 353 P422 17

Сарадници / Associates:
Владимир Бошковић, инж.маш.
Марко Рапић, дипл.ел.инж.

Број Пројекта / Design number:	Датум / Date:	Размера / Scale:	Број цртежа / Drawing number:
TS.700.255-5.1.23	Септембар / September 2024.	-	TS.700.255-5.1.23-C24

ИНЖЕЊЕРСКА КОМОРА СРБИЈЕ
Ђорђе Љ. Максимовић
дипл. инж. ел.
353 P422 17
ОДГОВОРНИ ПРОЈЕКТАНТ

Кабловски разделни ормар: KO-104P Тип / Type: KODZ 240
Cable distribution cabinet:

Напомена:

MT1a и MT2a су додатни контролници приљубљености језичка на једној страни скретнице, док су MT1б и MT2б су додатни контролници приљубљености језичка на супротној страни.

Note:

MT1a and MT2a are additional blade position controllers on one side of the switch, while MT1b and MT2b are additional blade position controllers on the opposite side.

Принцип употребе каблова:

Различити каблови се користе за рад скретничке поставне справе и за видео надзор положаја скретничких полуга. Скретничка поставна справа се контролише каблом типа A-2У2УB2У N×I×0.9, док се видео надзор положаја скретничких полуга врши помоћу кабла типа A-2У(L)2УB2У N×I×0.9. Видео сигнал положаја скретничких полуга је високофреквентни сигнал, услед чега се користи кабл са упреденим четворкама за редукцију интерференције.

Cable usage principle:

Separate cables are used for switch machine operation and for video monitoring of point lever position. Switch machine is controlled by cable type A-2У2УB2У N×I×0.9, and point lever position is controlled by cable type A-2У(L)2УB2У N×I×0.9. Video signal is high frequency signal transmitted at point lever position, therefore, 4-core twisted cable shall be used to reduce the interference.

Инжењерска комора Србије — Ђорђе Љ. Максимовић, дипл. инж. ел., 353 P422 17 — Одговорни пројектант

Лист: 22 од 41
Sheet: 22 of 41

Пројектант / Designer: Институт Михајло Пупин доо, Волгина 15, 11000 Београд, www.pupin.rs	Извођач / Contractor: Конзорцијум / Joint Venture: China Railway International Co., Ltd. Serbia Ogranak Beograd, Rajka Mitića 8, 11000 Beograd; China Communication Construction Co.Ltd. Serbia Ogranak Beograd-Savski Venac, Paje Adamova 2, 11000 Beograd
Инвеститор / Investor: Инфраструктура железнице Србије а.д., Немањина 6, 11000 Београд, www.infrazs.rs	Подизвођач / Subcontractor: CRSC International Co., LTD. Ogranak Beograd, Omladinskih brigada 21, 11070 Novi Beograd

Објекат / Project:
Пруга Београд - Суботица - државна граница (Келебија), ДЕОНИЦА ПРУГЕ НОВИ САД - СУБОТИЦА - ДРЖАВНА ГРАНИЦА (КЕЛЕБИЈА), у Новом Саду, Кисачу, Степановићеву, Змајеву, Врбасу, Ловћенцу, Малом Иђошу, Бачкој Тополи, Жеднику, Наумовићеву и Суботици, у катастарским општинама наведеним на насловној страни техничке документације и на катастарским парцелама према списку приложеном у Главној свесци /

Belgrade - Subotica - State border (Kelebija) railway line, SECTION NOVI SAD - SUBOTICA STATE BORDER (KELEBIJA), at Novi Sad, Kisač, Stepanovićevo, Zmajevo, Vrbas, Lovćenac, Mali Idjoš, Bačka Topola, Žednik, Naumovićevo and Subotica, in cadastral municipalities listed on the cover page of this Design, on cadastral plots listed in General Volume

Врста техничке документације / Technical documentation type:
ПИО/ABD Пројекат изведеног објекта / As-built Design

Ознака и назив дела Пројекта / Designation and name of the part of design:
5/1.23 Осигурање железничке станице Суботица / Signalling/interlocking systems in Subotica railway station

Назив цртежа / Drawing name:
План повезивања каблова у кабловским разделним ормарима /
Plan of connecting cables at Cable distribution cabinets

Одговорни пројектант / Responsible designer: Ђорђе Максимовић, дипл.инж.ел.		Сарадници / Associates: Владимир Бошковић, инж.маш.; Марко Ралић, дипл.ел.инж.	
Број лиценце / License number: 353 P422 17			
Број Пројекта / Design number: TS.700.255-5.1.23	Датум / Date: Септембар / September 2024.	Размера / Scale: -	Број цртежа / Drawing number: TS.700.255-5.1.23-C24

Кабловски разделни ормар: KO-105P Тип / Type: KODZ 240
Cable distribution cabinet:

Напомена:

МТ1а и МТ2а су додатни контролници приљубљености језичка на једној страни скретнице, док су МТ1б и МТ2б су додатни контролници приљубљености језичка на супротној страни.

Note:

MT1a and MT2a are additional blade position controllers on one side of the switch, while MT1b and MT2b are additional blade position controllers on the opposite side.

Принцип употребе каблова:

Различити каблови се користе за рад скретничке поставне справе и за видео надзор положаја скретничких полуга. Скретничка поставна справа се контролише каблом типа А-2У2УВ2У N×l×0.9, док се видео надзор положаја скретничких полуга врши помоћу кабла типа А-2У(L)2УВ2У N×l×0.9. Видео сигнал положаја скретничких полуга је високофреквентни сигнал, услед чега се користи кабл са упреденим четворкама за редукцију интерференције.

Cable usage principle:

Separate cables are used for switch machine operation and for video monitoring of point lever position. Switch machine is controlled by cable type A-2У2УВ2У N×l×0.9, and point lever position is controlled by cable type A-2У(L)2УВ2У N×l×0.9. Video signal is high frequency signal transmitted at point lever position, therefore, 4-core twisted cable shall be used to reduce the interference.

Ђорђе Максимовић дипл. инж. ел. 353 P422 17 ОДГОВОРНИ ПРОЈЕКТАНТ

Лист: 23 од 41
Sheet: 23 of 41

Пројектант / Designer:
Институт Михајло Пупин доо
Волгина 15, 11000 Београд
www.pupin.rs

Инвеститор / Investor:
Инфраструктура железнице Србије а.д.
Немањина 6, 11000 Београд
www.infrazs.rs

Извођач / Contractor: Конзорцијум / Joint Venture:
China Railway International Co., Ltd.
Serbia Ogranak Beograd
Rajka Mitića 8, 11000 Beograd
China Communication Construction Co.Ltd.
Serbia Ogranak Beograd-Savski Venac
Paje Adamova 2, 11000 Beograd

Подизвођач / Subcontractor:
CRSC International Co., LTD.
Ogranak Beograd,
Omladinskih brigada 21, 11070 Novi Beograd

Објекат / Project:
Пруга Београд - Суботица - државна граница (Келебија), ДЕОНИЦА ПРУГЕ НОВИ САД - СУБОТИЦА - ДРЖАВНА ГРАНИЦА (КЕЛЕБИЈА), у Новом Саду, Кисачу, Степановићеву, Змајеву, Врбасу, Ловћенцу, Малом Иђошу, Бачкој Тополи, Жеднику, Наумовићеву и Суботици, у катастарским општинама наведеним на насловној страни техничке документације и на катастарским парцелама према списку приложеном у Главној свесци /

Belgrade - Subotica - State border (Kelebija) railway line, SECTION NOVI SAD - SUBOTICA STATE BORDER (KELEBIJA), at Novi Sad, Kisač, Stepanovićevo, Zmajevo, Vrbas, Lovćenac, Mali Idjoš, Bačka Topola, Žednik, Naumovićevo and Subotica, in cadastral municipalities listed on the cover page of this Design, on cadastral plots listed in General Volume

Врста техничке документације / Technical documentation type:
ПИО/ABD Пројекат изведеног објекта / As-built Design

Ознака и назив дела Пројекта / Designation and name of the part of design:
5/1.23 Осигурање железничке станице Суботица / Signalling/interlocking systems in Subotica railway station

Назив цртежа / Drawing name:
План повезивања каблова у кабловским разделним ормарима /
Plan of connecting cables at Cable distribution cabinets

Одговорни пројектант / Responsible designer:
Ђорђе Максимовић, дипл.инж.ел.
Број лиценце / License number: 353 P422 17

Сарадници / Associates:
Владимир Бошковић, инж.маш.
Марко Ралић, дипл.ел.инж.

Број Пројекта / Design number:	Датум / Date:	Размера / Scale:	Број цртежа / Drawing number:
TS.700.255-5.1.23	Септембар / September 2024.	-	TS.700.255-5.1.23-C24

Кабловски разделни ормар:
Cable distribution cabinet: KO-105P, KO-106P
Тип / Type: KODZ 240, KODZ 120

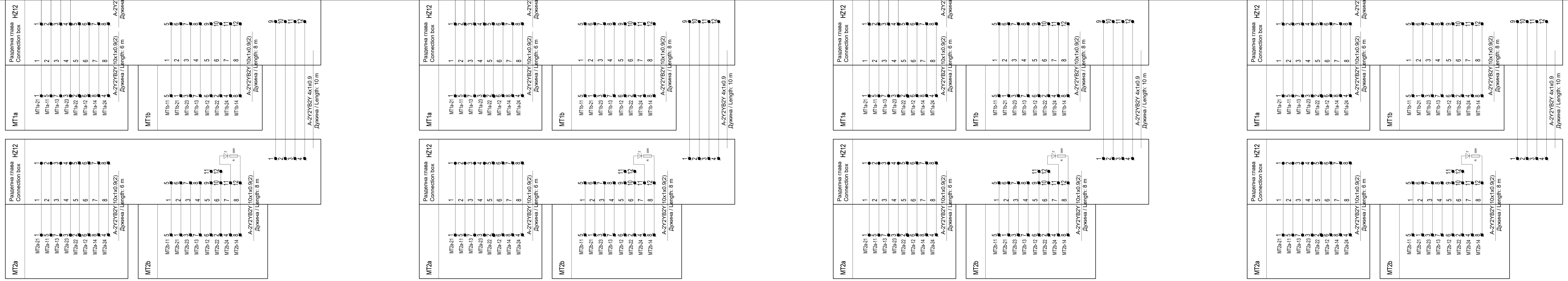

Напомена:

MT1a и MT2a су додатни контролници приљубљености језичка на једној страни скретнице, док су MT1б и MT2б су додатни контролници приљубљености језичка на супротној страни.

Note:

MT1a and MT2a are additional blade position controllers on one side of the switch, while MT1b and MT2b are additional blade position controllers on the opposite side.

Принцип употребе каблова:

Различити каблови се користе за рад скретничке поставне справе и за видео надзор положаја скретничких полуга. Скретничка поставна справа се контролише каблом типа A-2У2УB2У N×I×0.9, док се видео надзор положаја скретничких полуга врши помоћу кабла типа A-2У(L)2УB2У N×I×0.9. Видео сигнал положаја скретничких полуга је високофреквентни сигнал, услед чега се користи кабл са упреденим четворкама за редукцију интерференције.

Cable usage principle:

Separate cables are used for switch machine operation and for video monitoring of point lever position. Switch machine is controlled by cable type A-2У2УB2У N×I×0.9, and point lever position is controlled by cable type A-2У(L)2УB2У N×I×0.9. Video signal is high frequency signal transmitted at point lever position, therefore, 4-core twisted cable shall be used to reduce the interference.

Лист: 24 од 41
Sheet: 24 of 41

Пројектант / Designer:
Институт Михајло Пупин доо
Волгина 15, 11000 Београд
www.pupin.rs

Инвеститор / Investor:
Инфраструктура железнице Србије а.д.
Немањина 6, 11000 Београд
www.infrazs.rs

Извођач / Contractor: Конзорцијум / Joint Venture:
China Railway International Co., Ltd.
Serbia Ogranak Beograd
Rajka Mitića 8, 11000 Beograd
China Communication Construction Co.Ltd.
Serbia Ogranak Beograd-Savski Venac
Paje Adamova 2, 11000 Beograd

Подизвођач / Subcontractor:
CRSC International Co., LTD.
Ogranak Beograd,
Omladinskih brigada 21, 11070 Novi Beograd

Објекат / Project:
Пруга Београд - Суботица - државна граница (Келебија), ДЕОНИЦА ПРУГЕ НОВИ САД - СУБОТИЦА - ДРЖАВНА ГРАНИЦА (КЕЛЕБИЈА), у Новом Саду, Кисачу, Степановићеву, Змајеву, Врбасу, Ловћенцу, Малом Иђошу, Бачкој Тополи, Жеднику, Наумовићеву и Суботици, у катастарским општинама наведеним на насловној страни техничке документације и на катастарским парцелама према списку приложеном у Главној свесци /

Belgrade - Subotica - State border (Kelebija) railway line, SECTION NOVI SAD - SUBOTICA STATE BORDER (KELEBIJA), at Novi Sad, Kisač, Stepanovićevo, Zmajevo, Vrbas, Lovćenac, Mali Idjoš, Bačka Topola, Žednik, Naumovićevo and Subotica, in cadastral municipalities listed on the cover page of this Design, on cadastral plots listed in General Volume

Врста техничке документације / Technical documentation type:
ПИО/ABD Пројекат изведеног објекта / As-built Design

Ознака и назив дела Пројекта / Designation and name of the part of design:
5/1.23 Осигурање железничке станице Суботица / Signalling/interlocking systems in Subotica railway station

Назив цртежа / Drawing name:
План повезивања каблова у кабловским разделним ормарима /
Plan of connecting cables at Cable distribution cabinets

Одговорни пројектант / Responsible designer:
Ђорђе Максимовић, дипл.инж.ел.
Број лиценце / License number: 353 P422 17

Сарадници / Associates:
Владимир Бошковић, инж.маш.
Марко Ралић, дипл.ел.инж.

Број Пројекта / Design number:	Датум / Date:	Размера / Scale:	Број цртежа / Drawing number:
TS.700.255-5.1.23	Септембар / September 2024.	-	TS.700.255-5.1.23-C24

Кабловски разделни ормар: KO-202P Тип / Type: KODZ 160
Cable distribution cabinet:

Напомена:

МТ1а и МТ2а су додатни контролници приљубљености језичка на једној страни скретнице, док су МТ1б и МТ2б су додатни контролници приљубљености језичка на супротној страни.

Note:

MT1a and MT2a are additional blade position controllers on one side of the switch, while MT1b and MT2b are additional blade position controllers on the opposite side.

Принцип употребе каблова:

Различити каблови се користе за рад скретничке поставне справе и за видео надзор положаја скретничких полуга. Скретничка поставна справа се контролише каблом типа А-2У2УВ2У N×l×0.9, док се видео надзор положаја скретничких полуга врши помоћу кабла типа А-2У(L)2УВ2У N×l×0.9. Видео сигнал положаја скретничких полуга је високофреквентни сигнал, услед чега се користи кабл са упреденим четворкама за редукцију интерференције.

Cable usage principle:

Separate cables are used for switch machine operation and for video monitoring of point lever position. Switch machine is controlled by cable type A-2У2УВ2У N×l×0.9, and point lever position is controlled by cable type A-2У(L)2УВ2У N×l×0.9. Video signal is high frequency signal transmitted at point lever position, therefore, 4-core twisted cable shall be used to reduce the interference.

Лист: 25 од 41
Sheet: 25 of 41

Пројектант / Designer:
Институт Михајло Пупин доо
Волгина 15, 11000 Београд
www.pupin.rs

Извођач / Contractor: Конзорцијум / Joint Venture:
China Railway International Co., Ltd.
Serbia Ogranak Beograd
Rajka Mitića 8, 11000 Beograd
China Communication Construction Co.Ltd.
Serbia Ogranak Beograd-Savski Venac
Paje Adamova 2, 11000 Beograd

Инвеститор / Investor:
Инфраструктура железнице Србије а.д.
Немањина 6, 11000 Београд
www.infrazs.rs

Подизвођач / Subcontractor:
CRSC International Co., LTD.
Ogranak Beograd,
Omladinskih brigada 21, 11070 Novi Beograd

Објекат / Project:
Пруга Београд - Суботица - државна граница (Келебија), ДЕОНИЦА ПРУГЕ НОВИ САД - СУБОТИЦА - ДРЖАВНА ГРАНИЦА (КЕЛЕБИЈА), у Новом Саду, Кисачу, Степановићеву, Змајеву, Врбасу, Ловћенцу, Малом Иђошу, Бачкој Тополи, Жеднику, Наумовићеву и Суботици, у катастарским општинама наведеним на насловној страни техничке документације и на катастарским парцелама према списку приложеном у Главној свесци /

Belgrade - Subotica - State border (Kelebija) railway line, SECTION NOVI SAD - SUBOTICA STATE BORDER (KELEBIJA), at Novi Sad, Kisač, Stepanovićevo, Zmajevo, Vrbas, Lovćenac, Mali Idjoš, Bačka Topola, Žednik, Naumovićevo and Subotica, in cadastral municipalities listed on the cover page of this Design, on cadastral plots listed in General Volume

Врста техничке документације / Technical documentation type:
ПИО/ABD Пројекат изведеног објекта / As-built Design

Ознака и назив дела Пројекта / Designation and name of the part of design:
5/1.23 Осигурање железничке станице Суботица / Signalling/interlocking systems in Subotica railway station

Назив цртежа / Drawing name:
План повезивања каблова у кабловским разделним ормарима /
Plan of connecting cables at Cable distribution cabinets

Одговорни пројектант / Responsible designer:	Сарадници / Associates:
Ђорђе Максимовић, дипл.инж.ел.	Владимир Бошковић, инж.маш.
Број лиценце / License number: 353 P422 17	Марко Ралић, дипл.ел.инж.

Број Пројекта / Design number:	Датум / Date:	Размера / Scale:	Број цртежа / Drawing number:
TS.700.255-5.1.23	Септембар / September 2024.	-	TS.700.255-5.1.23-C24

Кабловски разделни ормар: **KO-203P** Тип / Type: KODZ 240
Cable distribution cabinet:

Напомена:

МТ1а и МТ2а су додатни контролници приљубљености језичка на једној страни скретнице, док су МТ1б и МТ2б су додатни контролници приљубљености језичка на супротној страни.

Note:

MT1a and MT2a are additional blade position controllers on one side of the switch, while MT1b and MT2b are additional blade position controllers on the opposite side.

Принцип употребе каблова:

Различити каблови се користе за рад скретничке поставне справе и за видео надзор положаја скретничких полуга. Скретничка поставна справа се контролише каблом типа А-2У2УВ2У N×I×0.9, док се видео надзор положаја скретничких полуга врши помоћу кабла типа А-2У(L)2УВ2У N×I×0.9. Видео сигнал положаја скретничких полуга је високофреквентни сигнал, услед чега се користи кабл са упреденим четворкама за редукцију интерференције.

Cable usage principle:

Separate cables are used for switch machine operation and for video monitoring of point lever position. Switch machine is controlled by cable type A-2У2УВ2У N×I×0.9, and point lever position is controlled by cable type A-2У(L)2УВ2У N×I×0.9. Video signal is high frequency signal transmitted at point lever position, therefore, 4-core twisted cable shall be used to reduce the interference.

Лист: 26 од 41
Sheet: 26 of 41

Пројектант / Designer:
Институт Михајло Пупин доо
Волгина 15, 11000 Београд
www.pupin.rs

Инвеститор / Investor:
Инфраструктура железнице Србије а.д.
Немањина 6, 11000 Београд
www.infrazs.rs

Извођач / Contractor: Конзорцијум / Joint Venture:
China Railway International Co., Ltd.
Serbia Ogranak Beograd
Rajka Mitića 8, 11000 Beograd
China Communication Construction Co.Ltd.
Serbia Ogranak Beograd-Savski Venac
Paje Adamova 2, 11000 Beograd

Подизвођач / Subcontractor:
CRSC International Co., LTD.
Ogranak Beograd,
Omladinskih brigada 21, 11070 Novi Beograd

Објекат / Project:
Пруга Београд - Суботица - државна граница (Келебија), ДЕОНИЦА ПРУГЕ НОВИ САД - СУБОТИЦА - ДРЖАВНА ГРАНИЦА (КЕЛЕБИЈА), у Новом Саду, Кисачу, Степановићеву, Змајеву, Врбасу, Ловћенцу, Малом Иђошу, Бачкој Тополи, Жеднику, Наумовићеву и Суботици, у катастарским општинама наведеним на насловној страни техничке документације и на катастарским парцелама према списку приложеном у Главној свесци /

Belgrade - Subotica - State border (Kelebija) railway line, SECTION NOVI SAD - SUBOTICA STATE BORDER (KELEBIJA), at Novi Sad, Kisač, Stepanovićevo, Zmajevo, Vrbas, Lovćenac, Mali Idjoš, Bačka Topola, Žednik, Naumovićevo and Subotica, in cadastral municipalities listed on the cover page of this Design, on cadastral plots listed in General Volume

Врста техничке документације / Technical documentation type:
ПИО/ABD Пројекат изведеног објекта / As-built Design

Ознака и назив дела Пројекта / Designation and name of the part of design:
5/1.23 Осигурање железничке станице Суботица / Signalling/interlocking systems in Subotica railway station

Назив цртежа / Drawing name:
План повезивања каблова у кабловским разделним ормарима /
Plan of connecting cables at Cable distribution cabinets

Одговорни пројектант / Responsible designer:
Ђорђе Максимовић, дипл.инж.ел.
Број лиценце / License number: 353 P422 17

Сарадници / Associates:
Владимир Бошковић, инж.маш.
Марко Ралић, дипл.ел.инж.

Број Пројекта / Design number:	Датум / Date:	Размера / Scale:	Број цртежа / Drawing number:
TS.700.255-5.1.23	Септембар / September 2024.	-	TS.700.255-5.1.23-C24

Кабловски разделни ормар:
Cable distribution cabinet: КО-203Р, КО-205Р
Тип / Type: KODZ 240, KODZ 160

Напомена:

МТ1а и МТ2а су додатни контролници приљубљености језичка на једној страни скретнице, док су МТ1б и МТ2б су додатни контролници приљубљености језичка на супротној страни.

Note:

MT1a and MT2a are additional blade position controllers on one side of the switch, while MT1b and MT2b are additional blade position controllers on the opposite side.

Принцип употребе каблова:

Различити каблови се користе за рад скретничке поставне справе и за видео надзор положаја скретничких полуга. Скретничка поставна справа се контролише каблом типа А-2У2УВ2У N×I×0.9, док се видео надзор положаја скретничких полуга врши помоћу кабла типа А-2У(L)2УВ2У N×I×0.9. Видео сигнал положаја скретничких полуга је високофреквентни сигнал, услед чега се користи кабл са упреденим четворкама за редукцију интерференције.

Cable usage principle:

Separate cables are used for switch machine operation and for video monitoring of point lever position. Switch machine is controlled by cable type A-2У2УВ2У N×I×0.9, and point lever position is controlled by cable type A-2У(L)2УВ2У N×I×0.9. Video signal is high frequency signal transmitted at point lever position, therefore, 4-core twisted cable shall be used to reduce the interference.

Лист: 27 од 41
Sheet: 27 of 41

Пројектант / Designer:
Институт Михајло Пупин доо
Волгина 15, 11000 Београд
www.pupin.rs

Инвеститор / Investor:
Инфраструктура железнице Србије а.д.
Немањина 6, 11000 Београд
www.infrazs.rs

Извођач / Contractor: Конзорцијум / Joint Venture:
China Railway International Co., Ltd.
Serbia Ogranak Beograd
Rajka Mitića 8, 11000 Beograd
China Communication Construction Co.Ltd.
Serbia Ogranak Beograd-Savski Venac
Paje Adamova 2, 11000 Beograd

Подизвођач / Subcontractor:
CRSC International Co., LTD.
Ogranak Beograd,
Omladinskih brigada 21, 11070 Novi Beograd

Објекат / Project:
Пруга Београд - Суботица - државна граница (Келебија), ДЕОНИЦА ПРУГЕ НОВИ САД - СУБОТИЦА - ДРЖАВНА ГРАНИЦА (КЕЛЕБИЈА), у Новом Саду, Кисачу, Степановићеву, Змајеву, Врбасу, Ловћенцу, Малом Иђошу, Бачкој Тополи, Жеднику, Наумовићеву и Суботици, у катастарским општинама наведеним на насловној страни техничке документације и на катастарским парцелама према списку приложеном у Главној свесци /

Belgrade - Subotica - State border (Kelebija) railway line, SECTION NOVI SAD - SUBOTICA STATE BORDER (KELEBIJA), at Novi Sad, Kisač, Stepanovićevo, Zmajevo, Vrbas, Lovćenac, Mali Idjoš, Bačka Topola, Žednik, Naumovićevo and Subotica, in cadastral municipalities listed on the cover page of this Design, on cadastral plots listed in General Volume

Врста техничке документације / Technical documentation type:
ПИО/ABD Пројекат изведеног објекта / As-built Design

Ознака и назив дела Пројекта / Designation and name of the part of design:
5/1.23 Осигурање железничке станице Суботица / Signalling/interlocking systems in Subotica railway station

Назив цртежа / Drawing name:
План повезивања каблова у кабловским разделним ормарима /
Plan of connecting cables at Cable distribution cabinets

Одговорни пројектант / Responsible designer:
Ђорђе Максимовић, дипл.инж.ел.
Број лиценце / License number: 353 P422 17

Сарадници / Associates:
Владимир Бошковић, инж.маш.
Марко Ралић, дипл.ел.инж.

Број Пројекта / Design number:	Датум / Date:	Размера / Scale:	Број цртежа / Drawing number:
TS.700.255-5.1.23	Септембар / September 2024.	-	TS.700.255-5.1.23-C24

Кабловски разделни ормар:
Cable distribution cabinet: KO-204P Тип / Type: KODZ 240

Напомена:

MT1a и MT2a су додатни контролници приљубљености језичка на једној страни скретнице, док су MT1б и MT2б су додатни контролници приљубљености језичка на супротној страни.

Note:

MT1a and MT2a are additional blade position controllers on one side of the switch, while MT1b and MT2b are additional blade position controllers on the opposite side.

Принцип употребе каблова:

Различити каблови се користе за рад скретничке поставне справе и за видео надзор положаја скретничких полуга. Скретничка поставна справа се контролише каблом типа A-2У2УВ2У N×l×0.9, док се видео надзор положаја скретничких полуга врши помоћу кабла типа A-2У(L)2УВ2У N×l×0.9. Видео сигнал положаја скретничких полуга је високофреквентни сигнал, услед чега се користи кабл са упреденим четворкама за редукцију интерференције.

Cable usage principle:

Separate cables are used for switch machine operation and for video monitoring of point lever position. Switch machine is controlled by cable type A-2У2УВ2У N×l×0.9, and point lever position is controlled by cable type A-2У(L)2УВ2У N×l×0.9. Video signal is high frequency signal transmitted at point lever position, therefore, 4-core twisted cable shall be used to reduce the interference.

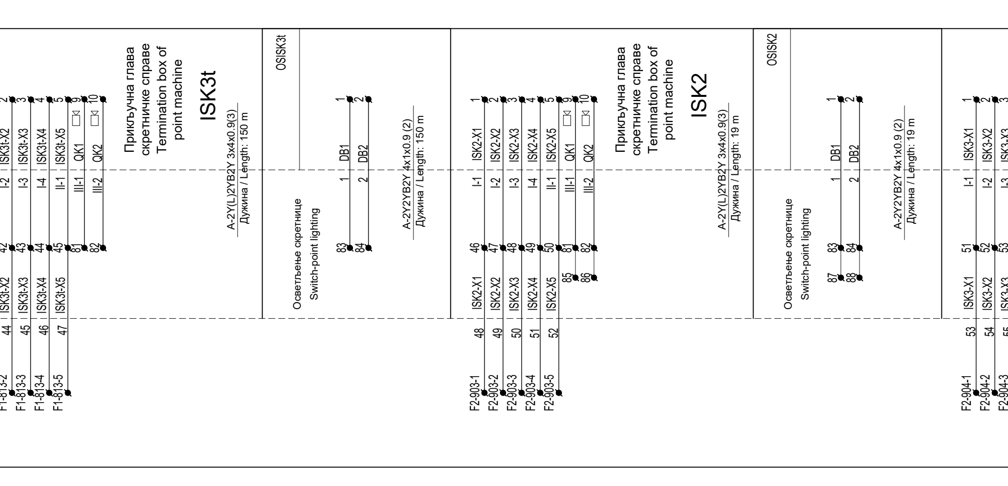

Лист: 28 од 41
Sheet: 28 of 41

Пројектант / Designer:
Институт Михајло Пупин доо
Волгина 15, 11000 Београд
www.pupin.rs

Инвеститор / Investor:
Инфраструктура железнице Србије а.д.
Немањина 6, 11000 Београд
www.infrazs.rs

Извођач / Contractor: Конзорцијум / Joint Venture:
China Railway International Co., Ltd.
Serbia Ogranak Beograd
Rajka Mitića 8, 11000 Beograd
China Communication Construction Co.Ltd.
Serbia Ogranak Beograd-Savski Venac
Paje Adamova 2, 11000 Beograd

Подизвођач / Subcontractor:
CRSC International Co., LTD.
Ogranak Beograd,
Omladinskih brigada 21, 11070 Novi Beograd

Објекат / Project:
Пруга Београд - Суботица - државна граница (Келебија), ДЕОНИЦА ПРУГЕ НОВИ САД - СУБОТИЦА - ДРЖАВНА ГРАНИЦА (КЕЛЕБИЈА), у Новом Саду, Кисачу, Степановићеву, Змајеву, Врбасу, Ловћенцу, Малом Иђошу, Бачкој Тополи, Жеднику, Наумовићеву и Суботици, у катастарским општинама наведеним на насловној страни техничке документације и на катастарским парцелама према списку приложеном у Главној свесци /

Belgrade - Subotica - State border (Kelebija) railway line, SECTION NOVI SAD - SUBOTICA STATE BORDER (KELEBIJA), at Novi Sad, Kisač, Stepanovićevo, Zmajevo, Vrbas, Lovćenac, Mali Idjoš, Bačka Topola, Žednik, Naumovićevo and Subotica, in cadastral municipalities listed on the cover page of this Design, on cadastral plots listed in General Volume

Врста техничке документације / Technical documentation type:
ПИО/ABD Пројекат изведеног објекта / As-built Design

Ознака и назив дела Пројекта / Designation and name of the part of design:
5/1.23 Осигурање железничке станице Суботица / Signalling/interlocking systems in Subotica railway station

Назив цртежа / Drawing name:
План повезивања каблова у кабловским разделним ормарима /
Plan of connecting cables at Cable distribution cabinets

Одговорни пројектант / Responsible designer:	Сарадници / Associates:
Ђорђе Максимовић, дипл.инж.ел.	Владимир Бошковић, инж.маш. Марко Ралић, дипл.ел.инж.
Број лиценце / License number: 353 P422 17	

Број Пројекта / Design number:	Датум / Date:	Размера / Scale:	Број цртежа / Drawing number:
TS.700.255-5.1.23	Септембар / September 2024.	-	TS.700.255-5.1.23-C24

Кабловски разделни ормар: KO-206P Тип / Type: KODZ 240
Cable distribution cabinet:

Напомена:

MT1a и MT2a су додатни контролници пријубљености језичка на једној страни скретнице, док су MT1б и MT2б су додатни контролници пријубљености језичка на супротној страни.

Note:

MT1a and MT2a are additional blade position controllers on one side of the switch, while MT1b and MT2b are additional blade position controllers on the opposite side.

Принцип употребе каблова:

Различити каблови се користе за рад скретничке поставне справе и за видео надзор положаја скретничких полуга. Скретничка поставна справа се контролише каблом типа A-2У2УB2У N×I×0.9, док се видео надзор положаја скретничких полуга врши помоћу кабла типа A-2У(L)2УB2У N×I×0.9. Видео сигнал положаја скретничких полуга је високофреквентни сигнал, услед чега се користи кабл са упреденим четворкама за редукцију интерференције.

Cable usage principle:

Separate cables are used for switch machine operation and for video monitoring of point lever position. Switch machine is controlled by cable type A-2У2УB2У N×I×0.9, and point lever position is controlled by cable type A-2У(L)2УB2У N×I×0.9. Video signal is high frequency signal transmitted at point lever position, therefore, 4-core twisted cable shall be used to reduce the interference.

ИНЖЕЊЕРСКА КОМОРА СРБИЈЕ * Ђорђе Љ. Максимовић дипл. инж. ел. 353 P422 17 * ОДГОВОРНИ ПРОЈЕКТАНТ

Пројектант / Designer:
Институт Михајло Пупин доо
Волгина 15, 11000 Београд
www.pupin.rs

Инвеститор / Investor:
Инфраструктура железнице Србије а.д.
Немањина 6, 11000 Београд
www.infrazs.rs

Извођач / Contractor: Конзорцијум / Joint Venture:
China Railway International Co., Ltd.
Serbia Ogranak Beograd
Rajka Mitića 8, 11000 Beograd
China Communication Construction Co.Ltd.
Serbia Ogranak Beograd-Savski Venac
Paje Adamova 2, 11000 Beograd

Подизвођач / Subcontractor:
CRSC International Co., LTD.
Ogranak Beograd,
Omladinskih brigada 21, 11070 Novi Beograd

Објекат / Project:
Пруга Београд - Суботица - државна граница (Келебија), ДЕОНИЦА ПРУГЕ НОВИ САД - СУБОТИЦА - ДРЖАВНА ГРАНИЦА (КЕЛЕБИЈА), у Новом Саду, Кисачу, Степановићеву, Змајеву, Врбасу, Ловћенцу, Малом Иђошу, Бачкој Тополи, Жеднику, Наумовићеву и Суботици, у катастарским општинама наведеним на насловној страни техничке документације и на катастарским парцелама према списку приложеном у Главној свесци /

Belgrade - Subotica - State border (Kelebija) railway line, SECTION NOVI SAD - SUBOTICA STATE BORDER (KELEBIJA), at Novi Sad, Kisač, Stepanovićevo, Zmajevo, Vrbas, Lovćenac, Mali Idjoš, Bačka Topola, Žednik, Naumovićevo and Subotica, in cadastral municipalities listed on the cover page of this Design, on cadastral plots listed in General Volume

Врста техничке документације / Technical documentation type:
ПИО/ABD Пројекат изведеног објекта / As-built Design

Ознака и назив дела Пројекта / Designation and name of the part of design:
5/1.23 Осигурање железничке станице Суботица / Signalling/interlocking systems in Subotica railway station

Назив цртежа / Drawing name:
План повезивања каблова у кабловским разделним ормарима /
Plan of connecting cables at Cable distribution cabinets

Одговорни пројектант / Responsible designer:
Ђорђе Максимовић, дипл.инж.ел.
Број лиценце / License number: 353 P422 17

Сарадници / Associates:
Владимир Бошковић, инж.маш.
Марко Ралић, дипл.ел.инж.

Број Пројекта / Design number:	Датум / Date:	Размера / Scale:	Број цртежа / Drawing number:
TS.700.255-5.1.23	Септембар / September 2024.	-	TS.700.255-5.1.23-C24

Кабловски разделни ормар:
Cable distribution cabinet: KO-402P, KO-401P
Тип / Type: KODZ 160, KODZ 160

Напомена:

MT1a и MT2a су додатни контролници приљубљености језичка на једној страни скретнице, док су MT1б и MT2б су додатни контролници приљубљености језичка на супротној страни.

Note:

MT1a and MT2a are additional blade position controllers on one side of the switch, while MT1b and MT2b are additional blade position controllers on the opposite side.

Принцип употребе каблова:

Различити каблови се користе за рад скретничке поставне справе и за видео надзор положаја скретничких полуга. Скретничка поставна справа се контролише каблом типа A-2У2УВ2У N×I×0.9, док се видео надзор положаја скретничких полуга врши помоћу кабла типа A-2У(L)2УВ2У N×I×0.9. Видео сигнал положаја скретничких полуга је високофреквентни сигнал, услед чега се користи кабл са упреденим четворкама за редукцију интерференције.

Cable usage principle:

Separate cables are used for switch machine operation and for video monitoring of point lever position. Switch machine is controlled by cable type A-2У2УВ2У N×I×0.9, and point lever position is controlled by cable type A-2У(L)2УВ2У N×I×0.9. Video signal is high frequency signal transmitted at point lever position, therefore, 4-core twisted cable shall be used to reduce the interference.

Лист: 30 од 41
Sheet: 30 of 41

Пројектант / Designer:
Институт Михајло Пупин доо
Волгина 15, 11000 Београд
www.pupin.rs

Извођач / Contractor: Конзорцијум / Joint Venture:
China Railway International Co., Ltd.
Serbia Ogranak Beograd
Rajka Mitića 8, 11000 Beograd

China Communication Construction Co.Ltd.
Serbia Ogranak Beograd-Savski Venac
Paje Adamova 2, 11000 Beograd

Инвеститор / Investor:
Инфраструктура железнице Србије а.д.
Немањина 6, 11000 Београд
www.infrazs.rs

Подизвођач / Subcontractor:
CRSC International Co., LTD.
Ogranak Beograd,
Omladinskih brigada 21, 11070 Novi Beograd

Објекат / Project:
Пруга Београд - Суботица - државна граница (Келебија), ДЕОНИЦА ПРУГЕ НОВИ САД - СУБОТИЦА - ДРЖАВНА ГРАНИЦА (КЕЛЕБИЈА), у Новом Саду, Кисачу, Степановићеву, Змајеву, Врбасу, Ловћенцу, Малом Иђошу, Бачкој Тополи, Жеднику, Наумовићеву и Суботици, у катастарским општинама наведеним на насловној страни техничке документације и на катастарским парцелама према списку приложеном у Главној свесци /

Belgrade - Subotica - State border (Kelebija) railway line, SECTION NOVI SAD - SUBOTICA STATE BORDER (KELEBIJA), at Novi Sad, Kisač, Stepanovićevo, Zmajevo, Vrbas, Lovćenac, Mali Idjoš, Bačka Topola, Žednik, Naumovićevo and Subotica, in cadastral municipalities listed on the cover page of this Design, on cadastral plots listed in General Volume

Врста техничке документације / Technical documentation type:
ПИО/ABD Пројекат изведеног објекта / As-built Design

Ознака и назив дела Пројекта / Designation and name of the part of design:
5/1.23 Осигурање железничке станице Суботица / Signalling/interlocking systems in Subotica railway station

Назив цртежа / Drawing name:
План повезивања каблова у кабловским разделним ормарима /
Plan of connecting cables at Cable distribution cabinets

Одговорни пројектант / Responsible designer:
Ђорђе Максимовић, дипл.инж.ел.
Број лиценце / License number: 353 P422 17

Сарадници / Associates:
Владимир Бошковић, инж.маш.
Марко Ралић, дипл.ел.инж.

Број Пројекта / Design number:	Датум / Date:	Размера / Scale:	Број цртежа / Drawing number:
TS.700.255-5.1.23	Септембар / September 2024.	-	TS.700.255-5.1.23-C24

Каблoвски разделни ормар: KO-403P Тип / Type: KODZ 240
Cable distribution cabinet:

Напомена:

MT1a и MT2a су додатни контролници приљубљености језичка на једној страни скретнице, док су MT1б и MT2б су додатни контролници приљубљености језичка на супротној страни.

Note:

MT1a and MT2a are additional blade position controllers on one side of the switch, while MT1b and MT2b are additional blade position controllers on the opposite side.

Принцип употребе каблова:

Различити каблови се користе за рад скретничке поставне справе и за видео надзор положаја скретничких полуга. Скретничка поставна справа се контролише каблом типа A-2У2УB2У N×I×0.9, док се видео надзор положаја скретничких полуга врши помоћу кабла типа A-2У(L)2УB2У N×I×0.9. Видео сигнал положаја скретничких полуга је високофреквентни сигнал, услед чега се користи кабл са упреденим четворкама за редукцију интерференције.

Cable usage principle:

Separate cables are used for switch machine operation and for video monitoring of point lever position. Switch machine is controlled by cable type A-2У2УB2У N×I×0.9, and point lever position is controlled by cable type A-2У(L)2УB2У N×I×0.9. Video signal is high frequency signal transmitted at point lever position, therefore, 4-core twisted cable shall be used to reduce the interference.

Лист: 31 од 41
Sheet: 31 of 41

Пројектант / Designer:
Институт Михајло Пупин доо
Волгина 15, 11000 Београд
www.pupin.rs

Извођач / Contractor: Конзорцијум / Joint Venture:
China Railway International Co., Ltd.
Serbia Ogranak Beograd
Rajka Mitića 8, 11000 Beograd
China Communication Construction Co.Ltd.
Serbia Ogranak Beograd-Savski Venac
Paje Adamova 2, 11000 Beograd

Инвеститор / Investor:
Инфраструктура железнице Србије а.д.
Немањина 6, 11000 Београд
www.infrazs.rs

Подизвођач / Subcontractor:
CRSC International Co., LTD.
Ogranak Beograd,
Omladinskih brigada 21, 11070 Novi Beograd

Објекат / Project:
Пруга Београд - Суботица - државна граница (Келебија), ДЕОНИЦА ПРУГЕ НОВИ САД - СУБОТИЦА - ДРЖАВНА ГРАНИЦА (КЕЛЕБИЈА), у Новом Саду, Кисачу, Степановићеву, Змајеву, Врбасу, Ловћенцу, Малом Иђошу, Бачкој Тополи, Жеднику, Наумовићеву и Суботици, у катастарским општинама наведеним на насловној страни техничке документације и на катастарским парцелама према списку приложеном у Главној свесци /

Belgrade - Subotica - State border (Kelebija) railway line, SECTION NOVI SAD - SUBOTICA STATE BORDER (KELEBIJA), at Novi Sad, Kisač, Stepanovićevo, Zmajevo, Vrbas, Lovćenac, Mali Idjoš, Bačka Topola, Žednik, Naumovićevo and Subotica, in cadastral municipalities listed on the cover page of this Design, on cadastral plots listed in General Volume

Врста техничке документације / Technical documentation type:
ПИО/ABD Пројекат изведеног објекта / As-built Design

Ознака и назив дела Пројекта / Designation and name of the part of design:
5/1.23 Осигурање железничке станице Суботица / Signalling/interlocking systems in Subotica railway station

Назив цртежа / Drawing name:
План повезивања каблова у кабловским разделним ормарима /
Plan of connecting cables at Cable distribution cabinets

Одговорни пројектант / Responsible designer:
Ђорђе Максимовић, дипл.инж.ел.
Број лиценце / License number: 353 P422 17

Сарадници / Associates:
Владимир Бошковић, инж.маш.
Марко Ралић, дипл.ел.инж.

Број Пројекта / Design number:	Датум / Date:	Размера / Scale:	Број цртежа / Drawing number:
TS.700.255-5.1.23	Септембар / September 2024.	-	TS.700.255-5.1.23-C24

Кабловски разделни ормар:
Cable distribution cabinet: KO-404P Тип / Type: KODZ 240

Напомена:

МТ1а и МТ2а су додатни контролници приљубљености језичка на једној страни скретнице, док су МТ1б и МТ2б су додатни контролници приљубљености језичка на супротној страни.

Note:

MT1a and MT2a are additional blade position controllers on one side of the switch, while MT1b and MT2b are additional blade position controllers on the opposite side.

Принцип употребе каблова:

Различити каблови се користе за рад скретничке поставне справе и за видео надзор положаја скретничких полуга. Скретничка поставна справа се контролише каблом типа А-2У2УВ2У N×l×0.9, док се видео надзор положаја скретничких полуга врши помоћу кабла типа А-2У(L)2УВ2У N×l×0.9. Видео сигнал положаја скретничких полуга је високофреквентни сигнал, услед чега се користи кабл са упреденим четворкама за редукцију интерференције.

Cable usage principle:

Separate cables are used for switch machine operation and for video monitoring of point lever position. Switch machine is controlled by cable type А-2У2УВ2У N×l×0.9, and point lever position is controlled by cable type А-2У(L)2УВ2У N×l×0.9. Video signal is high frequency signal transmitted at point lever position, therefore, 4-core twisted cable shall be used to reduce the interference.

Лист: 32 од 41
Sheet: 32 of 41

Пројектант / Designer:
Институт Михајло Пупин доо
Волгина 15, 11000 Београд
www.pupin.rs

Извођач / Contractor: Конзорцијум / Joint Venture:
China Railway International Co., Ltd.
Serbia Ogranak Beograd
Rajka Mitića 8, 11000 Beograd
China Communication Construction Co.Ltd.
Serbia Ogranak Beograd-Savski Venac
Paje Adamova 2, 11000 Beograd

Инвеститор / Investor:
Инфраструктура железнице Србије а.д.
Немањина 6, 11000 Београд
www.infrazs.rs

Подизвођач / Subcontractor:
CRSC International Co., LTD.
Ogranak Beograd,
Omladinskih brigada 21, 11070 Novi Beograd

Објекат / Project:
Пруга Београд - Суботица - државна граница (Келебија), ДЕОНИЦА ПРУГЕ НОВИ САД - СУБОТИЦА - ДРЖАВНА ГРАНИЦА (КЕЛЕБИЈА), у Новом Саду, Кисачу, Степановићеву, Змајеву, Врбасу, Ловћенцу, Малом Иђошу, Бачкој Тополи, Жеднику, Наумовићеву и Суботици, у катастарским општинама наведеним на насловној страни техничке документације и на катастарским парцелама према списку приложеном у Главној свесци /

Belgrade - Subotica - State border (Kelebija) railway line, SECTION NOVI SAD - SUBOTICA STATE BORDER (KELEBIJA), at Novi Sad, Kisač, Stepanovićevo, Zmajevo, Vrbas, Lovćenac, Mali Idjoš, Bačka Topola, Žednik, Naumovićevo and Subotica, in cadastral municipalities listed on the cover page of this Design, on cadastral plots listed in General Volume

Врста техничке документације / Technical documentation type:
ПИО/ABD Пројекат изведеног објекта / As-built Design

Ознака и назив дела Пројекта / Designation and name of the part of design:
5/1.23 Осигурање железничке станице Суботица / Signalling/interlocking systems in Subotica railway station

Назив цртежа / Drawing name:
План повезивања каблова у кабловским разделним ормарима /
Plan of connecting cables at Cable distribution cabinets

Одговорни пројектант / Responsible designer:
Ђорђе Максимовић, дипл.инж.ел.
Број лиценце / License number: 353 P422 17

Сарадници / Associates:
Владимир Бошковић, инж.маш.
Марко Ралић, дипл.ел.инж.

Број Пројекта / Design number:	Датум / Date:	Размера / Scale:	Број цртежа / Drawing number:
TS.700.255-5.1.23	Септембар / September 2024.	-	TS.700.255-5.1.23-C24

Кабловски разделни ормар:
Cable distribution cabinet: **KO-103B, KO-102B**

Тип / Type: KODZ 240, KODZ 50

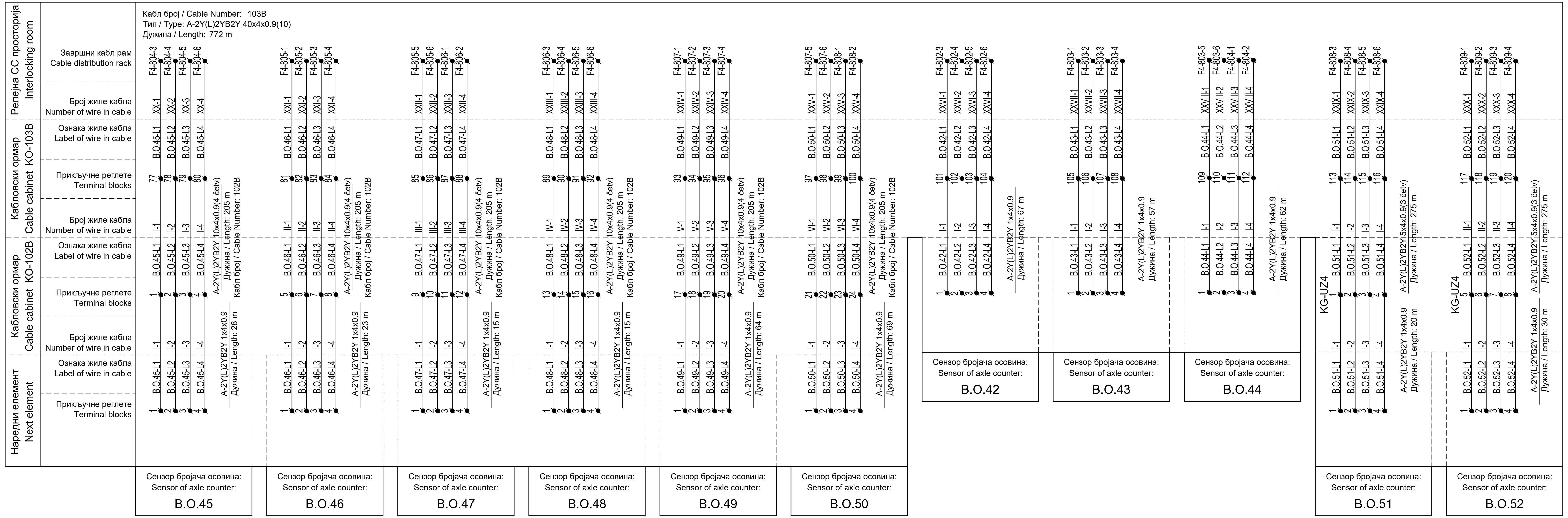

Лист: 33 од 41
Sheet: 33 of 41

Пројектант / Designer:
Институт Михајло Пупин доо
Волгина 15, 11000 Београд
www.pupin.rs

Инвеститор / Investor:
Инфраструктура железнице Србије а.д.
Немањина 6, 11000 Београд
www.infrazs.rs

Извођач / Contractor: Конзорцијум / Joint Venture:
China Railway International Co., Ltd.
Serbia Ogranak Beograd
Rajka Mitića 8, 11000 Beograd
China Communication Construction Co.Ltd.
Serbia Ogranak Beograd-Savski Venac
Paje Adamova 2, 11000 Beograd

Подизвођач / Subcontractor:
CRSC International Co., LTD.
Ogranak Beograd,
Omladinskih brigada 21, 11070 Novi Beograd

Објекат / Project:
Пруга Београд - Суботица - државна граница (Келебија), ДЕОНИЦА ПРУГЕ НОВИ САД - СУБОТИЦА - ДРЖАВНА ГРАНИЦА (КЕЛЕБИЈА), у Новом Саду, Кисачу, Степановићеву, Змајеву, Врбасу, Ловћенцу, Малом Иђошу, Бачкој Тополи, Жеднику, Наумовићеву и Суботици, у катастарским општинама наведеним на насловној страни техничке документације и на катастарским парцелама према списку приложеном у Главној свесци /

Belgrade - Subotica - State border (Kelebija) railway line, SECTION NOVI SAD - SUBOTICA STATE BORDER (KELEBIJA), at Novi Sad, Kisač, Stepanovićevo, Zmajevo, Vrbas, Lovćenac, Mali Idjoš, Bačka Topola, Žednik, Naumovićevo and Subotica, in cadastral municipalities listed on the cover page of this Design, on cadastral plots listed in General Volume

Врста техничке документације / Technical documentation type:
ПИО/ABD Пројекат изведеног објекта / As-built Design

Ознака и назив дела Пројекта / Designation and name of the part of design:
5/1.23 Осигурање железничке станице Суботица /
Signalling/interlocking systems in Subotica railway station

Назив цртежа / Drawing name:
План повезивања каблова у кабловским разделним ормарима /
Plan of connecting cables at Cable distribution cabinets

Одговорни пројектант / Responsible designer:
Ђорђе Максимовић, дипл.инж.ел.
Број лиценце / License number: 353 P422 17

Сарадници / Associates:
Владимир Бошковић, инж.маш.
Марко Ралић, дипл.ел.инж.

Број Пројекта / Design number:	Датум / Date:	Размера / Scale:	Број цртежа / Drawing number:
TS.700.255-5.1.23	Септембар / September 2024.	-	TS.700.255-5.1.23-C24

Кабловски разделни ормар:
Cable distribution cabinet: KO-103B, KO-104B

Тип / Type: KODZ 240, KODZ 120

Лист: 34 од 41
Sheet: 34 of 41

Пројектант / Designer:
Институт Михајло Пупин доо
Волгина 15, 11000 Београд
www.pupin.rs

Инвеститор / Investor:
Инфраструктура железнице Србије а.д.
Немањина 6, 11000 Београд
www.infrazs.rs

Извођач / Contractor: Конзорцијум / Joint Venture:
China Railway International Co., Ltd.
Serbia Ogranak Beograd
Rajka Mitića 8, 11000 Beograd
China Communication Construction Co.Ltd.
Serbia Ogranak Beograd-Savski Venac
Paje Adamova 2, 11000 Beograd

Подизвођач / Subcontractor:
CRSC International Co., LTD.
Ogranak Beograd,
Omladinskih brigada 21, 11070 Novi Beograd

Објекат / Project:
Пруга Београд - Суботица - државна граница (Келебија), ДЕОНИЦА ПРУГЕ НОВИ САД - СУБОТИЦА - ДРЖАВНА ГРАНИЦА (КЕЛЕБИЈА), у Новом Саду, Кисачу, Степановићеву, Змајеву, Врбасу, Ловћенцу, Малом Иђошу, Бачкој Тополи, Жеднику, Наумовићеву и Суботици, у катастарским општинама наведеним на насловној страни техничке документације и на катастарским парцелама према списку приложеном у Главној свесци /

Belgrade - Subotica - State border (Kelebija) railway line, SECTION NOVI SAD - SUBOTICA STATE BORDER (KELEBIJA), at Novi Sad, Kisač, Stepanovićevo, Zmajevo, Vrbas, Lovćenac, Mali Idjoš, Bačka Topola, Žednik, Naumovićevo and Subotica, in cadastral municipalities listed on the cover page of this Design, on cadastral plots listed in General Volume

Врста техничке документације / Technical documentation type:
ПИО/ABD Пројекат изведеног објекта / As-built Design

Ознака и назив дела Пројекта / Designation and name of the part of design:
5/1.23 Осигурање железничке станице Суботица /
Signalling/interlocking systems in Subotica railway station

Назив цртежа / Drawing name:
План повезивања каблова у кабловским разделним ормарима /
Plan of connecting cables at Cable distribution cabinets

Одговорни пројектант / Responsible designer:
Ђорђе Максимовић, дипл.инж.ел.
Број лиценце / License number: 353 P422 17

Сарадници / Associates:
Владимир Бошковић, инж.маш.
Марко Ралић, дипл.ел.инж.

Број Пројекта / Design number:	Датум / Date:	Размера / Scale:	Број цртежа / Drawing number:
TS.700.255-5.1.23	Септембар / September 2024.	-	TS.700.255-5.1.23-C24

Кабловски разделни ормар:
Cable distribution cabinet: **KO-105B, KO-106B**

Тип / Type: KODZ 240, KODZ 120

Лист: 35 од 41
Sheet: 35 of 41

Пројектант / Designer:
Институт Михајло Пупин доо
Волгина 15, 11000 Београд
www.pupin.rs

Инвеститор / Investor:
Инфраструктура железнице Србије а.д.
Немањина 6, 11000 Београд
www.infrazs.rs

Извођач / Contractor: Конзорцијум / Joint Venture:
China Railway International Co., Ltd.
Serbia Ogranak Beograd
Rajka Mitića 8, 11000 Beograd
China Communication Construction Co.Ltd.
Serbia Ogranak Beograd-Savski Venac
Paje Adamova 2, 11000 Beograd

Подизвођач / Subcontractor:
CRSC International Co., LTD.
Ogranak Beograd,
Omladinskih brigada 21, 11070 Novi Beograd

Објекат / Project:
Пруга Београд - Суботица - државна граница (Келебија), ДЕОНИЦА ПРУГЕ НОВИ САД - СУБОТИЦА - ДРЖАВНА ГРАНИЦА (КЕЛЕБИЈА), у Новом Саду, Кисачу, Степановићеву, Змајеву, Врбасу, Ловћенцу, Малом Иђошу, Бачкој Тополи, Жеднику, Наумовићеву и Суботици, у катастарским општинама наведеним на насловној страни техничке документације и на катастарским парцелама према списку приложеном у Главној свесци /

Belgrade - Subotica - State border (Kelebija) railway line, SECTION NOVI SAD - SUBOTICA STATE BORDER (KELEBIJA), at Novi Sad, Kisač, Stepanovićevo, Zmajevo, Vrbas, Lovćenac, Mali Idjoš, Bačka Topola, Žednik, Naumovićevo and Subotica, in cadastral municipalities listed on the cover page of this Design, on cadastral plots listed in General Volume

Врста техничке документације / Technical documentation type:
ПИО/ABD Пројекат изведеног објекта / As-built Design

Ознака и назив дела Пројекта / Designation and name of the part of design:
5/1.23 Осигурање железничке станице Суботица / Signalling/interlocking systems in Subotica railway station

Назив цртежа / Drawing name:
План повезивања каблова у кабловским разделним ормарима /
Plan of connecting cables at Cable distribution cabinets

Одговорни пројектант / Responsible designer:
Ђорђе Максимовић, дипл.инж.ел.
Број лиценце / License number: 353 P422 17

Сарадници / Associates:
Владимир Бошковић, инж.маш.
Марко Ралић, дипл.ел.инж.

Број Пројекта / Design number:	Датум / Date:	Размера / Scale:	Број цртежа / Drawing number:
TS.700.255-5.1.23	Септембар / September 2024.	-	TS.700.255-5.1.23-C24

Кабловски разделни ормар:
Cable distribution cabinet: KO-202B

Тип / Type: KODZ 120

Ђорђе Љ. Максимовић дипл. инж. ел. 353 P422 17

Лист: 36
Sheet: 36

Пројектант / Designer:
Институт Михајло Пупин доо
Волгина 15, 11000 Београд
www.pupin.rs

Инвеститор / Investor:
Инфраструктура железнице Србије а.д.
Немањина 6, 11000 Београд
www.infrazs.rs

Извођач / Contractor: Конзорцијум / Joint Venture:
China Railway International Co., L
Serbia Ogranak Beograd
Rajka Mitića 8, 11000 Beograd
China Communication Constructio
Serbia Ogranak Beograd-Savski V
Paje Adamova 2, 11000 Beograd

Подизвођач / Subcontractor:
CRSC International Co., LTD.
Ogranak Beograd,
Omladinskih brigada 21, 11070 No

Објекат / Project:
Пруга Београд - Суботица - државна граница (Келебија), ДЕОНИЦА ПРУГЕ НОВИ САД - СУБОТИЦА - ДРЖАВН (КЕЛЕБИЈА), у Новом Саду, Кисачу, Степановићеву, Змајеву, Врбасу, Ловћенцу, Малом Иђошу, Бачкој Тополи Наумовићеву и Суботици, у катастарским општинама наведеним на насловној страни техничке документ катастарским парцелама према списку приложеном у Главној свесци /

Belgrade - Subotica - State border (Kelebija) railway line, SECTION NOVI SAD - SUBOTICA STATE BORDER (KELEBIJA), Kisač, Stepanovićevo, Zmajevo, Vrbas, Lovćenac, Mali Idjoš, Bačka Topola, Žednik, Naumovićevo and Subotica, in cadastral listed on the cover page of this Design, on cadastral plots listed in General Volume

Врста техничке документације / Technical documentation type:
ПИО/ABD Пројекат изведеног објекта / As-built Design

Ознака и назив дела Пројекта / Designation and name of the part of design:
5/1.23 Осигурање железничке станице Суботица / Signalling/interlocking systems in Subotica railway station

Назив цртежа / Drawing name:
План повезивања каблова у кабловским разделним ормарима /
Plan of connecting cables at Cable distribution cabinets

Одговорни пројектант / Responsible designer:
Ђорђе Максимовић, дипл.инж.ел.
Број лиценце / License number: 353 P422 17

Сарадници / Associates:
Владимир Бошковић, инж.маш.
Марко Ралић, дипл.ел.инж.

Број Пројекта / Design number:	Датум / Date:	Размера / Scale:	Број цртежа / Drawin
TS.700.255-5.1.23	Септембар / September 2024.	-	TS.700.255-5.1.

Каблoвски разделни ормар:
Cable distribution cabinet: KO-203B, KO-205B

Тип / Type: KODZ 240, KODZ 80

Пројектант / Designer:
Институт Михајло Пупин доо
Волгина 15, 11000 Београд
www.pupin.rs

Инвеститор / Investor:
Инфраструктура железнице Србије а.д.
Немањина 6, 11000 Београд
www.infrazs.rs

Извођач / Contractor:

Подизвођач / Subcontractor:

Објекат / Project:
Пруга Београд - Суботица - државна граница (Келебија), ДЕОНИЦА ПРУГЕ НОВИ САД ... (КЕЛЕБИЈА), у Новом Саду, Кисачу, Степановићеву, Змајеву, Врбасу, Ловћенцу, Мало... Наумовићеву и Суботици, у катастарским општинама наведеним на насловној стр... катастарским парцелама према списку приложеном у Главној свесци /

Belgrade - Subotica - State border (Kelebija) railway line, SECTION NOVI SAD - SUBOTICA ST... Kisač, Stepanovićevo, Zmajevo, Vrbas, Lovćenac, Mali Idjoš, Bačka Topola, Žednik, Naumovićevo... listed on the cover page of this Design, on cadastral plots listed in General Volume

Врста техничке документације / Technical documentation type:
ПИО/ABD Пројекат изведеног објекта / As-built Design

Ознака и назив дела Пројекта / Designation and name of the part of design:
5/1.23 Осигурање железничке станице Суботица / Signalling/interlocking systems in Subotica railway station

Назив цртежа / Drawing name:
План повезивања каблова у кабловским разделним орма...
Plan of connecting cables at Cable distribution cabinets

Одговорни пројектант / Responsible designer:
Ђорђе Максимовић, дипл.инж.ел.
Број лиценце / License number: 353 P422 17

Сарадници / Associates:
Владимир Бошковић, инж...
Марко Ралић, дипл.ел.ин...

Број Пројекта / Design number: TS.700.255-5.1.23
Датум / Date: Септембар / September 2024.
Размера / Scale: -

Кабловски разделни ормар:
Cable distribution cabinet: KO-204B, KO-206B

Тип / Type: KODZ 160, KODZ 120

Лист: 38 од 41
Sheet: 38 of 41

Пројектант / Designer: Институт Михајло Пупин доо, Волгина 15, 11000 Београд, www.pupin.rs	Извођач / Contractor: Конзорцијум / Joint Venture: China Railway International Co., Ltd. Serbia Ogranak Beograd, Rajka Mitića 8, 11000 Beograd; China Communication Construction Co.Ltd. Serbia Ogranak Beograd-Savski Venac, Paje Adamova 2, 11000 Beograd
Инвеститор / Investor: Инфраструктура железнице Србије а.д., Немањина 6, 11000 Београд, www.infrazs.rs	Подизвођач / Subcontractor: CRSC International Co., LTD. Ogranak Beograd, Omladinskih brigada 21, 11070 Novi Beograd

Објекат / Project:
Пруга Београд - Суботица - државна граница (Келебија), ДЕОНИЦА ПРУГЕ НОВИ САД - СУБОТИЦА - ДРЖАВНА ГРАНИЦА (КЕЛЕБИЈА), у Новом Саду, Кисачу, Степановићеву, Змајеву, Врбасу, Ловћенцу, Малом Иђошу, Бачкој Тополи, Жеднику, Наумовићеву и Суботици, у катастарским општинама наведеним на насловној страни техничке документације и на катастарским парцелама према списку приложеном у Главној свесци /

Belgrade - Subotica - State border (Kelebija) railway line, SECTION NOVI SAD - SUBOTICA STATE BORDER (KELEBIJA), at Novi Sad, Kisač, Stepanovićevo, Zmajevo, Vrbas, Lovćenac, Mali Idjoš, Bačka Topola, Žednik, Naumovićevo and Subotica, in cadastral municipalities listed on the cover page of this Design, on cadastral plots listed in General Volume

Врста техничке документације / Technical documentation type:
ПИО/ABD Пројекат изведеног објекта / As-built Design

Ознака и назив дела Пројекта / Designation and name of the part of design:
5/1.23 Осигурање железничке станице Суботица / Signalling/interlocking systems in Subotica railway station

Назив цртежа / Drawing name:
План повезивања каблова у кабловским разделним ормарима /
Plan of connecting cables at Cable distribution cabinets

Одговорни пројектант / Responsible designer: Ђорђе Максимовић, дипл.инж.ел. Број лиценце / License number: 353 P422 17	Сарадници / Associates: Владимир Бошковић, инж.маш.; Марко Ралић, дипл.ел.инж.

Број Пројекта / Design number:	Датум / Date:	Размера / Scale:	Број цртежа / Drawing number:
TS.700.255-5.1.23	Септембар / September 2024.	-	TS.700.255-5.1.23-C24

Кабловски разделни ормар:
Cable distribution cabinet: **KO-402B, KO-401B**

Тип / Type: **KODZ 240, KODZ 160**

Section	Row	B.O.131	B.O.132	B.O.133	B.O.134	B.O.135	B.O.138	B.O.141	B.O.142	B.O.146	B.O.147	B.O.148
		Sensor of axle counter: Сензор бројача осовина:	Sensor of axle counter: Сензор бројача осовина:	Sensor of axle counter: Сензор бројача осовина:	Sensor of axle counter: Сензор бројача осовина:	Sensor of axle counter: Сензор бројача осовина:	Sensor of axle counter: Сензор бројача осовина:	Sensor of axle counter: Сензор бројача осовина:	Sensor of axle counter: Сензор бројача осовина:	Sensor of axle counter: Сензор бројача осовина:	Sensor of axle counter: Сензор бројача осовина:	Sensor of axle counter: Сензор бројача осовина:
Наредни елемент Next element	Terminal blocks Прикључне реглете	1, 2, 3, 4	1, 2, 3, 4	1, 2, 3, 4	1, 2, 3, 4	1, 2, 3, 4	1, 2, 3, 4	1, 2, 3, 4	1, 2, 3, 4	1, 2, 3, 4	1, 2, 3, 4	1, 2, 3, 4
	Label of wire in cable Ознака жиле кабла	B.O.131-L1, B.O.131-L2, B.O.131-L3, B.O.131-L4	B.O.132-L1, B.O.132-L2, B.O.132-L3, B.O.132-L4	B.O.133-L1, B.O.133-L2, B.O.133-L3, B.O.133-L4	B.O.134-L1, B.O.134-L2, B.O.134-L3, B.O.134-L4	B.O.135-L1, B.O.135-L2, B.O.135-L3, B.O.135-L4	B.O.138-L1, B.O.138-L2, B.O.138-L3, B.O.138-L4	B.O.141-L1, B.O.141-L2, B.O.141-L3, B.O.141-L4	B.O.142-L1, B.O.142-L2, B.O.142-L3, B.O.142-L4	B.O.146-L1, B.O.146-L2, B.O.146-L3, B.O.146-L4	B.O.147-L1, B.O.147-L2, B.O.147-L3, B.O.147-L4	B.O.148-L1, B.O.148-L2, B.O.148-L3, B.O.148-L4
	Cable	A-2Y(L)2YB2Y 1x4x0.9 Дужина / Length: 45 m	A-2Y(L)2YB2Y 1x4x0.9 Дужина / Length: 34 m	A-2Y(L)2YB2Y 1x4x0.9 Дужина / Length: 35 m	A-2Y(L)2YB2Y 1x4x0.9 Дужина / Length: 30 m	A-2Y(L)2YB2Y 1x4x0.9 Дужина / Length: 19 m	A-2Y(L)2YB2Y 1x4x0.9 Дужина / Length: 61 m	A-2Y(L)2YB2Y 1x4x0.9 Дужина / Length: 67 m	A-2Y(L)2YB2Y 1x4x0.9 Дужина / Length: 72 m	A-2Y(L)2YB2Y 1x4x0.9 Дужина / Length: 77 m	A-2Y(L)2YB2Y 1x4x0.9 Дужина / Length: 74 m	A-2Y(L)2YB2Y 1x4x0.9 Дужина / Length: 93 m
Кабловски ормар Cable cabinet KO-401B	Number of wire in cable Број жиле кабла	I-1, I-2, I-3, I-4	I-1, I-2, I-3, I-4	I-1, I-2, I-3, I-4	I-1, I-2, I-3, I-4	I-1, I-2, I-3, I-4	I-1, I-2, I-3, I-4	I-1, I-2, I-3, I-4	I-1, I-2, I-3, I-4	I-1, I-2, I-3, I-4	I-1, I-2, I-3, I-4	I-1, I-2, I-3, I-4
	Terminal blocks Прикључне реглете	1, 2, 3, 4	5, 6, 7, 8	9, 10, 11, 12	13, 14, 15, 16	17, 18, 19, 20	21, 22, 23, 24	25, 26, 27, 28	29, 30, 31, 32	33, 34, 35, 36	37, 38, 39, 40	41, 42, 43, 44
	Label of wire in cable Ознака жиле кабла	B.O.131-L1, B.O.131-L2, B.O.131-L3, B.O.131-L4	B.O.132-L1, B.O.132-L2, B.O.132-L3, B.O.132-L4	B.O.133-L1, B.O.133-L2, B.O.133-L3, B.O.133-L4	B.O.134-L1, B.O.134-L2, B.O.134-L3, B.O.134-L4	B.O.135-L1, B.O.135-L2, B.O.135-L3, B.O.135-L4	B.O.138-L1, B.O.138-L2, B.O.138-L3, B.O.138-L4	B.O.141-L1, B.O.141-L2, B.O.141-L3, B.O.141-L4	B.O.142-L1, B.O.142-L2, B.O.142-L3, B.O.142-L4	B.O.146-L1, B.O.146-L2, B.O.146-L3, B.O.146-L4	B.O.147-L1, B.O.147-L2, B.O.147-L3, B.O.147-L4	B.O.148-L1, B.O.148-L2, B.O.148-L3, B.O.148-L4
	Cable	A-2Y(L)2YB2Y 20x4x0.9(9 četv) Дужина / Length: 90 m Кабл број / Cable Number: 401B	A-2Y(L)2YB2Y 20x4x0.9(9 četv) Дужина / Length: 90 m Кабл број / Cable Number: 401B	A-2Y(L)2YB2Y 20x4x0.9(9 četv) Дужина / Length: 90 m Кабл број / Cable Number: 401B	A-2Y(L)2YB2Y 20x4x0.9(9 četv) Дужина / Length: 90 m Кабл број / Cable Number: 401B	A-2Y(L)2YB2Y 20x4x0.9(9 četv) Дужина / Length: 90 m Кабл број / Cable Number: 401B	A-2Y(L)2YB2Y 20x4x0.9(9 četv) Дужина / Length: 90 m Кабл број / Cable Number: 401B	A-2Y(L)2YB2Y 20x4x0.9(9 četv) Дужина / Length: 90 m Кабл број / Cable Number: 401B	A-2Y(L)2YB2Y 20x4x0.9(9 četv) Дужина / Length: 90 m Кабл број / Cable Number: 401B	A-2Y(L)2YB2Y 20x4x0.9(9 četv) Дужина / Length: 90 m Кабл број / Cable Number: 401B	A-2Y(L)2YB2Y 20x4x0.9(9 četv) Дужина / Length: 90 m Кабл број / Cable Number: 401B	A-2Y(L)2YB2Y 20x4x0.9(9 četv) Дужина / Length: 90 m Кабл број / Cable Number: 401B
Кабловски ормар Cable cabinet KO-402B	Number of wire in cable Број жиле кабла	I-1, I-2, I-3, I-4	II-1, II-2, II-3, II-4	III-1, III-2, III-3, III-4	IV-1, IV-2, IV-3, IV-4	V-1, V-2, V-3, V-4	VI-1, VI-2, VI-3, VI-4	VII-1, VII-2, VII-3, VII-4	VIII-1, VIII-2, VIII-3, VIII-4	IX-1, IX-2, IX-3, IX-4	X-1, X-2, X-3, X-4	XI-1, XI-2, XI-3, XI-4
	Terminal blocks Прикључне реглете	1, 2, 3, 4	5, 6, 7, 8	9, 10, 11, 12	13, 14, 15, 16	17, 18, 19, 20	21, 22, 23, 24	25, 26, 27, 28	29, 30, 31, 32	33, 34, 35, 36	37, 38, 39, 40	41, 42, 43, 44
	Label of wire in cable Ознака жиле кабла	B.O.131-L1, B.O.131-L2, B.O.131-L3, B.O.131-L4	B.O.132-L1, B.O.132-L2, B.O.132-L3, B.O.132-L4	B.O.133-L1, B.O.133-L2, B.O.133-L3, B.O.133-L4	B.O.134-L1, B.O.134-L2, B.O.134-L3, B.O.134-L4	B.O.135-L1, B.O.135-L2, B.O.135-L3, B.O.135-L4	B.O.138-L1, B.O.138-L2, B.O.138-L3, B.O.138-L4	B.O.141-L1, B.O.141-L2, B.O.141-L3, B.O.141-L4	B.O.142-L1, B.O.142-L2, B.O.142-L3, B.O.142-L4	B.O.146-L1, B.O.146-L2, B.O.146-L3, B.O.146-L4	B.O.147-L1, B.O.147-L2, B.O.147-L3, B.O.147-L4	B.O.148-L1, B.O.148-L2, B.O.148-L3, B.O.148-L4
Релејна CC просторија Interlocking room	Number of wire in cable Број жиле кабла	I-1, I-2, I-3, I-4	II-1, II-2, II-3, II-4	III-1, III-2, III-3, III-4	IV-1, IV-2, IV-3, IV-4	V-1, V-2, V-3, V-4	VI-1, VI-2, VI-3, VI-4	VII-1, VII-2, VII-3, VII-4	VIII-1, VIII-2, VIII-3, VIII-4	IX-1, IX-2, IX-3, IX-4	X-1, X-2, X-3, X-4	XI-1, XI-2, XI-3, XI-4
	Завршни кабл рам Cable distribution rack	F4-409-5, F4-409-6, F4-410-1, F4-410-2	F4-410-3, F4-410-4, F4-410-5, F4-410-6	F4-411-1, F4-411-2, F4-411-3, F4-411-4	F4-411-5, F4-411-6, F4-412-1, F4-412-2	F4-412-3, F4-412-4, F4-412-5, F4-412-6	F4-301-3, F4-301-4, F4-301-5, F4-301-6	F4-303-3, F4-303-4, F4-303-5, F4-303-6	F4-304-1, F4-304-2, F4-304-3, F4-304-4	F4-306-5, F4-306-6, F4-307-1, F4-307-2	F4-307-3, F4-307-4, F4-307-5, F4-307-6	F4-308-1, F4-308-2, F4-308-3, F4-308-4

Кабл број / Cable Number: 402B
Тип / Type: A-2Y(L)2YB2Y 40x4x0.9(4 četv)
Дужина / Length: 823 m

ИНЖЕЊЕРСКА КОМОРА СРБИЈЕ
Ђорђе Љ. Максимовић
дипл. инж. ел.
353 Р422 17
ОДГОВОРНИ ПРОЈЕКТАНТ

Лист: 39 од 41
Sheet: 39 of 41

Пројектант / Designer:
Институт Михајло Пупин доо
Волгина 15, 11000 Београд
www.pupin.rs

Извођач / Contractor: Конзорцијум / Joint Venture:
China Railway International Co., Ltd.
Serbia Ogranak Beograd
Rajka Mitića 8, 11000 Beograd
China Communication Construction Co.Ltd.
Serbia Ogranak Beograd-Savski Venac
Paje Adamova 2, 11000 Beograd

Инвеститор / Investor:
Инфраструктура железнице Србије а.д.
Немањина 6, 11000 Београд
www.infrazs.rs

Подизвођач / Subcontractor:
CRSC International Co., LTD.
Ogranak Beograd,
Omladinskih brigada 21, 11070 Novi Beograd

Објекат / Project:
Пруга Београд - Суботица - државна граница (Келебија), ДЕОНИЦА ПРУГЕ НОВИ САД - СУБОТИЦА - ДРЖАВНА ГРАНИЦА (КЕЛЕБИЈА), у Новом Саду, Кисачу, Степановићеву, Змајеву, Врбасу, Ловћенцу, Малом Иђошу, Бачкој Тополи, Жеднику, Наумовићеву и Суботици, у катастарским општинама наведеним на насловној страни техничке документације и на катастарским парцелама према списку приложеном у Главној свесци /

Belgrade - Subotica - State border (Kelebija) railway line, SECTION NOVI SAD - SUBOTICA STATE BORDER (KELEBIJA), at Novi Sad, Kisač, Stepanovićevo, Zmajevo, Vrbas, Lovćenac, Mali Iđoš, Bačka Topola, Žednik, Naumovićevo and Subotica, in cadastral municipalities listed on the cover page of this Design, on cadastral plots listed in General Volume

Врста техничке документације / Technical documentation type:
ПИО/ABD Пројекат изведеног објекта / As-built Design

Ознака и назив дела Пројекта / Designation and name of the part of design:
5/1.23 Осигурање железничке станице Суботица /
Signalling/interlocking systems in Subotica railway station

Назив цртежа / Drawing name:
План повезивања каблова у кабловским разделним ормарима /
Plan of connecting cables at Cable distribution cabinets

Одговорни пројектант / Responsible designer:
Ђорђе Максимовић, дипл.инж.ел.
Број лиценце / License number: 353 P422 17

Сарадници / Associates:
Владимир Бошковић, инж.маш.
Марко Рапић, дипл.ел.инж.

Број Пројекта / Design number:	Датум / Date:	Размера / Scale:	Број цртежа / Drawing number:
TS.700.255-5.1.23	Септембар / September 2024.	-	TS.700.255-5.1.23-C24

Кабловски разделни ормар:
Cable distribution cabinet: KO-402B, KO-403B

Тип / Type: KODZ 240, KODZ 120

Лист: 40 од 41
Sheet: 40 of 41

Пројектант / Designer: Институт Михајло Пупин доо Волгина 15, 11000 Београд www.pupin.rs	Извођач / Contractor: Конзорцијум / Joint Venture: China Railway International Co., Ltd. Serbia Ogranak Beograd Rajka Mitića 8, 11000 Beograd China Communication Construction Co.Ltd. Serbia Ogranak Beograd-Savski Venac Paje Adamova 2, 11000 Beograd
Инвеститор / Investor: Инфраструктура железнице Србије а.д. Немањина 6, 11000 Београд www.infrazs.rs	Подизвођач / Subcontractor: CRSC International Co., LTD. Ogranak Beograd, Omladinskih brigada 21, 11070 Novi Beograd

Објекат / Project:
Пруга Београд - Суботица - државна граница (Келебија), ДЕОНИЦА ПРУГЕ НОВИ САД - СУБОТИЦА - ДРЖАВНА ГРАНИЦА (КЕЛЕБИЈА), у Новом Саду, Кисачу, Степановићеву, Змајеву, Врбасу, Ловћенцу, Малом Иђошу, Бачкој Тополи, Жеднику, Наумовићеву и Суботици, у катастарским општинама наведеним на насловној страни техничке документације и на катастарским парцелама према списку приложеном у Главној свесци /

Belgrade - Subotica - State border (Kelebija) railway line, SECTION NOVI SAD - SUBOTICA STATE BORDER (KELEBIJA), at Novi Sad, Kisač, Stepanovićevo, Zmajevo, Vrbas, Lovćenac, Mali Idjoš, Bačka Topola, Žednik, Naumovićevo and Subotica, in cadastral municipalities listed on the cover page of this Design, on cadastral plots listed in General Volume

Врста техничке документације / Technical documentation type:
ПИО/ABD Пројекат изведеног објекта / As-built Design

Ознака и назив дела Пројекта / Designation and name of the part of design:
5/1.23 Осигурање железничке станице Суботица / Signalling/interlocking systems in Subotica railway station

Назив цртежа / Drawing name:
План повезивања каблова у кабловским разделним ормарима /
Plan of connecting cables at Cable distribution cabinets

Одговорни пројектант / Responsible designer: Ђорђе Максимовић, дипл.инж.ел. Број лиценце / License number: 353 P422 17	Сарадници / Associates: Владимир Бошковић, инж.маш. Марко Ралић, дипл.ел.инж.

Број Пројекта / Design number:	Датум / Date:	Размера / Scale:	Број цртежа / Drawing number:
TS.700.255-5.1.23	Септембар / September 2024.	-	TS.700.255-5.1.23-C24

Кабловски разделни ормар:
Cable distribution cabinet: **KO-404B**

Тип / Type: **KODZ 240**

Ђорђе Д. Максимовић дипл. инж. ел. 353 P422 17 одговорни пројектант

Лист: 41 од 41
Sheet: 41 of 41

Пројектант / Designer:
Институт Михајло Пупин доо
Волгина 15, 11000 Београд
www.pupin.rs

Инвеститор / Investor:
Инфраструктура железнице Србије а.д.
Немањина 6, 11000 Београд
www.infrazs.rs

Извођач / Contractor: Конзорцијум / Joint Venture:
China Railway International Co., Ltd.
Serbia Ogranak Beograd
Rajka Mitića 8, 11000 Beograd
China Communication Construction Co.Ltd.
Serbia Ogranak Beograd-Savski Venac
Paje Adamova 2, 11000 Beograd

Подизвођач / Subcontractor:
CRSC International Co., LTD.
Ogranak Beograd,
Omladinskih brigada 21, 11070 Novi Beograd

Објекат / Project:
Пруга Београд - Суботица - државна граница (Келебија), ДЕОНИЦА ПРУГЕ НОВИ САД - СУБОТИЦА - ДРЖАВНА ГРАНИЦА (КЕЛЕБИЈА), у Новом Саду, Кисачу, Степановићеву, Змајеву, Врбасу, Ловћенцу, Малом Иђошу, Бачкој Тополи, Жеднику, Наумовићеву и Суботици, у катастарским општинама наведеним на насловној страни техничке документације и на катастарским парцелама према списку приложеном у Главној свесци /

Belgrade - Subotica - State border (Kelebija) railway line, SECTION NOVI SAD - SUBOTICA STATE BORDER (KELEBIJA), at Novi Sad, Kisač, Stepanovićevo, Zmajevo, Vrbas, Lovćenac, Mali Idjoš, Bačka Topola, Žednik, Naumovićevo and Subotica, in cadastral municipalities listed on the cover page of this Design, on cadastral plots listed in General Volume

Врста техничке документације / Technical documentation type:
ПИО/ABD Пројекат изведеног објекта / As-built Design

Ознака и назив дела Пројекта / Designation and name of the part of design:
5/1.23 Осигурање железничке станице Суботица / Signalling/interlocking systems in Subotica railway station

Назив цртежа / Drawing name:
План повезивања каблова у кабловским разделним ормарима /
Plan of connecting cables at Cable distribution cabinets

Одговорни пројектант / Responsible designer:
Ђорђе Максимовић, дипл.инж.ел.
Број лиценце / License number: 353 P422 17

Сарадници / Associates:
Владимир Бошковић, инж.маш.
Марко Ралић, дипл.ел.инж.

Број Пројекта / Design number:	Датум / Date:	Размера / Scale:	Број цртежа / Drawing number:
TS.700.255-5.1.23	Септембар / September 2024.	-	TS.700.255-5.1.23-C24

STATION SUBOTICA FREIGHT
СТАНИЦА СУБОТИЦА
ТЕРЕТНА
STATION SUBOTICA PASSENGER
СТАНИЦА СУБОТИЦА
ПУТНИЧКА
BOLNICA
ALEKSANDROVO
(NOVI SAD) NAUMOVIĆEVO
SENTA
DRŽAVNA GRANICA (KELEBIJA)
STATE BORDER (KELEBIA)

Лист: 02 од 02
Sheet: 02 of 02

Пројектант / Designer: Институт Михајло Пупин доо, Волгина 15, 11000 Београд, www.pupin.rs	Извођач / Contractor: Конзорцијум / Joint Venture: China Railway International Co., Ltd. Serbia Ogranak Beograd, Rajka Mitića 8, 11000 Beograd; China Communication Construction Co.Ltd. Serbia Ogranak Beograd-Savski Venac, Paje Adamova 2, 11000 Beograd
Инвеститор / Investor: Инфраструктура железнице Србије а.д., Немањина 6, 11000 Београд, www.infrazs.rs	Подизвођач / Subcontractor: CRSC International Co., LTD. Ogranak Beograd, Omladinskih brigada 21, 11070 Novi Beograd

Објекат / Project:
Пруга Београд - Суботица - државна граница (Келебија), ДЕОНИЦА ПРУГЕ НОВИ САД - СУБОТИЦА - ДРЖАВНА ГРАНИЦА (КЕЛЕБИЈА), у Новом Саду, Кисачу, Степановићеву, Змајеву, Врбасу, Ловћенцу, Малом Иђошу, Бачкој Тополи, Жеднику, Наумовићеву и Суботици, у катастарским општинама наведеним на насловној страни техничке документације и на катастарским парцелама према списку приложеном у Главној свесци /

Belgrade - Subotica - State border (Kelebija) railway line, SECTION NOVI SAD - SUBOTICA STATE BORDER (KELEBIJA), at Novi Sad, Kisač, Stepanovićevo, Zmajevo, Vrbas, Lovćenac, Mali Idjoš, Bačka Topola, Žednik, Naumovićevo and Subotica, in cadastral municipalities listed on the cover page of this Design, on cadastral plots listed in General Volume

Врста техничке документације / Technical documentation type:
ПИО/ABD Пројекат изведеног објекта / As-built Design

Ознака и назив дела Пројекта / Designation and name of the part of design:
5/1.23 Осигурање железничке станице Суботица / Signalling/interlocking systems in Subotica railway station

Назив цртежа / Drawing name:
Упрошћена колосечна ситуација са распоредом елемената, планом и трасом каблова за грејање скретница /
Simplified track layout with elements and cable plans for points heating

Одговорни пројектант / Responsible designer:
Ђорђе Максимовић, дипл.инж.ел.
Број лиценце / License number: 353 P422 17

Сарадници / Associates:
Владимир Бошковић, инж.маш.
Марко Ралић, дипл.ел.инж.

Број Пројекта / Design number:	Датум / Date:	Размера / Scale:	Број цртежа / Drawing number:
TC.700.255-5/1.23	Септембар / September 2024.	-	TS.700.255-5/1.23-C25

Лист: 01 од 08
Sheet: 01 of 08

Пројектант / Designer:
Институт Михајло Пупин доо
Волгина 15, 11000 Београд
www.pupin.rs

Инвеститор / Investor:
Инфраструктура железнице Србије а.д.
Немањина 6, 11000 Београд
www.infrazs.rs

Извођач / Contractor: Конзорцијум / Joint Venture:
China Railway International Co., Ltd.
Serbia Ogranak Beograd
Rajka Mitića 8, 11000 Beograd

China Communication Construction Co.Ltd.
Serbia Ogranak Beograd-Savski Venac
Paje Adamova 2, 11000 Beograd

Подизвођач / Subcontractor:
CRSC International Co., LTD.
Ogranak Beograd,
Omladinskih brigada 21, 11070 Novi Beograd

Објекат / Project:
Пруга Београд - Суботица - државна граница (Келебија), ДЕОНИЦА ПРУГЕ НОВИ САД - СУБОТИЦА - ДРЖАВНА ГРАНИЦА (КЕЛЕБИЈА), у Новом Саду, Кисачу, Степановићеву, Змајеву, Врбасу, Ловћенцу, Малом Иђошу, Бачкој Тополи, Жеднику, Наумовићеву и Суботици, у катастарским општинама наведеним на насловној страни техничке документације и на катастарским парцелама према списку приложеном у Главној свесци /

Belgrade - Subotica - State border (Kelebija) railway line, SECTION NOVI SAD - SUBOTICA STATE BORDER (KELEBIJA), at Novi Sad, Kisač, Stepanovićevo, Zmajevo, Vrbas, Lovćenac, Mali Idjoš, Bačka Topola, Žednik, Naumovićevo and Subotica, in cadastral municipalities listed on the cover page of this Design, on cadastral plots listed in General Volume

Врста техничке документације / Technical documentation type:
ПИО/ABD Пројекат изведеног објекта / As-built Design

Ознака и назив дела Пројекта / Designation and name of the part of design:
5/1.23 Осигурање железничке станице Суботица / Signalling/interlocking systems in Subotica railway station

Назив цртежа / Drawing name:
Блок шема система за грејање скретница са планом повезивања каблова /
Block scheme of point heating system with plan of connecting cables

Одговорни пројектант / Responsible designer:
Ђорђе Максимовић, дипл.инж.ел.
Број лиценце / License number: 353 P422 17

Сарадници / Associates:
Владимир Бошковић, инж.маш.
Марко Ралић, дипл.ел.инж.

Број Пројекта / Design number:	Датум / Date:	Размера / Scale:	Број цртежа / Drawing number:
TC.700.255-5/1.23	Септембар / September 2024.	-	TS.700.255-5/1.23-C26

СТАНИЦА СУБОТИЦА
STATION SUBOTICA
km 143+536

LEGENDA:

Symbol	Opis	Description
◀	Energetski kabl, smer toka energije	Power cable, direction of energy flow
▷ ◁	Kabl za komandu i signalizaciju, smer toka informacija	Signal/commanding cable, direction of information flow
▬	Podužni grejač	Longitudinal heater
▪	Poprečni grejač	Transverse heater
⊗	strujni transformator sa signalnom sijalicom	current transformer with signal lamp

ZNAČENJE OZNAKA: / MEANING OF MARKS:

Oznaka	Značenje	Meaning
SRO (X)	Stubni razvodni orman br. X	Mast-mounted distribution cabinet no. X
ROGS (X)	Razvodni ormar grejanja skretnica br. X	Distribution cabinet for points heating, no. X
PO (X)	Priključni ormarić grejača skretnice br. X	Connecting box for points heaters, no X
E-SS	Napojni kabl SS uređaja	Power cable for signalling/interlocking devices
E-O(X)	Energetski kabl do ROGS X	Power cable to ROGS X
E(X)-1	Kabl broj 1 za napajanje grejača skretnice br. X	Power cable no. 1 for heaters of points no. X
KGS(n)	Signalno komandni kabl sistema za grejanje skretnica	Signal/commanding cable for points heating system

ROGS do 12 grejača - 54 kom

ROGS up to 12 heaters - 54 pcs

Лист: 03 од 08
Sheet: 03 of 08

Пројектант / Designer:
Институт Михајло Пупин доо
Волгина 15, 11000 Београд
www.pupin.rs

Инвеститор / Investor:
Инфраструктура железнице Србије а.д.
Немањина 6, 11000 Београд
www.infrazs.rs

Извођач / Contractor: Конзорцијум / Joint Venture:
China Railway International Co., Ltd.
Serbia Ogranak Beograd
Rajka Mitića 8, 11000 Beograd
China Communication Construction Co.Ltd.
Serbia Ogranak Beograd-Savski Venac
Paje Adamova 2, 11000 Beograd

Подизвођач / Subcontractor:
CRSC International Co., LTD.
Ogranak Beograd,
Omladinskih brigada 21, 11070 Novi Beograd

Објекат / Project:
Пруга Београд - Суботица - државна граница (Келебија), ДЕОНИЦА ПРУГЕ НОВИ САД - СУБОТИЦА - ДРЖАВНА ГРАНИЦА (КЕЛЕБИЈА), у Новом Саду, Кисачу, Степановићеву, Змајеву, Врбасу, Ловћенцу, Малом Иђошу, Бачкој Тополи, Жеднику, Наумовићеву и Суботици, у катастарским општинама наведеним на насловној страни техничке документације и на катастарским парцелама према списку приложеном у Главној свесци /

Belgrade - Subotica - State border (Kelebija) railway line, SECTION NOVI SAD - SUBOTICA STATE BORDER (KELEBIJA), at Novi Sad, Kisač, Stepanovićevo, Zmajevo, Vrbas, Lovćenac, Mali Idjoš, Bačka Topola, Žednik, Naumovićevo and Subotica, in cadastral municipalities listed on the cover page of this Design, on cadastral plots listed in General Volume

Врста техничке документације / Technical documentation type:
ПИО/ABD Пројекат изведеног објекта / As-built Design

Ознака и назив дела Пројекта / Designation and name of the part of design:
5/1.23 Осигурање железничке станице Суботица / Signalling/interlocking systems in Subotica railway station

Назив цртежа / Drawing name:
Блок шема система за грејање скретница са планом повезивања каблова /
Block scheme of point heating system with plan of connecting cables

Одговорни пројектант / Responsible designer:
Ђорђе Максимовић, дипл.инж.ел.
Број лиценце / License number: 353 P422 17

Сарадници / Associates:
Владимир Бошковић, инж.маш.
Марко Ралић, дипл.ел.инж.

Број Пројекта / Design number:	Датум / Date:	Размера / Scale:	Број цртежа / Drawing number:
TC.700.255-5/1.23	Септембар / September 2024.	-	TS.700.255-5/1.23-C26

Лист: 04 од 08
Sheet: 04 of 08

Пројектант / Designer:
Институт Михајло Пупин доо
Волгина 15, 11000 Београд
www.pupin.rs

Инвеститор / Investor:
Инфраструктура железнице Србије а.д.
Немањина 6, 11000 Београд
www.infrazs.rs

Извођач / Contractor: Конзорцијум / Joint Venture:
China Railway International Co., Ltd.
Serbia Ogranak Beograd
Rajka Mitića 8, 11000 Beograd
China Communication Construction Co.Ltd.
Serbia Ogranak Beograd-Savski Venac
Paje Adamova 2, 11000 Beograd

Подизвођач / Subcontractor:
CRSC International Co., LTD.
Ogranak Beograd,
Omladinskih brigada 21, 11070 Novi Beograd

Објекат / Project:
Пруга Београд - Суботица - државна граница (Келебија), ДЕОНИЦА ПРУГЕ НОВИ САД - СУБОТИЦА - ДРЖАВНА ГРАНИЦА (КЕЛЕБИЈА), у Новом Саду, Кисачу, Степановићеву, Змајеву, Врбасу, Ловћенцу, Малом Иђошу, Бачкој Тополи, Жеднику, Наумовићеву и Суботици, у катастарским општинама наведеним на насловној страни техничке документације и на катастарским парцелама према списку приложеном у Главној свесци /

Belgrade - Subotica - State border (Kelebija) railway line, SECTION NOVI SAD - SUBOTICA STATE BORDER (KELEBIJA), at Novi Sad, Kisač, Stepanovićevo, Zmajevo, Vrbas, Lovćenac, Mali Idjoš, Bačka Topola, Žednik, Naumovićevo and Subotica, in cadastral municipalities listed on the cover page of this Design, on cadastral plots listed in General Volume

Врста техничке документације / Technical documentation type:
ПИО/ABD Пројекат изведеног објекта / As-built Design

Ознака и назив дела Пројекта / Designation and name of the part of design:
5/1.23 Осигурање железничке станице Суботица /
Signalling/interlocking systems in Subotica railway station

Назив цртежа / Drawing name:
Блок шема система за грејање скретница са планом повезивања каблова /
Block scheme of point heating system with plan of connecting cables

Одговорни пројектант / Responsible designer:
Ђорђе Максимовић, дипл.инж.ел.
Број лиценце / License number: 353 P422 17

Сарадници / Associates:
Владимир Бошковић, инж.маш.
Марко Ралић, дипл.ел.инж.

Број Пројекта / Design number:	Датум / Date:	Размера / Scale:	Број цртежа / Drawing number:
TC.700.255-5/1.23	Септембар / September 2024.	-	TS.700.255-5/1.23-C26

Лист: 05 од 08
Sheet: 05 of 08

Пројектант / Designer:
Институт Михајло Пупин доо
Волгина 15, 11000 Београд
www.pupin.rs

Инвеститор / Investor:
Инфраструктура железнице Србије а.д.
Немањина 6, 11000 Београд
www.infrazs.rs

Извођач / Contractor: Конзорцијум / Joint Venture:
China Railway International Co., Ltd.
Serbia Ogranak Beograd
Rajka Mitića 8, 11000 Beograd
China Communication Construction Co.Ltd.
Serbia Ogranak Beograd-Savski Venac
Paje Adamova 2, 11000 Beograd

Подизвођач / Subcontractor:
CRSC International Co., LTD.
Ogranak Beograd,
Omladinskih brigada 21, 11070 Novi Beograd

Објекат / Project:
Пруга Београд - Суботица - државна граница (Келебија), ДЕОНИЦА ПРУГЕ НОВИ САД - СУБОТИЦА - ДРЖАВНА ГРАНИЦА (КЕЛЕБИЈА), у Новом Саду, Кисачу, Степановићеву, Змајеву, Врбасу, Ловћенцу, Малом Иђошу, Бачкој Тополи, Жеднику, Наумовићеву и Суботици, у катастарским општинама наведеним на насловној страни техничке документације и на катастарским парцелама према списку приложеном у Главној свесци /

Belgrade - Subotica - State border (Kelebija) railway line, SECTION NOVI SAD - SUBOTICA STATE BORDER (KELEBIJA), at Novi Sad, Kisač, Stepanovićevo, Zmajevo, Vrbas, Lovćenac, Mali Idjoš, Bačka Topola, Žednik, Naumovićevo and Subotica, in cadastral municipalities listed on the cover page of this Design, on cadastral plots listed in General Volume

Врста техничке документације / Technical documentation type:
ПИО/ABD Пројекат изведеног објекта / As-built Design

Ознака и назив дела Пројекта / Designation and name of the part of design:
5/1.23 Осигурање железничке станице Суботица /
Signalling/interlocking systems in Subotica railway station

Назив цртежа / Drawing name:
Блок шема система за грејање скретница са планом повезивања каблова /
Block scheme of point heating system with plan of connecting cables

Одговорни пројектант / Responsible designer:
Ђорђе Максимовић, дипл.инж.ел.
Број лиценце / License number: 353 P422 17

Сарадници / Associates:
Владимир Бошковић, инж.маш.
Марко Ралић, дипл.ел.инж.

Број Пројекта / Design number:	Датум / Date:	Размера / Scale:	Број цртежа / Drawing number:
TC.700.255-5/1.23	Септембар / September 2024.	-	TS.700.255-5/1.23-C26

Лист: 06 од 08
Sheet: 06 of 08

Пројектант / Designer: Институт Михајло Пупин доо, Волгина 15, 11000 Београд, www.pupin.rs	Извођач / Contractor: Конзорцијум / Joint Venture: China Railway International Co., Ltd. Serbia Ogranak Beograd, Rajka Mitića 8, 11000 Beograd; China Communication Construction Co.Ltd. Serbia Ogranak Beograd-Savski Venac, Paje Adamova 2, 11000 Beograd
Инвеститор / Investor: Инфраструктура железнице Србије а.д., Немањина 6, 11000 Београд, www.infrazs.rs	Подизвођач / Subcontractor: CRSC International Co., LTD. Ogranak Beograd, Omladinskih brigada 21, 11070 Novi Beograd

Објекат / Project:
Пруга Београд - Суботица - државна граница (Келебија), ДЕОНИЦА ПРУГЕ НОВИ САД - СУБОТИЦА - ДРЖАВНА ГРАНИЦА (КЕЛЕБИЈА), у Новом Саду, Кисачу, Степановићеву, Змајеву, Врбасу, Ловћенцу, Малом Иђошу, Бачкој Тополи, Жеднику, Наумовићеву и Суботици, у катастарским општинама наведеним на насловној страни техничке документације и на катастарским парцелама према списку приложеном у Главној свесци /

Belgrade - Subotica - State border (Kelebija) railway line, SECTION NOVI SAD - SUBOTICA STATE BORDER (KELEBIJA), at Novi Sad, Kisač, Stepanovićevo, Zmajevo, Vrbas, Lovćenac, Mali Idjoš, Bačka Topola, Žednik, Naumovićevo and Subotica, in cadastral municipalities listed on the cover page of this Design, on cadastral plots listed in General Volume

Врста техничке документације / Technical documentation type:
ПИО/ABD Пројекат изведеног објекта / As-built Design

Ознака и назив дела Пројекта / Designation and name of the part of design:
5/1.23 Осигурање железничке станице Суботица / Signalling/interlocking systems in Subotica railway station

Назив цртежа / Drawing name:
Блок шема система за грејање скретница са планом повезивања каблова /
Block scheme of point heating system with plan of connecting cables

Одговорни пројектант / Responsible designer:	Сарадници / Associates:
Ђорђе Максимовић, дипл.инж.ел.	Владимир Бошковић, инж.маш.
Број лиценце / License number: 353 P422 17	Марко Ралић, дипл.ел.инж.

Број Пројекта / Design number:	Датум / Date:	Размера / Scale:	Број цртежа / Drawing number:
TC.700.255-5/1.23	Септембар / September 2024.	-	TS.700.255-5/1.23-C26

Лист: 07 од 08
Sheet: 07 of 08

Пројектант / Designer:
Институт Михајло Пупин доо
Волгина 15, 11000 Београд
www.pupin.rs

Инвеститор / Investor:
Инфраструктура железнице Србије а.д.
Немањина 6, 11000 Београд
www.infrazs.rs

Извођач / Contractor: Конзорцијум / Joint Venture:
China Railway International Co., Ltd.
Serbia Ogranak Beograd
Rajka Mitića 8, 11000 Beograd
China Communication Construction Co.Ltd.
Serbia Ogranak Beograd-Savski Venac
Paje Adamova 2, 11000 Beograd

Подизвођач / Subcontractor:
CRSC International Co., LTD.
Ogranak Beograd,
Omladinskih brigada 21, 11070 Novi Beograd

Објекат / Project:
Пруга Београд - Суботица - државна граница (Келебија), ДЕОНИЦА ПРУГЕ НОВИ САД - СУБОТИЦА - ДРЖАВНА ГРАНИЦА (КЕЛЕБИЈА), у Новом Саду, Кисачу, Степановићеву, Змајеву, Врбасу, Ловћенцу, Малом Иђошу, Бачкој Тополи, Жеднику, Наумовићеву и Суботици, у катастарским општинама наведеним на насловној страни техничке документације и на катастарским парцелама према списку приложеном у Главној свесци /

Belgrade - Subotica - State border (Kelebija) railway line, SECTION NOVI SAD - SUBOTICA STATE BORDER (KELEBIJA), at Novi Sad, Kisač, Stepanovićevo, Zmajevo, Vrbas, Lovćenac, Mali Idjoš, Bačka Topola, Žednik, Naumovićevo and Subotica, in cadastral municipalities listed on the cover page of this Design, on cadastral plots listed in General Volume

Врста техничке документације / Technical documentation type:
ПИО/ABD Пројекат изведеног објекта / As-built Design

Ознака и назив дела Пројекта / Designation and name of the part of design:
5/1.23 Осигурање железничке станице Суботица /
Signalling/interlocking systems in Subotica railway station

Назив цртежа / Drawing name:
Блок шема система за грејање скретница са планом повезивања каблова /
Block scheme of point heating system with plan of connecting cables

Одговорни пројектант / Responsible designer:
Ђорђе Максимовић, дипл.инж.ел.
Број лиценце / License number: 353 P422 17

Сарадници / Associates:
Владимир Бошковић, инж.маш.
Марко Ралић, дипл.ел.инж.

Број Пројекта / Design number:	Датум / Date:	Размера / Scale:	Број цртежа / Drawing number:
TC.700.255-5/1.23	Септембар / September 2024.	-	TS.700.255-5/1.23-C26

Лист: 08 од 08
Sheet: 08 of 08

Пројектант / Designer: Институт Михајло Пупин доо, Волгина 15, 11000 Београд, www.pupin.rs	Извођач / Contractor: Конзорцијум / Joint Venture: China Railway International Co., Ltd. Serbia Ogranak Beograd, Rajka Mitića 8, 11000 Beograd; China Communication Construction Co.Ltd. Serbia Ogranak Beograd-Savski Venac, Paje Adamova 2, 11000 Beograd
Инвеститор / Investor: Инфраструктура железнице Србије а.д., Немањина 6, 11000 Београд, www.infrazs.rs	Подизвођач / Subcontractor: CRSC International Co., LTD. Ogranak Beograd, Omladinskih brigada 21, 11070 Novi Beograd

Објекат / Project:
Пруга Београд - Суботица - државна граница (Келебија), ДЕОНИЦА ПРУГЕ НОВИ САД - СУБОТИЦА - ДРЖАВНА ГРАНИЦА (КЕЛЕБИЈА), у Новом Саду, Кисачу, Степановићеву, Змајеву, Врбасу, Ловћенцу, Малом Иђошу, Бачкој Тополи, Жеднику, Наумовићеву и Суботици, у катастарским општинама наведеним на насловној страни техничке документације и на катастарским парцелама према списку приложеном у Главној свесци /

Belgrade - Subotica - State border (Kelebija) railway line, SECTION NOVI SAD - SUBOTICA STATE BORDER (KELEBIJA), at Novi Sad, Kisač, Stepanovićevo, Zmajevo, Vrbas, Lovćenac, Mali Idjoš, Bačka Topola, Žednik, Naumovićevo and Subotica, in cadastral municipalities listed on the cover page of this Design, on cadastral plots listed in General Volume

Врста техничке документације / Technical documentation type:
ПИО/ABD Пројекат изведеног објекта / As-built Design

Ознака и назив дела Пројекта / Designation and name of the part of design:
5/1.23 Осигурање железничке станице Суботица / Signalling/interlocking systems in Subotica railway station

Назив цртежа / Drawing name:
Блок шема система за грејање скретница са планом повезивања каблова /
Block scheme of point heating system with plan of connecting cables

Одговорни пројектант / Responsible designer:	Сарадници / Associates:
Ђорђе Максимовић, дипл.инж.ел.	Владимир Бошковић, инж.маш.
Број лиценце / License number: 353 P422 17	Марко Ралић, дипл.ел.инж.

Број Пројекта / Design number:	Датум / Date:	Размера / Scale:	Број цртежа / Drawing number:
TC.700.255-5/1.23	Септембар / September 2024.	-	TS.700.255-5/1.23-C26

Stubna trafostanica/PS Transformer station/ SF	Stubni razvodni orman / Distribution box on the transformer station: Naziv Identifier	Ukupno opterećenje Total power load	Rastojanje od TS Distance from the TS	Presek provodnika Cross section area of the conductor	Pad napona od TS do SRO Voltage drop from transformer station to the SRO	ROGS: Naziv ROGS-a ROGS identifier	Ukupno opterećenje Total power load	Rastojanje od SRO Distance from the SRO	Presek provodnika Cross section area of the conductor	Pad napona od SRO do ROGS Voltage drop from SRO to ROGS	Skretnica Point: Naziv Skretnica Point identifier	Maksimalna snaga grejača na skretnici Maximum power of the point heater	Rastojanje do ROGS Distance to ROGS	Presek provodnika Cross section area of the conductor	Pad napona od ROGS do skretnice Voltage drop from ROGS to the point	Ukupan pad napona na liniji Total voltage drop on the line	U-ΔU od SRO do ROGS/Napojna U-ΔU from SRO to ROGS /Power panel	U-ΔU od ROGS do PO U-ΔU from ROGS to PO	Kθ- Korekcioni faktor za temperaturu Kθ-temperature correction factor	Kλ- Korekcioni faktor za termičku otpornost Kλ-thermal resistance correction factor	Kn - Korekcioni faktor za grupno položena strujna kola (SRO-ROGS) Kn-Correction factor that takes into account laying conductors in a group manner (from SRO to ROGS)	Kn - Korekcioni faktor za grupno položena strujna kola (ROGS-PO) Kn-Correction factor that takes into account laying conductors in a group manner (from ROGS to PO)	Imax kabla - izbor preseka kabla od SRO do ROGS prema opterećenju Ib Imax for the cable-making choice of conductor cross section from SRO to ROGS based on load Ib	Itrdoz - trajna dozvoljena struja kabla (A) N.B2.752 tabela 2.15(SRPS 60634.-5-52) Itrdoz - permanent allowed current for the cable (in A) N.B2.752, table 2.15 (SRPS 60634-5-52)	Iz (SRO-ROGS) - stvarna trajna dozvoljena struja kabla (A) Iz (ROGS -PO) - real permanent allowed current of the cable (in A)	Imax kabla - izbor preseka kabla od ROGS do PO prema opterećenju Ib Imax for the cable-making choice of conductor cross section from ROGS to PO based on load Ib	Itrdoz - trajna dozvoljena struja kabla (A) N.B2.752 tabela 2.15 Itrdoz - permanent allowed current for the cable (in A) N.B2.752, table 2.15	Iz -(ROGS-PO) stvarna trajna dozvoljena struja kabla (A) Iz (SRO-ROGS) - real permanent allowed current of the cable (in A)	Impedansa sekundara transformatora (iz proračuna STS KM) Impedance of transformer's secondary (OCS design: transformer station calculation)	Impedansa faznog provodnika R/km od SRO do ROGS Impedance of power line conductor R/km from SRO to ROGS	Impedansa faznog provodnika R/km od ROGS do PO Impedance of power line conductor R/km from ROGS to PO	Otpor šine kao zaštitnog provodnika po km (ρ=0,208Ωmm2/m; Suic60=7670mm2) Rail resistance per km - performing as protective conductor (ρ=0,208Ωmm2/m; Suic60=7670mm2)	Impedansa priključnih FeZn Užadi 95mm2 (ρ=0,727Ωmm2/m) Impedance of FeZn 95mm2 cord (ρ=0,727Ωmm2/m)	STRUJA KS (A) NA ROGS (zbir impedanse sekundarnog namotaja transformatora KM, faznog provodnika, šine kao PE provodnika i priključnih užadi Short circuit current (A) at ROGS (sum of impedances of OCL transformer secondary, power line conductor, rail a...	Očekivani napon dodira na mestu proboja grejača jednak proizvodu Id usvojene (0,5A) i impedanse konture kvara (zbir impedanse sekundarnog namotaja transformatora KM, faznog provodnika, šine kao PE provodnika i priključnih užadi	ZAŠTITA OD STRUJE PREOPTEREĆENJA OD SRO DO ROGS Overload current protection from SRO to ROGS: Provera zaštitnog uređaja po SRPS HD 60364-4-43 uslov IB≤In≤Iz; NV osigurač gG karakteristike(od SRO do ROGS/Napojne) Verification of protective device in accordance with SRPS HD 60364-4-43, condition IB≤In≤Iz; low voltage, high perfomance fuse, gG (fr			Provera zaštitnog uređaja poSRPS HD 60364-4-43 uslov I2≤1,45Iz; za izabrani zaštitni uređaj NV osigurač gG karakteristike konvencionalna struja prekidanja, In se multiplicira faktorom 1.6 Verification of protective device in accordance with SRPS HD 6		ZAŠTITA OD STRUJE PREOPTEREĆENJA OD ROGS DO PO Overload current protection from ROGS to PO: Provera zaštitnog uređaja poSRPS HD 60364-4-43 uslov IB≤In≤Iz ; Ib od podužnog grejača Verification of protective device in accordance with SRPS HD 60364-4-43, condition IB≤In≤Iz; longitudinal point's heater Ib			Provera zaštitnog uređaja poSRPS HD 60364-4-43 uslov I2≤1,45Iz; za izabrani zaštitni uređaj instalacioni prekidač B karakteristike konvencionalna struja prekidanja-In struja se multiplicira faktorom 1.45 Verification of protective device in accordanc		TITA OD KS OD SRO DO ROGS: izabranih NV osigurača Uslov 0,4s za TN-S zaštitu Expected short circuit current (from I/t characteristics of chosen protective device,	Ik>I(400ms)- IZABRANA ZAŠTITA OD KS JE: Ik>I(400ms)- Selected short circuit protection is:
		(W)	(m)	(mm2)	(%)		(W)	(m)	(mm2)	(%)		(W)	(m)	(mm2)	(%)	(%)																				IB	In	Iz	1,6*In	1,45*Iz	IB	In	Iz	1,45*In	1,45*Iz	I/t gG-NV-osigurač	
TS1-Subotica/100kVA	SRO1	89,520	5	95	0.32	ROGS1	14,200	20	16	1.20	S1T	1,320	15	6	0.22	1.75	227.23	226.72	1.07	1	0.8	0.5	62.49	95	81.32	5.82	56	29.96	0.025	1.15	3.08	0.0271	0.0295	2912.65	1.22	62.49	80	81.32	128.00	117.91	5.82	10	29.96	14.50	43.44	700	ok
											S2T	1,320	15	6	0.22	1.75	227.23	226.72	1.07	1	0.8	0.5	62.49	95	81.32	5.82	56	29.96		1.15	3.08	0.0271	0.0295	2912.65	1.22	62.49	80	81.32	128.00	117.91	5.82	10	29.96	14.50	43.44		
						ROGS3	14,200	110	25	4.23	S4T	1,320	15	6	0.22	4.78	220.26	219.77	1.07	1	0.8	0.5	64.47	121	103.58	6.01	56	29.96		0.727	3.08	0.0271	0.0295	1602.75	1.30	64.47	80	103.58	128.00	150.19	6.01	10	29.96	14.50	43.44	700	ok
											S5T	1,320	15	6	0.22	4.78	220.26	219.77	1.07	1	0.8	0.5	64.47	121	103.58	6.01	56	29.96		0.727	3.08	0.0271	0.0295	1602.75	1.30	64.47	80	103.58	128.00	150.19	6.01	10	29.96	14.50	43.44		
						ROGS5	14,200	210	50	4.04	S8T	1,320	30	6	0.45	4.81	220.70	219.72	1.07	1	0.8	0.5	64.34	173	148.09	6.01	56	29.96		0.387	3.08	0.0271	0.0295	1560.42	1.38	64.34	80	148.09	128.00	214.73	6.01	10	29.96	14.50	43.44	700	ok
											S9T	1,320	25	6	0.37	4.73	220.70	219.88	1.07	1	0.8	0.5	64.34	173	148.09	6.00	56	29.96		0.387	3.08	0.0271	0.0295	1560.42	1.38	64.34	80	148.09	128.00	214.73	6.00	10	29.96	14.50	43.44		
						ROGS7	15,640	300	70	4.54	S13Ta,b	1,500	15	6	0.25	5.12	219.55	218.99	1.07	1	0.8	0.5	71.24	213	182.33	6.85	56	29.96		0.268	3.08	0.0271	0.0295	1535.23	1.45	71.24	80	182.33	128.00	264.38	6.85	10	29.96	14.50	43.44	700	ok
						ROGS9	15,640	350	70	5.30	S15Ta,b	1,500	15	6	0.25	5.87	217.81	217.26	1.07	1	0.8	0.5	71.81	213	182.33	6.90	56	29.96		0.268	3.08	0.0271	0.0295	1380.60	1.49	71.81	80	182.33	128.00	264.38	6.90	10	29.96	14.50	43.44	700	ok
						ROGS11	15,640	420	70	6.36	S23Ta,b	1,500	15	6	0.25	6.93	215.37	214.82	1.07	1	0.8	0.5	72.62	213	182.33	6.98	56	29.96		0.268	3.08	0.0271	0.0295	1207.08	1.55	72.62	80	182.33	128.00	264.38	6.98	10	29.96	14.50	43.44	700	ok
TS2-Subotica/100kVA	SRO2	80,380	5	95	0.29	ROGS13	12,220	20	16	1.04	S26T	1,320	25	6	0.37	1.69	227.62	226.77	1.07	1	0.8	0.5	53.69	173	148.09	5.82	56	29.96	0.025	0.387	3.08	0.0271	0.0295	3627.04	1.22	53.69	80	148.09	128.00	214.73	5.82	10	29.96	14.50	43.44	700	ok
											S27T	1,320	25	6	0.37	1.69	227.62	226.77	1.07	1	0.8	0.5	53.69	173	148.09	5.82	56	29.96		0.387	3.08	0.0271	0.0295	3627.04	1.20	53.69	80	148.09	128.00	214.73	5.82	10	29.96	14.50	43.44	700	ok
						ROGS15	5,620	15	16	0.36	S29T	1,320	15	6	0.22	0.87	229.18	228.67	1.07	1	0.8	0.5	24.52	95	81.32	5.77	56	29.96		1.15	3.08	0.0271	0.0295	3177.28	1.22	24.52	80	81.32	128.00	117.91	5.77	10	29.96	14.50	43.44	700	ok
						ROGS19	15,640	110	35	3.33	S34Ta,b	1,500	20	6	0.34	3.96	222.34	221.58	1.07	1	0.8	0.5	70.34	146	124.98	6.77	56	29.96		0.524	3.08	0.0271	0.0295	1931.75	1.30	70.34	80	124.98	128.00	181.22	6.77	10	29.96	14.50	43.44	700	ok
						ROGS21	14,200	110	35	3.02	S36T	1,320	35	6	0.52	3.83	223.04	221.88	1.07	1	0.8	0.5	63.66	146	124.98	5.95	56	29.96		0.524	3.08	0.0271	0.0295	1937.88	1.30	63.66	80	124.98	128.00	181.22	5.95	10	29.96	14.50	43.44	700	ok
											S37T	1,320	35	6	0.52	3.83	223.04	221.88	1.07	1	0.8	0.5	63.66	146	124.98	5.95	56	29.96		0.524	3.08	0.0271	0.0295	1937.88	1.21	63.66	80	124.98	128.00	181.22	5.95	10	29.96	14.50	43.44	700	ok
						ROGS17	10,240	50	16	2.17	S31T	1,320	15	6	0.22	2.68	225.01	224.51	1.07	1	0.8	0.5	45.51	121	103.58	5.88	56	29.96		0.727	3.08	0.0271	0.0295	2441.02	1.25	45.51	80	103.58	128.00	150.19	5.88	10	29.96	14.50	43.44	700	ok
											S32T	1,320	30	6	0.45	2.90	225.01	224.01	1.07	1	0.8	0.5	45.51	121	103.58	5.89	56	29.96		0.727	3.08	0.0271	0.0295	2441.02	1.20	45.51	80	103.58	128.00	150.19	5.89	10	29.96	14.50	43.44	700	ok
						ROGS23	12,220	100	35	2.37	S35T	1,320	15	6	0.22	2.88	224.56	224.06	1.07	1	0.8	0.5	54.42	146	124.98	5.89	56	29.96		0.524	3.08	0.0271	0.0295	2049.15	1.29	54.42	80	124.98	128.00	181.22	5.89	10	29.96	14.50	43.44	700	ok
											S38T	1,320	100	6	1.49	4.14	224.56	221.21	1.07	1	0.8	0.5	54.42	146	124.98	5.97	56	29.96		0.524	3.08	0.0271	0.0295	2049.15	1.21	54.42	80	124.98	128.00	181.22	5.97	10	29.96	14.50	43.44	700	ok
						ROGS25	10,240	220	35	4.36	S39T	1,320	55	6	0.82	5.47	219.97	218.16	1.07	1	0.8	0.5	46.55	146	124.98	6.05	73	39.06		0.524	1.83	0.0271	0.0295	1251.80	1.39	46.55	80	124.98	128.00	181.22	6.05	10	39.06	14.50	56.63	700	ok
											S40T	1,320	80	6	1.19	5.84	219.97	217.34	1.07	1	0.8	0.5	46.55	146	124.98	6.07	73	39.06		0.524	1.83	0.0271	0.0295	1251.80	1.21	46.55	80	124.98	128.00	181.22	6.07	10	39.06	14.50	56.63	700	ok
TS3-Subotica/100kVA	SRO3	68,800	5	95	0.25	SS	68,800	88	120	3.42						3.66	222.14		1.00	1	1		309.72	213	213.00				0.025	0.268		0.0271	0.0295	2761.36		309.72	350	213	560.00	308.85						2800	FALSE
TS4-Subotica/100kVA	SRO4	60,780	5	95	0.22	ROGS27	10,240	265	50	3.68	S49T	1,320	25	6	0.37	4.27	221.54	220.71	1.07	1	0.8	0.5	46.22	173	148.09	5.98	73	39.06	0.025	0.387	3.08	0.0271	0.0295	1349.08	1.42	46.22	80	148.09	128.00	214.73	5.98	10	39.06	14.50	56.63	700	ok
											S50T	1,320	25	6	0.37	4.27	221.54	220.71	1.07	1	0.8	0.5	46.22	173	148.09	5.98	56	29.96		0.387	4.08	0.0271	0.0295	1349.08	1.21	46.22	80	148.09	128.00	214.73	5.98	10	29.96	14.50	43.44	700	ok
						ROGS29	10,240	185	50	2.57	S52T	1,320	20	6	0.30	4.19	224.09	223.43	1.07	1	0.8	0.5	45.70	173	148.09	5.91	56	29.96		0.387	5.08	0.0271	0.0295	1709.52	1.36	45.70	80	148.09	128.00	214.73	5.91	10	29.96	14.50	43.44	700	ok
											S53T	1,320	15	6	0.22	4.12	224.09	223.59	1.07	1	0.8	0.5	45.70	173	148.09	5.90	56	29.96		0.387	6.08	0.0271	0.0295	1709.52	1.20	45.70	80	148.09	128.00	214.73	5.90	10	29.96	14.50	43.44	700	ok
						ROGS31	10,240	140	35	2.78	S55T	1,320	20	6	0.30	3.29	223.62	222.95	1.07	1	0.8	0.5	45.79	146	124.98	5.92	56	29.96		0.524	7.08	0.0271	0.0295	1698.81	1.32	45.79	80	124.98	128.00	181.22	5.92	10	29.96	14.50	43.44	700	ok
											S57T	1,320	20	6	0.30	3.29	223.62	222.95	1.07	1	0.8	0.5	45.79	146	124.98	5.92	56	29.96		0.524	8.08	0.0271	0.0295	1698.81	1.21	45.79	80	124.98	128.00	181.22	5.92	10	29.96	14.50	43.44	700	ok
						ROGS33	5,620	95	16	2.26	S60T	1,320	15	6	0.22	2.70	224.80	224.30	1.07	1	0.8	0.5	25.00	95	81.32	5.89	56	29.96		1.15	9.08	0.0271	0.0295	1351.77	1.29	25.00	80	81.32	128.00	117.91	5.89	10	29.96	14.50	43.44	700	ok
						ROGS68	12,220	25	16	1.29	S63T	1,320	15	6	0.22	1.73	227.02	226.52	1.07	1	0.8	0.5	53.83	95	81.32	5.83	56	29.96		1.15	10.08	0.0271	0.0295	2705.83	1.23	53.83	80	81.32	128.00	117.91	5.83	10	29.96	14.50	43.44	700	ok
											S64T	1,320	20	6	0.30	1.81	227.02	226.35	1.07	1	0.8	0.5	53.83	95	81.32	5.83	56	29.96		1.15	11.08	0.0271	0.0295	7702.59	1.21	53.83	80	81.32	128.00	117.91	5.83	10	29.96	14.50	43.44	700	ok
						ROGS66	12,220	65	16	3.36	S65T	1,320	15	6	0.22	3.80	222.26	221.76	1.07	1	0.8	0.5	54.98	95	81.32	5.95	56	29.96		1.15	12.08	0.0271	0.0295	2097.08	1.26	54.98	80	81.32	128.00	117.91	5.95	10	29.96	14.50	43.44	700	ok
											S66T	1,320	20	6	0.30	3.88	222.26	221.60	1.07	1	0.8	0.5	54.98	95	81.32	5.96	56	29.96		1.15	13.08	0.0271	0.0295	7541.02	1.21	54.98	80	81.32	128.00	117.91	5.96	10	29.96	14.50	43.44	700	ok
TS11-Subotica/50kVA	SRO11	21,800	5	95	0.08	ROGS35	7,600	120	16	3.86	S1	1,320	15	6	0.22	4.16	221.11	220.62	1.07	1	0.8	0.5	34.37	95	81.32	5.98	56	29.96	0.025	1.15	3.08	0.0271	0.0295	1129.71	1.31	34.37	80	81.32	128.00	117.91	5.98	10	29.96	14.50	43.44	700	ok
						ROGS37	14,200	35	16	2.11	S2	1,320	20	6	0.30	2.48	225.16	224.49	1.07	1	0.8	0.5	63.07	95	81.32	5.88	56	29.96		1.15	3.08	0.0271	0.0295	2353.42	1.23	63.07	80	81.32	128.00	117.91	5.88	10	29.96	14.50	43.44	700	ok
											S3	1,320	15	6	0.22	2.41	225.16	224.65	1.07	1	0.8	0.5	63.07	95	81.32	5.88	56	29.96		1.15	3.08	0.0271	0.0295	2353.42	1.20	63.07	80	81.32	128.00	117.91	5.88	10	29.96	14.50	43.44	700	ok
TS5-Subotica/100kVA	SRO5	85,200	5	95	0.30	ROGS70	14,200	60	16	3.61	S4	1,320	20	6	0.30	4.21	221.70	221.04	1.07	1	0.8	0.5	64.05	95	81.32	5.97	56	29.96	0.025	1.15	3.08	0.0271	0.0295	1772.17	1.26	64.05	80	81.32	128.00	117.91	5.97	10	29.96	14.50	43.44	700	ok
											S5	1,320	15	6	0.22	4.14	221.70	221.20	1.07	1	0.8	0.5	64.05	95	81.32	5.97	56	29.96		1.15	3.08	0.0271	0.0295	1772.17	1.20	64.05	80	81.32	128.00	117.91	5.97	10	29.96	14.50	43.44	700	ok
						ROGS64	14,200	70	16	4.21	S6	1,320	45	6	0.67	5.19	220.32	218.84	1.07	1	0.8	0.5	64.45	95	81.32	6.03	56	29.96		1.15	3.08	0.0271	0.0295	1609.65	1.27	64.45	80	81.32	128.00	117.91	6.03	10	29.96	14.50	43.44	700	ok
											S7	1,320	40	6	0.60	5.11	220.32	219.00	1.07	1	0.8	0.5	64.45	95	81.32	6.03	56	29.96		1.15	3.08	0.0271	0.0295	1609.65	1.21	64.45	80	81.32	128.00	117.91	6.03	10	29.96	14.50	43.44	700	ok
						ROGS62	14,200	70	16	4.21	S10	1,320	60	6	0.89	5.41	220.32	218.35	1.07	1	0.8	0.5	64.45	95	81.32	6.05	56	29.96		1.15	3.08	0.0271	0.0295	1609.65	1.27	64.45	80	81.32	128.00	117.91	6.05	10	29.96	14.50	43.44	700	ok
											S11	1,320	55	6	0.82	5.33	220.32	218.51	1.07	1	0.8	0.5	64.45	95	81.32	6.04	56	29.96		1.15	3.08	0.0271	0.0295	1609.65	1.21	64.45	80	81.32	128.00	117.91	6.04	10	29.96	14.50	43.44	700	ok
						ROGS54	14,200	155	35	4.26	S13	1,320	25	6	0.37	4.94	220.20	219.38	1.07	1	0.8	0.5	64.49	146	124.98	6.02	56	29.96		0.524	3.08	0.0271	0.0295	1574.00	1.33	64.49	80	124.98	128.00	181.22	6.02	10	29.96	14.50	43.44	700	ok
											S14	1,320	20	6	0.30	4.86	220.20	219.54	1.07	1	0.8	0.5	64.49	146	124.98	6.01	56	29.96		0.524	3.08	0.0271	0.0295	1574.00	1.20	64.49	80	124.98	128.00	181.22	6.01	10	29.96	14.50	43.44	700	ok
						ROGS52	14,200	210	50	4.04	S17	1,320	35	6	0.52	5.09	220.70	219.55	1.07	1	0.8	0.5	64.34	173	148.09	6.01	56	29.96		0.387	3.08	0.0271	0.0295	1560.42	1.38	64.34	80	148.09	128.00	214.73	6.01	10	29.96	14.50	43.44	700	ok
											S24	1,320	40	6	0.60	4.94	220.70	219.39	1.07	1	0.8	0.5	64.34	173	148.09	6.02	56	29.96		0.387	3.08	0.0271	0.0295	1560.42	1.21	64.34	80	148.09	128.00	214.73	6.02	10	29.96	14.50	43.44	700	ok
						ROGS50	14,200	230	50	4.43	S20	1,320	45	6	0.67	5.40	219.82	218.34	1.07	1	0.8	0.5	64.60	173	148.09	6.05	56	29.96		0.387	3.08	0.0271	0.0295	1468.18	1.40	64.60	80	148.09	128.00	214.73	6.05	10	29.96	14.50	43.44	700	ok
											S25	1,320	35	6	0.52	5.25	219.82	218.67	1.07	1	0.8	0.5	64.60	173	148.09	6.04	56	29.96		0.387	3.08	0.0271	0.0295	1468.18	1.21	64.60	80	148.09	128.00	214.73	6.04	10	29.96	14.50	43.44	700	ok
TS6-Subotica/100kVA	SRO6	79,500	5	95	0.28	ROGS60	5,620	160	16	3.81	S8	1,320	25	6	0.37	4.47	221.24	220.41	1.07	1	0.8	0.5	25.40	95	81.32	5.99	56	29.96	0.025	1.15	3.08	0.0271	0.0295	911.15	1.34	25.40	80	81.32	128.00	117.91	5.99	10	29.96	14.50	43.44	700	ok
						ROGS58	15,640	155	50	3.29	S9a,b	1,500	20	6	0.34	3.91	222.44	221.69	1.07	1	0.8	0.5	70.31	173	148.09	6.77	56	29.96		0.387	3.08	0.0271	0.0295	1874.59	1.33	70.31	80	148.09	128.00	214.73	6.77	10	29.96	14.50	43.44	700	ok
						ROGS56	15,640	85	25	3.60	S15a,b	1,500	15	6	0.25	4.14	221.71	221.15	1.07	1	0.8	0.5	70.54	121	103.58	6.78	56	29.96		0.727	3.08	0.0271	0.0295	1869.81	1.33	70.54	80	103.58	128.00	150.19	6.78	10	29.96	14.50	43.44	700	ok
						ROGS48	14,200	55	16	3.31	S12	1,320	60	6	0.89	4.49	222.39	220.40	1.07	1	0.8	0.5	63.85	95	81.32	5.99	56	29.96		1.15	3.08	0.0271	0.0295	1865.46	1.34	63.85	80	81.32	128.00	117.91	5.99	10	29.96	14.50	43.44	700	ok
											S16	1,320	50	6	0.75	4.34	222.39	220.73	1.07	1	0.8	0.5	63.85	95	81.32	5.98	56	29.96		1.15	3.08	0.0271	0.0295	1865.46	1.25	63.85	80	81.32	128.00	117.91	5.98	10	29.96	14.50	43.44	700	ok
						ROGS46	14,200	50	16	3.01	S19	1,320	50	6	0.75	4.04	223.08	221.42	1.07	1	0.8	0.5	63.65	95	81.32	5.96	56	29.96		1.15	3.08	0.0271	0.0295	1968.44	1.25	63.65	80	81.32	128.00	117.91	5.96	10	29.96	14.50	43.44	700	ok
											S23	1,320	55	6	0.82	4.11	223.08	221.25	1.07	1	0.8	0.5	63.65	95	81.32	5.97	56	29.96		1.15	3.08	0.0271	0.0295	1968.44	1.25	63.65	80	81.32	128.00	117.91	5.97	10	29.96	14.50	43.44	700	ok
						ROGS44	14,200	15	16	0.90	S21	1,320	15	6	0.22	1.41	227.92	227.42	1.07	1	0.8	0.5	62.30	95	81.32	5.80	56	29.96		1.15	3.08	0.0271	0.0295	3159.90	1.25	62.30	80	81.32	128.00	117.91	5.80	10	29.96	14.50	43.44	700	ok
											S22	1,320	15	6	0.22	1.41	227.92	227.42	1.07	1	0.8	0.5	62.30	95	81.32	5.80	56	29.96		1.15	3.08	0.0271	0.0295	3159.90	1.25	62.30	80	81.32	128.00	117.91	5.80	10	29.96	14.50	43.44	700	ok
TS7-Subotica/100kVA	SRO7	68,720	5	95	0.25	ROGS42	15,640	40	16	2.65	S28a,b	1,500	15	6	0.25	3.15	223.91	223.34	1.07	1	0.8	0.5	69.85	95	81.32	6.72	56	29.96	0.025	1.15	3.08	0.0271	0.0295	2204.69	1.24	69.85	80	81.32	128.00	117.91	6.72	10	29.96	14.50	43.44	700	ok
						ROGS40	15,640	50	16	3.31	S29a,b	1,500	30	6	0.51	4.07	222.38	221.25	1.07	1	0.8	0.5	70.33	95	81.32	6.78	56	29.96		1.15	3.08	0.0271	0.0295	1962.25	1.25	70.33	80	81.32	128.00	117.91	6.78	10	29.96	14.50	43.44	700	ok
						ROGS38	15,640	50	16	3.31	S30a,b	1,500	30	6	0.51	4.07	222.38	221.25	1.07	1	0.8	0.5	70.33	95	81.32	6.78	56	29.96		1.15	3.08	0.0271	0.0295	1962.25	1.25	70.33	80	81.32	128.00	117.91	6.78	10	29.96	14.50	43.44	700	ok
						ROGS36	14,200	125	35	3.44	S34	1,320	15	6	0.22	3.91	222.09	221.60	1.07	1	0.8	0.5	63.94	146	124.98	5.96	56	29.96		0.524	3.08	0.0271	0.0295	1800.33	1.31	63.94	80	124.98	128.00	181.22	5.96	10	29.96	14.50	43.44	700	ok
											S35	1,320	35	6	0.52	4.20	222.09	220.94	1.07	1	0.8	0.5	63.94	146	124.98	5.97	57	30.50		0.524	3.08	0.0271	0.0295	1800.33	1.21	63.94	80	124.98	128.00	181.22	5.97	10	30.50	14.50	44.22	700	ok
						ROGS34	7,600	200	35	2.94	S39	1,320	20	6	0.30	3.49	223.23	222.56	1.07	1	0.8	0.5	34.05	146	124.98	5.93	58	31.03		0.524	3.08	0.0271	0.0295	1355.40	1.37	34.05	80	124.98	128.00	181.22	5.93	10	31.03	14.50	44.99	700	ok
TS8-Subotica/100kVA	SRO8	84,660	5	95	0.30	ROGS32	14,200	85	25	3.27	S47	1,320	15	6	0.22	3.80	222.47	221.98	1.07	1	0.8	0.5	63.83	121	103.58	5.95	56	29.96	0.025	0.727	3.08	0.0271	0.0295	1876.25	1.28	63.83	80	103.58	128.00	150.19	5.95	10	29.96	14.50	43.44	700	ok
											S49	1,320	15	6	0.22	3.80	222.47	221.98	1.07	1	0.8	0.5	63.83	122	104.43	5.95	57	30.50		0.727	3.08	0.0271	0.0295	1876.25	1.20	63.83	80	104.43	128.00	151.43	5.95	10	30.50	14.50	44.22	700	ok
						ROGS30	15,640	25	16	1.66	S56a,b	1,500	15	6	0.25	2.21	226.19	225.62	1.07	1	0.8	0.5	69.15	95	81.32	6.65	58	31.03		1.15	3.08	0.0271	0.0295	2695.90	1.23	69.15	80	81.32	128.00	117.91	6.65	10	31.03	14.50	44.99	700	ok
						ROGS28	14,200	20	16	1.20	S57	1,320	25	6	0.37	1.88	227.23	226.39	1.07	1	0.8	0.5	62.49	95	81.32	5.83	59	31.57		1.15	3.08	0.0271	0.0295	2912.65	1.22	62.49	80	81.32	128.00	117.91	5.83	10	31.57	14.50	45.77	700	ok
											S59	1,320	20	6	0.30	1.80	227.23	226.56	1.07	1	0.8	0.5	62.49	95	81.32	5.83	60	32.10		1.15	3.08	0.0271	0.0295	2912.65	1.20	62.49	80	81.32	128.00	117.91	5.83	10	32.10	14.50	46.55	700	ok
						ROGS26	14,200	75	16	4.51	S53	1,320	30	6	0.45	5.26	219.62	218.64	1.07	1	0.8	0.5	64.66	95	81.32	6.04	61	32.64		1.15	3.08	0.0271	0.0295	1538.44	1.27	64.66	80	81.32	128.00	117.91	6.04	10	32.64	14.50	47.32	700	ok
											S54	1,320	15	6	0.22	5.04	219.62	219.13	1.07	1	0.8	0.5	64.66	95	81.32	6.02	62	33.17		1.15	3.08	0.0271	0.0295	1538.44	1.20	64.66	80	81.32	128.00	117.91	6.02	10	33.17	14.50	48.10	700	ok
						ROGS20	14,200	105	25	4.04	S62	1,320	15	6	0.22	4.57	220.70	220.21	1.07	1	0.8	0.5	64.34	121	103.58	5.99	63	33.71		0.727	3.08	0.0271	0.0295	1651.28	1.29	64.34	80	103.58	128.00	150.19	5.99	10	33.71	14.50	48.87	700	ok
											S64	1,320	20	6	0.30	4.64	220.70	220.05	1.07	1	0.8	0.5	64.34	121	103.58	6.00	64	34.24		0.727	3.08	0.0271	0.0295	1651.28	1.20	64.34	80	103.58	128.00	150.19	6.00	10	34.24	14.50	49.65	700	ok
						ROGS18	12,220	110	25	3.64	S65	1,320	20	6	0.30	4.24	221.62	220.96	1.07	1	0.8	0.5	55.14	121	103.58	5.97	65	34.78		0.727	3.08	0.0271	0.0295	1612.63	1.30	55.14	80	103.58	128.00	150.19	5.97	11	34.78	15.95	50.42	700	ok
											S66	1,320	45	6	0.67	4.62	221.62	220.13	1.07	1	0.8	0.5	55.14	121	103.58	6.00	66	35.31		0.727	3.08	0.0271	0.0295	1612.63	1.21	55.14	80	103.58	128.00	150.19	6.00	12	35.31	17.40	51.20	700	ok
TS9-Subotica/100kVA	SRO9	62,420	5	95	0.22	ROGS24	14,200	220	50	4.23	S60	1,320	15	6	0.22	4.68	220.26	219.77	1.07	1	0.8	0.5	64.47	121	103.58	6.01	56	29.96	0.025	0.387	3.08	0.0271	0.0295	1512.99	1.39	64.47	80	103.58	128.00	150.19	6.01	10	29.96	14.50	43.44	700	ok
											S61	1,320	60	6	0.89	5.35	220.26	218.29	1.07	1	0.8	0.5	64.47	122	104.43	6.05	56	29.96		0.387	3.08	0.0271	0.0295	1512.99	1.21	64.47	80	104.43	128.00	151.43	6.05	10	29.96	14.50	43.44	700	ok
						ROGS22	5,620	180	25	2.74	S63	1,320	15	6	0.22	3.19	223.69	223.19	1.07	1	0.8	0.5	25.12	146	124.98	5.91	56	29.96		0.524	3.08	0.0271	0.0295	1455.62	1.35	25.12	80	124.98	128.00	181.22	5.91	10	29.96	14.50	43.44	700	ok
						ROGS16	14,200	130	35	3.57	S67	1,320	30	6	0.45	4.24	221.78	220.79	1.07	1	0.8	0.5	64.03	121	103.58	5.98	56	29.96		0.727	3.08	0.0271	0.0295	1454.20	1.31	64.03	80	103.58	128.00	150.19	5.98	10	29.96	14.50	43.44	700	ok
											S68	1,320	20	6	0.30	4.10	221.78	221.12	1.07	1	0.8	0.5	64.03	121	103.58	5.97	56	29.96		0.727	3.08	0.0271	0.0295	1454.20	1.20	64.03	80	103.58	128.00	150.19	5.97	10	29.96	14.50	43.44	700	ok
						ROGS14	14,200	135	35	3.71	S70	1,320	30	6	0.45	4.38	221.46	220.47	1.07	1	0.8	0.5	64.12	121	103.58	5.99	56	29.96		0.727	3.08	0.0271	0.0295	1417.09	1.32	64.12	80	103.58	128.00	150.19	5.99	10	29.96	14.50	43.44	700	ok
											S74	1,320	70	6	1.04	4.98	221.46	219.15	1.07	1	0.8	0.5	64.12	121	103.58	6.02	56	29.96		0.727	3.08	0.0271	0.0295	1417.09	1.21	64.12	80	103.58	128.00	150.19	6.02	10	29.96	14.50	43.44	700	ok
						ROGS12	14,200	75	16	4.51	S76	1,320	20	6	0.30	5.03	219.62	218.97	1.07	1	0.8	0.5	64.66	95	81.32	6.03	56	29.96		0.727	3.08	0.0271	0.0295	1978.02	1.27	64.66	80	81.32	128.00	117.91	6.03	10	29.96	14.50	43.44	700	ok
											S77	1,320	15	6	0.22	4.96	219.62	219.13	1.07	1	0.8	0.5	64.66	95	81.32	6.02	56	29.96		0.727	3.08	0.0271	0.0295	1978.02	1.20	64.66	80	81.32	128.00	117.91	6.02	10	29.96	14.50	43.44	700	ok
TS10-Subotica/100kVA	SRO10	71,900	5	95	0.26	ROGS10	14,200	70	16	4.21	S81	1,320	25	6	0.37	4.58	220.32	219.49	1.07	1	0.8	0.5	64.45	95	81.32	6.01	56	29.96	0.025	1.15	3.08	0.0271	0.0295	1609.65	1.26	64.45	80	81.32	128.00	117.91	6.01	10	29.96	14.50	43.44	700	ok
											S82	1,320	25	6	0.37	4.58	220.32	219.49	1.07	1	0.8	0.5	64.45	95	81.32	6.01	56	29.96		1.15	3.08	0.0271	0.0295	1609.65	1.20	64.45	80	81.32	128.00	117.91	6.01	10	29.96	14.50	43.44	700	ok
						ROGS2	14,200	95	25	3.66	S87	1,320	15	6	0.22	4.14	221.59	221.09	1.07	1	0.8	0.5	64.08	95	81.32	5.97	56	29.96		1.15	3.08	0.0271	0.0295	1332.46	1.28	64.08	80	81.32	128.00	117.91	5.97	10	29.96	14.50	43.44	700	ok
											S88	1,320	20	6	0.30	4.21	221.59	220.93	1.07	1	0.8	0.5	64.08	95	81.32	5.97	56	29.96		1.15	3.08	0.0271	0.0295	1332.46	1.20	64.08	80	81.32	128.00	117.91	5.97	10	29.96	14.50	43.44	700	ok
						ROGS8	15,640	30	16	1.99	S83a,b	1,500	20	6	0.34	2.58	225.43	224.66	1.07	1	0.8	0.5	69.38	95	81.32	6.68	56	29.96		1.15	3.08	0.0271	0.0295	2510.70	1.23	69.38	80	81.32	128.00	117.91	6.68	10	29.96	14.50	43.44	700	ok
						ROGS6	15,640	25	16	1.66	S84a,b	1,500	15	6	0.25	2.17	226.19	225.62	1.07	1	0.8	0.5	69.15	95	81.32	6.65	56	29.96		1.15	3.08	0.0271	0.0295	2695.90	1.22	69.15	80	81.32	128.00	117.91	6.65	10	29.96	14.50	43.44	700	ok
						ROGS4	12,220	40	16	2.07	S85	1,320	25	6	0.37	2.70	225.24	224.40	1.07	1	0.8	0.5	54.25	95	81.32	5.88	56	29.96		1.15	3.08	0.0271	0.0295	2217.82	1.24	54.25	80	81.32	128.00	117.91	5.88	10	29.96	14.50	43.44	700	ok
											S86	1,320	35	6	0.52	2.85	230.00	228.80	1.07	1	0.8	0.5	53.13	95	81.32	5.77	56	29.96		1.15	3.08	0.0271	0.0295	2264.71	1.21	53.13	80	81.32	128.00	117.91	5.77	10	29.96	14.50	43.44	700	ok

ИНЖЕЊЕРСКА КОМОРА СРБИЈЕ
Ђорђе Љ. Максимовић
дипл. инж. ел.
353 P422 17
ОДГОВОРНИ ПРОЈЕКТАНТ

Лист: 01 од 01
Sheet: 01 of 01

Пројектант / Designer:
Институт Михајло Пупин доо
Волгина 15, 11000 Београд
www.pupin.rs

Инвеститор / Investor:
Инфраструктура железнице Србије а.д.
Немањина 6, 11000 Београд
www.infrazs.rs

Извођач / Contractor: Конзорцијум / Joint Venture:
China Railway International Co., Ltd.
Serbia Ogranak Beograd
Rajka Mitića 8, 11000 Beograd
China Communication Construction Co.Ltd.
Serbia Ogranak Beograd-Savski Venac
Paje Adamova 2, 11000 Beograd

Подизвођач / Subcontractor:
CRSC International Co., LTD.
Ogranak Beograd,
Omladinskih brigada 21, 11070 Novi Beograd

Објекат / Project:
Пруга Београд - Суботица - државна граница (Келебија), ДЕОНИЦА ПРУГЕ НОВИ САД - СУБОТИЦА - ДРЖАВНА ГРАНИЦА (КЕЛЕБИЈА), у Новом Саду, Кисачу, Степановићеву, Змајеву, Врбасу, Ловћенцу, Малом Иђошу, Бачкој Тополи, Жеднику, Наумовићеву и Суботици, у катастарским општинама наведеним на насловној страни техничке документације и на катастарским парцелама према списку приложеном у Главној свесци /

Belgrade - Subotica - State border (Kelebija) railway line, SECTION NOVI SAD - SUBOTICA STATE BORDER (KELEBIJA), at Novi Sad, Kisač, Stepanovićevo, Zmajevo, Vrbas, Lovćenac, Mali Idjoš, Bačka Topola, Žednik, Naumovićevo and Subotica, in cadastral municipalities listed on the cover page of this Design, on cadastral plots listed in General Volume

Врста техничке документације / Technical documentation type:
ПИО/ABD Пројекат изведеног објекта / As-built Design

Ознака и назив дела Пројекта / Designation and name of the part of design:
5/1.23 Осигурање железничке станице Суботица / Signalling/interlocking systems in Subotica railway station

Назив цртежа / Drawing name:
Прорачун система грејања скретница /
Switch points heating system calculation

Одговорни пројектант / Responsible designer:
Ђорђе Максимовић, дипл.инж.ел.
Број лиценце / License number: 353 P422 17

Сарадници / Associates:
Владимир Бошковић, инж.маш.
Марко Ралић, дипл.ел.инж.

Број Пројекта / Design number:	Датум / Date:	Размера / Scale:	Број цртежа / Drawing number:
TC.700.255-5/1.23	Септембар / September 2024.	-	TS.700.255-5/1.23-C27

Унутрашњи изглед кабинета РОГС
The Internal Layout of the Cabinet ROGS

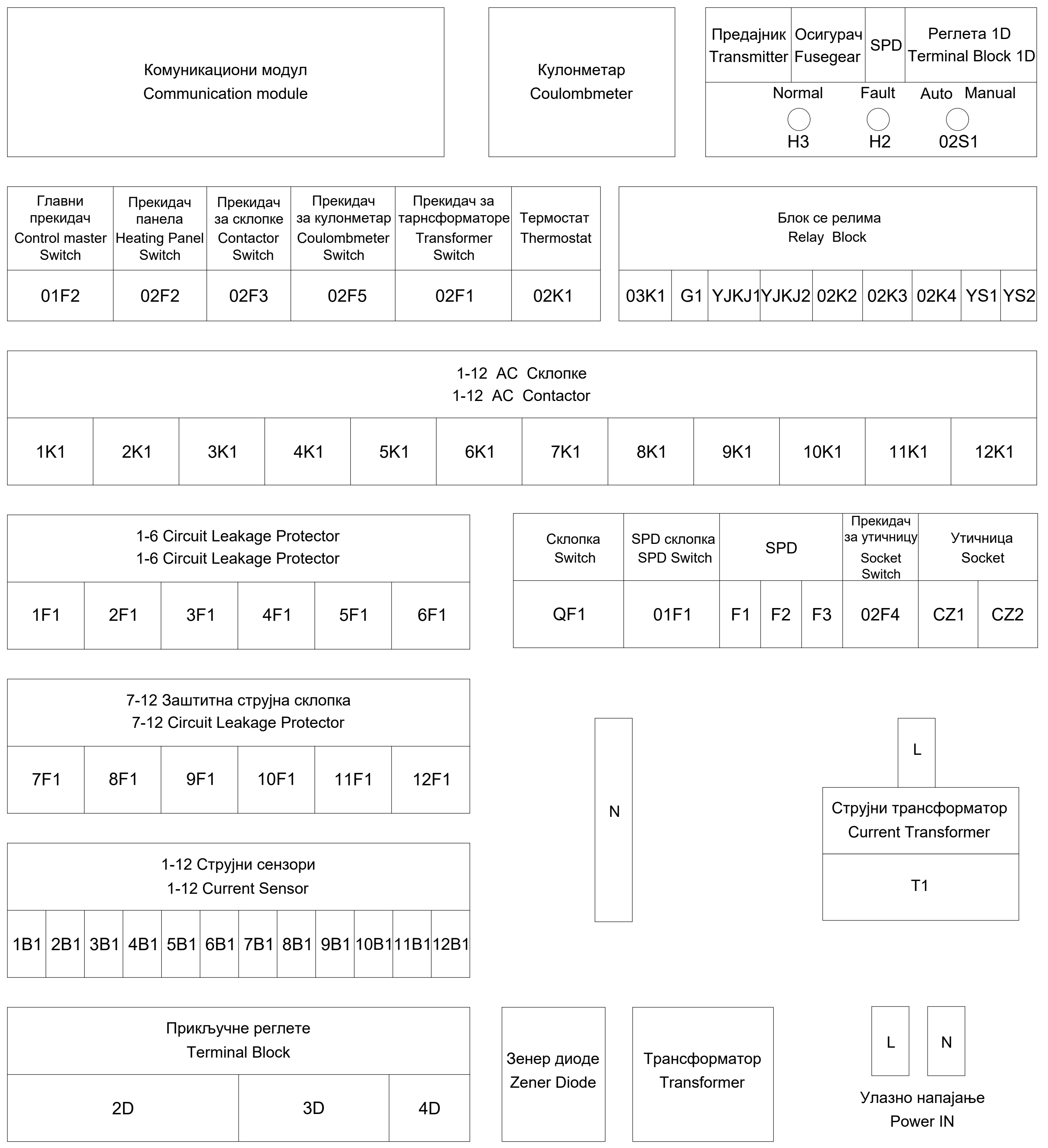

ИНЖЕЊЕРСКА КОМОРА СРБИЈЕ
Ђорђе Љ. Максимовић
дипл. инж. ел.
353 Р422 17
ОДГОВОРНИ ПРОЈЕКТАНТ

Лист: 01 од 04
Sheet: 01 of 04

Пројектант / Designer:
Институт Михајло Пупин доо
Волгина 15, 11000 Београд
www.pupin.rs

Извођач / Contractor: Конзорцијум / Joint Venture:
China Railway International Co., Ltd.
Serbia Ogranak Beograd
Rajka Mitića 8, 11000 Београд
China Communication Construction Co.Ltd.
Serbia Ogranak Beograd-Savski Venac
Paje Adamova 2, 11000 Beograd

Инвеститор / Investor:
Инфраструктура железнице Србије а.д.
Немањина 6, 11000 Београд
www.infrazs.rs

Подизвођач / Subcontractor:
CRSC International Co., LTD.
Ogranak Beograd,
Omladinskih brigada 21, 11070 Novi Beograd

Објекат / Project:
Пруга Београд - Суботица - државна граница (Келебија), ДЕОНИЦА ПРУГЕ НОВИ САД - СУБОТИЦА - ДРЖАВНА ГРАНИЦА (КЕЛЕБИЈА), у Новом Саду, Кисачу, Степановићеву, Змајеву, Врбасу, Ловћенцу, Малом Иђошу, Бачкој Тополи, Жеднику, Наумовићеву и Суботици, у катастарским општинама наведеним на насловној страни техничке документације и на катастарским парцелама према списку приложеном у Главној свесци /

Belgrade - Subotica - State border (Kelebija) railway line, SECTION NOVI SAD - SUBOTICA STATE BORDER (KELEBIJA), at Novi Sad, Kisač, Stepanovićevo, Zmajevo, Vrbas, Lovćenac, Mali Idjoš, Bačka Topola, Žednik, Naumovićevo and Subotica, in cadastral municipalities listed on the cover page of this Design, on cadastral plots listed in General Volume

Врста техничке документације / Technical documentation type:
ПИО/ABD Пројекат изведеног објекта / As-built Design

Ознака и назив дела Пројекта / Designation and name of the part of design:
5/1.23 Осигурање железничке станице Суботица /
Signalling/interlocking systems in Subotica railway station

Назив цртежа / Drawing name:
Типски цртеж ранжирног ормара за повезивање грејача скретница - РОГЗ, са планом унутрашњег ожичења /
Typical drawing of the distribution cabinet for switch-point heaters - ROGZ, with internal wiring plan

Одговорни пројектант / Responsible designer:
Ђорђе Максимовић, дипл.инж.ел.
Број лиценце / License number: 353 P422 17

Сарадници / Associates:
Владимир Бошковић, инж.маш.
Марко Ралић, дипл.ел.инж.

Број Пројекта / Design number:	Датум / Date:	Размера / Scale:	Број цртежа / Drawing number:
TS.700.255-5/1.23	Септембар / September 2024.	-	TS.700.255-5/1.21-C23

Ожичење логичких јединица кабинета РОГС
Wiring of logical units of the Cabinet ROGS

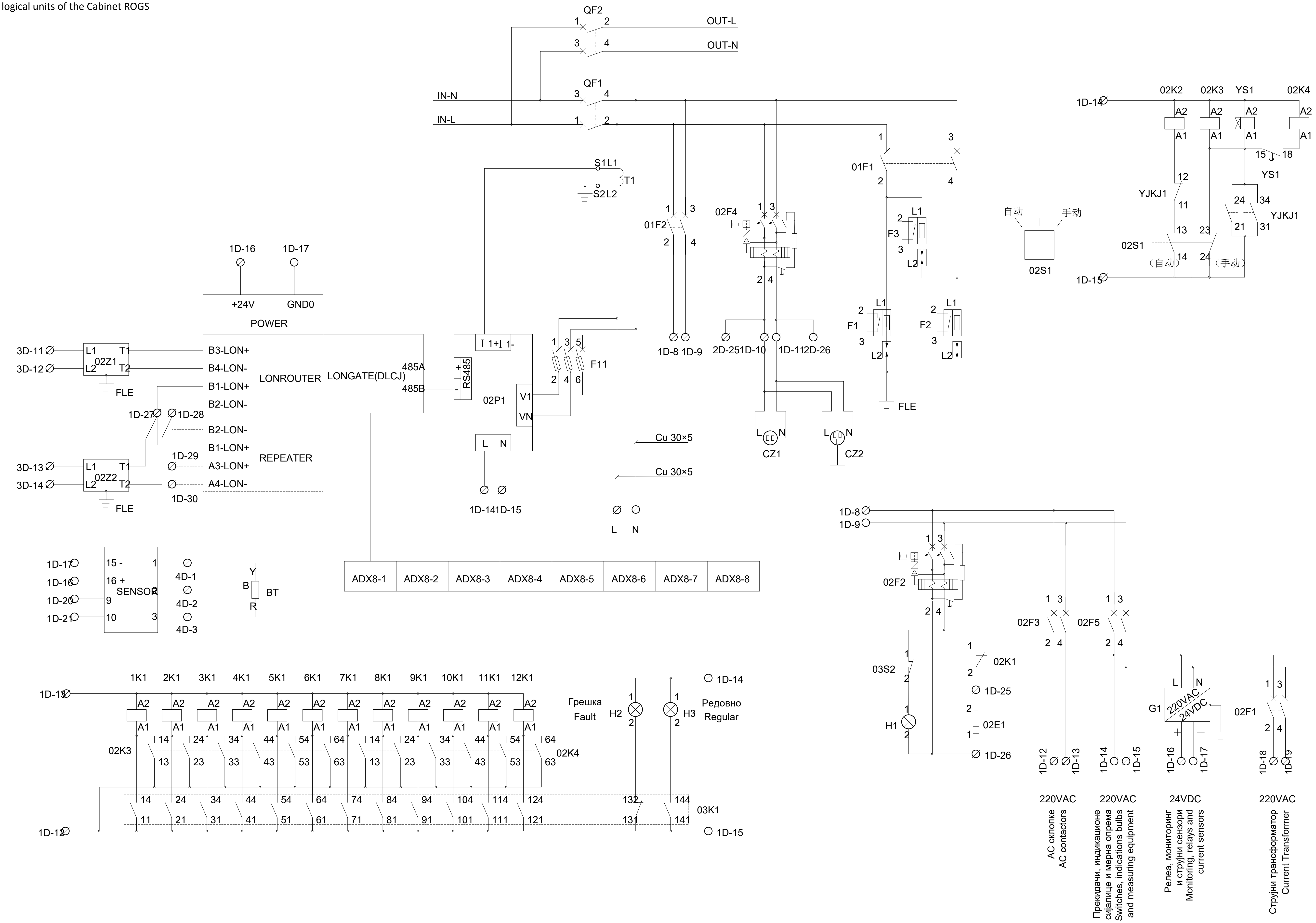

ИНЖЕЊЕРСКА КОМОРА СРБИЈЕ
Ђорђе Љ. Максимовић
дипл. инж. ел.
353 P422 17
ОДГОВОРНИ ПРОЈЕКТАНТ

Лист: 02 од 04
Sheet: 02 of 04

Пројектант / Designer:
Институт Михајло Пупин доо
Волгина 15, 11000 Београд
www.pupin.rs

Инвеститор / Investor:
Инфраструктура железнице Србије а.д.
Немањина 6, 11000 Београд
www.infrazs.rs

Извођач / Contractor: Конзорцијум / Joint Venture:
China Railway International Co., Ltd.
Serbia Ogranak Beograd
Rajka Mitića 8, 11000 Beograd
China Communication Construction Co.Ltd.
Serbia Ogranak Beograd-Savski Venac
Paje Adamova 2, 11000 Beograd

Подизвођач / Subcontractor:
CRSC International Co., LTD.
Ogranak Beograd,
Omladinskih brigada 21, 11070 Novi Beograd

Објекат / Project:
Пруга Београд - Суботица - државна граница (Келебија), ДЕОНИЦА ПРУГЕ НОВИ САД - СУБОТИЦА - ДРЖАВНА ГРАНИЦА (КЕЛЕБИЈА), у Новом Саду, Кисачу, Степановићеву, Змајеву, Врбасу, Ловћенцу, Малом Иђошу, Бачкој Тополи, Жеднику, Наумовићеву и Суботици, у катастарским општинама наведеним на насловној страни техничке документације и на катастарским парцелама према списку приложеном у Главној свесци /

Belgrade - Subotica - State border (Kelebija) railway line, SECTION NOVI SAD - SUBOTICA STATE BORDER (KELEBIJA), at Novi Sad, Kisač, Stepanovićevo, Zmajevo, Vrbas, Lovćenac, Mali Idjoš, Bačka Topola, Žednik, Naumovićevo and Subotica, in cadastral municipalities listed on the cover page of this Design, on cadastral plots listed in General Volume

Врста техничке документације / Technical documentation type:
ПИО/ABD Пројекат изведеног објекта / As-built Design

Ознака и назив дела Пројекта / Designation and name of the part of design:
5/1.23 Осигурање железничке станице Суботица /
Signalling/interlocking systems in Subotica railway station

Назив цртежа / Drawing name:
Типски цртеж ранжирног ормара за повезивање грејача скретница - РОГЗ, са планом унутрашњег ожичења /
Typical drawing of the distribution cabinet for switch-point heaters - ROGZ, with internal wiring plan

Одговорни пројектант / Responsible designer:
Ђорђе Максимовић, дипл.инж.ел.
Број лиценце / License number: 353 P422 17

Сарадници / Associates:
Владимир Бошковић, инж.маш.
Марко Ралић, дипл.ел.инж.

Број Пројекта / Design number:	Датум / Date:	Размера / Scale:	Број цртежа / Drawing number:
TS.700.255-5/1.23	Септембар / September 2024.	-	TS.700.255-5/1.21-C23

Ожичење логичких јединица кабинета РОГС
Wiring of logical units of the Cabinet ROGS

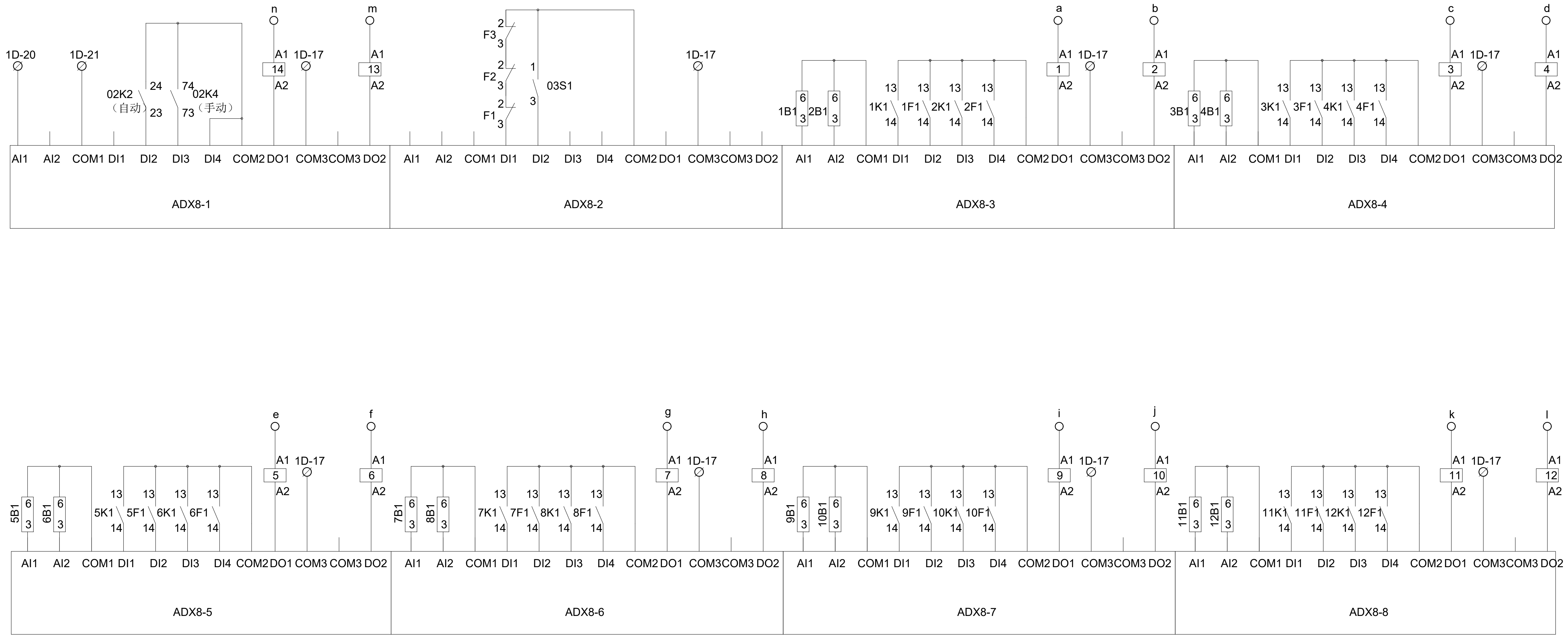

Лист: 03 од 04
Sheet: 03 of 04

Пројектант / Designer: Институт Михајло Пупин доо, Волгина 15, 11000 Београд, www.pupin.rs	Извођач / Contractor: Конзорцијум / Joint Venture: China Railway International Co., Ltd. Serbia Ogranak Beograd, Rajka Mitića 8, 11000 Beograd; China Communication Construction Co.Ltd. Serbia Ogranak Beograd-Savski Venac, Paje Adamova 2, 11000 Beograd
Инвеститор / Investor: Инфраструктура железнице Србије а.д., Немањина 6, 11000 Београд, www.infrazs.rs	Подизвођач / Subcontractor: CRSC International Co., LTD. Ogranak Beograd, Omladinskih brigada 21, 11070 Novi Beograd

Објекат / Project:
Пруга Београд - Суботица - државна граница (Келебија), ДЕОНИЦА ПРУГЕ НОВИ САД - СУБОТИЦА - ДРЖАВНА ГРАНИЦА (КЕЛЕБИЈА), у Новом Саду, Кисачу, Степановићеву, Змајеву, Врбасу, Ловћенцу, Малом Иђошу, Бачкој Тополи, Жеднику, Наумовићеву и Суботици, у катастарским општинама наведеним на насловној страни техничке документације и на катастарским парцелама према списку приложеном у Главној свесци /

Belgrade - Subotica - State border (Kelebija) railway line, SECTION NOVI SAD - SUBOTICA STATE BORDER (KELEBIJA), at Novi Sad, Kisač, Stepanovićevo, Zmajevo, Vrbas, Lovćenac, Mali Idjoš, Bačka Topola, Ždednik, Naumovićevo and Subotica, in cadastral municipalities listed on the cover page of this Design, on cadastral plots listed in General Volume

Врста техничке документације / Technical documentation type:
ПИО/ABD Пројекат изведеног објекта / As-built Design

Ознака и назив дела Пројекта / Designation and name of the part of design:
5/1.23 Осигурање железничке станице Суботица / Signalling/interlocking systems in Subotica railway station

Назив цртежа / Drawing name:
Типски цртеж ранжирног ормара за повезивање грејача скретница - РОГЗ, са планом унутрашњег ожичења /
Typical drawing of the distribution cabinet for switch-point heaters - ROGZ, with internal wiring plan

Одговорни пројектант / Responsible designer:	Сарадници / Associates:
Ђорђе Максимовић, дипл.инж.ел.	Владимир Бошковић, инж.маш.
Број лиценце / License number: 353 P422 17	Марко Ралић, дипл.ел.инж.

Број Пројекта / Design number:	Датум / Date:	Размера / Scale:	Број цртежа / Drawing number:
TS.700.255-5/1.23	Септембар / September 2024.	-	TS.700.255-5/1.21-C23

Повезивање грејача скртеница унутар кабинета РОГС
Connection of the switch-point heaters inside the ROGS cabinet

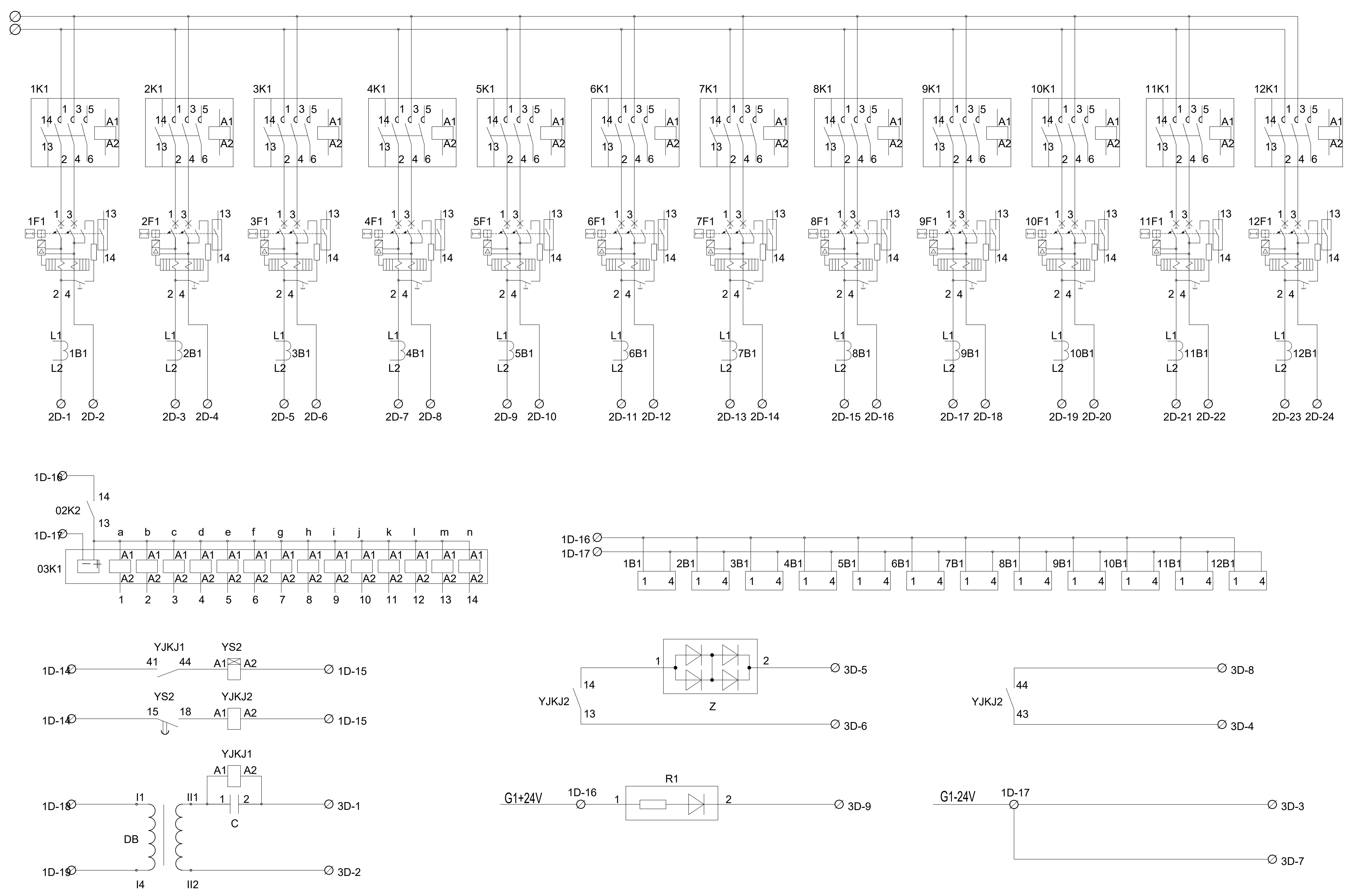

Лист: 04 од 04
Sheet: 04 of 04

Пројектант / Designer: Институт Михајло Пупин доо Волгина 15, 11000 Београд www.pupin.rs	Извођач / Contractor: Конзорцијум / Joint Venture: China Railway International Co., Ltd. Serbia Ogranak Beograd Rajka Mitića 8, 11000 Beograd China Communication Construction Co.Ltd. Serbia Ogranak Beograd-Savski Venac Paje Adamova 2, 11000 Beograd
Инвеститор / Investor: Инфраструктура железнице Србије а.д. Немањина 6, 11000 Београд www.infrazs.rs	Подизвођач / Subcontractor: CRSC International Co., LTD. Ogranak Beograd, Omladinskih brigada 21, 11070 Novi Beograd

Објекат / Project:
Пруга Београд - Суботица - државна граница (Келебија), ДЕОНИЦА ПРУГЕ НОВИ САД - СУБОТИЦА - ДРЖАВНА ГРАНИЦА (КЕЛЕБИЈА), у Новом Саду, Кисачу, Степановићеву, Змајеву, Врбасу, Ловћенцу, Малом Иђошу, Бачкој Тополи, Жеднику, Наумовићеву и Суботици, у катастарским општинама наведеним на насловној страни техничке документације и на катастарским парцелама према списку приложеном у Главној свесци /

Belgrade - Subotica - State border (Kelebija) railway line, SECTION NOVI SAD - SUBOTICA STATE BORDER (KELEBIJA), at Novi Sad, Kisač, Stepanovićevo, Zmajevo, Vrbas, Lovćenac, Mali Idjoš, Bačka Topola, Ždednik, Naumovićevo and Subotica, in cadastral municipalities listed on the cover page of this Design, on cadastral plots listed in General Volume

Врста техничке документације / Technical documentation type:
ПИО/ABD Пројекат изведеног објекта / As-built Design

Ознака и назив дела Пројекта / Designation and name of the part of design:
5/1.23 Осигурање железничке станице Суботица / Signalling/interlocking systems in Subotica railway station

Назив цртежа / Drawing name:
Типски цртеж ранжирног ормара за повезивање грејача скретница - РОГЗ, са планом унутрашњег ожичења /
Typical drawing of the distribution cabinet for switch-point heaters - ROGZ, with internal wiring plan

Одговорни пројектант / Responsible designer:	Сарадници / Associates:
Ђорђе Максимовић, дипл.инж.ел. Број лиценце / License number: 353 P422 17	Владимир Бошковић, инж.маш. Марко Ралић, дипл.ел.инж.

Број Пројекта / Design number:	Датум / Date:	Размера / Scale:	Број цртежа / Drawing number:
TS.700.255-5/1.23	Септембар / September 2024.	-	TS.700.255-5/1.21-C23

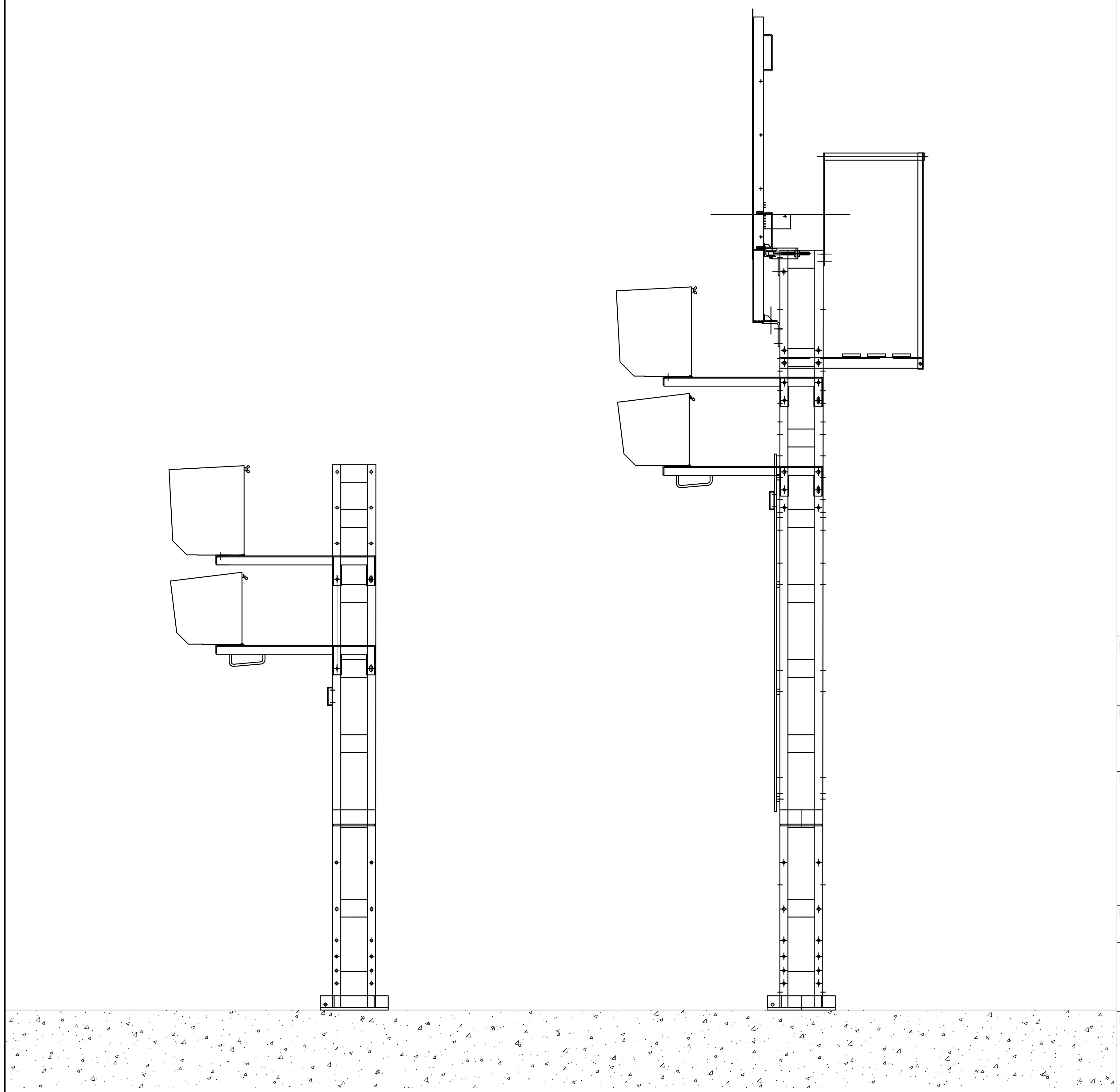

ИНЖЕЊЕРСКА КОМОРА СРБИЈЕ
Ђорђе Љ. Максимовић
дипл. инж. ел.
353 P422 17
ОДГОВОРНИ ПРОЈЕКТАНТ

Лист: 01 од 01
Sheet: 01 of 01

Пројектант / Designer:

Институт Михајло Пупин доо
Волгина 15, 11000 Београд
www.pupin.rs

Извођач / Contractor: Конзорцијум / Joint Venture:

China Railway International Co., Ltd.
Serbia Ogranak Beograd
Rajka Mitića 8, 11000 Beograd

China Communication Construction Co.Ltd.
Serbia Ogranak Beograd-Savski Venac
Paje Adamova 2, 11000 Beograd

Инвеститор / Investor:

Инфраструктура железнице Србије а.д.
Немањина 6, 11000 Београд
www.infrazs.rs

Подизвођач / Subcontractor:

CRSC International Co., LTD.
Ogranak Beograd,
Omladinskih brigada 21, 11070 Novi Beograd

Објекат / Project:
Пруга Београд - Суботица - државна граница (Келебија), ДЕОНИЦА ПРУГЕ НОВИ САД - СУБОТИЦА - ДРЖАВНА ГРАНИЦА (КЕЛЕБИЈА), у Новом Саду, Кисачу, Степановићеву, Змајеву, Врбасу, Ловћенцу, Малом Иђошу, Бачкој Тополи, Жеднику, Наумовићеву и Суботици, у катастарским општинама наведеним на насловној страни техничке документације и на катастарским парцелама према списку приложеном у Главној свесци /

Belgrade - Subotica - State border (Kelebija) railway line, SECTION NOVI SAD - SUBOTICA STATE BORDER (KELEBIJA), at Novi Sad, Kisač, Stepanovićevo, Zmajevo, Vrbas, Lovćenac, Mali Idjoš, Bačka Topola, Žednik, Naumovićevo and Subotica, in cadastral municipalities listed on the cover page of this Design, on cadastral plots listed in General Volume

Врста техничке документације / Technical documentation type:
ПИО/ABD Пројекат изведеног објекта / As-built Design

Ознака и назив дела Пројекта / Designation and name of the part of design:

5/1.23 Осигурање железничке станице Суботица /
Signalling/interlocking systems in Subotica railway station

Назив цртежа / Drawing name:

Типски цртеж изгледа и начина уградње посебног стуба са два показивача правца

Typical drawing of the appearance and installation method of a special pillar with two direction indicators

Одговорни пројектант / Responsible designer:
Ђорђе Максимовић, дипл.инж.ел.
Број лиценце / License number: 353 P422 17

Сарадници / Associates:
Владимир Бошковић, инж.маш.
Марко Ралић, дипл.ел.инж.

Број Пројекта / Design number:	Датум / Date:	Размера / Scale:	Број цртежа / Drawing number:
TS.700.255-5/1.29	Септембар / September 2024.	1:25	TS.700.255-5/1.23-C29

Начин уградње сигнала
Method of signal installation

Ro5

поглед ка Novom Sadu
look towards Novi Sad

Лист: 01 од 04
Sheet: 01 of 04

Пројектант / Designer:
Институт Михајло Пупин доо
Волгина 15, 11000 Београд
www.pupin.rs

Инвеститор / Investor:
Инфраструктура железнице Србије а.д.
Немањина 6, 11000 Београд
www.infrazs.rs

Извођач / Contractor: Конзорцијум / Joint Venture:
China Railway International Co., Ltd.
Serbia Ogranak Beograd
Rajka Mitića 8, 11000 Beograd
China Communication Construction Co.Ltd.
Serbia Ogranak Beograd-Savski Venac
Paje Adamova 2, 11000 Beograd

Подизвођач / Subcontractor:
CRSC International Co., LTD.
Ogranak Beograd,
Omladinskih brigada 21, 11070 Novi Beograd

Објекат / Project:
Пруга Београд - Суботица - државна граница (Келебија), ДЕОНИЦА ПРУГЕ НОВИ САД - СУБОТИЦА - ДРЖАВНА ГРАНИЦА (КЕЛЕБИЈА), у Новом Саду, Кисачу, Степановићеву, Змајеву, Врбасу, Ловћенцу, Малом Иђошу, Бачкој Тополи, Жеднику, Наумовићеву и Суботици, у катастарским општинама наведеним на насловној страни техничке документације и на катастарским парцелама према списку приложеном у Главној свесци /

Belgrade - Subotica - State border (Kelebija) railway line, SECTION NOVI SAD - SUBOTICA STATE BORDER (KELEBIJA), at Novi Sad, Kisač, Stepanovićevo, Zmajevo, Vrbas, Lovćenac, Mali Idjoš, Bačka Topola, Žednik, Naumovićevo and Subotica, in cadastral municipalities listed on the cover page of this Design, on cadastral plots listed in General Volume

Врста техничке документације / Technical documentation type:
ПИО/ABD Пројекат изведеног објекта / As-built Design

Ознака и назив дела Пројекта / Designation and name of the part of design:
5/1.23 Осигурање железничке станице Суботица / Signalling/interlocking systems in Subotica railway station

Назив цртежа / Drawing name:
Начин уградње сигнала у станици Суботица након измене решења из пројекта ПЗИ
Block scheme of installing the signal in Subotica station after changing the solution from the DFC design

Одговорни пројектант / Responsible designer:
Ђорђе Максимовић, дипл.инж.ел.
Број лиценце / License number: 353 P422 17

Сарадници / Associates:
Владимир Бошковић, инж.маш.
Марко Ралић, дипл.ел.инж.

Број Пројекта / Design number:	Датум / Date:	Размера / Scale:	Број цртежа / Drawing number:
TS.700.255-5/1.23	Септембар / September 2024.	1:50	TS.700.255-5/1.23-C30

Начин уградње сигнала **MD30a** поглед ка Novom Sadu

Method of signal installation **MD30a** look towards Novi Sad

Лист: 02 од 04
Sheet: 02 of 04

Пројектант / Designer:
Институт Михајло Пупин доо
Волгина 15, 11000 Београд
www.pupin.rs

Извођач / Contractor: Конзорцијум / Joint Venture:
China Railway International Co., Ltd.
Serbia Ogranak Beograd
Rajka Mitića 8, 11000 Beograd
China Communication Construction Co.Ltd.
Serbia Ogranak Beograd-Savski Venac
Paje Adamova 2, 11000 Beograd

Инвеститор / Investor:
Инфраструктура железнице Србије а.д.
Немањина 6, 11000 Београд
www.infrazs.rs

Подизвођач / Subcontractor:
CRSC International Co., LTD.
Ogranak Beograd,
Omladinskih brigada 21, 11070 Novi Beograd

Објекат / Project:
Пруга Београд - Суботица - државна граница (Келебија), ДЕОНИЦА ПРУГЕ НОВИ САД - СУБОТИЦА - ДРЖАВНА ГРАНИЦА (КЕЛЕБИЈА), у Новом Саду, Кисачу, Степановићеву, Змајеву, Врбасу, Ловћенцу, Малом Иђошу, Бачкој Тополи, Жеднику, Наумовићеву и Суботици, у катастарским општинама наведеним на насловној страни техничке документације и на катастарским парцелама према списку приложеном у Главној свесци /

Belgrade - Subotica - State border (Kelebija) railway line, SECTION NOVI SAD - SUBOTICA STATE BORDER (KELEBIJA), at Novi Sad, Kisač, Stepanovićevo, Zmajevo, Vrbas, Lovćenac, Mali Idjoš, Bačka Topola, Žednik, Naumovićevo and Subotica, in cadastral municipalities listed on the cover page of this Design, on cadastral plots listed in General Volume

Врста техничке документације / Technical documentation type:
ПИО/ABD Пројекат изведеног објекта / As-built Design

Ознака и назив дела Пројекта / Designation and name of the part of design:
5/1.23 Осигурање железничке станице Суботица / Signalling/interlocking systems in Subotica railway station

Назив цртежа / Drawing name:
Начин уградње сигнала у станици Суботица након измене решења из пројекта ПЗИ
Block scheme of installing the signal in Subotica station after changing the solution from the DFC design

Одговорни пројектант / Responsible designer:
Ђорђе Максимовић, дипл.инж.ел.
Број лиценце / License number: 353 P422 17

Сарадници / Associates:
Владимир Бошковић, инж.маш.
Марко Ралић, дипл.ел.инж.

Број Пројекта / Design number:	Датум / Date:	Размера / Scale:	Број цртежа / Drawing number:
TS.700.255-5/1.23	Септембар / September 2024.	1:50	TS.700.255-5/1.23-C30

Лист: 03 од 04
Sheet: 03 of 04

Пројектант / Designer:
Институт Михајло Пупин доо
Волгина 15, 11000 Београд
www.pupin.rs

Инвеститор / Investor:
Инфраструктура железнице Србије а.д.
Немањина 6, 11000 Београд
www.infrazs.rs

Извођач / Contractor: Конзорцијум / Joint Venture:
China Railway International Co., Ltd.
Serbia Ogranak Beograd
Rajka Mitića 8, 11000 Beograd
China Communication Construction Co.Ltd.
Serbia Ogranak Beograd-Savski Venac
Paje Adamova 2, 11000 Beograd

Подизвођач / Subcontractor:
CRSC International Co., LTD.
Ogranak Beograd,
Omladinskih brigada 21, 11070 Novi Beograd

Објекат / Project:
Пруга Београд - Суботица - државна граница (Келебија), ДЕОНИЦА ПРУГЕ НОВИ САД - СУБОТИЦА - ДРЖАВНА ГРАНИЦА (КЕЛЕБИЈА), у Новом Саду, Кисачу, Степановићеву, Змајеву, Врбасу, Ловћенцу, Малом Иђошу, Бачкој Тополи, Жеднику, Наумовићеву и Суботици, у катастарским општинама наведеним на насловној страни техничке документације и на катастарским парцелама према списку приложеном у Главној свесци /

Belgrade - Subotica - State border (Kelebija) railway line, SECTION NOVI SAD - SUBOTICA STATE BORDER (KELEBIJA), at Novi Sad, Kisač, Stepanovićevo, Zmajevo, Vrbas, Lovćenac, Mali Idjoš, Bačka Topola, Žednik, Naumovićevo and Subotica, in cadastral municipalities listed on the cover page of this Design, on cadastral plots listed in General Volume

Врста техничке документације / Technical documentation type:
ПИО/ABD Пројекат изведеног објекта / As-built Design

Ознака и назив дела Пројекта / Designation and name of the part of design:
5/1.23 Осигурање железничке станице Суботица / Signalling/interlocking systems in Subotica railway station

Назив цртежа / Drawing name:
Начин уградње сигнала у станици Суботица након измене решења из пројекта ПЗИ
Block scheme of installing the signal in Subotica station after changing the solution from the DFC design

Одговорни пројектант / Responsible designer:
Ђорђе Максимовић, дипл.инж.ел.
Број лиценце / License number: 353 P422 17

Сарадници / Associates:
Владимир Бошковић, инж.маш.
Марко Ралић, дипл.ел.инж.

Број Пројекта / Design number:	Датум / Date:	Размера / Scale:	Број цртежа / Drawing number:
TS.700.255-5/1.23	Септембар / September 2024.	1:50	TS.700.255-5/1.23-C30

ИНЖЕЊЕРСКА КОМОРА СРБИЈЕ
Ђорђе Љ. Максимовић
дипл. инж. ел.
353 P422 17
ОДГОВОРНИ ПРОЈЕКТАНТ

Лист: 04 од 04
Sheet: 04 of 04

Пројектант / Designer:
Институт Михајло Пупин доо
Волгина 15, 11000 Београд
www.pupin.rs

Извођач / Contractor: Конзорцијум / Joint Venture:
China Railway International Co., Ltd.
Serbia Ogranak Beograd
Rajka Mitića 8, 11000 Beograd
China Communication Construction Co.Ltd.
Serbia Ogranak Beograd-Savski Venac
Paje Adamova 2, 11000 Beograd

Инвеститор / Investor:
Инфраструктура железнице Србије а.д.
Немањина 6, 11000 Београд
www.infrazs.rs

Подизвођач / Subcontractor:
CRSC International Co., LTD.
Ogranak Beograd,
Omladinskih brigada 21, 11070 Novi Beograd

Објекат / Project:
Пруга Београд - Суботица - државна граница (Келебија), ДЕОНИЦА ПРУГЕ НОВИ САД - СУБОТИЦА - ДРЖАВНА ГРАНИЦА (КЕЛЕБИЈА), у Новом Саду, Кисачу, Степановићеву, Змајеву, Врбасу, Ловћенцу, Малом Иђошу, Бачкој Тополи, Жеднику, Наумовићеву и Суботици, у катастарским општинама наведеним на насловној страни техничке документације и на катастарским парцелама према списку приложеном у Главној свесци /

Belgrade - Subotica - State border (Kelebija) railway line, SECTION NOVI SAD - SUBOTICA STATE BORDER (KELEBIJA), at Novi Sad, Kisač, Stepanovićevo, Zmajevo, Vrbas, Lovćenac, Mali Idjoš, Bačka Topola, Žednik, Naumovićevo and Subotica, in cadastral municipalities listed on the cover page of this Design, on cadastral plots listed in General Volume

Врста техничке документације / Technical documentation type:
ПИО/ABD Пројекат изведеног објекта / As-built Design

Ознака и назив дела Пројекта / Designation and name of the part of design:
5/1.23 Осигурање железничке станице Суботица / Signalling/interlocking systems in Subotica railway station

Назив цртежа / Drawing name:
Начин уградње сигнала у станици Суботица након измене решења из пројекта ПЗИ
Block scheme of installing the signal in Subotica station after changing the solution from the DFC design

Одговорни пројектант / Responsible designer:
Ђорђе Максимовић, дипл.инж.ел.
Број лиценце / License number: 353 P422 17

Сарадници / Associates:
Владимир Бошковић, инж.маш.
Марко Ралић, дипл.ел.инж.

Број Пројекта / Design number:	Датум / Date:	Размера / Scale:	Број цртежа / Drawing number:
TS.700.255-5/1.23	Септембар / September 2024.	1:50	TS.700.255-5/1.23-C30

5/1.23.8. ПРИЛОЗИ

СПИСАК ПРИЛОГА УЗ СВЕСКУ 5/1.23

Број измене	**Назив**
5/1.23-И1	Техничко решење Прилагођење скретница број 11 и 17 у станици Суботица Документ: 01_5.1.23_И1_Tehnicko_resenje_HDJV-NSSB-DES-IZS-2023-0416.pdf
5/1.23-И1	Одобрење Надзора за Прилагођење скретница број 11 и 17 у станици Суботица Документ: 02_5.1.23_И1_Odobrenje_2018-NAD-NSSB-JV-CRIC-CCCC-1910.pdf
5/1.23-И2	Техничко решење за допуну пројекта осигурања станице Нови Сад Документ: 03_5.1.23_И2_Tehnicko_resenje_CHDJV-NSSB-DES-IZS-2024-0024.pdf
5/1.23-И2	Одобрење Надзора за допуну пројекта осигурања станице Нови Сад Документ: 04_5.1.23_И1_Odobrenje_2441-NAD-NSSB-JV-CRIC-CCCC-2300.pdf
5/1.23-И3	Техничко решење за измену брзине преко скретница типа 49E1-215-6° Документ: 05_5.1.23_И3_Tehnicko_resenje_HDJV-NSSB-DES-IZS-2024-0082.pdf
5/1.23-И3	Одобрење Надзора за измену брзине преко скретница типа 49E1-215-6° Документ: 06_5.1.23_И3_Odobrenje_2476-NAD-NSSB-JV-CRIC-CCCC-2329.pdf
5/1.23-И4	Техничко решење Пројектанта за померање сигнала Ro5 и MD30a Документ: 07_5.1.23_И3_Tehn_res_Projektant_CC-JV-NSSB-TEC-2024-219.pdf
5/1.23-И5	Техничко решење Пројектанта та померање ормара ROGS 34 и ROGS36 Документ: 08_5.1.23_И4_Tehn_res_Projektant_CC-JV-NSSB-TEC-2024-191.pdf
5/1.23-И6	Техничко решење Пројектанта Прилагођење локације за сигнале Ro1 и MP24 Документ: 09_5.1.23_И5_Tehn_res_Projektant_CC-JV-NSSB-TEC-2024-192.pdf
5/1.23 ПЗИ	Пројекат за извођење Документ: 10_5.1.23_PZI_Status_A_sgn.pdf